Form No. 3370-431 Rev B

Achsständer

Mehrzweckmaschine der Serie Groundsmaster 360

Modellnr. 30579

Installationsanweisungen

Sicherheit

Sicherheits- und Bedienungsschilder

Die Sicherheits- und Bedienungsschilder sind gut sichtbar; sie befinden sich in der Nähe der möglichen Gefahrenbereiche. Tauschen Sie beschädigte oder verloren gegangene Schilder aus oder ersetzen Sie sie.

Das Kit enthält **eines** der folgenden Schilder:

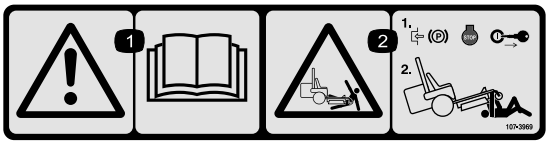

107-3969

1. Warnung: Lesen Sie die *Bedienungsanleitung*.
2. Quetschgefahr beim Mähwerk: Stellen Sie die Feststellbremse fest, stellen Sie den Motor ab und ziehen Sie den Zündschlüssel ab, bevor Sie unter dem Mähwerk arbeiten.

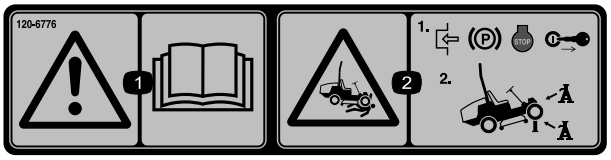

120-6776

1. Warnung: Lesen Sie die *Bedienungsanleitung*.
2. Quetschgefahr beim Mähwerk: Stellen Sie die Feststellbremse fest, stellen Sie den Motor ab und ziehen Sie den Zündschlüssel ab, bevor Sie unter dem Mähwerk arbeiten. Verwenden Sie immer Achsständer.

Einzelteile

Prüfen Sie anhand der nachstehenden Tabelle, dass Sie alle im Lieferumfang enthaltenen Teile erhalten haben.

Beschreibung	Menge	Verwendung
Wagenheberhalterung	1	Bauen Sie das Kit ein.
Wagenheber-Lagerhalterung	1	
Wagenheber-Stützhalterung	1	
Drehwagenheber	1	
Schlossschraube (1/4 x 1-1/2")	1	
Spanngurt (8")	1	
Flachscheibe	1	
Sechskantbundmutter	1	
Sechskantschraube	5	
Sechskantschraube	1	
Sicherungsmutter	6	

© 2012—The Toro® Company
8111 Lyndale Avenue South
Bloomington, MN 55420

Registrieren Sie Ihr Produkt unter www.Toro.com.

CE

Originaldokuments (DE)
Druck: USA
Alle Rechte vorbehalten

Einbauen des Kits

Vorbereiten der Maschine

1. Stellen Sie die Maschine auf einer ebenen Fläche ab und senken Sie das Mähwerk und die Anbaugeräte auf den Boden ab.
2. Stellen Sie den Motor ab, warten Sie, bis alle sich bewegenden Teile zum Stillstand gekommen sind, aktivieren Sie die Feststellbremse und ziehen Sie den Zündschlüssel ab.

Einbauen des Kits an einer Maschine mit einem QAS (Schnellkupplungsanlage)

1. Befestigen Sie den Spanngurt mit einer Schlossschraube, einer Flachscheibe und einer Sechskantbundmutter an der Wagenheber-Lagerhalterung (Bild 1).

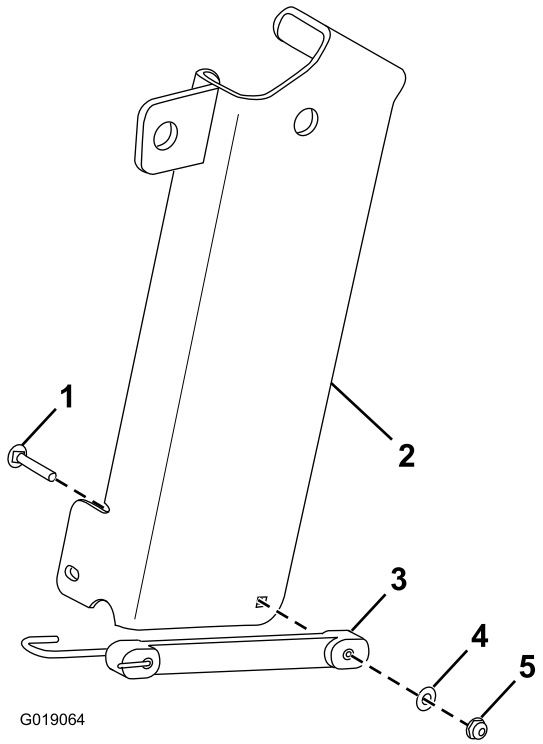

Bild 1

1. Schlossschraube
2. Wagenheber-Lagerhalterung
3. Spanngurt
4. Flachscheibe
5. Sechskantbundmutter

2. Ziehen Sie den Splint oben aus der vorderen Befestigungshalterung (Bild 2).

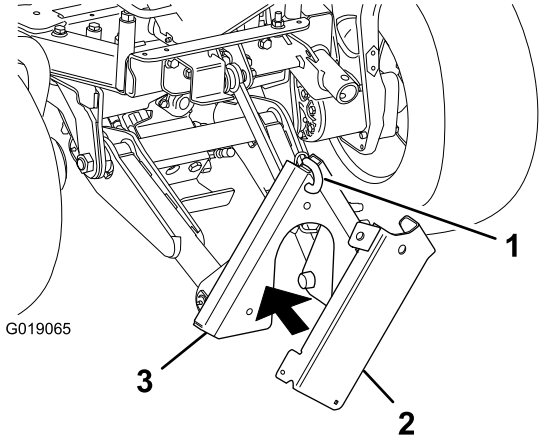

Bild 2

1. Splint
2. Wagenheber-Lagerhalterung
3. Vordere Befestigungshalterung

3. Halten Sie die Wagenheberhalterung gegen die vordere Befestigungshalterung und befestigen Sie die Wagenheberhalterung mit dem Splint an der vorderen Befestigungshalterung (Bild 2).
4. Befestigen Sie die Wagenheberhalterung mit drei Sechskantbundschrauben (1/2 x 1-1/2"), einer Sechskantschraube (1/2 x 4-1/2") und vier Sicherungsmuttern am Maschinenrahmen (Bild 3).

   Hinweis: Sie müssen die vordere Befestigungshalterung ggf. absenken, um genug Abstand für den Einbau der Wagenheberhalterung und die Verwendung des Wagenhebers zu haben.

   Hinweis: Nehmen Sie die vorhandenen Befestigungen aus den Löchern im Maschinenrahmen, in denen Sie die Wagenheberhalterung befestigen.

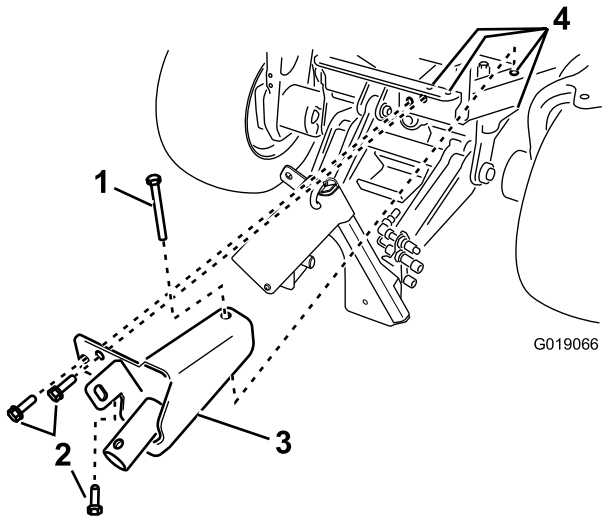

Bild 3

1. Sechskantschraube (1/2 x 4-1/2") (vorhanden)
2. Sechskantschraube (1/2 x 1-1/2") (3)
3. Wagenheberhalterung
4. Sicherungsmutter (4) (nicht abgebildet)

Einbauen des Kits an einer Maschine ohne QAS (Schnellkupplungsanlage)

1. Befestigen Sie den Spanngurt mit einer Schlossschraube, einer Flachscheibe und einer Sechskantbundmutter an der Wagenheber-Stützhalterung (Bild 4).

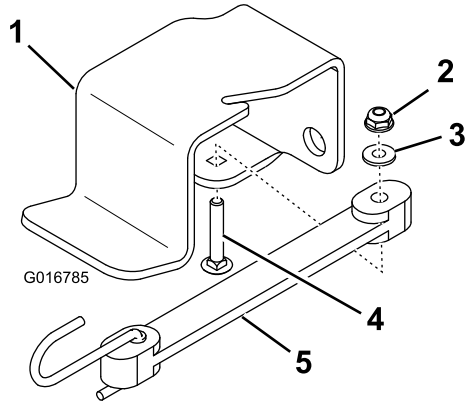

Bild 4

1. Wagenheber-Stützhalterung
2. Sechskantbundmutter
3. Flachscheibe
4. Schlossschraube
5. Spanngurt

2. Befestigen Sie die Wagenheber-Stützhalterung mit zwei Sechskantschrauben und zwei Sicherungsmuttern am Maschinenrahmen (Bild 5).

   Hinweis: Nehmen Sie die vorhandenen Befestigungen aus den Löchern im Maschinenrahmen, in denen Sie die Wagenheber-Stützhalterung befestigen.

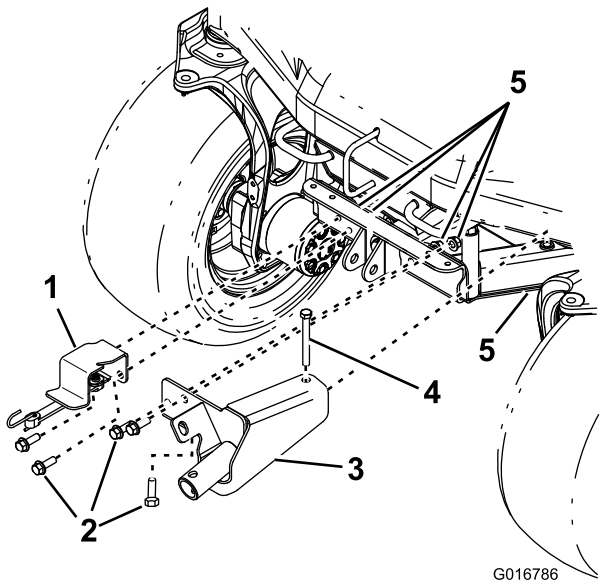

Bild 5

1. Wagenheber-Stützhalterung
2. Sechskantschraube (1/2 x 1-1/2") (4)
3. Wagenheberhalterung
4. Sechskantschraube (1/2 x 4-1/2")
5. Sicherungsmutter (5 Stück)

3. Befestigen Sie die Wagenheberhalterung mit drei Sechskantbundschrauben (1/2 x 1-1/2"), einer Sechskantschraube (1/2 x 4-1/2") und vier Sicherungsmuttern am Maschinenrahmen (Bild 5).

   Hinweis: Nehmen Sie die vorhandenen Befestigungen aus den Löchern im Maschinenrahmen, in denen Sie die Wagenheberhalterung befestigen.

Betrieb

1. Nehmen Sie den Wagenheber von der Wagenheber-Lagerhalterung (an einer Maschine mit QAS) oder von der Wagenheber-Stützhalterung (an einer Maschine ohne QAS) ab.
2. Befestigen Sie die Nabe des Wagenhebers über der Nabe der Wagenheberhalterung (Bild 6).

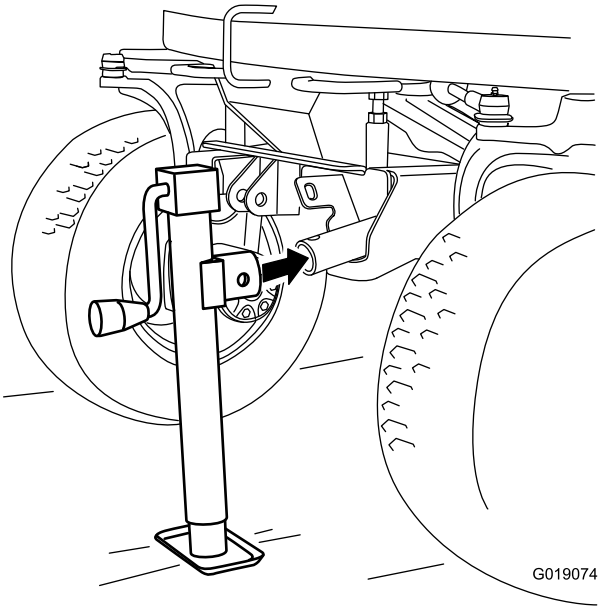

Bild 6

3. Stecken Sie den angebundenen Splint (nicht abgebildet) durch das obere Loch der Wagenhebernabe und das Loch in der Nabe in der Wagenheberhalterung.
4. Drehen Sie die Kurbel am Wagenheber, um die Maschine anzuheben oder abzusenken.

Hinweis: Sie müssen die vordere Befestigungshalterung (an einer Maschine mit QAS) ggf. absenken, um genug Abstand für den Einbau der Wagenheberhalterung und die Verwendung des Wagenhebers zu haben.

Wichtig: Verwenden Sie immer Achsständer mit dem Wagenheber.

Einlagerung

1. Haken Sie die Nabe des Wagenhebers in die Lasche der Wagenheber-Lagerhalterung (Bild 7) oder in the Lasche der Wagenheberhalterung (Bild 8).

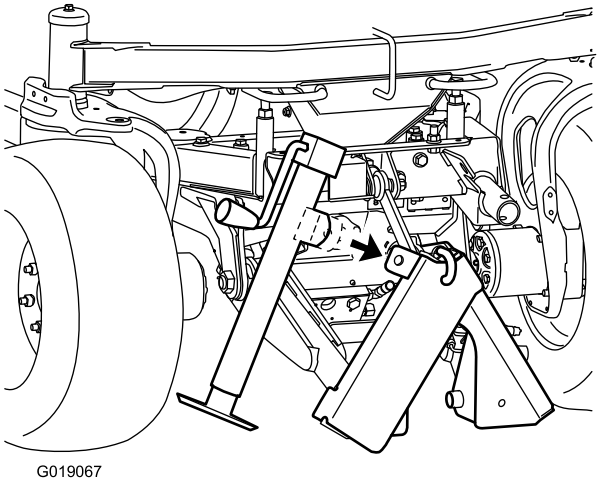

Bild 7
Mit QAS (Schnellkupplungsanlage)

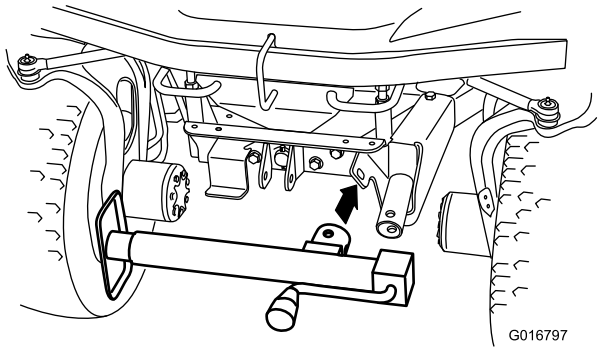

Bild 8
Ohne QAS (Schnellkupplungsanlage)

2. Stecken Sie den angebundenen Splint (nicht abgebildet) durch das seitliche Loch der Wagenhebernabe und das Loch in der Lasche und befestigen Sie den Wagenheber mit dem Spanngurt (Bild 9 oder Bild 10).

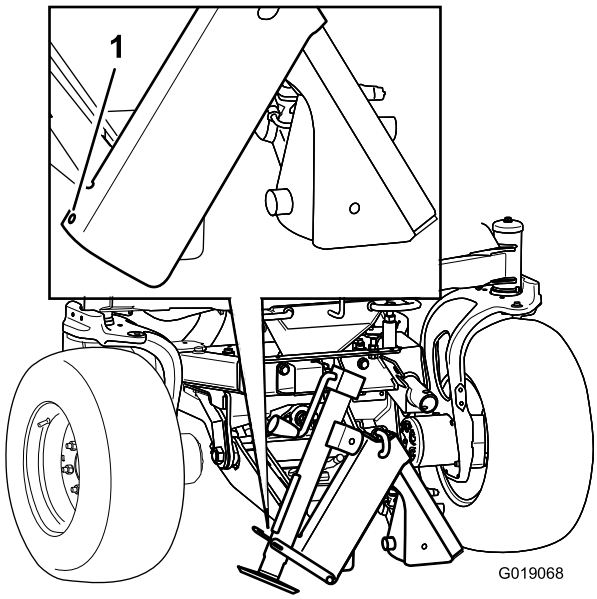

Bild 9

Mit QAS (Schnellkupplungsanlage)

1. Haken Sie das Spanngurtende hier ein.

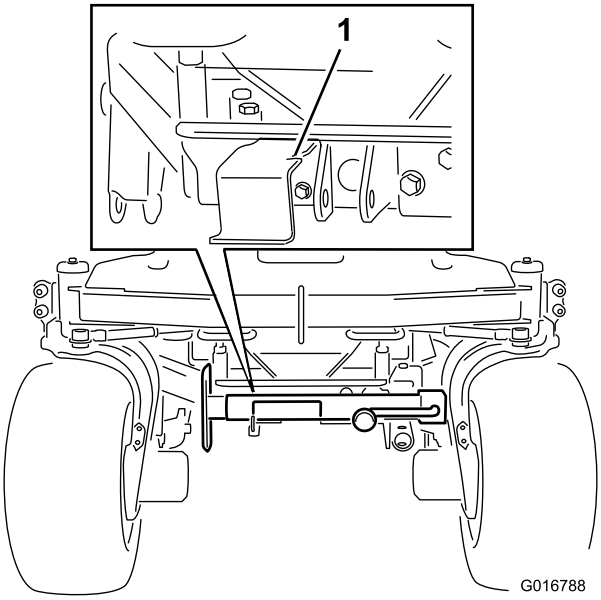

Bild 10

Ohne QAS (Schnellkupplungsanlage)

1. Haken Sie das Spanngurtende hier ein.

Hinweise:

Hinweise:



Count on it.