Form No. 3370-432 Rev B

Kit de Gato

Máquina multiuso Groundsmaster Serie 360®

Nº de modelo 30579

Instrucciones de instalación

Seguridad

Pegatinas de seguridad e instrucciones

Las pegatinas de seguridad e instrucciones están a la vista del operador y están ubicadas cerca de cualquier zona de peligro potencial. Sustituya cualquier pegatina que esté dañada o que falte.

Su kit incluirá **una** de las pegatinas siguientes.

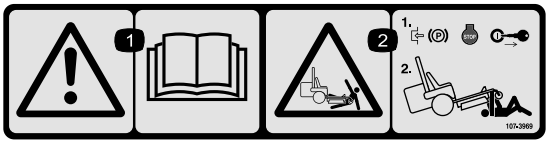

107-3969

1. Advertencia – lea el *Manual del operador*.
2. Peligro de aplastamiento, cortacésped – ponga el freno de estacionamiento, pare el motor y retire la llave de contacto antes de trabajar debajo del cortacésped.

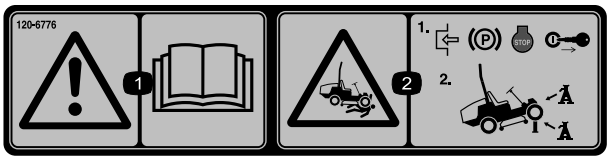

120-6776

1. Advertencia – lea el *Manual del operador*.
2. Peligro de aplastamiento, cortacésped; ponga el freno de estacionamiento, pare el motor y retire la llave de contacto antes de trabajar debajo del cortacésped. Utilice siempre soportes fijos.

Piezas sueltas

Utilice la tabla siguiente para verificar que no falta ninguna pieza.

Descripción	Cant.	Uso
Soporte de acoplamiento del gato	1	Instale el kit.
Soporte de almacenamiento del gato	1	
Soporte auxiliar del gato	1	
Gato pivotante	1	
Perno de cuello cuadrado (1/4 x 1-1/2 pulgadas)	1	
Correa elástica (8 pulgadas)	1	
Arandela plana	1	
Tuerca hexagonal con arandela prensada	1	
Perno de cabeza hexagonal con arandela prensada	5	
Perno de cabeza hexagonal	1	
Contratuerca	6	

© 2012—The Toro® Company
8111 Lyndale Avenue South
Bloomington, MN 55420

Registre su producto en www.Toro.com.

CE

Traducción del original (ES)
Impreso en EE.UU.
Reservados todos los derechos

Instalación del kit

Preparación de la máquina

1. Aparque la máquina en una superficie nivelada y baje al suelo la carcasa de corte y los accesorios, en su caso.
2. Pare el motor, espere a que se detengan todas las piezas en movimiento, ponga el freno de estacionamiento y retire la llave del interruptor de encendido.

Instalación del kit en una máquina equipada con sistema de acoplamiento rápido

1. Sujete la correa elástica al soporte de almacenamiento del gato con un perno de cuello cuadrado, una arandela plana y una tuerca hexagonal con arandela prensada (Figura 1).

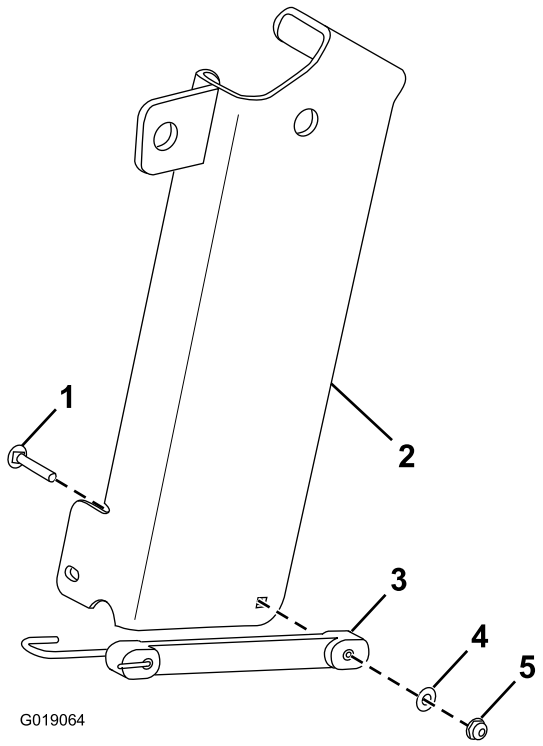

Figura 1

1. Perno de cuello cuadrado
2. Soporte de almacenamiento del gato
3. Correa elástica
4. Arandela plana
5. Tuerca hexagonal con arandela prensada

2. Retire el pasador de la parte superior del soporte de acoplamiento delantero (Figura 2).

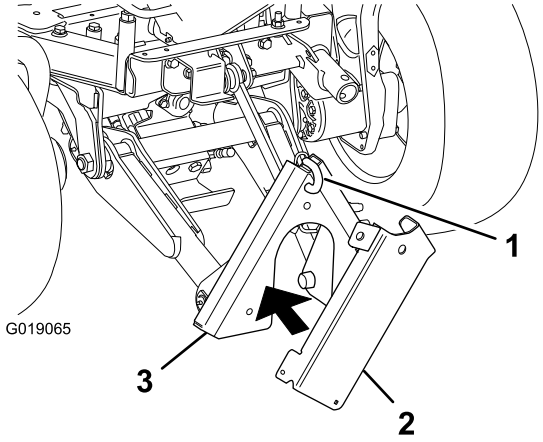

Figura 2

1. Pasador
2. Soporte de almacenamiento del gato
3. Soporte de acoplamiento delantero

3. Sujete el soporte de almacenamiento del gato contra el soporte de acoplamiento delantero, y sujete los dos soportes con el pasador (Figura 2).
4. Monte el soporte de acoplamiento del gato en el bastidor de la máquina con 3 pernos de cabeza hexagonal con arandela prensada (1/2 x 1-1/2 pulgadas), un perno de cabeza hexagonal (1/2 x 4-1/2 pulgadas) y 4 contratuercas (Figura 3).

   Nota: Puede ser necesario bajar el soporte de acoplamiento delantero para tener espacio suficiente para instalar el soporte de acoplamiento del gato y para usar el gato.

   Nota: Retire los herrajes existentes de los taladros del bastidor de la máquina donde se montará el soporte de acoplamiento del gato.

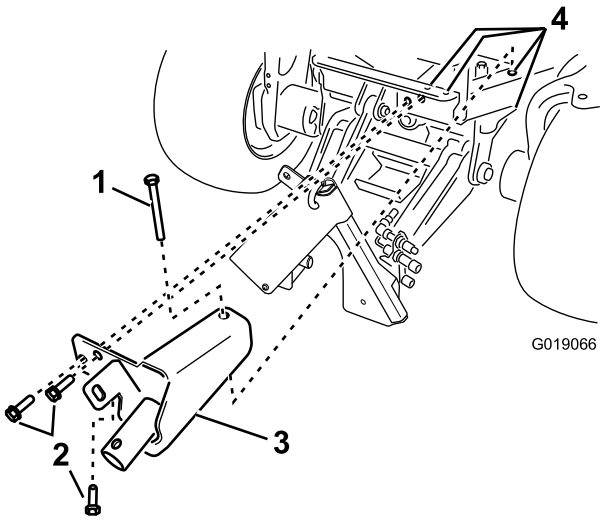

Figura 3

1. Perno (1/2 x 4-1/2 pulgadas) (existente)
2. Perno de cabeza hexagonal con arandela prensada (1/2 x 1-1/2 pulgadas) (3)
3. Soporte de acoplamiento del gato
4. Contratuerca (4) (no ilustrada)

Instalación del kit en una máquina que no disponga de sistema de acoplamiento rápido

1. Sujete la correa elástica al soporte auxiliar del gato con un perno de cuello cuadrado, una arandela plana y una tuerca hexagonal con arandela prensada (Figura 4).

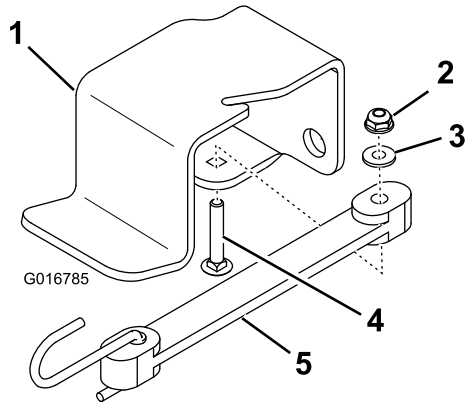

Figura 4

1. Soporte auxiliar del gato
2. Tuerca hexagonal con arandela prensada
3. Arandela plana
4. Perno de cuello cuadrado
5. Correa elástica

2. Sujete el soporte auxiliar del gato al bastidor de la máquina con 2 pernos de cabeza hexagonal con arandela prensada y 2 contratuercas (Figura 5).

Nota: Retire los herrajes existentes de los taladros del bastidor de la máquina donde se montarán el soporte auxiliar del gato y el soporte de acoplamiento del gato.

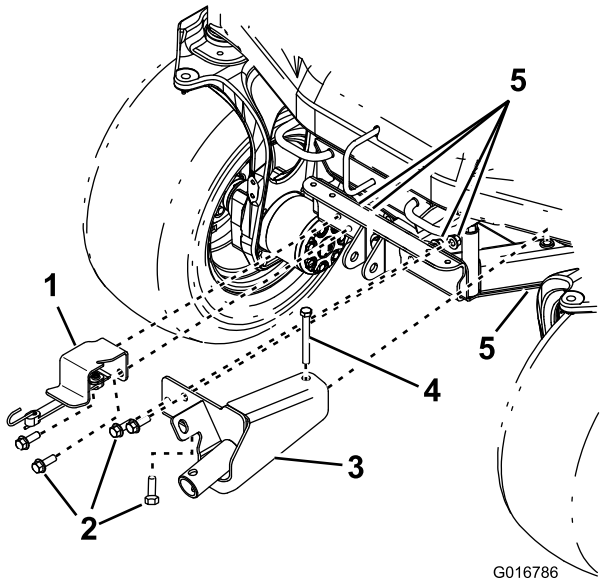

Figura 5

1. Soporte auxiliar del gato
2. Perno de cabeza hexagonal con arandela prensada (1/2 x 1-1/2 pulgadas) (4)
3. Soporte de acoplamiento del gato
4. Perno de cabeza hexagonal (1/2 x 4-1/2 pulgadas)
5. Contratuerca (5)

3. Monte el soporte de acoplamiento del gato en el bastidor de la máquina con 3 pernos de cabeza hexagonal con arandela prensada (1/2 x 1-1/2 pulgadas), un perno de cabeza hexagonal (1/2 x 4-1/2 pulgadas) y 4 contratuercas (Figura 5).

Nota: Retire los herrajes existentes de los taladros del bastidor de la máquina donde se montará el soporte de acoplamiento del gato.

Operación

1. Retire el gato del soporte de almacenamiento (en máquinas con sistema de acoplamiento rápido) o del soporte auxiliar (en máquinas que no tengan sistema de acoplamiento rápido).
2. Coloque el tubo del gato sobre el tubo del soporte de acoplamiento del gato (Figura 6).

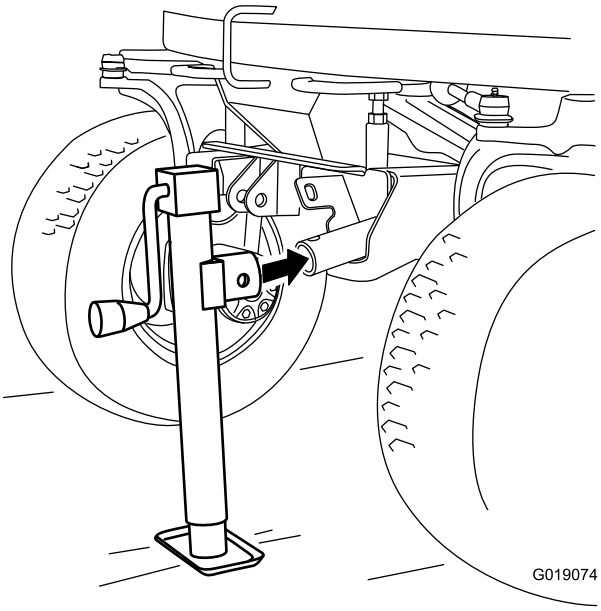

Figura 6

3. Introduzca el pasador prisionero (no ilustrado) en el taladro superior del tubo del gato y en el taladro del tubo del soporte de acoplamiento del gato.
4. Gire la manivela del gato para elevar o bajar la máquina.

Nota: Puede ser necesario bajar el soporte de acoplamiento delantero (en máquinas equipadas con sistema de acoplamiento rápido) para tener espacio suficiente para instalar el soporte de acoplamiento del gato y para usar el gato.

Importante: Siempre utilice soportes fijos junto con el gato.

Almacenamiento

1. Enganche el tubo del gato en la pestaña del soporte de almacenamiento (Figura 7) o en la pestaña del soporte de acoplamiento del gato (Figura 8).

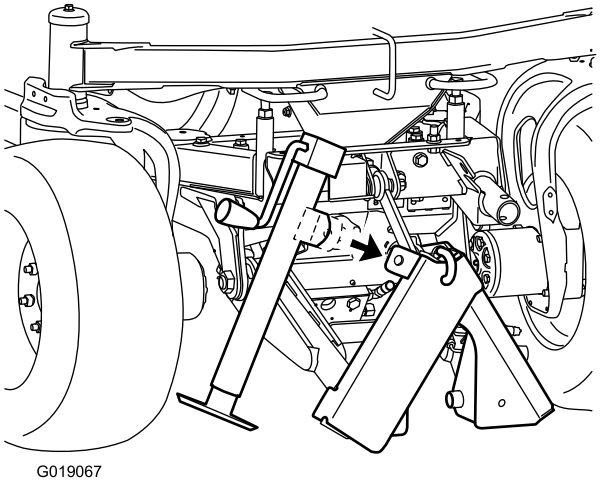

Figura 7
Con sistema de acoplamiento rápido

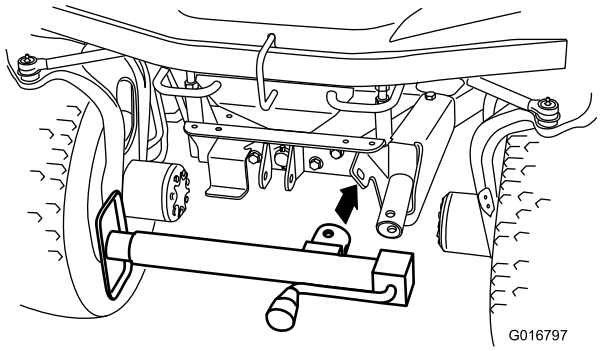

Figura 8
Sin sistema de acoplamiento rápido

2. Introduzca el pasador prisionero (no ilustrado) a través del taladro lateral del tubo del gato y el taladro de la pestaña, y sujete el gato con la correa elástica (Figura 9 o Figura 10).

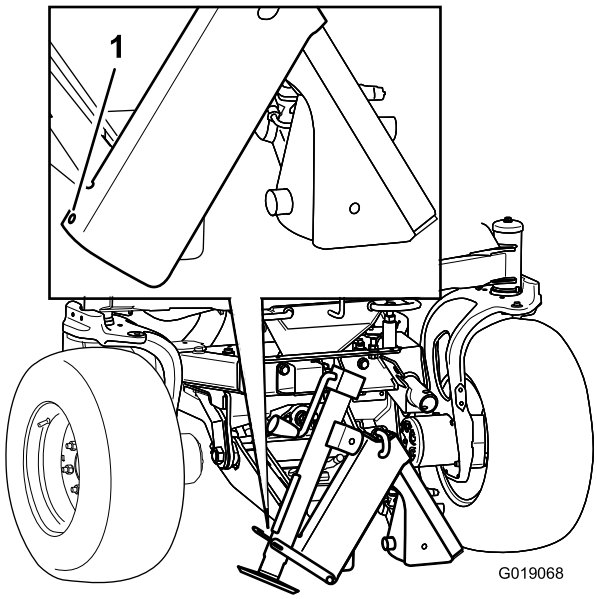

Figura 9

Con sistema de acoplamiento rápido

1. Enganche aquí el extremo de la correa elástica.

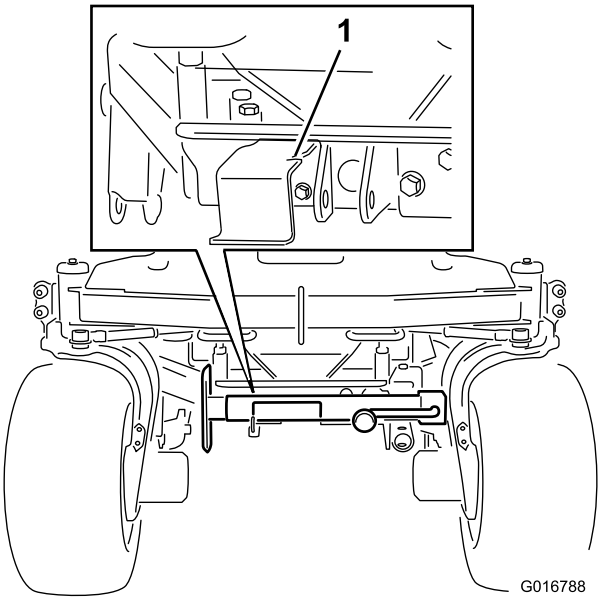

Figura 10

Sin sistema de acoplamiento rápido

1. Enganche aquí el extremo de la correa elástica.

Notas:

Notas:



Count on it.