Form No. 3370-433 Rev B

Tunkin kannatinsarja

Groundsmaster 360 -sarjan yleisajoyksikkö

Mallinro: 30579

Asennusohjeet

Turvaohjeet

Turva- ja ohjetarrat

Turva- ja ohjetarrat on sijoitettu hyvin näkyville paikoille mahdollisten vaara-alueiden lähettyville. Korvaa vioittuneet tai kadonneet tarrat uusilla.

Sarja sisältää **yhden** seuraavista tarroista:

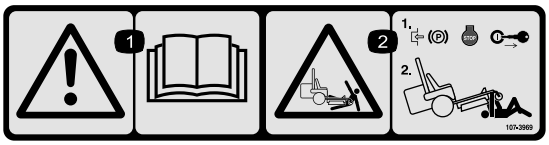

107-3969

1. Vaara: lue *käyttöopas*.
2. Ruhjoutumisvaara, leikkuri: kytke seisontajarru, sammuta moottori ja irrota virta-avain ennen kuin työskentelet leikkurin alla.

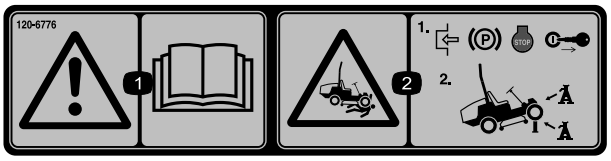

120-6776

1. Vaara – lue *käyttöopas.*
2. Ruhjoutumisvaara, leikkuri – kytke seisontajarru, sammuta moottori ja irrota virta-avain, ennen kuin työskentelet leikkurin alla. Käytä aina tunkin kannattimia.

Irralliset osat

Tarkista alla olevasta taulukosta, että kaikki osat on toimitettu.

Kuvaus	Määrä	Käyttökohde
Tunkin kannatin	1	Asenna sarja.
Tunkin säilytysteline	1	
Tunkin tukikannatin	1	
Tunkki	1	
Lukkopultti (1/4 × 1–1/2 tuumaa)	1	
Jousilaite (20 cm)	1	
Litteä aluslaatta	1	
Kuusiolaippamutteri	1	
Kuusiolaippapultti	5	
Kuusiokantapultti	1	
Lukkomutteri	6	

© 2012—The Toro® Company
8111 Lyndale Avenue South
Bloomington, MN 55420

Rekisteröi tuotteesi osoitteessa www.Toro.com.

CE

Käännös alkuperäisestä tekstistä (FI)
Painettu Yhdysvalloissa
Kaikki oikeudet pidätetään

Sarjan asennus

Koneen valmistelu

1. Pysäköi kone tasaiselle alustalle ja laske leikkuupöytä sekä mahdolliset lisälaitteet alas.
2. Pysäytä moottori ja odota, että kaikki liikkuvat osat ovat pysähtyneet. Kytke sitten seisontajarru ja poista avain virtalukosta.

Sarjan asennus koneeseen, jossa on Quick Attach System -pikakiinnitysjärjestelmä

1. Kiinnitä jousilaite tunkin säilytystelineeseen lukkopultilla, litteällä aluslaatalla ja kuusiolaippamutterilla (Kuva 1).

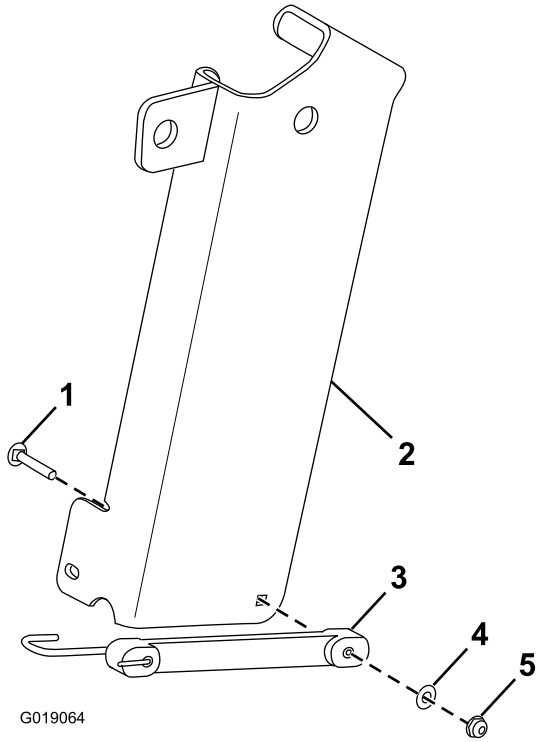

Kuva 1

1. Lukkopultti
2. Tunkin säilytysteline
3. Jousilaite
4. Litteä aluslaatta
5. Kuusiolaippamutteri

2. Vedä etukiinnityskannattimen yläosassa oleva tappi ulos (Kuva 2).

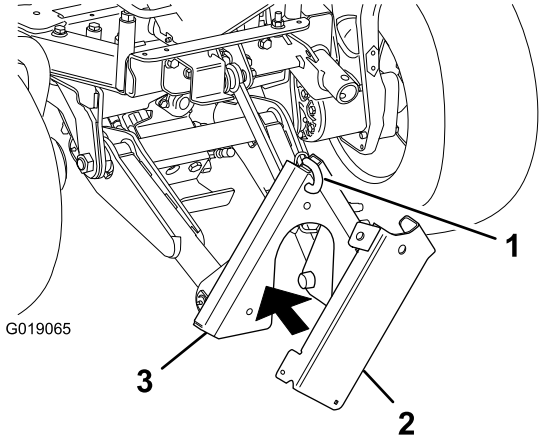

Kuva 2

1. Tappi
2. Tunkin säilytysteline
3. Etukiinnityskannatin

3. Pidä tunkin säilytystelinettä etukiinnityskannatinta vasten ja kiinnitä tunkin säilytysteline tapilla etukiinnityskannattimeen (Kuva 2).
4. Asenna tunkin kannatin koneen runkoon kolmella kuusiolaippapultilla (1/2 × 1–1/2tuumaa), kuusiokantapultilla (1/2 × 4–1/2 tuumaa) ja neljällä lukkomutterilla (Kuva 3).

   Huomaa: Etukiinnityskannatinta on ehkä laskettava alas, jotta tunkin kannattimen asennukseen ja tunkin käyttöön on tarpeeksi tilaa.

   Huomaa: Irrota vanhat tarvikkeet niistä koneen rungon aukoista, joihin tunkin kannatin asennetaan.

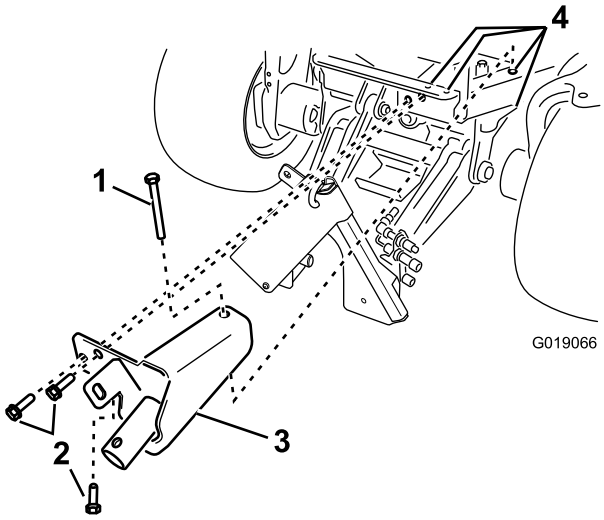

Kuva 3

1. Kuusiokantapultti (1/2 × 4–1/2 tuumaa) (vanha)
2. Kuusiolaippapultti (1/2 × 1–1/2 tuumaa) (3)
3. Tunkin kannatin
4. Lukkomutteri (4) (ei kuvassa)

Sarjan asennus koneeseen ilman Quick Attach System -pikakiinnitysjärjestelmää

1. Kiinnitä jousilaite tunkin tukikannattimeen lukkopultilla, litteällä aluslaatalla ja kuusiolaippamutterilla (Kuva 4).

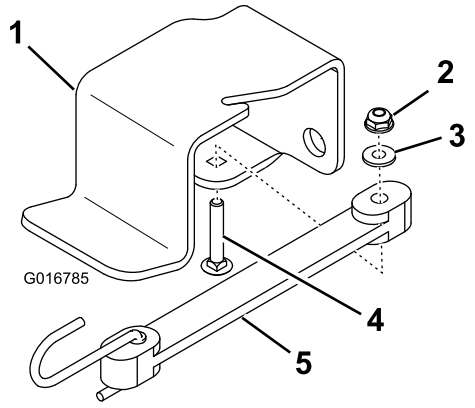

Kuva 4

1. Tunkin tukikannatin
2. Kuusiolaippamutteri
3. Litteä aluslaatta
4. Lukkopultti
5. Jousilaite

2. Asenna tunkin tukikannatin koneen runkoon kahdella kuusiolaippapultilla ja kahdella lukkomutterilla (Kuva 5).

   Huomaa: Irrota vanhat laitteet niistä koneen rungon aukoista, joihin tunkin tukikannatin ja kannatin asennetaan.

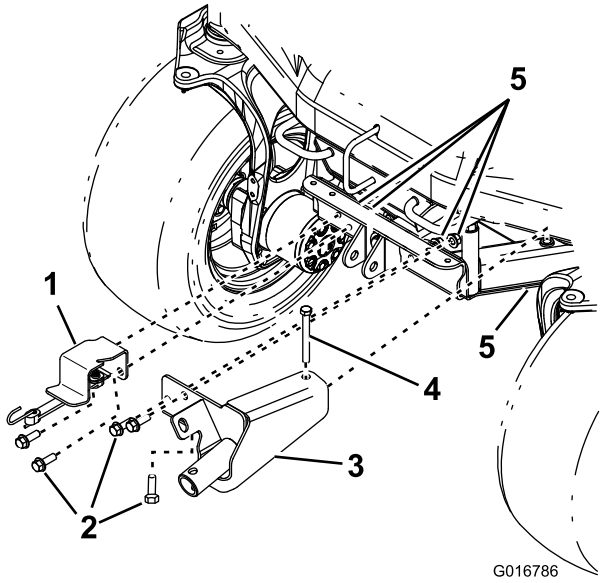

Kuva 5

1. Tunkin tukikannatin
2. Kuusiolaippapultti (1/2 × 1–1/2 tuumaa) (4)
3. Tunkin kannatin
4. Kuusiokantapultti (1/2 × 4–1/2 tuumaa)
5. Lukkomutteri (5)

3. Asenna tunkin kannatin koneen runkoon kolmella kuusiolaippapultilla (1/2 × 1–1/2 tuumaa), kuusiokantapultilla (1/2 × 4–1/2 tuumaa) ja neljällä lukkomutterilla (Kuva 5).

   Huomaa: Irrota vanhat tarvikkeet niistä koneen rungon aukoista, joihin tunkin kannatin asennetaan.

Käyttö

1. Irrota tunkki sen säilytystelineestä (koneissa, joissa on Quick Attach System -pikakiinnitysjärjestelmä) tai tunkin tukikannattimesta (koneissa, joissa ei ole Quick Attach System -pikakiinnitysjärjestelmää).
2. Aseta tunkin kannattimen napa tunkin napaan (Kuva 6).

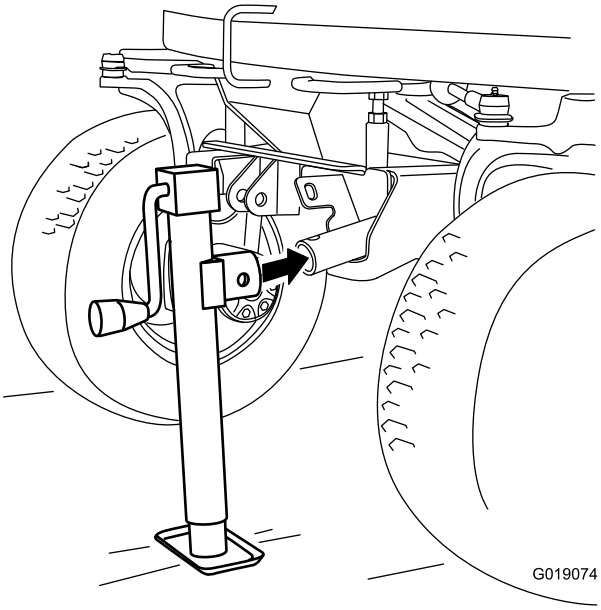

Kuva 6

3. Aseta kiinnitystappi (ei kuvassa) tunkin navassa olevan ylemmän aukon ja tunkin kannattimen navassa olevan aukon läpi.
4. Nosta tai laske konetta kääntämällä tunkin kampea.

Huomaa: Etukiinnityskannatinta (koneissa, joissa on Quick Attach System -pikakiinnitysjärjestelmä) on ehkä laskettava alas, jotta tunkin kannattimen asennukseen ja tunkin käyttöön on tarpeeksi tilaa.

Tärkeää: Käytä aina kannattimia tunkin kanssa.

Varastointi

1. Kiinnitä tunkin napa tunkin säilytystelineen kielekkeeseen (Kuva 7) tai tunkin kannattimen kielekkeeseen (Kuva 8).

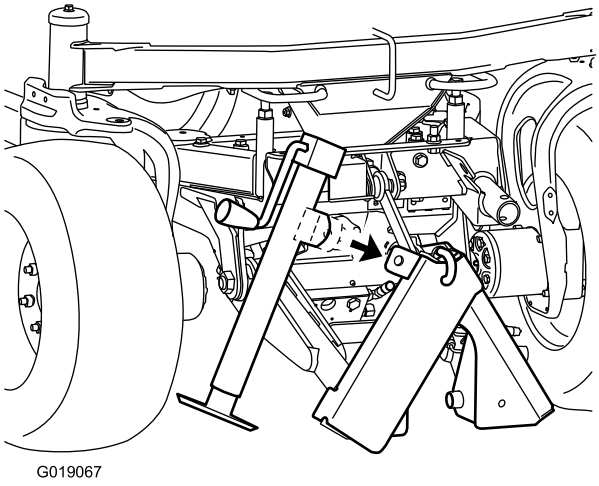

Kuva 7

Quick Attach System -pikakiinnitysjärjestelmän kanssa

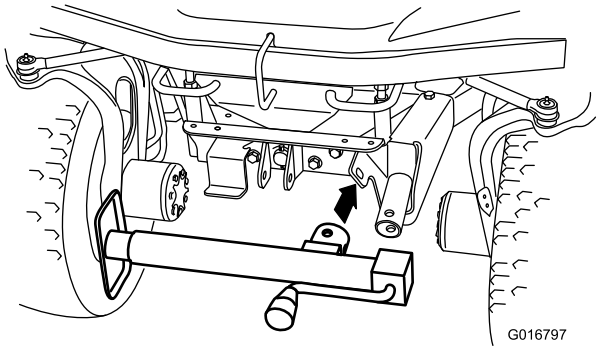

Kuva 8

Ilman Quick Attach System -pikakiinnitysjärjestelmää

2. Aseta kiinnitystappi (ei kuvassa) tunkin navassa olevan sivuaukon ja kielekkeen aukon läpi ja kiinnitä tunkki jousilaitteella (Kuva 9 tai Kuva 10).

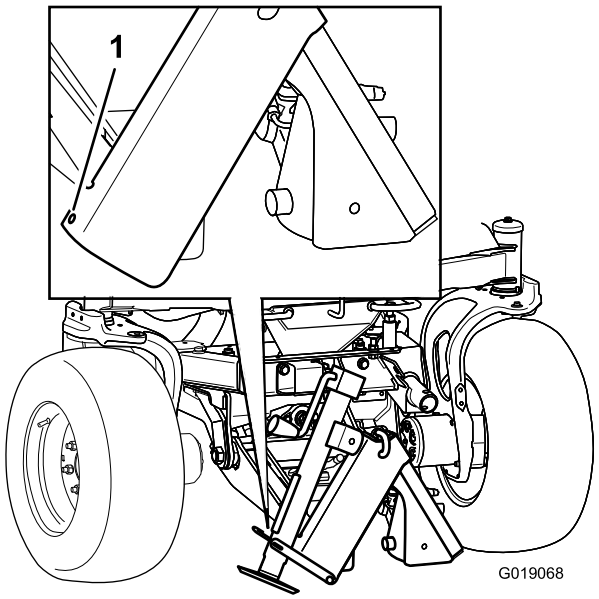

Kuva 9

Quick Attach System -pikakiinnitysjärjestelmän kanssa

1. Kiinnitä jousilaitteen pää kuvan näytettyyn kohtaan.

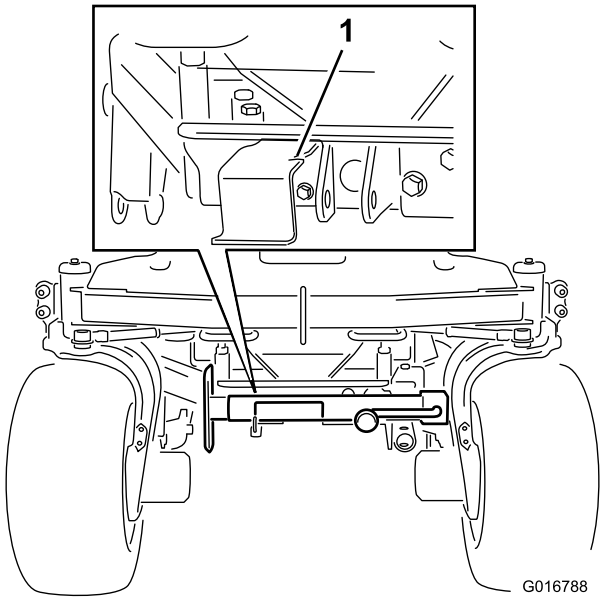

Kuva 10

Ilman Quick Attach System -pikakiinnitysjärjestelmää

1. Kiinnitä jousilaitteen pää kuvan näytettyyn kohtaan.

Huomautuksia:

Huomautuksia:



Count on it.