Form No. 3370-434 Rev B

Kit chandelle

Machine multi-usage Groundsmaster série 360

N° de modèle 30579

Instructions de montage

Sécurité

Autocollants de sécurité et d'instruction

Des autocollants de sécurité et des instructions bien visibles sont placés près de tous les endroits potentiellement dangereux. Remplacez tout autocollant endommagé ou manquant.

Votre kit contient **l'un** des autocollants suivants :

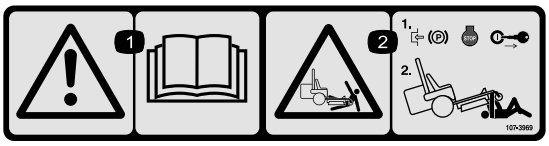

107-3969

1. Attention – lisez le *Manuel de l'utilisateur*.
2. Risque d'écrasement par la machine – serrez le frein de stationnement, arrêtez le moteur et enlevez la clé de contact avant de travailler sous la machine.

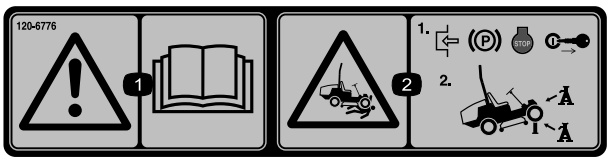

120-6776

1. Attention – lisez le *manuel de l'utilisateur*.
2. Risque d'écrasement par la machine – serrez le frein de stationnement, arrêtez le moteur et enlevez la clé de contact avant de travailler sous la machine. Utilisez toujours des chandelles.

Pièces détachées

Reportez-vous au tableau ci-dessous pour vérifier si toutes les pièces ont été expédiées.

Description	Qté	Utilisation
Support du cric	1	Montez le kit.
Support de rangement du cric	1	
Support de soutien du cric	1	
Cric pivotant	1	
Boulon de carrossier (1/4 x 1-1/2")	1	
Sandow (8")	1	
Rondelle plate	1	
Écrou hex. à embase	1	
Boulon à collerette à tête hexagonale	5	
Boulon à tête hexagonale	1	
Contre-écrou	6	

© 2012—The Toro® Company
8111 Lyndale Avenue South
Bloomington, MN 55420

Enregistrez votre produit à www.Toro.com.

CE

Traduction du texte d'origine (FR)
Imprimé aux États-Unis
Tous droits réservés

Montage du kit

Préparation de la machine

1. Garez la machine sur une surface plane et horizontale et abaissez le plateau de coupe et tout accessoire au sol.
2. Coupez le moteur, attendez l'arrêt complet de toutes les pièces mobiles, serrez le frein de stationnement et enlevez la clé de contact.

Montage du kit sur une machine dotée d'un système de fixation rapide

1. Fixez le sandow au support de rangement du cric à l'aide d'un boulon de carrossier, d'une rondelle plate et d'un écrou hex. à embase (Figure 1).

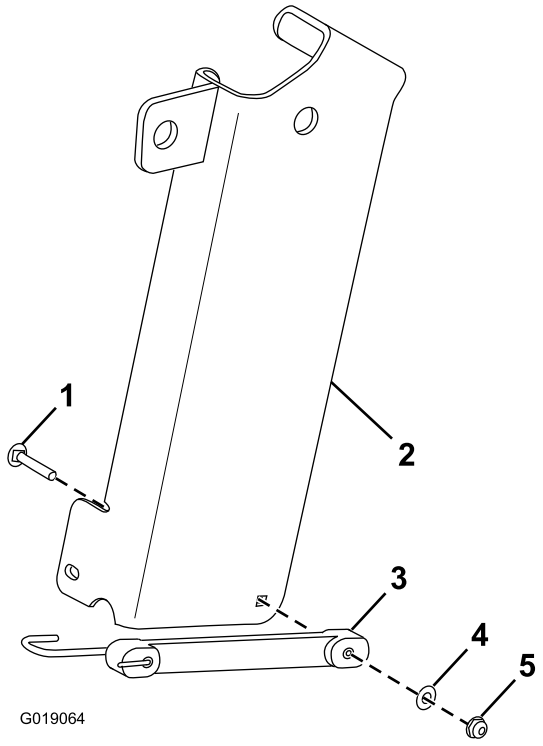

Figure 1

1. Boulon de carrosserie
2. Support de rangement du cric
3. Sandow
4. Rondelle plate
5. Écrou hex. à embase

2. Retirez la goupille du haut du support de fixation avant (Figure 2).

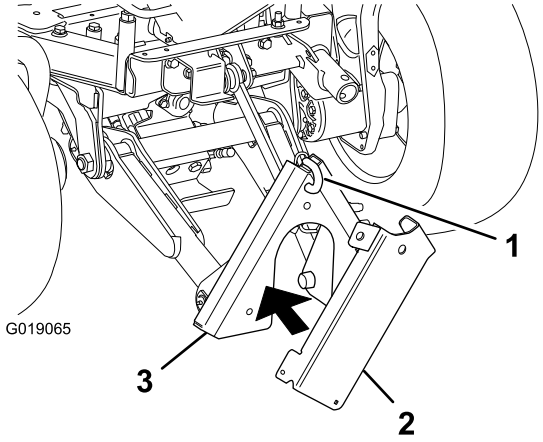

Figure 2

1. Goupille
2. Support de rangement du cric
3. Support de fixation avant

3. Maintenez le support de rangement du cric contre le support de fixation avant et fixez-le à celui-ci à l'aide de la goupille (Figure 2).
4. Montez le support du cric sur le cadre de la machine à l'aide de 3 boulons à collerette à tête hexagonale (1/2 x 1-1/2"), d'un boulon à tête hexagonale (1/2 x 4-1/2") et de 4 contre-écrous (Figure 3).

   Remarque: Il se peut que vous deviez abaisser le support de fixation avant afin de pouvoir monter le support du cric et utiliser celui-ci.

   Remarque: Retirez la visserie déjà en place dans les orifices du cadre de la machine où vous allez fixer le support du cric.

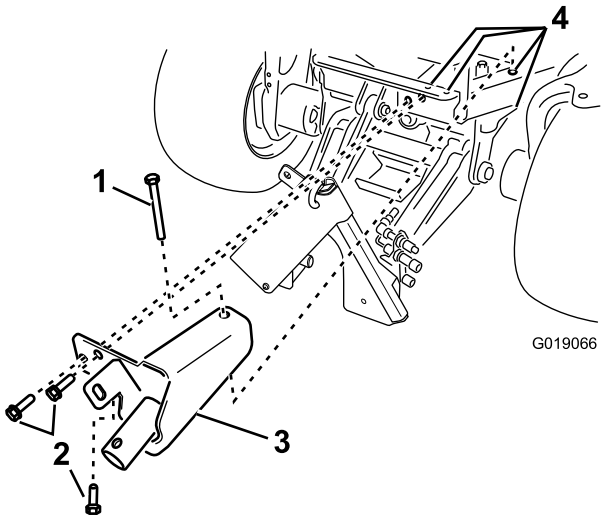

Figure 3

1. Boulon à tête hexagonale (1/2 x 4-1/2") (en place)
2. Boulon à collerette à tête hexagonale (1/2 x 1-1/2") (3)
3. Support du cric
4. Contre-écrou (4) (non représenté)

Montage du kit sur une machine sans système de fixation rapide

1. Fixez le sandow au support de soutien du cric à l'aide d'un boulon de carrossier, d'une rondelle plate et d'un écrou hex. à embase (Figure 4).

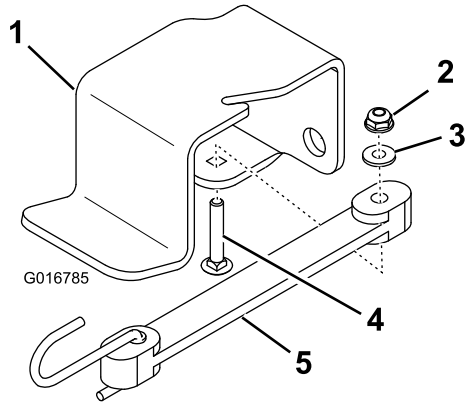

Figure 4

1. Support de soutien du cric
2. Écrou hex. à embase
3. Rondelle plate
4. Boulon de carrosserie
5. Sandow

2. Fixez le support de soutien du cric au cadre de la machine à l'aide de 2 boulons à collerette à tête hexagonale et de 2 contre-écrous (Figure 5).

   Remarque: Retirez la visserie déjà en place dans les orifices du cadre de la machine où vous allez fixer le support de soutien du cric et le support du cric.

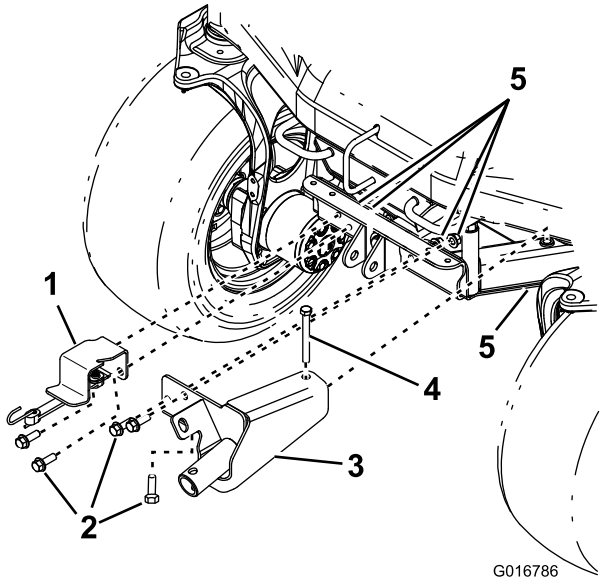

Figure 5

1. Support de soutien du cric
2. Boulon à collerette à tête hexagonale (1/2 x 1-1/2") (4)
3. Support du cric
4. Boulon à tête hexagonale (1/2 x 4-1/2")
5. Contre-écrou (5)

3. Montez le support du cric sur le cadre de la machine à l'aide de 3 boulons à collerette à tête hexagonale (1/2 x 1-1/2"), d'un boulon à tête hexagonale (1/2 x 4-1/2") et de 4 contre-écrous (Figure 5).

   Remarque: Retirez la visserie déjà en place dans les orifices du cadre de la machine où vous allez fixer le support du cric.

Utilisation

1. Retirez le cric du support de rangement (si la machine est dotée d'un système de fixation rapide) ou du support de soutien d (s'il n'y a pas de système de fixation rapide).
2. Montez le moyeu du cric sur celui du support du cric (Figure 6).

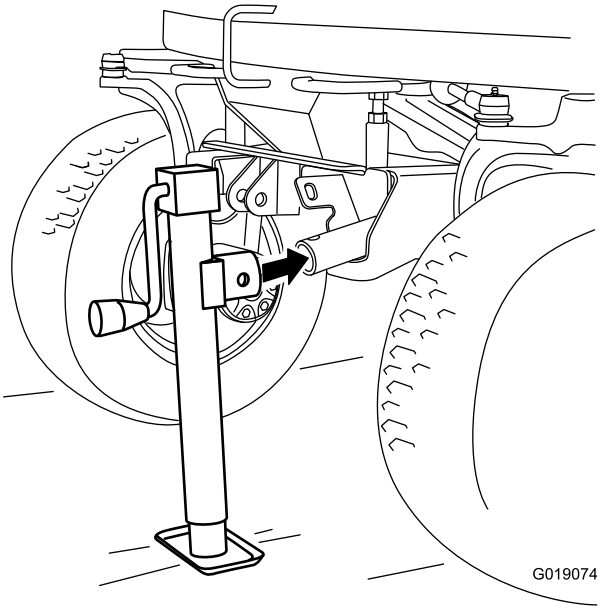

Figure 6

3. Insérez la goupille à chaînette (non représentée) dans l'orifice supérieur du moyeu du cric et dans celui du moyeu du support du cric.
4. Tournez la manivelle du cric pour élever ou abaisser la machine.

Remarque: Il se peut que vous deviez abaisser le support de fixation avant (sur une machine dotée du système de fixation rapide) afin de pouvoir monter le support du cric et utiliser celui-ci.

Important: Utilisez toujours des chandelles avec le cric.

Remisage

1. Accrochez le moyeu du cric à la languette du support de rangement du cric (Figure 7) ou à la languette du support du cric (Figure 8).

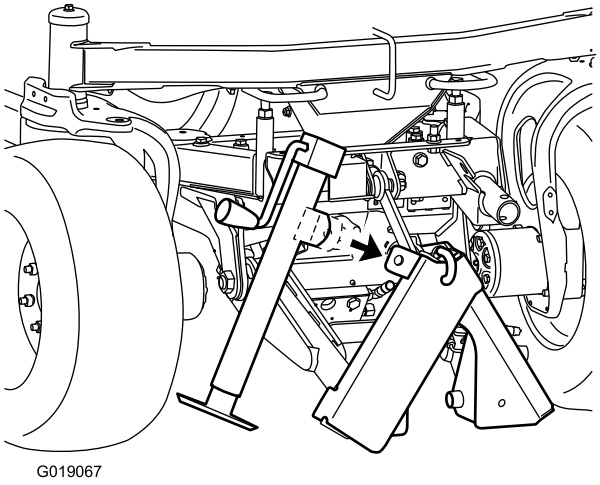

Figure 7
Avec système de fixation rapide

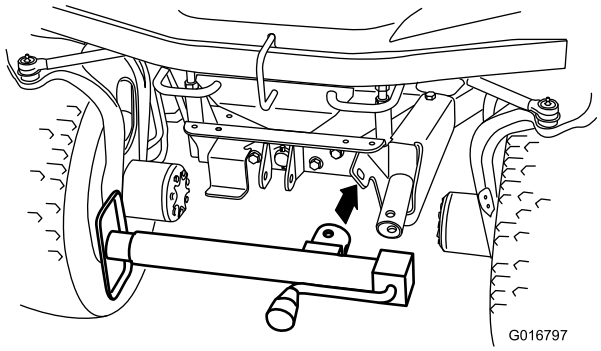

Figure 8
Sans système de fixation rapide

2. Insérez la goupille à chaînette (non représentée) dans l'orifice latéral du moyeu du cric et dans celui de la languette et fixez le cric à l'aide du sandow (Figure 9 ou Figure 10).

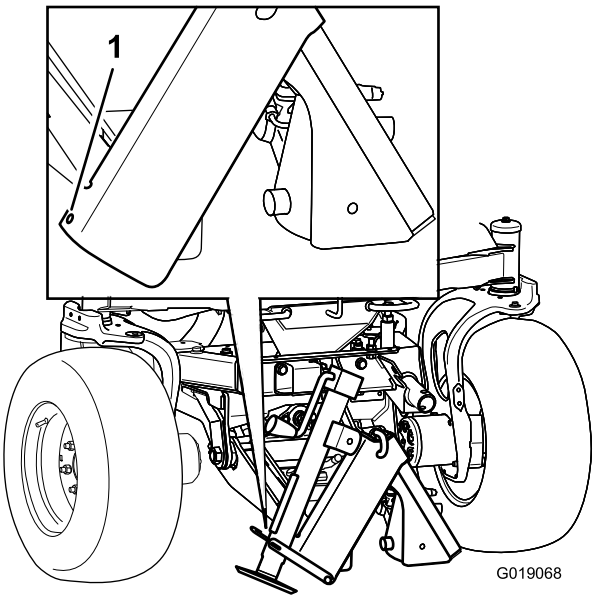

Figure 9
Avec système de fixation rapide

1. Accrochez ici l'extrémité du sandow.

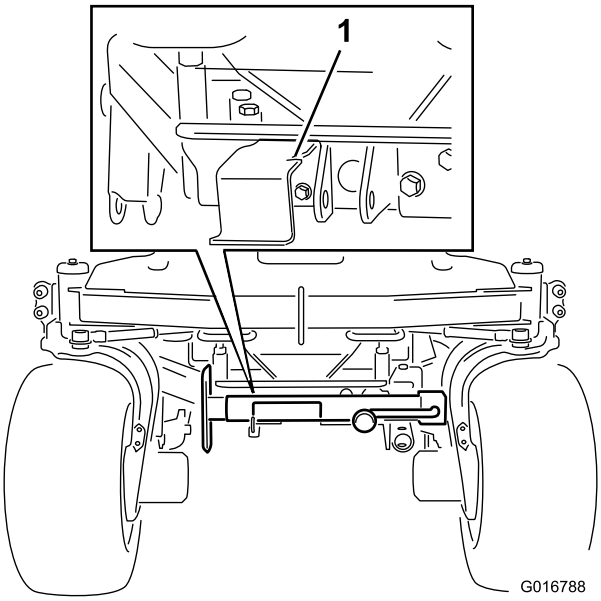

Figure 10
Sans système de fixation rapide

1. Accrochez ici l'extrémité du sandow.

Remarques:

Remarques:



Count on it.