Form No. 3370-435 Rev B

Kit cavalletto metallico

Veicolo multiuso Serie Groundsmaster 360

Nº del modello 30579

Istruzioni di installazione

Sicurezza

Adesivi di sicurezza e informativi

Gli adesivi di sicurezza e di istruzione sono chiaramente visibili, e sono affissi accanto a zone particolarmente pericolose. Sostituite gli adesivi danneggiati o smarriti.

Il kit comprenderà **uno** dei seguenti adesivi:

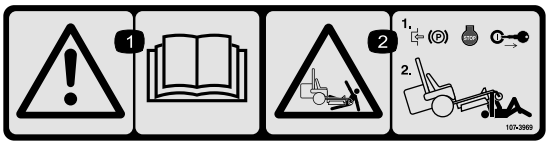

107-3969

1. Avvertenza – leggete il *Manuale dell'operatore*.
2. Pericolo di schiacciamento dal tosaerba – innestate il freno di stazionamento, spegnete il motore e togliete la chiave di accensione prima di lavorare sotto il tosaerba.

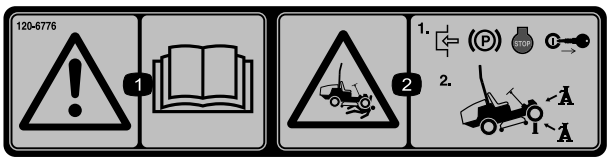

120-6776

1. Avvertenza – Leggete il *Manuale dell'operatore*.
2. Pericolo di schiacciamento dal tosaerba; innestate il freno di stazionamento, spegnete il motore e togliete la chiave di accensione prima di lavorare sotto il tosaerba. Utilizzate sempre i cavalletti metallici.

Parti sciolte

Verificate che sia stata spedita tutta la componentistica, facendo riferimento alla seguente tabella.

Descrizione	Qté	Uso
Staffa del cavalletto	1	Montate il kit.
Staffa di stoccaggio del cavalletto	1	
Staffa di supporto del cavalletto	1	
Cavalletto a snodo	1	
Bullone a testa tonda (1/4 x 1-1/2 poll.)	1	
Corda elastica (8 poll.)	1	
Rondella piana	1	
Dado esagonale flangiato	1	
Bullone flangiato a testa esagonale	5	
Bullone a testa esagonale	1	
Dado di bloccaggio	6	

© 2012—The Toro® Company
8111 Lyndale Avenue South
Bloomington, MN 55420

Registrate il vostro prodotto presso www.Toro.com.

CE

Traduzione dell'originale (IT)
Stampato negli USA
Tutti i diritti sono riservati

Montaggio del kit

Preparazione della macchina

1. Parcheggiate la macchina su una superficie pianeggiante e abbassate il piatto di taglio e tutti gli accessori a terra.
2. Spegnete il motore, attendete l'arresto delle parti mobili, inserite il freno di stazionamento e rimuovete la chiave dall'interruttore di accensione.

Installazione del kit sulla macchina con sistema di attacco rapido

1. Fissate la corda elastica alla staffa di stoccaggio del cavalletto con un bullone a testa tonda, una rondella piana e un dado flangiato esagonale (Figura 1).

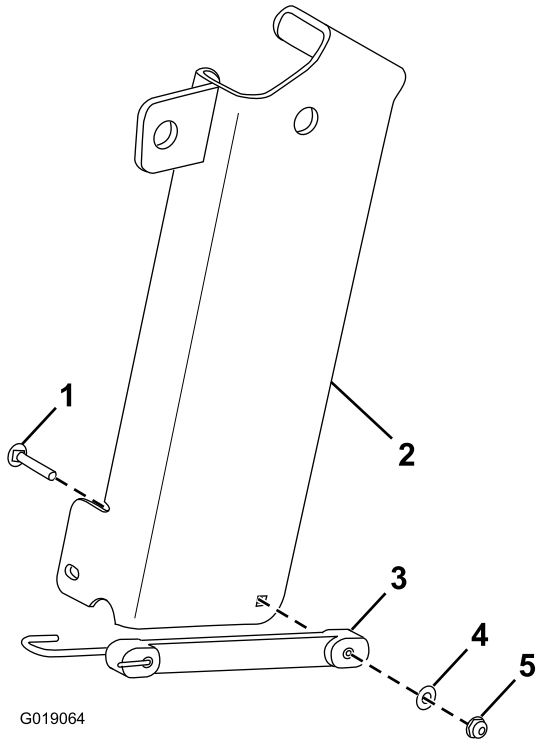

Figura 1

1. Bullone a testa tonda
2. Staffa di stoccaggio del cavalletto
3. Corda elastica
4. Rondella piana
5. Dado flangiato esagonale

2. Estraete il perno sulla parte superiore della staffa di attacco anteriore (Figura 2).

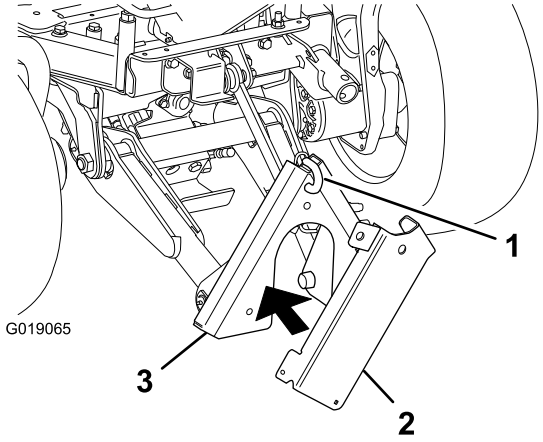

Figura 2

1. Perno
2. Staffa di stoccaggio del cavalletto
3. Staffa di attacco anteriore

3. Posizionate la staffa di stoccaggio del cavalletto sulla staffa di attacco anteriore e fissate la prima alla seconda con il perno (Figura 2).
4. Installate la staffa del cavalletto al telaio della macchina con 3 bulloni flangiati a testa esagonale (1/2 x 1-1/2 poll.), un bullone a testa esagonale (1/2 x 4-1/2 poll.) e 4 dadi di bloccaggio (Figura 3).

   Nota: Può essere necessario abbassare la staffa di attacco anteriore per consentire il gioco necessario a installare la staffa del cavalletto e utilizzare il cavalletto stesso.

   Nota: Rimuovete la bulloneria esistente dai fori nel telaio della macchina dove si fissa la staffa del cavalletto.

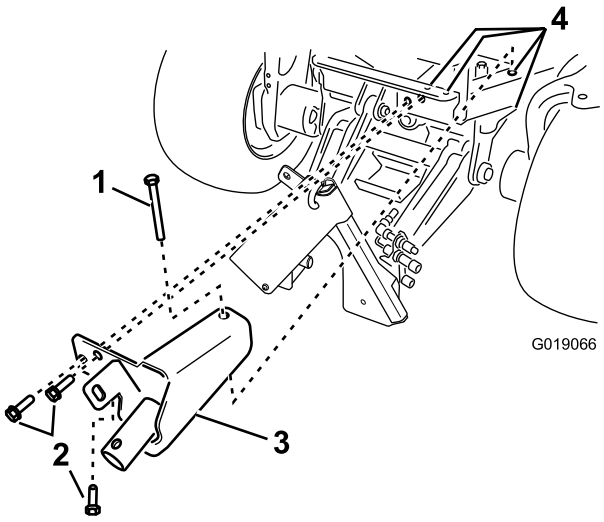

Figura 3

1. Bullone a testa esagonale (1/2 x 4-1/2 poll.) (esistente)
2. Bullone flangiato a testa esagonale (1/2 x 1-1/2 poll.) (3)
3. Staffa del cavalletto
4. Dado di bloccaggio (4) (non in figura)

Installazione del kit sulla macchina senza sistema di attacco rapido

1. Fissate la corda elastica alla staffa di supporto del cavalletto con un bullone a testa tonda, una rondella piana e un dado flangiato esagonale (Figura 4).

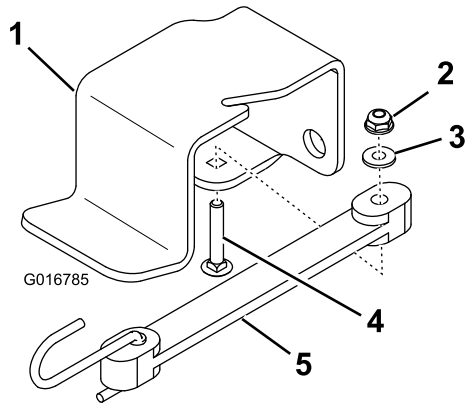

Figura 4

1. Staffa di supporto del cavalletto
2. Dado flangiato esagonale
3. Rondella piana
4. Bullone a testa tonda
5. Corda elastica

2. Fissate la staffa di supporto del cavalletto al telaio della macchina con 2 bulloni flangiati a testa esagonale e 2 dadi di bloccaggio (Figura 5).

   Nota: Rimuovete la bulloneria esistente dai fori nel telaio della macchina dove si fissano la staffa di supporto del cavalletto e la staffa del cavalletto.

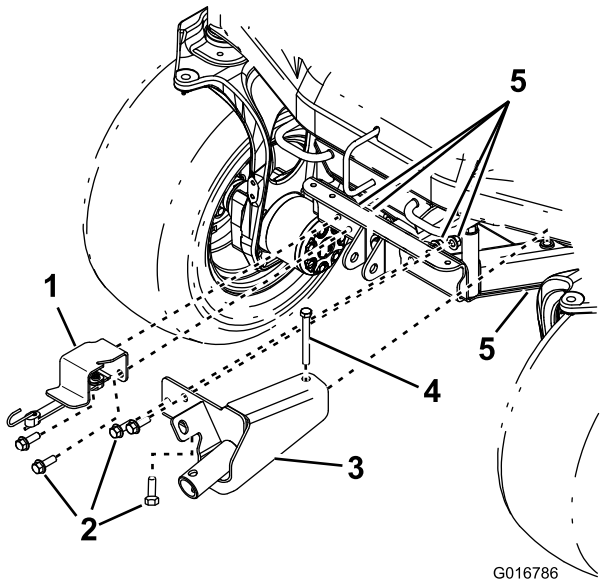

Figura 5

1. Staffa di supporto del cavalletto
2. Bullone flangiato a testa esagonale (1/2 x 1-1/2 poll.) (4)
3. Staffa del cavalletto
4. Bullone a testa esagonale (1/2 x 4-1/2 poll.)
5. Dado di bloccaggio (5)

3. Installate la staffa del cavalletto al telaio della macchina con 3 bulloni flangiati a testa esagonale (1/2 x 1-1/2 poll.), un bullone a testa esagonale (1/2 x 4-1/2 poll.) e 4 dadi di bloccaggio (Figura 5).

   Nota: Rimuovete la bulloneria esistente dai fori nel telaio della macchina dove si fissa la staffa del cavalletto.

Funzionamento

1. Rimuovete il cavalletto dalla staffa di stoccaggio del cavalletto (su una macchina con sistema di attacco rapido) o dalla staffa di supporto del cavalletto (su una macchina senza sistema di attacco rapido).
2. Installate il mozzo del cavalletto su quello della staffa del cavalletto stesso (Figura 6).

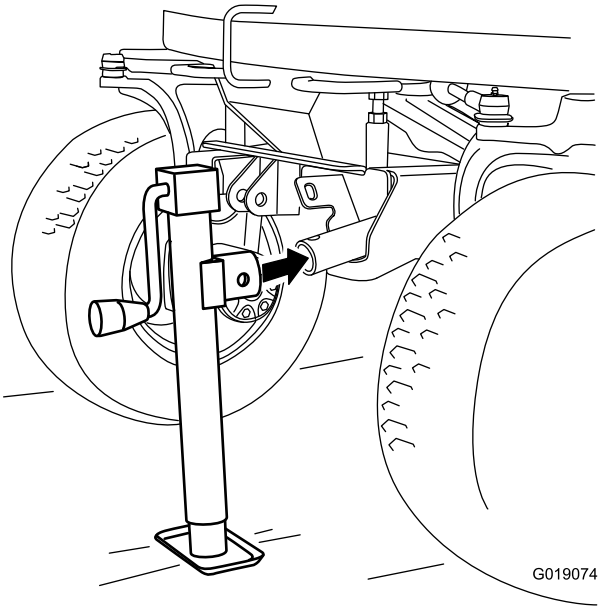

Figura 6

3. Inserite il perno vincolato (non in figura) attraverso il foro superiore del mozzo del cavalletto e il foro nel mozzo della staffa del cavalletto stesso.
4. Ruotate la manovella sul cavalletto per sollevare o abbassare la macchina.

Nota: Può essere necessario abbassare la staffa di attacco anteriore (su una macchina con sistema di attacco anteriore) per consentire il gioco necessario a installare la staffa del cavalletto e azionare il cavalletto stesso.

Importante: Utilizzate sempre i cavalletti metallici.

Rimessaggio

1. Agganciate il mozzo del cavalletto sull'aletta della staffa di stoccaggio del cavalletto stesso (Figura 7) o sull'aletta della staffa del cavalletto (Figura 8).

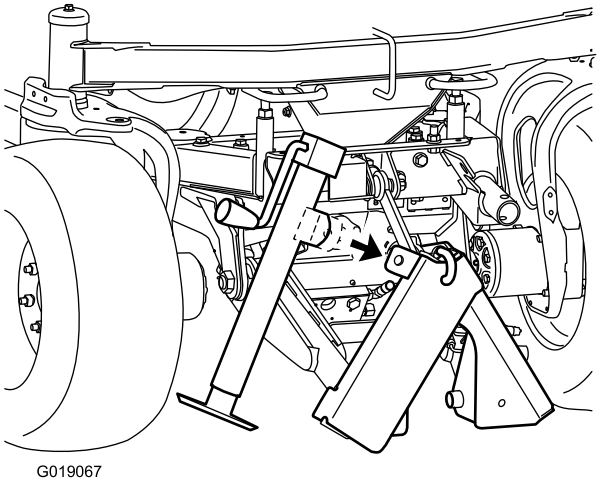

Figura 7
Con sistema di attacco rapido

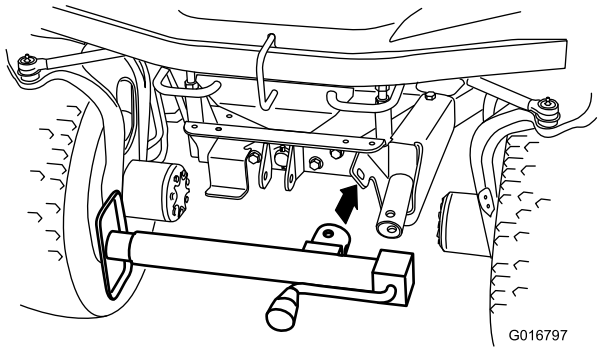

Figura 8
Senza sistema di attacco rapido

2. Inserite il perno vincolato (non in figura) attraverso il foro laterale del mozzo del cavalletto e il foro nell'aletta, quindi fissate il cavalletto con la corda elastica (Figura 9 o Figura 10).

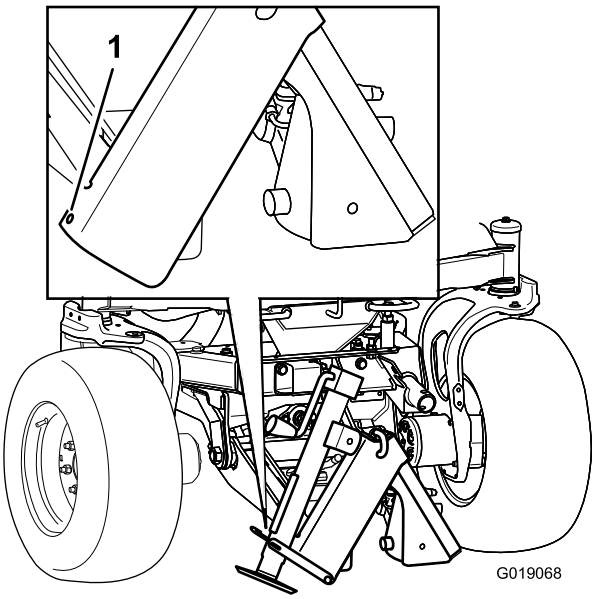

Figura 9

Con sistema di attacco rapido

1. Agganciate qui l'estremità della corda elastica.

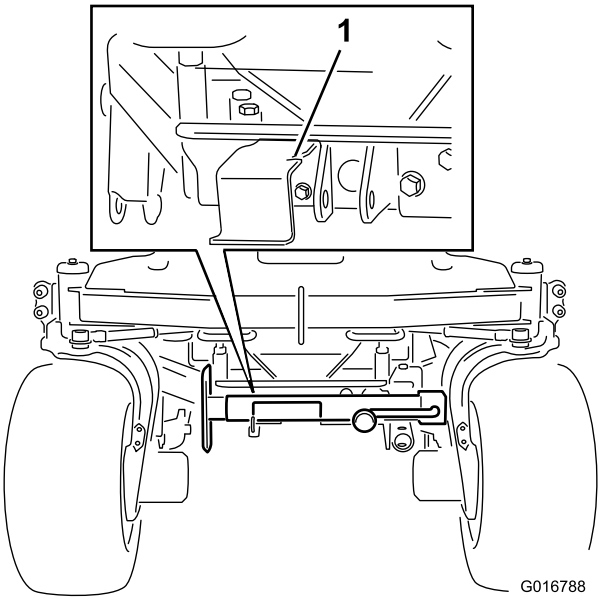

Figura 10

Senza sistema di attacco rapido

1. Agganciate qui l'estremità della corda elastica.

Note:

Note:



Count on it.