Form No. 3370-437 Rev B

Kriksteunset

Groundsmaster® 360-serie multifunctioneel voertuig

Modelnr.: 30579

Installatie-instructies

Veiligheid

Veiligheids- en instructiestickers

Veiligheidsstickers en veiligheidsinstructies zijn gemakkelijk zichtbaar voor de bestuurder en bevinden zich bij plaatsen waar gevaar kan ontstaan. Vervang alle beschadigde of verdwenen stickers.

In de set bevindt zich **één** van de volgende stickers:

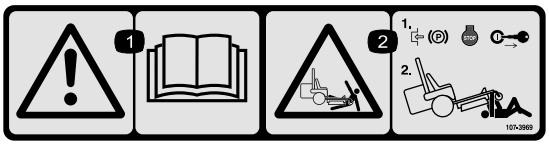

107-3969

1. Waarschuwing – Lees de *Gebruikershandleiding*.
2. Ledematen kunnen bekneld raken, maaimachine – Stel de parkeerrem in werking, zet de motor af en verwijder het sleuteltje uit het contact voordat u werkzaamheden onder de maaimachine gaat verrichten.

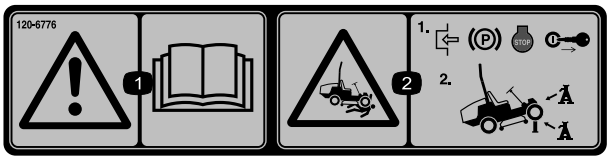

120-6776

1. Waarschuwing – Lees de *Gebruikershandleiding*.
2. Ledematen kunnen bekneld raken, maaimachine – Stel de parkeerrem in werking, zet de motor af en verwijder het sleuteltje uit het contact voordat u werkzaamheden onder de maaimachine gaat verrichten. Gebruik altijd kriksteunen.

Losse onderdelen

Gebruik onderstaande lijst om te controleren of alle onderdelen zijn geleverd.

Omschrijving	Hoeveelheid	Gebruik
Krikbeugel	1	Monteer de set
Opslagbeugel voor krik	1	
Steunbeugel voor krik	1	
Zwenkkrik	1	
Slotbout (1/4 x 1-1/2 inch)	1	
Verende kabel (20 cm)	1	
Platte ring	1	
Zeskantige flensmoer	1	
Zeskantige flenskopbout	5	
Zeskantbout	1	
Borgmoer	6	

© 2012—The Toro® Company
8111 Lyndale Avenue South
Bloomington, MN 55420

Registreer uw product op www.Toro.com.

CE

Vertaling van de oorspronkelijke tekst (NL)
Gedrukt in de VS
Alle rechten voorbehouden

De set monteren

De machine gebruiksklaar maken

1. Parkeer de machine op een horizontaal oppervlak en laat het maaidek en eventuele werktuigen neer op de grond.
2. Stop de motor, wacht tot alle bewegende delen stilstaan, stel de parkeerrem in werking en verwijder de contactsleutel.

De set op een machine monteren met behulp van een snelkoppelsysteem

1. Bevestig de verende kabel aan de opslagbeugel voor de krik met een slotbout, een platte ring en een zeskantige flensmoer (Figuur 1).

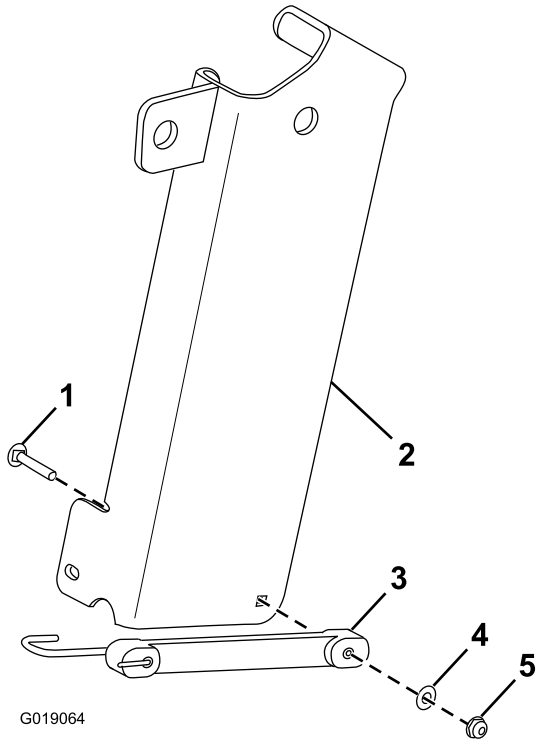

Figuur 1

1. Slotbout
2. Opslagbeugel voor krik
3. Verende kabel
4. Platte ring
5. Zeskantige flensmoer

2. Trek de pen aan de bovenkant van de voorste bevestigingsbeugel eruit (Figuur 2).

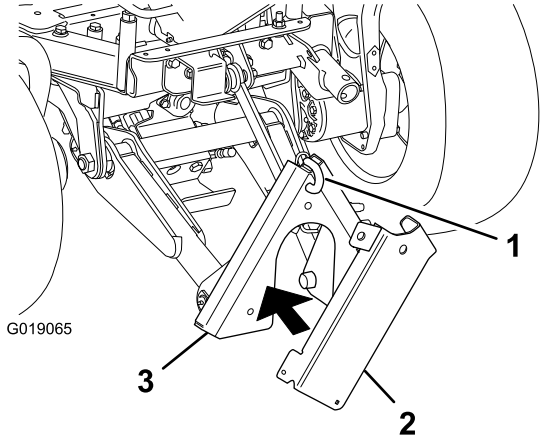

Figuur 2

1. Pen
2. Opslagbeugel voor krik
3. Voorste bevestigingsbeugel

3. Houd de opslagbeugel voor de krik tegen de voorste bevestigingsbeugel en bevestig de opslagbeugel met de pen aan de bevestigingsbeugel (Figuur 2).
4. Monteer de krikbeugel aan het frame van de machine met behulp van 3 zeskantige flenskopbouten (1/2 x 1-1/2 inch), een zeskantbout (1/2 x 4-1/2 inch) en 4 borgmoeren (Figuur 3).

   Opmerking: U moet mogelijk de voorste bevestigingsbeugel omlaag brengen zodat er genoeg ruimte ontstaat om de krikbeugel te monteren en de krik te gebruiken.

   Opmerking: Verwijder de aanwezige hardware uit de openingen in het frame van de machine waar u de krikbeugel wilt monteren.

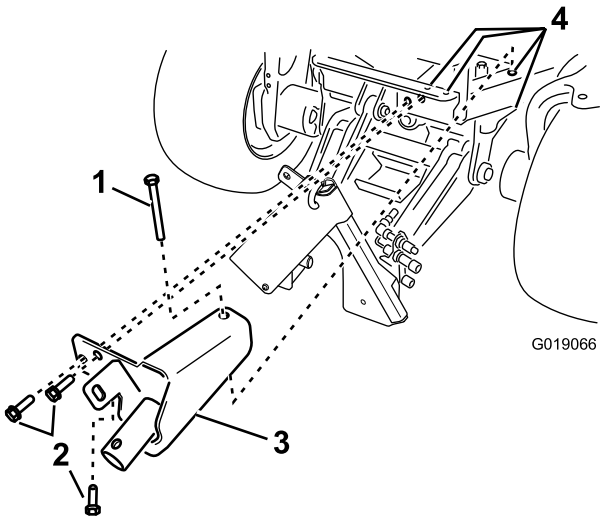

Figuur 3

1. Aanwezige zeskantbout (1/2 x 4-1/2 inch)
2. 3 zeskantige flenskopbouten (1/2 x 1-1/2 inch)
3. Krikbeugel
4. 4 borgmoeren (niet afgebeeld)

De set op een machine monteren zonder snelkoppelsysteem

1. Bevestig de verende kabel aan de steunbeugel voor de krik met een slotbout, een platte ring en een zeskantige flensmoer (Figuur 4).

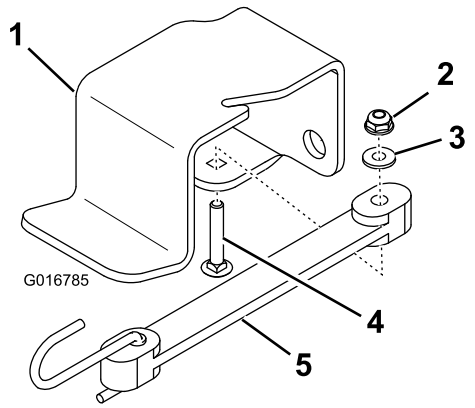

Figuur 4

1. Steunbeugel voor krik
2. Zeskantige flensmoer
3. Platte ring
4. Slotbout
5. Verende kabel

2. Bevestig de steunbeugel voor de krik aan het frame van de machine met 2 zeskantige flenskopbouten en 2 borgmoeren (Figuur 5).

   Opmerking: Verwijder de aanwezige hardware uit de openingen in het frame van de machine waar u de steunbeugel voor de krik en de krikbeugel wilt monteren.

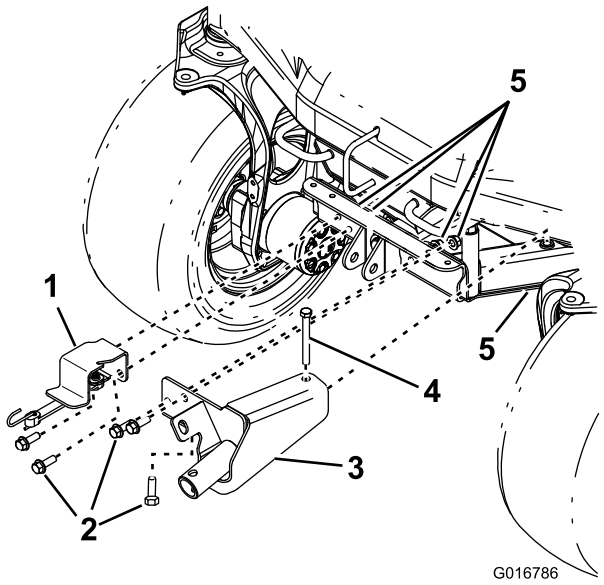

Figuur 5

1. Steunbeugel voor krik
2. 4 zeskantige flenskopbouten (1/2 x 1-1/2 inch)
3. Krikbeugel
4. Zeskantbout (1/2 x 4-1/2 inch)
5. 5 borgmoeren

3. Monteer de krikbeugel aan het frame van de machine met behulp van 3 zeskantige flenskopbouten (1/2 x 1-1/2 inch), een zeskantbout (1/2 x 4-1/2 inch) en 4 borgmoeren (Figuur 5).

   Opmerking: Verwijder de aanwezige hardware uit de openingen in het frame van de machine waar u de krikbeugel wilt monteren.

Gebruiksaanwijzing

1. Verwijder de krik uit de opslagbeugel (op een machine met een snelkoppelsysteem) of uit de steunbeugel (op een machine zonder snelkoppelsysteem).
2. Monteer de naaf van de krik over de naaf van de krikbeugel (Figuur 6).

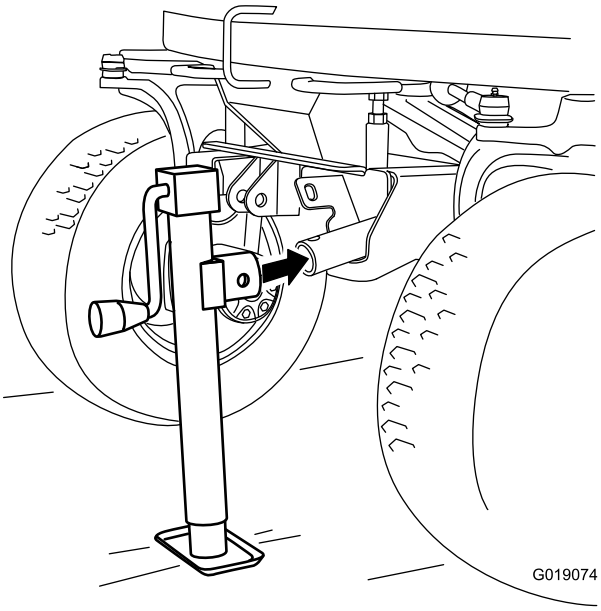

Figuur 6

3. Steek de bevestigde pen (niet afgebeeld) door de bovenste opening van de kriknaaf en de opening in de naaf van de kriksteun.
4. Draai aan de krukas van de krik om de machine omhoog of omlaag te brengen.

Opmerking: U moet mogelijk de voorste bevestigingsbeugel omlaag brengen (op een machine met een snelkoppelsysteem) zodat er genoeg ruimte ontstaat om de krikbeugel te monteren en de krik te bedienen.

Belangrijk: Gebruik altijd kriksteunen in combinatie met de krik.

Stalling

1. Haak de naaf van de krik aan de lip van de opslagbeugel voor de krik (Figuur 7) of aan de lip van de krikbeugel (Figuur 8).

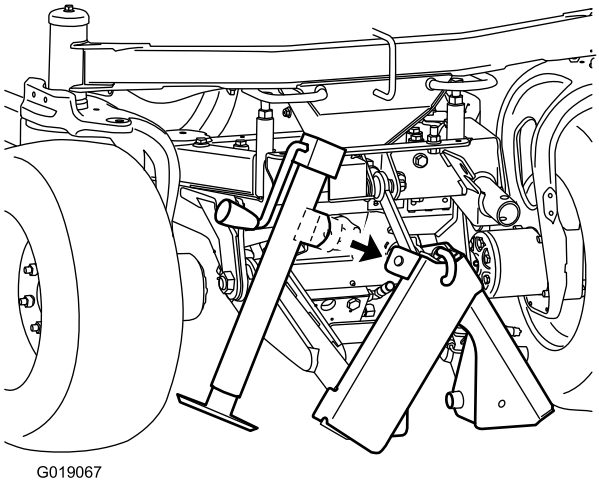

Figuur 7
Met snelkoppelsysteem

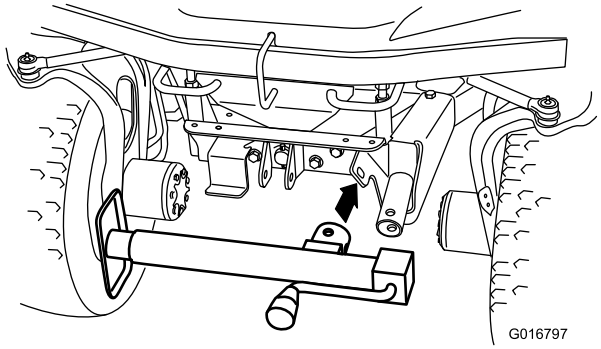

Figuur 8
Zonder snelkoppelsysteem

2. Steek de bevestigde pen (niet afgebeeld) door de opening aan de zijkant van de kriknaaf en de opening in de lip. Bevestig de krik met de verende kabel (Figuur 9 of Figuur 10).

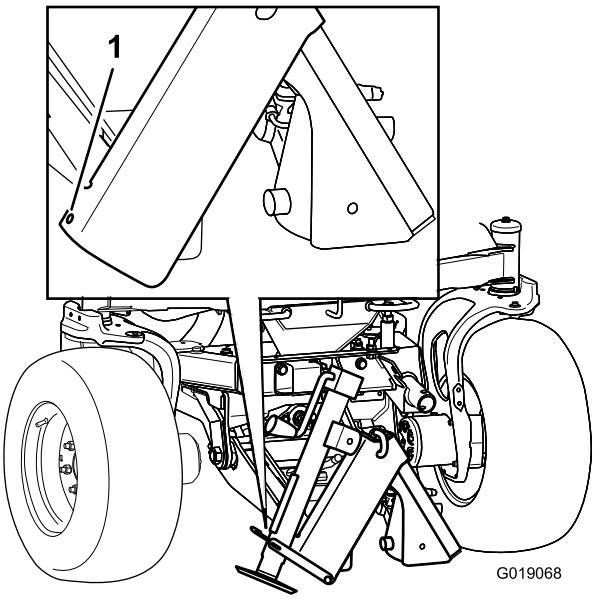

Figuur 9
Met snelkoppelsysteem

1. Haak het uiteinde van de verende kabel hierin.

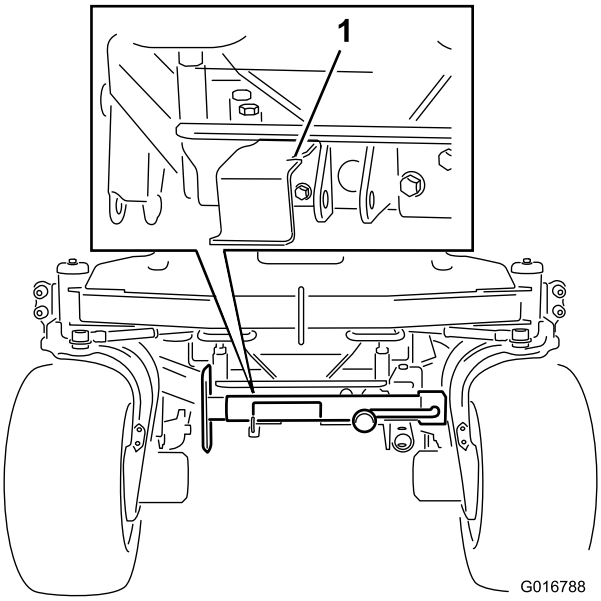

Figuur 10
Zonder snelkoppelsysteem

1. Haak het uiteinde van de verende kabel hierin.

Opmerkingen:

Opmerkingen:



Count on it.