Form No. 3370-438 Rev B

Jekkstøttesett

Universalmaskin i Groundsmaster® 360-serien

Modellnr. 30579

Installasjonsveiledning

Sikkerhet

Sikkerhets- og instruksjonsmerker

Sikkerhetsmerker og instruksjoner er lett synlige for føreren og er plassert i nærheten av alle områder som representerer en potensiell fare. Bytt ut alle merker som er ødelagte eller mangler.

Settet ditt vil inneholde **ett** av de følgende merkene:

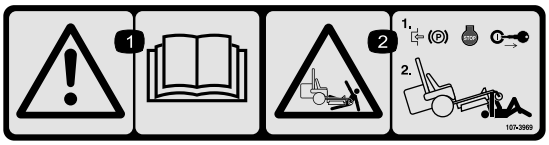

107-3969

1. Advarsel – les *Brukerhåndboken*.
2. Klemfare, gressklipper – aktiver parkeringsbremsen, stans motoren og ta nøkkelen ut fra tenningen.

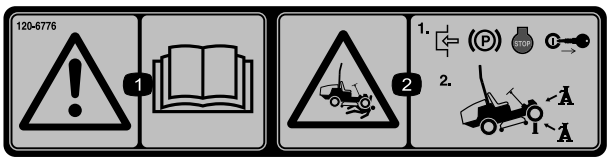

120-6776

1. Advarsel – les *Brukerhåndboken.*
2. Klemfare, gressklipper – aktiver parkeringsbremsen, stopp motoren og ta nøkkelen ut fra tenningen før arbeid under gressklipperen utføres. Bruk alltid jekkstøtter.

Løse deler

Bruk diagrammet nedenfor som en sjekkliste for å kontrollere at alle delene er sendt.

Beskrivelse	Ant.	Bruk
Jekkbrakett	1	
Jekklagringsbrakett	1	
Jekkstøttebrakett	1	
Sveivjekk	1	
Låsebolt, (1/4 x 1-1/2 tomme)	1	
Bungee (8 tommer)	1	Monter settet.
Flat skive	1	
Sekskantmutter med flens	1	
Flensskrue med sekskanthode	5	
Sekskantskrue	1	
Låsemutter	6	

© 2012—The Toro® Company
8111 Lyndale Avenue South
Bloomington, MN 55420

Registrer ditt produkt på www.Toro.com.

CE

Oversettelse av originalen (NO)
Trykt i USA
Med enerett

Montere settet

Klargjøre maskinen

1. Parker maskinen på en jevn overflate, og senk klippeenheten og eventuelt tilbehør ned på bakken.
2. Stopp motoren, vent til alle bevegelige deler stanser, aktiver parkeringsbremsen og fjern nøkkelen fra tenningsbryteren.

Montere settet på en maskin med et hurtigfestesystem

1. Fest bungee-en til jekklagringsbraketten med en låseskrue, en flat skive og en sekskantmutter med flens (Figur 1).

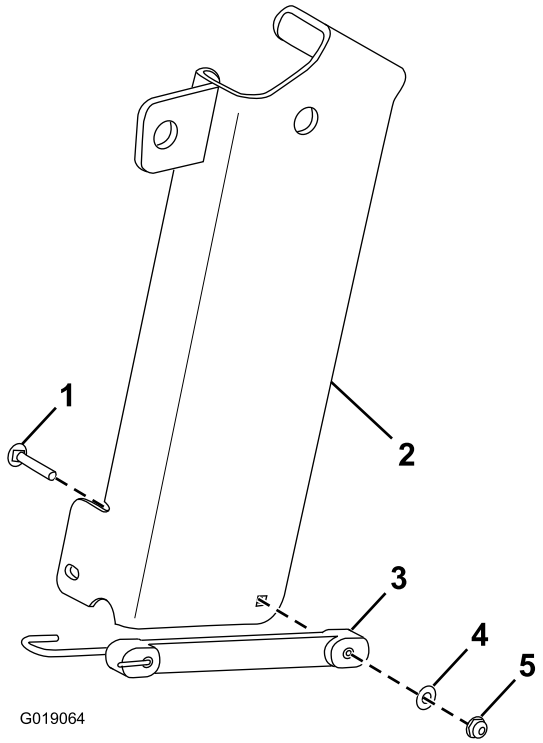

Figur 1

1. Låseskrue
2. Jekklagringsbrakett
3. Bungee
4. Flat skive
5. Sekskantmutter med flens

2. Trekk ut pinnen på toppen av den fremre festebraketten (Figur 2).

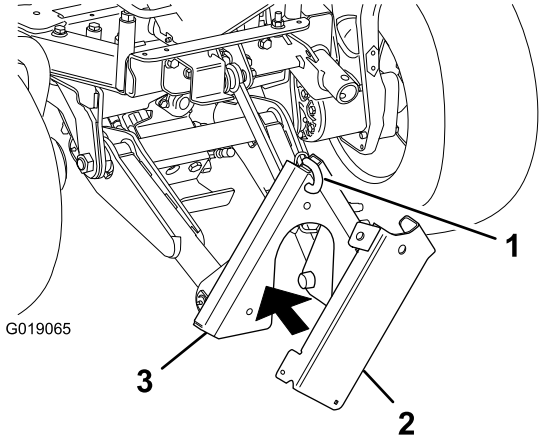

Figur 2

1. Pinne
2. Jekklagringsbrakett
3. Fremre festebrakett

3. Hold jekklagringsbraketten mot fremre festebrakett, og fest jekklagringsbraketten på den fremre festebraketten med pinnen (Figur 2).
4. Monter jekkbraketten på maskinens ramme med tre flensskruer med sekskanthode (1/2 x 1-1/2 tommer), en sekskantskrue (1/2 x 4-1/2 tommer) og fire låsemutre (Figur 3).

   Merk: Du må muligens senke fremre festebrakett for å gi nok klaring til montering av jekkbrakett og bruk av jekken.

   Merk: Fjern den nåværende maskinvaren fra hullene i maskinens ramme der du skal feste jekkbraketten.

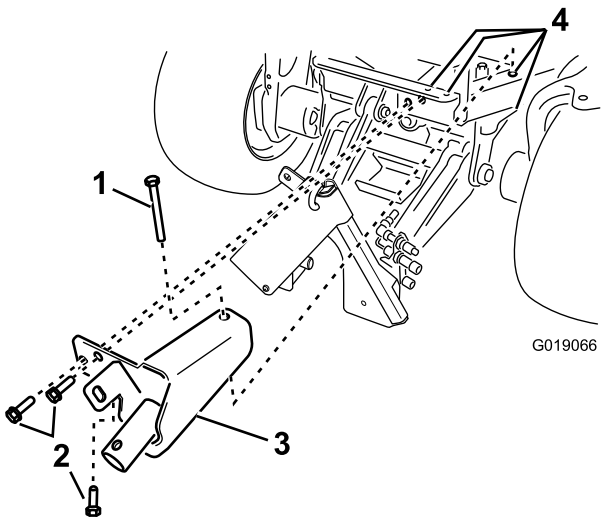

Figur 3

1. Sekskantskrue (1/2 x 4-1/2 tomme) (nåværende)
2. Flensskrue med sekskanthode (1/2 x 1-1/2 tomme) (3)
3. Jekkbrakett
4. Låsemutter (4) (ikke vist)

Montere settet på en maskin uten et hurtigfestesystem

1. Fest bungee-en til jekkstøttebraketten med en låseskrue, en flat skive og en sekskantmutter med flens (Figur 4).

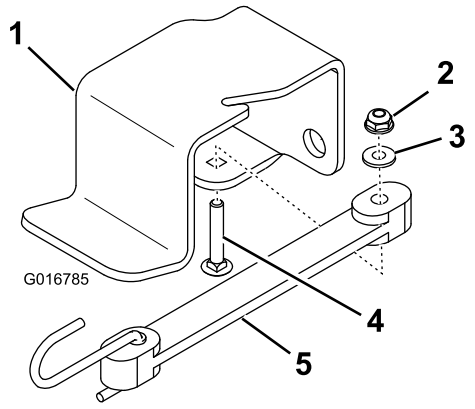

Figur 4

1. Jekkstøttebrakett
2. Sekskantmutter med flens
3. Flat skive
4. Låseskrue
5. Bungee

2. Fest jekkstøttebraketten til maskinens ramme med to flensskruer med sekskanthode og to låsemutre (Figur 5).

   Merk: Fjern den nåværende maskinvaren fra hullene i maskinens ramme der du skal feste jekkstøttebraketten og jekkbraketten.

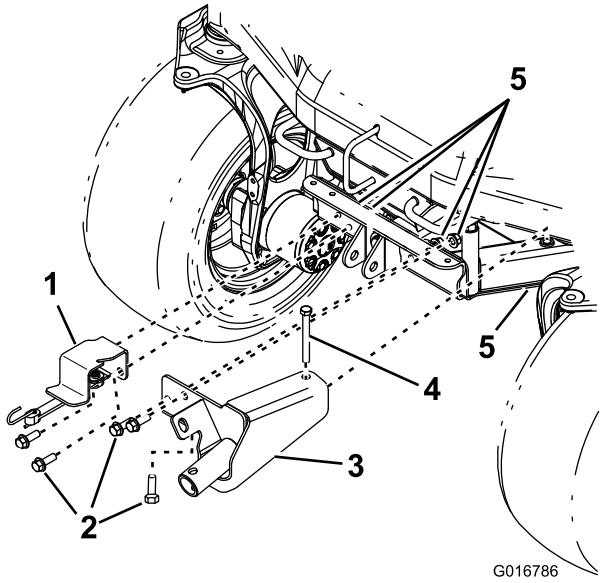

Figur 5

1. Jekkstøttebrakett
2. Flensskrue med sekskanthode (1/2 x 1-1/2 tomme) (4)
3. Jekkbrakett
4. Sekskantskrue (1/2 x 4-1/2 tomme)
5. Låsemutter (5)

3. Monter jekkbraketten på maskinens ramme med tre flensskruer med sekskanthode (1/2 x 1-1/2 tomme), en sekskantskrue (1/2 x 4-1/2 tomme) og fire låsemutre (Figur 5).

   Merk: Fjern den nåværende maskinvaren fra hullene i maskinens ramme der du skal feste jekkbraketten.

Bruk

1. Fjern jekken fra jekklagringsbraketten (på en maskin med et hurtigfestesystem) eller jekkstøttebraketten (på en maskin uten et hurtigfestesystem).
2. Monter jekknavet over jekkbrakettnavet (Figur 6).

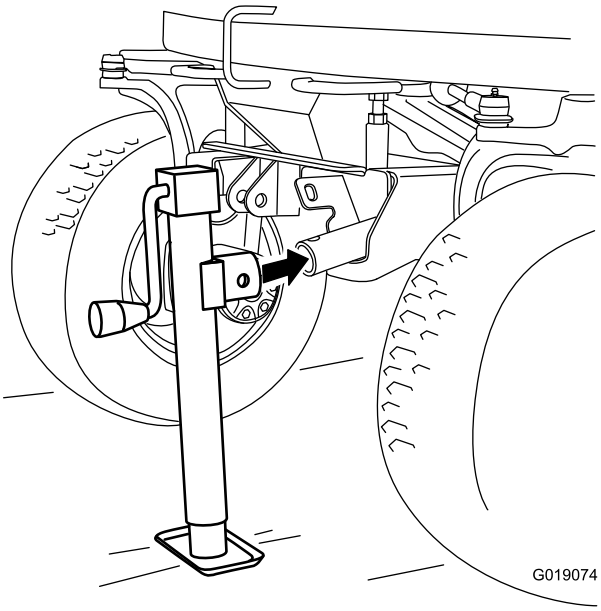

Figur 6

3. Sett inn den festede pinnen (ikke vist) gjennom hullet øverst på jekknavet og hullet i navet til jekkbraketten.
4. Vri sveiven på jekken for å heve eller senke maskinen.

Merk: Du må muligens senke fremre festebrakett (på en maskin med et hurtigfestesystem) for å gi nok klaring til montering av jekkbrakett og bruk av jekken.

Viktig: Bruk alltid jekkstøtter sammen med jekken.

Lagring

1. Fest jekknavet på tappen til jekklagringsbraketten (Figur 7) eller på tappen til jekkbraketten (Figur 8).

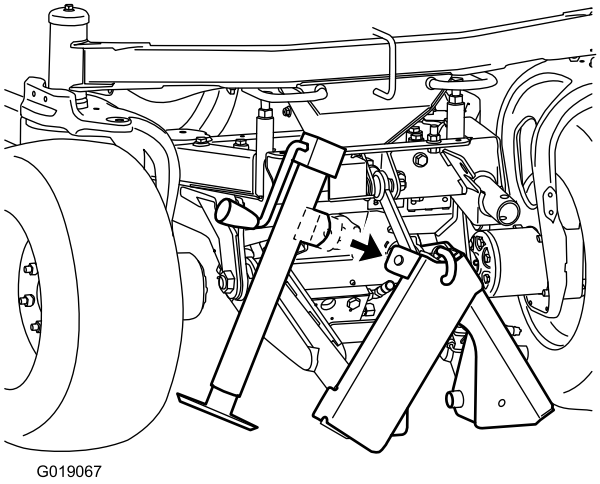

Figur 7
Med hurtigfestesystem

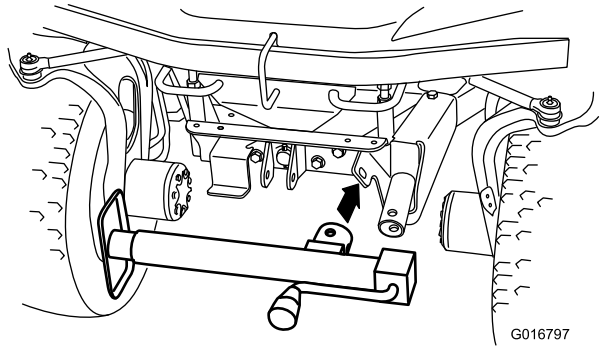

Figur 8
Uten hurtigfestesystem

2. Sett inn den festede pinnen (ikke vist) gjennom hullet øverst på jekknavet og hullet i tappen, og fest jekken med bungee-en (Figur 9 eller Figur 10).

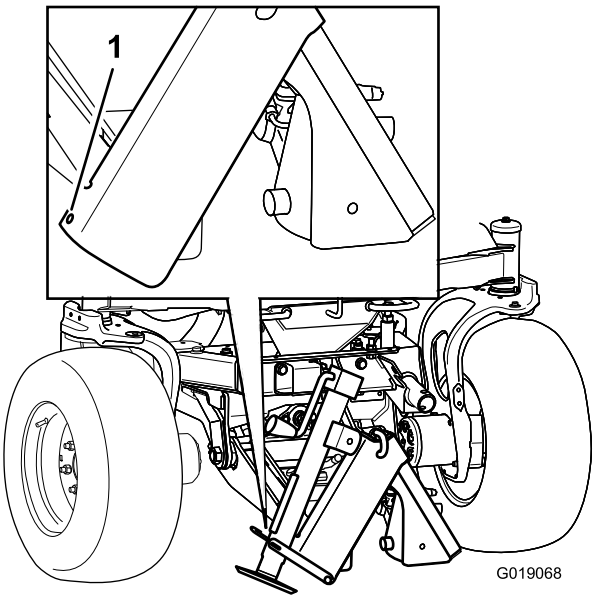

Figur 9
Med hurtigfestesystem

1. Fest bungee-enden her.

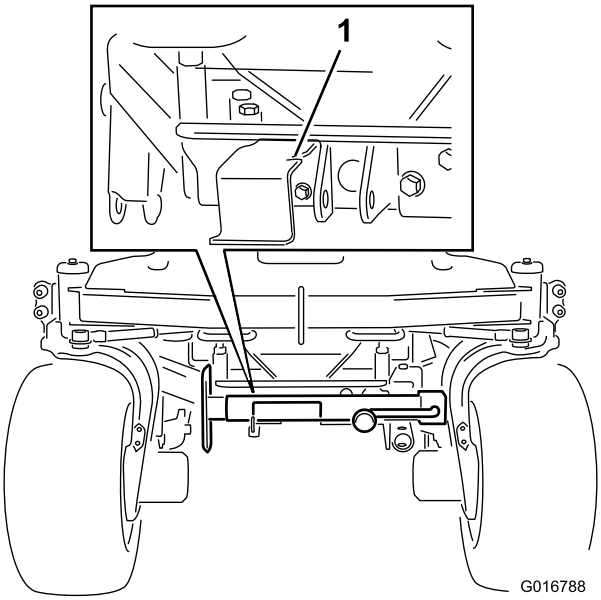

Figur 10
Uten hurtigfestesystem

1. Fest bungee-enden her.

Notat:

Notat:



Count on it.