Form No. 3370-439 Rev B

Kit de apoio do macaco

Máquina multi-funções Groundsmaster 360

Modelo nº 30579

Instruções de instalação

Segurança

Autocolantes de segurança e de instruções

Os autocolantes de segurança e de instruções são facilmente visíveis e situam-se próximo das zonas de potencial perigo. Substitua todos os autocolantes danificados ou perdidos.

O kit inclui **um** dos seguintes autocolantes:

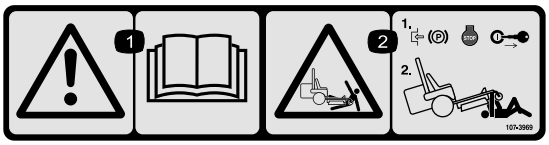

107-3969

1. Aviso – leia o *Manual do utilizador*.
2. Perigo de esmagamento, cortador – engate o travão de mão, desligue o motor e retire a chave da ignição antes de trabalhar sob a máquina.

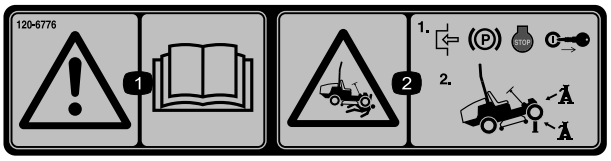

120-6776

1. Aviso – leia o *Manual do utilizador*.
2. Perigo de esmagamento, cortador; engate o travão de mão, desligue o motor e retire a chave da ignição antes de trabalhar sob a máquina. Utilize sempre apoios de macaco.

Peças soltas

Utilize a tabela abaixo para verificar se todas as peças foram enviadas.

Descrição	Quanti-dade	Utilização
Suporte do macaco	1	Instalação do kit.
Suporte de armazenamento do macaco	1	
Suporte de suspensão do macaco	1	
Macaco articulado	1	
Parafuso de carroçaria (1/4 x 1-1/2 pol.)	1	
Corda (8 pol.)	1	
Anilha plana	1	
Porca de cabeça sextavada	1	
Parafuso de cabeça sextavada flangeado	5	
Parafuso de cabeça sextavada	1	
Porca de bloqueio	6	

© 2012—The Toro® Company
8111 Lyndale Avenue South
Bloomington, MN 55420

Registe o seu produto em www.Toro.com.

CE

Tradução do original (PT)
Impresso nos E.U.A.
Todos os direitos reservados

Instalação do kit

Preparação da máquina

1. Estacione a máquina numa superfície nivelada e baixe a plataforma do cortador e qualquer acessório para o solo.
2. Desligue o motor, aguarde que todas as peças parem, engate o travão de mão e retire a chave da ignição.

Instalação do kit numa máquina com sistema de ligação rápida (Quick-Attach System)

1. Prenda uma corda ao suporte de armazenamento do macaco com um parafuso de carroçaria, anilha plana e porca flangeada sextavada (Figura 1).

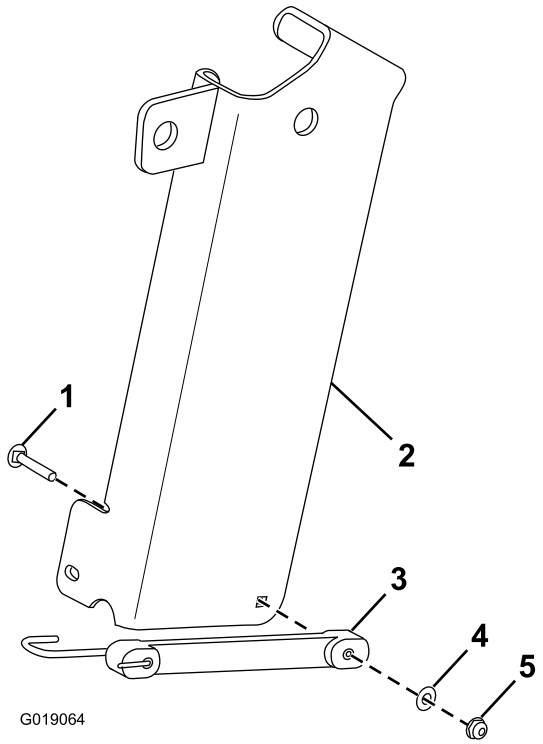

Figura 1

1. Parafuso de carroçaria
2. Suporte de armazenamento do macaco
3. Corda
4. Anilha plana
5. Porca flangeada sextavada

2. Retire o pino na parte superior do suporte do acessório frontal (Figura 2).

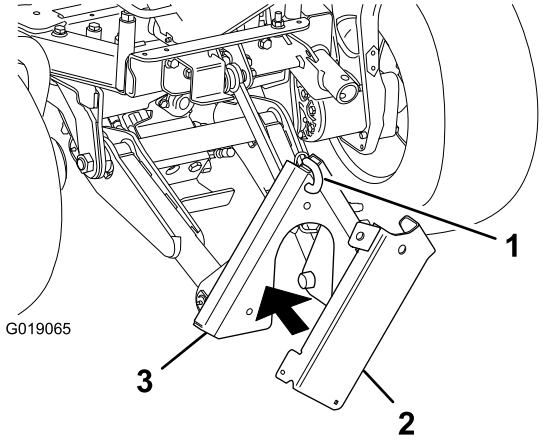

Figura 2

1. Pino
2. Suporte de armazenamento do macaco
3. Suporte do acessório frontal

3. Mantenha o suporte de armazenamento do macaco contra o suporte do acessório frontal e prenda o suporte de armazenamento ao suporte do acessório frontal com o pino (Figura 2).
4. Instale o suporte do macaco na estrutura da máquina com 3 parafusos flangeados de cabeça hexagonal (1/2 x 1-1/2 pol.), um parafusos de cabeça hexagonal (1/2 x 4-1/2 pol.) e 4 porcas de bloqueio (Figura 3).

   Nota: Pode precisar de descer o suporte do acessório frontal para haver espaço para instalar o suporte do macaco e utilizar o macaco.

   Nota: Retire o hardware existente dos furos na estrutura da máquina onde vai instalar o suporte do macaco.

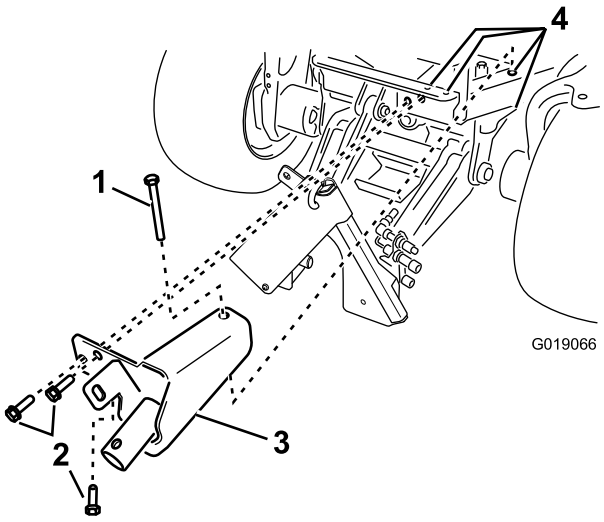

Figura 3

1. Parafuso com cabeça sextavada (1/2 x 4-1/2 polegadas) (existente)
2. Parafuso flangeado de cabeça sextavada (1/2 x 1-1/2 pol.) (3)
3. Suporte do macaco
4. Porca de bloqueio (4) (não mostrado)

Instalação do kit numa máquina sem sistema de ligação rápida (Quick-Attach System)

1. Prenda uma corda ao suporte de suspensão do macaco com um parafuso de carroçaria, anilha plana e porca flangeada sextavada (Figura 4).

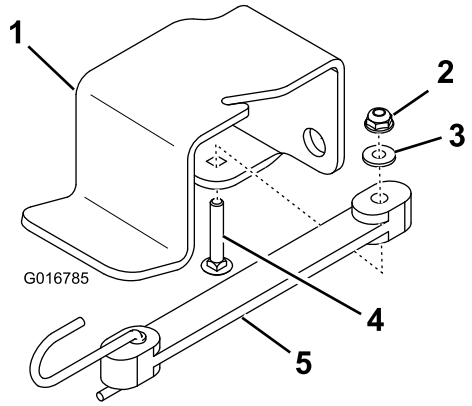

Figura 4

1. Suporte de suspensão do macaco
2. Porca flangeada sextavada
3. Anilha plana
4. Parafuso de carroçaria
5. Corda

2. Ligue o suporte de suspensão do macaco à estrutura da máquina com dois parafusos flangeados de cabeça sextavada e 2 porcas de bloqueio (Figura 5).

Nota: Retire o hardware existente dos furos na máquina onde vai instalar o suporte de suspensão do macaco e o suporte do macaco.

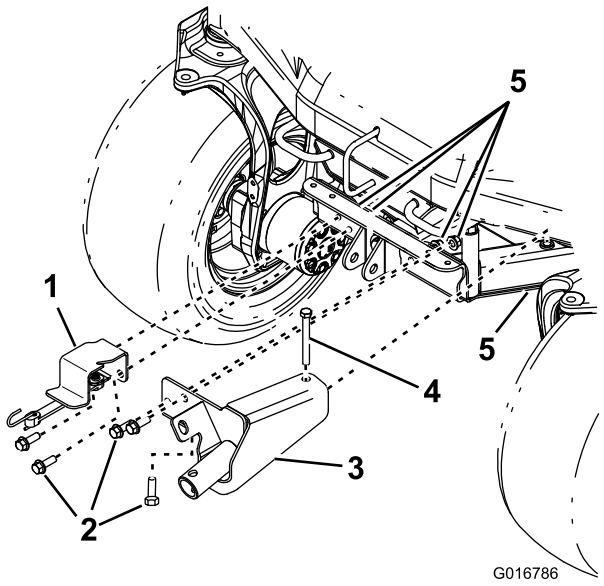

Figura 5

1. Suporte de suspensão do macaco
2. Parafuso flangeado de cabeça sextavada (1/2 x 1-1/2 pol.) (4)
3. Suporte do macaco
4. Parafuso com cabeça sextavada (1/2 x 4-1/2 pol.)
5. Porca de bloqueio (5)

3. Instale o suporte do macaco na estrutura da máquina com 3 parafusos flangeados de cabeça hexagonal (1/2 x 1-1/2 pol.), um parafusos de cabeça hexagonal (1/2 x 4-1/2 pol.) e 4 porcas de bloqueio (Figura 5).

Nota: Retire o hardware existente dos furos na estrutura da máquina onde vai instalar o suporte do macaco.

Funcionamento

1. Retire o macaco do suporte de suspensão do macaco (numa máquina com um sistema de ligação rápida) ou o suporte de suspensão do macaco (numa máquina sem um sistema de ligação rápida).
2. Instale o cubo do macaco sobre o cubo do suporte do macaco (Figura 6).

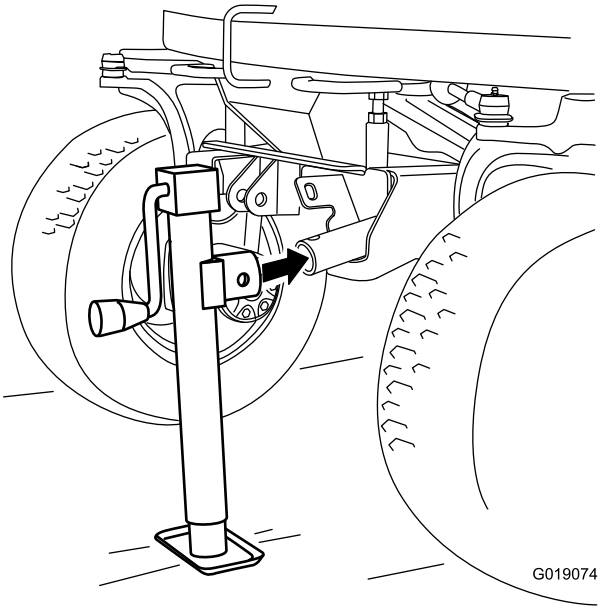

Figura 6

3. Insira o pino roscado (não mostrado) através do furo superior do cubo do macaco e furo no cubo do suporte do macaco.
4. Rode o cárter no macaco para subir ou descer a máquina.

Nota: Pode precisar de descer o suporte do acessório frontal (numa máquina com um sistema de ligação rápida) para haver espaço para instalar o suporte do macaco e operar o macaco.

Importante: Utilize sempre os apoios com o macaco.

Armazenamento

1. Prenda o cubo do macaco na patilha do suporte de armazenamento do macaco (Figura 7) ou na patilha do suporte do macaco (Figura 8).

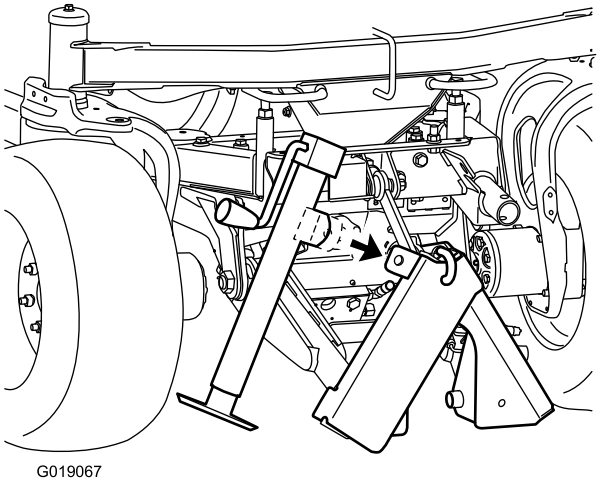

Figura 7
Com sistema de ligação rápida

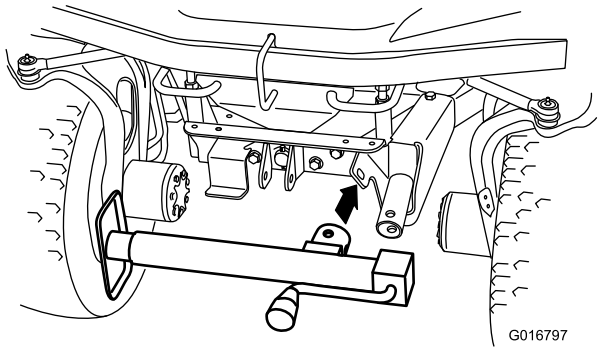

Figura 8
Sem sistema de ligação rápida

2. Insira o pino roscado (não mostrado) através do furo lateral do cubo do macaco e furo na patilha e prenda o macaco com a corda (Figura 9 ou Figura 10).

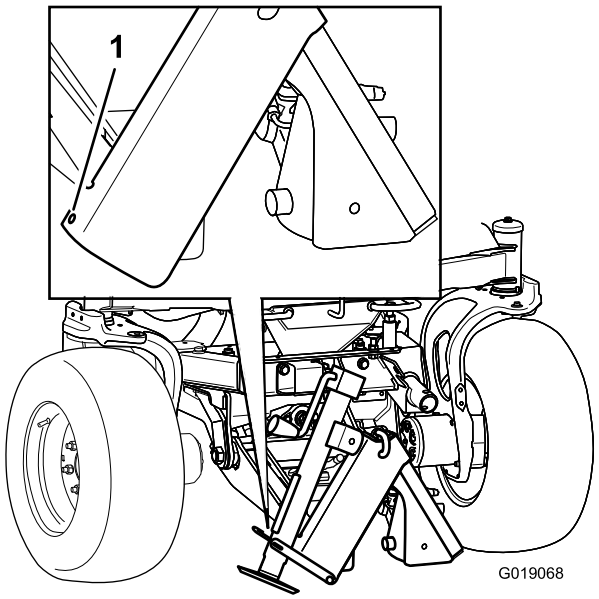

Figura 9
Com sistema de ligação rápida

1. Prenda a extremidade da corda aqui.

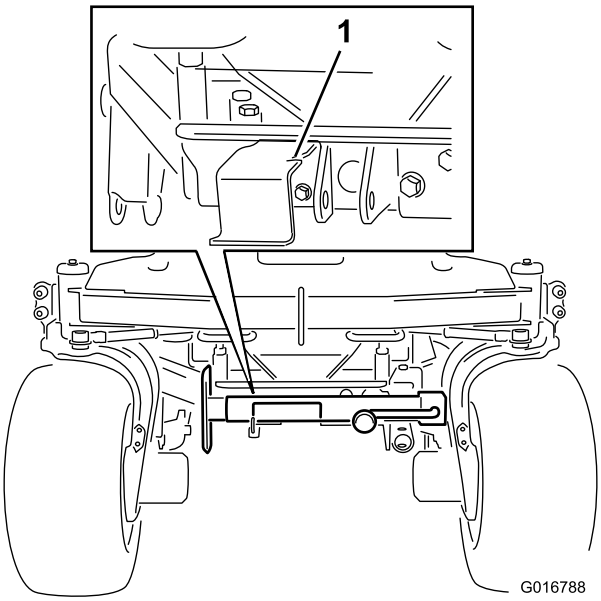

Figura 10
Sem sistema de ligação rápida

1. Prenda a extremidade da corda aqui.

Notas:

Notas:



Count on it.