Form No. 3370-440 Rev B

Domkraftssats

Flerfunktionsmaskin i Groundsmaster 360-serien

Modellnr 30579

Monteringsanvisningar

Säkerhet

Säkerhets- och instruktionsdekaler

Säkerhetsdekalerna och anvisningarna är fullt synliga för föraren och finns nära alla potentiella farozoner. Dekaler som har skadats eller ramlat bort ska bytas ut eller ersättas.

Satsen innehåller **en** av följande dekaler:

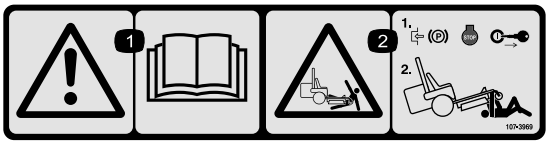

107-3969

1. Varning – läs *bruksanvisningen*.
2. Risk för krosskada, klippare – dra åt parkeringsbromsen, stäng av motorn och ta ur tändningsnyckeln innan du arbetar under gräsklipparen.

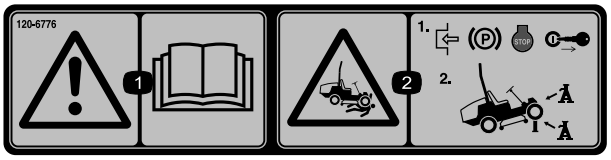

120-6776

1. Varning – läs *bruksanvisningen*.
2. Risk för krosskada, klippare – dra åt parkeringsbromsen, stäng av motorn och ta ur tändningsnyckeln innan du arbetar under gräsklipparen. Använd alltid domkraft.

Lösa delar

Använd diagrammet nedan för att kontrollera att alla delar finns med.

Beskrivning	Antal	Användning
Domkraftsfäste	1	Montera satsen.
Domkraftsförvaringsfäste	1	
Domkraftsstödfäste	1	
Svängande domkraft	1	
Vagnsbult (1/4 x 1-1/2 tum)	1	
Gummilina (20 cm)	1	
Planbricka	1	
Sexkantsflänsmutter	1	
Sexkantsflänsskruv	5	
Sexkantskruv	1	
Låsmutter	6	

© 2012—The Toro® Company
8111 Lyndale Avenue South
Bloomington, MN 55420

Registrera din produkt på www.Toro.com.

CE

Översättning av originalet (SV)
Tryckt i USA
Med ensamrätt

Montera satsen

Förbereda maskinen

1. Parkera maskinen på ett jämnt underlag och sänk ned klippdäcket och eventuella tillbehör till marken.
2. Stäng av motorn, vänta tills alla rörliga delar har stannat, lägg i parkeringsbromsen och ta ut nyckeln ur tändningslåset.

Installera satsen på en maskin med snabbkopplingssystem

1. Fäst gummilinan på domkraftsförvaringsfästet med en vagnsbult, en planbricka och en sexkantsmutter (Figur 1).

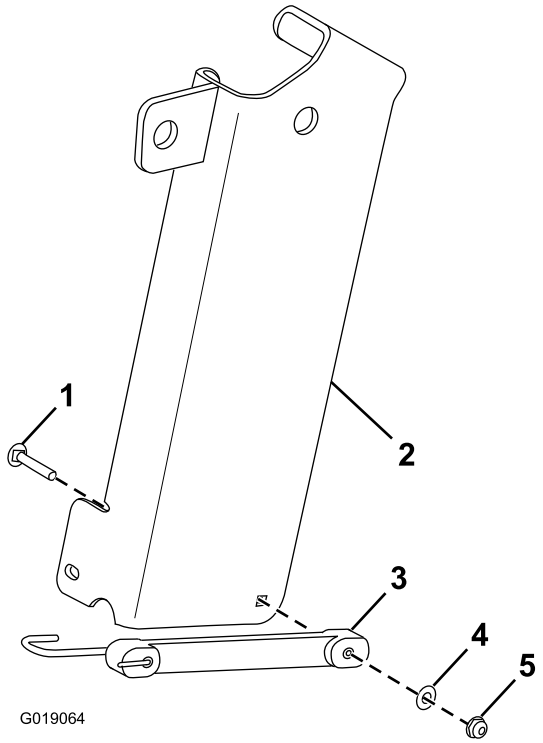

Figur 1

1. Vagnskruv
2. Domkraftsförvaringsfäste
3. Gummilina
4. Planbricka
5. Sexkantsflänsmutter

2. Dra ut sprinten längst upp på det främre fästningsfästet (Figur 2).

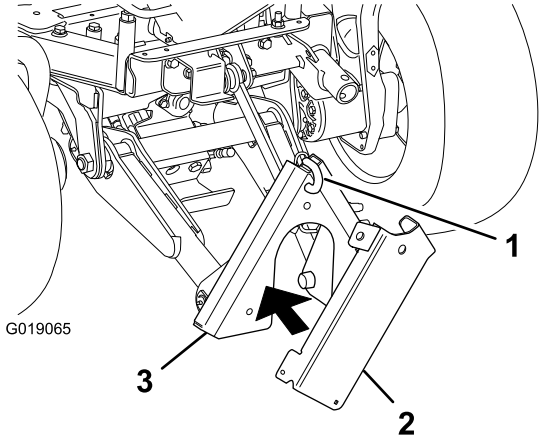

Figur 2

1. Sprint
2. Domkraftsförvaringsfäste
3. Främre fästningsfästet

3. Håll domkraftsförvaringsfästet mot det främre fästningsfästet och fäst domkraftsförvaringsfästet mot det främre fästningsfästet med sprinten (Figur 2).
4. Montera domkraftsfästet på maskinens ram med tre sexkantsflänsskruvar (1/2 x 1-1/2 tum), en sexkantsskruv (1/2 x 4-1/2 tum) och fyra låsmuttrar (Figur 3).

   Obs: Du måste eventuellt sänka det främre fästningsfästet för att få plats att montera domkraftsfästet och använda domkraften.

   Obs: Ta bort de gamla skruvarna från hålen i maskinens ram (där domkraftsfästet ska placeras).

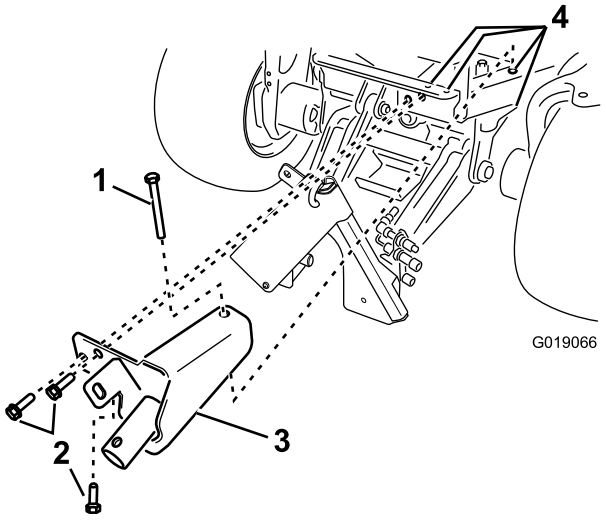

Figur 3

1. Sexkantsskruv (1/2 x 4-1/2 tum) (gammal)
2. Sexkantsflänsskruv (1/2 x 1-1/2 tum) (3)
3. Domkraftsfäste
4. Låsmutter (4) (visas inte)

Installera satsen på en maskin utan snabbkopplingssystem

1. Fäst gummilinan på domkraftsstödfästet med en vagnsbult, en planbricka och en sexkantsmutter (Figur 4).

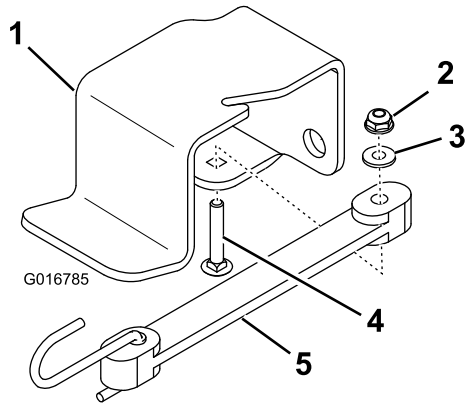

Figur 4

1. Domkraftsstödfäste
2. Sexkantsflänsmutter
3. Planbricka
4. Vagnsbult
5. Gummilina

2. Fäst domkraftsstödfästet på maskinens ram med två sexkantsflänsskruvar och två låsmuttrar (Figur 5).

   Obs: Ta bort de gamla skruvarna från hålen i maskinens ram (där domkraftsstödfästet och domkraftsfästet ska placeras).

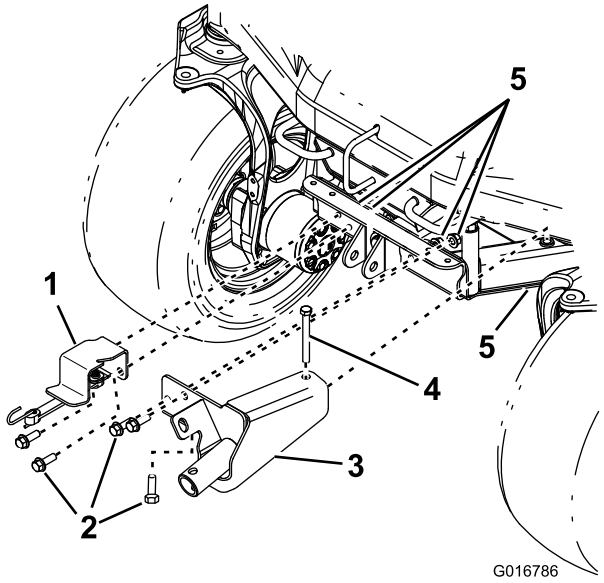

Figur 5

1. Domkraftsstödfäste
2. Sexkantsflänsskruv (1/2 x 1-1/2 tum) (4)
3. Domkraftsfäste
4. Sexkantsskruv (1/2 x 4-1/2 tum)
5. Låsmutter (5)

3. Montera domkraftsfästet på maskinens ram med tre sexkantsflänsskruvar (1/2 x 1-1/2 tum), en sexkantsskruv (1/2 x 4-1/2 tum) och fyra låsmuttrar (Figur 5).

   Obs: Ta bort de gamla skruvarna från hålen i maskinens ram (där domkraftsfästet ska placeras).

Körning

1. Ta bort domkraften från domkraftsförvaringsfästet (på en maskin med snabbkopplingssystem) eller domkraftsstödfästet (på en maskin utan snabbkopplingssystem).
2. Montera domkraftens nav över domkraftsfästets nav (Figur 6).

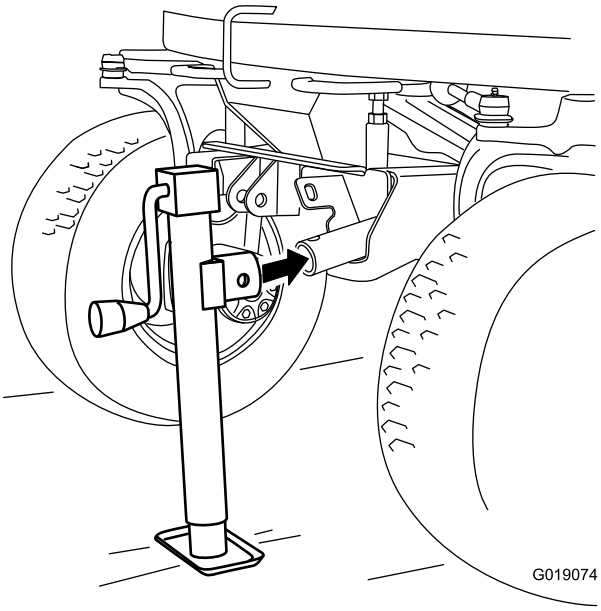

Figur 6

3. För in sprinten (visas inte) genom det övre hålet på domkraftens nav och hålet i domkraftsfästets nav.
4. Höj eller sänk maskinen med domkraften.

Obs: Du måste eventuellt sänka det främre fästningsfästet (på en maskin med snabbkopplingssystem) för att få plats att montera domkraftsfästet och använda domkraften.

Viktigt: Använd alltid domkrafter med stödben.

Förvaring

1. Haka fast domkraftens nav på domkraftsförvaringsfästets flik (Figur 7) eller på domkraftsfästets flik (Figur 8).

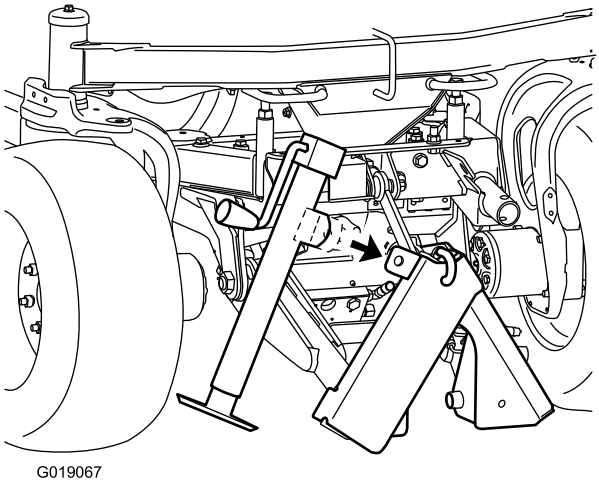

Figur 7
Med snabbkopplingssystem

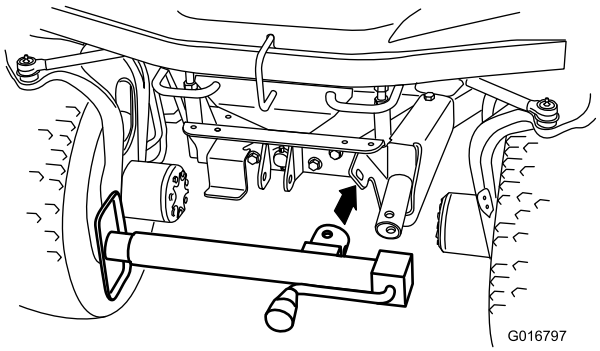

Figur 8
Utan snabbkopplingssystem

2. För in sprinten (visas inte) genom sidohålet på domkraftens nav och hålet i fliken, och fäst domkraften med gummilinan (Figur 9 eller Figur 10).

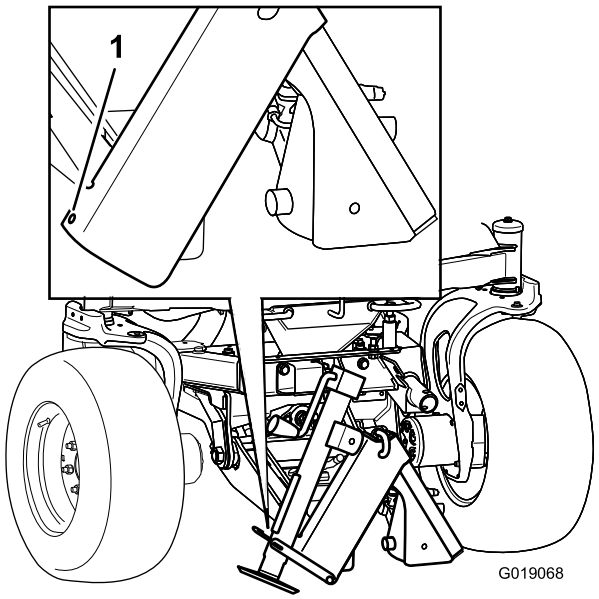

Figur 9
Med snabbkopplingssystem

1. Haka fast gummilinans ände här.

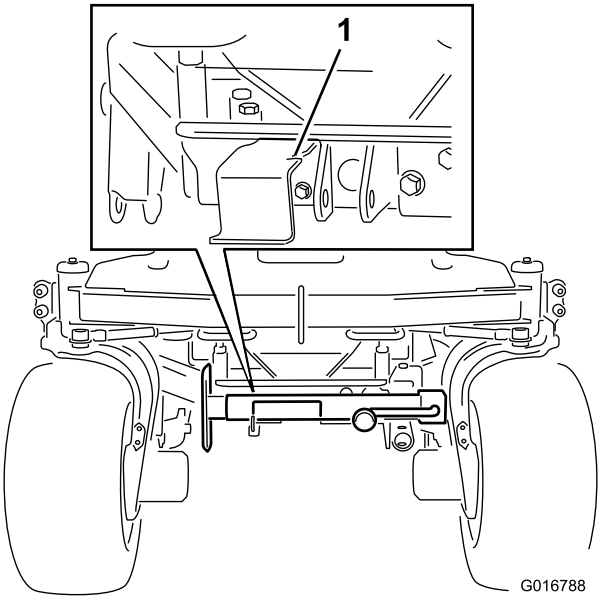

Figur 10
Utan snabbkopplingssystem

1. Haka fast gummilinans ände här.

Anteckningar:

Anteckningar:



Count on it.