Form No. 3368-618 Rev B

Count on it.

Uživatelská příručka

LT3340 těžká hnací jednotka trojité sekačky na trávu

Číslo modelu 30657—Výrobní číslo 312000001 a vyšší

Chcete-li zaregistrovat svůj výrobek nebo si zdarma stáhnout provozní příručku či katalog náhradních dílů, přejděte na www.Toro.com.

Překlad originálu (CS)

Tento výrobek splňuje všechny relevantní směrnice Evropské unie. Podrobné informace naleznete v Prohlášení o shodě k tomuto výrobku.

Úvod

Tento stroj je sekačka na trávu vybavená nožovými hlavami a sedačkou řidiče, která je provozovaná najímanými profesionály pro komerční účely. Je určena zejména k sekání trávy v parcích, na sportovištích, parkovištích karavanů, hřbitovech a komerčních pozemcích. Není určena k řezání křovin ani k zemědělskému použití.

Pečlivě si tuto příručku prostudujte, abyste se naučili stroj správně obsluhovat a udržovat, a předešli tak zranění a jeho poškození. Jste odpovědni za řádnou a bezpečnou obsluhu stroje.

Společnost Toro můžete kontaktovat přímo na adrese Toro Commercial Products Service Department Spellbrook, Bishops Stortford, CM23 4BU, England, +44(0)1279 603019, e-mail: uk.service@toro.com, kde získáte informace o výrobcích a příslušenství, naleznete prodejce nebo si můžete výrobek zaregistrovat.

Potřebujete-li servis, originální díly Toro nebo doplňující informace, spojte se s autorizovaným servisním a prodejním střediskem nebo zákaznickým střediskem Toro a uveďte číslo modelu a výrobní číslo produktu. Číslo modelu a výrobní číslo naleznete na štítku připevněném na levé straně kostry pod nožní opěrkou. Čísla si zapište do následujícího pole.

Číslo modelu _____

Výrobní číslo _____

V této příručce jsou uvedena potenciální nebezpečí a zvláštní bezpečnostní informace označené výstražným symbolem (Obrázek 1), který signalizuje nebezpečí, které může způsobit vážný úraz nebo smrt, pokud doporučená bezpečnostní opatření nejsou dodržována.

Obrázek 1

1. Varovný bezpečnostní symbol

Ke zdůraznění informací se v tomto návodu používají dva další výrazy. **Důležité** upozorňuje na zvláštní informace mechanického charakteru a **Upozornění** zdůrazňuje všeobecné informace, kterým je třeba věnovat zvláštní pozornost.

Obsah

Úvod ... 2
Bezpečnost ... 4
Pokyny pro bezpečnou obsluhu ... 4
&Bezpečnost sekačky Toro s pojezdem ... 6
Hladina akustického výkonu ... 7
Úroveň akustického tlaku ... 7
Bezpečnostní a instrukční štítky ... 7
Nastavení ... 11
1 Kontrola tlaku vzduchu v pneumatikách ... 11
2 Přečtení příručky ... 11
Součásti stroje ... 12
Ovládací prvky ... 12
Technické údaje ... 19
Přídavná zařízení/příslušenství ... 19
Obsluha ... 20
Kontrola hladiny motorového oleje ... 20
Kontrola chladicí soustavy ... 21
Doplnění paliva ... 21
Kontrola hydraulické kapaliny ... 22
Kontrola utažení matic kol ... 23
Západkový mechanismus plošiny obsluhy ... 23
Kontrolní prvky přítomnosti obsluhy ... 23
Startování a zastavení motoru ... 24
Kontrola styku válce s plochým nožem ... 25
Všeobecné informace o nožových hlavách ... 25
Pevná nožová hlava MK3 o šířce 20 cm a pevná nožová hlava o šířce 25 cm ... 26
Plovoucí nožová hlava MK3 o šířce 20 cm ... 27
Korekce výšky sečení prostřední nožové hlavy ... 28
Ovládání polohy nožových hlav ... 28
Seřízení automatického omezeného zdvihu nožových hlav ... 28
Zapojení pohonu nožových hlav ... 29
Odblokování žacích válců ... 29
Použití přenosu zatížení/podpory trakce ... 29
Sklopení ochrany proti převrácení ... 30
Místa pro umístění heveru ... 31
Provozní tipy ... 31
Údržba ... 32
Doporučený harmonogram údržby ... 32
Seznam denní údržby ... 33
Příprava před údržbou ... 34
Obrázek servisních intervalů ... 35

© 2012—The Toro® Company
8111 Lyndale Avenue South
Bloomington, MN 55420

Navštivte nás na adrese www.Toro.com.
Vytištěno ve Velké Británii.
Všechna práva vyhrazena

Mazání ... 35
Mazání ložisek, pouzder a čepů ... 35
Údržba motoru ... 37
Kontrola výstražného systému přehřátí motoru ... 37
Údržba vzduchového filtru ... 37
Údržba motorového oleje a filtru ... 38
Údržba palivového systému ... 39
Vypuštění palivové nádrže ... 39
Kontrola palivového potrubí a spojek ... 39
Odvzdušnění palivové soustavy ... 39
Údržba elektrického systému ... 40
Kontrola elektrické instalace ... 40
Kontrola stavu baterie ... 40
Kontrola ovládacího lanka převodovky a ovládacího mechanismu ... 40
Údržba baterie ... 40
Údržba hnací soustavy ... 41
Výměna filtru převodovkového oleje ... 41
Výměna vratného hydraulického filtru ... 41
Kontrola geometrie zadních kol ... 42
Údržba chladícího systému ... 43
Odstranění nečistot z chladicí soustavy ... 43
Údržba brzd ... 44
Vlečení sekačky ... 44
Údržba řemenů ... 45
Napnutí řemene alternátoru ... 45
Údržba ovládacích prvků ... 46
Kontrola činnosti pedálu pro jízdu vpřed/vzad ... 46
Sedačkový spínač přítomnosti obsluhy ... 46
Ochranný spínač pohonu nožových hlav ... 46
Ochranný spínač parkovací brzdy ... 46
Ochranný spínač neutrálního stupně převodovky ... 46
Údržba hydraulického systému ... 47
Údržba hydraulické soustavy ... 47
Kontrola výstražného systému přehřátí hydraulického oleje ... 47
Kontrola hydraulického potrubí a hadic ... 48
Údržba systému nožových hlav ... 48
Údržba nožových hlav ... 48
Seřízení žacího válce vůči spodnímu noži ... 49
Přelapování nožových hlav ... 50
Broušení nožových hlav ... 51
Výměna spodního nože nožových hlav ... 51
Zvednutí sekačky ze země ... 51
Likvidace odpadu ... 52
Uskladnění ... 52
Příprava hnací jednotky ... 52
Příprava motoru ... 52
Odstraňování závad ... 53
Schémata ... 57

Bezpečnost

Tento stroj splňuje nebo převyšuje specifikace normy EN 836:1997, které byly platné v době výroby.

Při nesprávném používání nebo údržbě může dojít ke zranění obsluhy. Za účelem snížení rizika zranění dodržujte tyto bezpečnostní pokyny a vždy věnujte pozornost výstražnému symbolu, který znamená Upozornění, Výstraha nebo Nebezpečí – bezpečnostní pokyn. Nedodržení tohoto pokynu může mít za následek zranění nebo smrt osob.

Pokyny pro bezpečnou obsluhu

Následující pokyny jsou převzaty z normy EN 836:1997.

Zaškolení

- Pečlivě prostudujte provozní příručku a jiné školicí materiály. Seznamte se s ovládáním, bezpečnostními značkami a řádným používáním zařízení.
- Nikdy nedovolte, aby sekačku používaly či opravovaly děti nebo osoby, které nejsou obeznámeny s těmito pokyny. Věková hranice obsluhy může být omezena místními předpisy.
- Nikdy nesekejte, jsou-li nablízku osoby, zejména děti, nebo zvířata.
- Mějte na paměti, že provozovatel nebo uživatel nese odpovědnost za nehody nebo ohrožení jiných osob nebo jejich majetku.
- Na traktoru nikdy nikoho nevozte.
- Všichni řidiči a mechanici by si měli opatřit odborné a praktické pokyny. Za zaškolení uživatelů zodpovídá majitel. Takové pokyny by měly zdůrazňovat:
  - potřebu zvýšené pečlivosti a soustředění při práci na strojích se sedícím řidičem;
  - skutečnost, že stroj, který začal klouzat po svahu, nikdy nedostanete zpět pod kontrolu použitím brzd. Hlavními důvody ztráty kontroly nad strojem v takových případech jsou:
    - ◊ nedostatečný záběr kol,
    - ◊ příliš rychlý pojezd stroje,
    - ◊ nepřiměřené brzdění,
    - ◊ použití typu stroje, který není pro danou práci vhodný,
    - ◊ nedostatečné respektování vlivu stavu povrchu, zejména prudkosti stoupání,
- Vlastník či uživatel nese zodpovědnost za nehody nebo zranění sebe, jiných osob nebo majetku a může jim zabránit.

Příprava

- Při sečení vždy noste pevnou obuv, dlouhé kalhoty, ochrannou přilbu, ochranné brýle a chrániče sluchu. Dlouhé vlasy, volný oděv nebo šperky mohou být zachyceny pohyblivými díly. Se zařízením nepracujte bosí ani v sandálech.
- Zkontrolujte důkladně místo, kde budete zařízení používat, a odstraňte veškeré předměty, které by stroj mohl odmrštit.
- **Výstraha** – palivo je vysoce hořlavé. Učiňte následující bezpečnostní opatření:
  - Skladujte palivo ve speciálních nádobách určených pro tento účel.
  - Palivo doplňujte pouze venku a při doplňování nekuřte.
  - Před spuštěním motoru doplňte palivo. Nikdy nesundávejte uzávěr palivové nádrže ani nedoplňujte palivo, pokud běží motor nebo pokud je motor zahřátý.
  - V případě rozlití paliva nespouštějte motor. Přemístěte stroj z prostoru, kde došlo k rozlití, a zabraňte možnosti vzniku požáru, dokud se výpary paliva nerozptýlí.
  - Nasaďte bezpečně všechny uzávěry zpět na palivovou nádrž a nádoby na palivo.
- Vyměňte vadné tlumiče výfuku.
- Používejte pouze příslušenství a přídavná zařízení schválená výrobcem.
- Před použitím se vždy vizuálně přesvědčete, zda žací nože, upevňovací šrouby nožů a žací ústrojí nejsou opotřebované nebo poškozené. Opotřebené nebo poškozené žací nože a šrouby vyměňujte po celých sadách, aby byla zachována mechanická rovnováha.
- U strojů s několika žacími noži buďte opatrní, neboť rotace jednoho nože může způsobit rotaci ostatních nožů.
- Zkontrolujte, zda jsou namontovány kontrolní prvky přítomnosti obsluhy, bezpečnostní spínače a ochranné kryty, a zda správně fungují. Při nesprávné funkci těchto prvků stroj nepoužívejte.

Provoz

- Nenechávejte běžet motor v uzavřeném prostoru, kde se mohou hromadit výfukové plyny obsahující nebezpečný oxid uhelnatý.
- Sekejte pouze za denního světla nebo při dobrém umělém osvětlení.
- Před nastartováním motoru aktivujte parkovací brzdu, odpojte hnací soustavu nožových hlav a ověřte, zda jsou ovládací prvky pro pojezd vpřed/vzad v neutrální poloze.
- Nepoužívejte stroj na svazích se stoupáním větším než 20 stupňů. Při používání sekačky ve svahu, kde kvůli stavu terénu hrozí nebezpečí jejího převrácení, je třeba dávat pozor. Musí být splněny požadavky směrnice 89/355/EEC doplněné o směrnici 95/63/EEC o opatření a používání pracovního vybavení.
- Pamatujte, že bezpečný svah neexistuje. Jízda po zatravněných svazích vyžaduje zvláštní pozornost. Abyste zabránili převrácení traktoru:
  - při jízdě ze svahu anebo do svahu prudce nezastavujte ani se nerozjíždějte;
  - na svazích a při otočkách na malém prostoru udržujte nízkou pojezdovou rychlost;
  - vždy dávejte pozor na vyvýšeniny, prohlubně a jiná skrytá nebezpečí;
  - Při jízdě prudce nezatáčejte. Při couvání dbejte zvýšené opatrnosti.
- Dávejte pozor na díry v zemi a jiné skryté překážky.
- Při přejíždění silnic nebo v jejich blízkosti dávejte pozor na provoz.
- Před přejezdem nezatravněných ploch zastavte pohyb žacích nožů.
- Používáte-li nějaké přídavné zařízení, nikdy nesměrujte odhoz materiálu na okolostojící osoby ani nedovolte, aby se za provozu stroje nějaké osoby zdržovaly v jeho blízkosti.
- Nikdy nepoužívejte stroj s poškozenými kryty, štíty nebo bez ochranných a bezpečnostních zařízení. Ujistěte se, zda jsou všechny ochranné spínače připevněny, náležitě seřízeny a řádně fungují.
- Neměňte nastavení regulátoru motoru a nepřekračujte předepsané otáčky motoru. Provoz motoru při nadměrných otáčkách může zvýšit riziko zranění osob.
- Před opuštěním místa obsluhy:
  - zastavte na rovné zemi,
  - odpojte pohon nožových hlav,
  - zvedněte nožové hlavy do přepravní polohy a řádně zajistěte bezpečnostní západky, případně nožové hlavy sklopte na zem,
  - zařaďte neutrální stupeň převodovky a aktivujte parkovací brzdu,
  - zastavte motor a vytáhněte klíček.
- Při přepravě sekačky:
  - odpojte pohon nožových hlav,
  - zvedněte nožové hlavy do přepravní polohy,
  - zasuňte přepravní západky a bezpečnostní pojistné kroužky,
  - zastavte motor a vytáhněte klíček.
- Při přejezdech sekačky mezi sečenými plochami je důležité zajistit, aby se nožové hlavy samovolně nesklopily a nespustily:
  - odpojte pohon nožových hlav,
  - zvedněte nožové hlavy do přepravní polohy,
  - zasuňte přepravní západky a bezpečnostní pojistné kroužky.
- Zastavte motor a odpojte pohon nožových hlav:
  - před doplňováním paliva,
  - před nastavením výšky sečení, pokud výšku nelze nastavit z pozice obsluhy,
  - před uvolněním ucpání,
  - před kontrolou, čištěním nebo prováděním prací na sekačce,
  - po nárazu na cizí předmět nebo při výskytu abnormálních vibrací. Zkontrolujte, zda nedošlo k poškození sekačky, a před spuštěním motoru a uvedením sekačky do provozu proveďte nezbytnou opravu.
- Při doběhu motoru uberte plyn a jestliže je motor vybaven uzavíracím ventilem, po skončení sekání uzavřete přívod paliva.
- Nepřibližujte ruce a nohy k žacím nástavcům.
- Před couváním se pohledem dozadu a dolů ujistěte, že máte volnou cestu.
- Při otáčení a přejíždění vozovek a chodníků zpomalte a buďte ostražití. Pokud nesečete, zastavte válce či nožové hlavy.
- Nepoužívejte sekačku pod vlivem alkoholu nebo omamných látek.
- Blesk může způsobit vážné zranění nebo smrt. Pokud v okolí vidíte blesky nebo slyšíte hřmění, stroj nepoužívejte a vyhledejte úkryt.

- Při nakládání či vykládání stroje z přívěsu nebo nákladního vozidla dávejte pozor.
- Buďte opatrní, pokud se blížíte k nepřehledným zatáčkám, křovinám, stromům nebo jiným objektům, které mohou bránit ve výhledu.

Údržba a skladování

- Všechny matice a šrouby musejí být dotažené, aby zařízení bylo v bezpečném provozním stavu.
- Vybavení s palivem v nádrži nikdy neskladujte uvnitř budov, kde výpary paliva mohou přijít do styku s otevřeným plamenem nebo jiskrou.
- Před uskladněním v uzavřeném prostoru nechte vychladnout motor.
- Pro snížení rizika požáru je zapotřebí z motoru, tlumiče výfuku, prostoru pro baterii a prostoru palivové nádrže odstranit zbytky trávy, listí a přebytečného oleje.
- Všechny díly udržujte v bezvadném provozním stavu a všechny mechanické části a hydraulické spoje správně utažené. Vyměňte všechny opotřebené nebo poškozené díly a štítky.
- Palivovou nádrž vyprazdňujte ve venkovním prostoru.
- Při seřizování stroje dávejte pozor, aby vám prsty neuvízly mezi pohybujícími se noži a pevnými součástmi stroje.
- U strojů s několika válci nebo nožovými hlavami buďte opatrní, protože při roztočení jednoho válce nebo nožové hlavy může dojít k roztočení ostatních válců nebo nožových hlav.
- Odpojte pohony, sklopte žací nástavce, aktivujte parkovací brzdu, zastavte motor a vytáhněte klíček ze zapalování. Před seřizováním, čištěním nebo opravou počkejte, až ustane veškerý pohyb.
- Aby nedošlo k požáru, odstraňte z žacích nástavců, pohonů, tlumičů výfuku a motoru trávu a nečistoty. Vyčistěte uniklý olej nebo palivo.
- Pokud je třeba podepřít některé součásti, použijte hever.
- Ze součástí, ve kterých je uložena energie, opatrně uvolněte tlak.
- Před prováděním jakýchkoli oprav odpojte baterii. Jako první odpojte zápornou svorku a jako poslední kladnou svorku. Při opětovném zapojování připojte jako první kladnou svorku a jako poslední zápornou svorku.
- Při kontrole válců nebo nožových hlav dávejte pozor. Při provádění servisních prací na těchto dílech noste rukavice a buďte obezřetní.
- Nepřibližujte ruce a nohy k pohyblivým dílům. Pokud je to možné, neprovádějte seřizování při běžícím motoru.
- Baterie dobíjejte na otevřeném a dobře větraném místě stranou od jisker a plamenů. Před připojením nebo odpojením baterie odpojte nabíječku. Noste ochranný oděv a používejte izolované nářadí.

&Bezpečnost sekačky Toro s pojezdem

Následující seznam obsahuje bezpečnostní informace specifické pro výrobky Toro nebo jiné bezpečnostní informace, které musíte znát, jež nejsou zahrnuty do norem bezpečnosti práce.

Tento výrobek může amputovat ruce a nohy a vrhat předměty. Dodržujte vždy všechny bezpečnostní pokyny, abyste zamezili vážnému úrazu nebo smrti.

Používání tohoto výrobku pro jiné než zamýšlené účely může být nebezpečné uživateli a okolostojícím.

⚠ DŮLEŽITÉ UPOZORNĚNÍ

Výfukové plyny motoru obsahují oxid uhelnatý, což je smrtelný jed bez zápachu, který vás může usmrtit.

Nestartujte motor uvnitř nebo v uzavřených prostorech.

- Naučte se, jak motor rychle vypnout.
- Nepoužívejte stroj v teniskách nebo keckách.
- Je doporučeno nosit ochrannou obuv, což je vyžadováno některými místními vyhláškami a pojišťovacími předpisy.
- S palivem manipulujte opatrně. Jakékoli rozlité palivo utřete.
- Denně kontrolujte správnou funkci ochranných spínačů. Pokud je některý spínač vadný, před použitím stroje jej vyměňte.
- Před nastartováním motoru se posaďte do sedačky.
- Používání stroje vyžaduje pozornost. Abyste zabránili ztrátě kontroly:
  - nejezděte v blízkosti písečných bunkrů, výkopů, strží nebo jiných nebezpečí,
  - při jízdě do ostré zatáčky zpomalte, vyhněte se prudkému zastavení a rozjedu,
  - při přibližování nebo přejíždění vozovek vždy dávejte přednost v jízdě,
  - při jízdě ze svahu aktivujte provozní brzdy, abyste udržovali nízkou rychlost a měli nad strojem kontrolu.

- Při přejíždění z jedné sečené plochy na jinou zvedněte žací nástavce.
- Při běžícím motoru nebo krátce po jeho zastavení se nedotýkejte motoru, tlumiče výfuku ani výfukového potrubí, protože tyto části jsou natolik horké, že mohou způsobit popáleniny.
- Pokud motor zhasne nebo ztratí otáčky, takže není možné svah vyjet, stroj neotáčejte. Vždy pomalu couvejte svahem přímo dolů.
- Pokud se na sečené ploše náhle objeví osoba nebo domácí zvíře, přestaňte sekat. Při neopatrném provozu ve spojení s terénními nerovnostmi, odskoky nebo nesprávně umístěnými kryty může dojít ke zranění vrženým předmětem. Nepokračujte v sečení, dokud není sečená plocha volná.

Údržba a skladování

- Před natlakováním soustavy zkontrolujte těsnost všech spojek hydraulického potrubí a bezvadný stav všech hydraulických hadic a potrubí.
- Nepřibližujte tělo a ruce k netěsným dírkám nebo tryskám, ze kterých uniká hydraulická kapalina pod vysokým tlakem. K hledání těchto netěsností použijte papír nebo karton, nikoli ruce. Hydraulická kapalina unikající pod vysokým tlakem má dostatečnou sílu k proniknutí do kůže a způsobení vážného zranění. Pokud se kapalina dostane do kůže, vyhledejte okamžitě lékařskou pomoc.
- Před prováděním jakýchkoli prací na hydraulické soustavě nebo před jejím odpojením musí být tlak v soustavě uvolněn zastavením motoru a sklopením žacích nástavců a přídavných zařízení na zem.
- Pravidelně kontrolujte těsnost a opotřebení všech palivových potrubí. Podle potřeby je utáhněte nebo opravte.
- Pokud při seřizování musí běžet motor, nepřibližujte ruce, nohy, oděv ani žádné jiné části těla k žacím nástavcům, přídavným zařízením a jakýmkoli pohyblivým částem. Odveďte všechny pryč.
- Pro zajištění bezpečnosti a přesnosti si u autorizovaného distributora Toro nechejte zkontrolovat maximální otáčky motoru pomocí otáčkoměru. Maximální regulované otáčky motoru mají být 3000 ot./min.
- Pokud potřebujete rozsáhlejší opravu nebo pomoc, obraťte se na autorizovaného distributora společnosti Toro.
- Používejte pouze přídavná zařízení a náhradní díly schválené společností Toro. Použití neschválených přídavných zařízení může vést k zániku záruky.

Hladina akustického výkonu

Naměřená úroveň akustického výkonu tohoto zařízení činí 100 dB(A) s odchylkou 1 dB(A).

Hladina akustického výkonu byla stanovena v souladu s postupy uvedenými v normě ISO 11094.

Úroveň akustického tlaku

Úroveň akustického tlaku tohoto zařízení v blízkosti ucha obsluhy činí 85 dB(A) s odchylkou (K) 2 dB(A).

Úroveň akustického tlaku byla stanovena v souladu s postupy uvedenými v normě EN 836.

Bezpečnostní a instrukční štítky

Bezpečnostní štítky a pokyny jsou umístěny na viditelném místě v blízkosti každého prostoru představujícího potenciální nebezpečí. V případě ztráty nebo poškození původního štítku jej nahraďte novým.

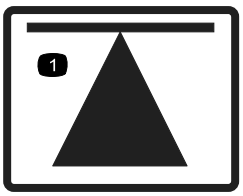

70-13-072

1. Místo pro umístění heveru

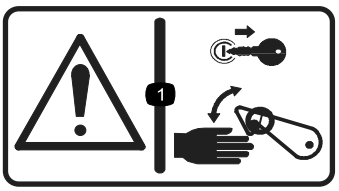

70-13-077

1. Výstraha – před uvolněním nebo zaklesnutím bezpečnostních západek zastavte motor a vytáhněte klíček zapalování.

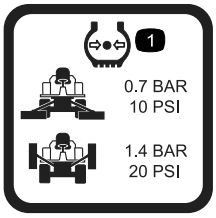

950832

1. Tlak v pneumatikách

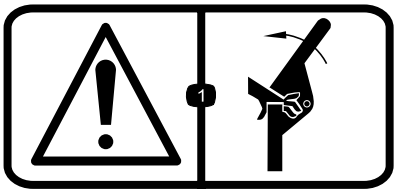

111-0773

1. Výstraha – rozdrcení prstů, síla působící ze strany

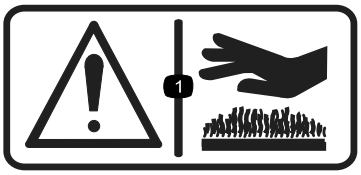

950889

1. Výstraha – horké povrchy

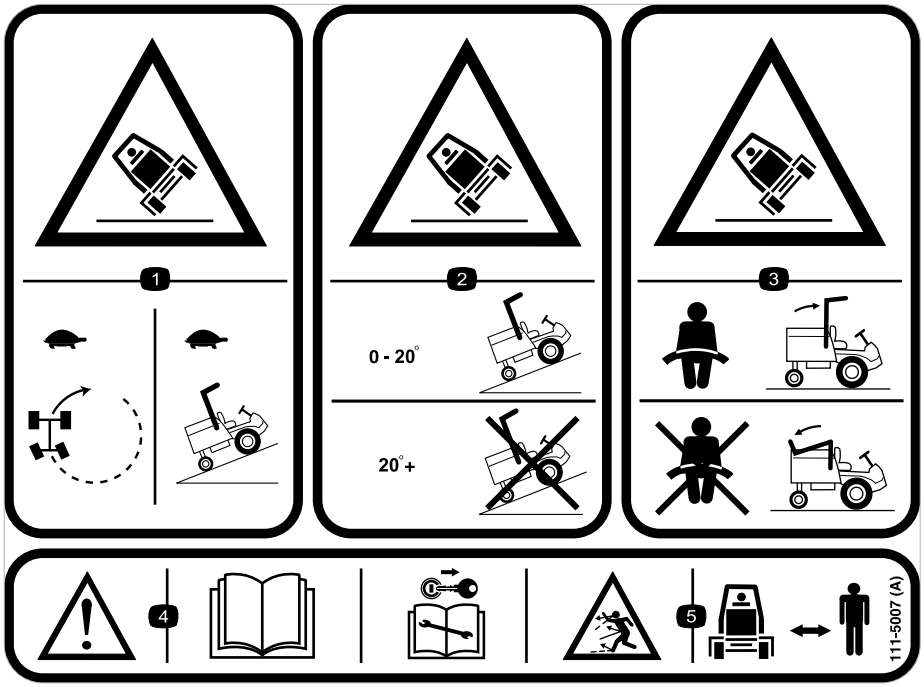

11–5007

1. Nebezpečí převrácení – před zatočením stroj zpomalte.
2. Nebezpečí převrácení – jezděte na svazích se sklonem menším než 16 stupňů, nejezděte na svazích se sklonem větším než 20 stupňů.
3. Nebezpečí převrácení – při použití ochrany proti převrácení se vždy upoutejte bezpečnostním pásem; pokud je ochrana proti převrácení sklopena, bezpečnostní pás nepoužívejte.
4. Výstraha – před prováděním jakékoli údržby si přečtěte *Provozní příručku* a vytáhněte klíček zapalování.
5. Nebezpečí zranění odlétávajícími předměty – udržujte přihlížející osoby v dostatečné vzdálenosti od sekačky.

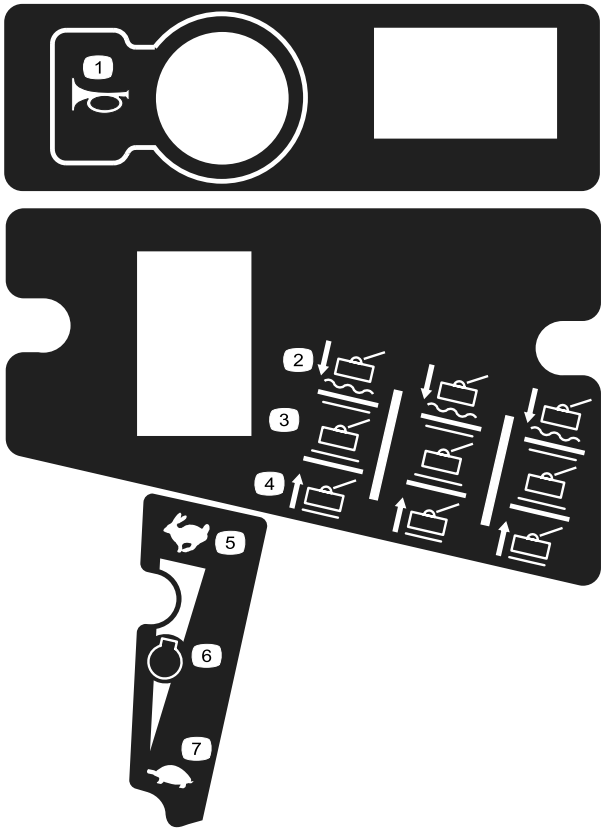

111-3277

1. Klakson
2. Nožové hlavy – spuštění
3. Nožové hlavy – aretace
4. Nožové hlavy – zvednutí
5. Rychlý běh
6. Otáčky motoru
7. Pomalý běh

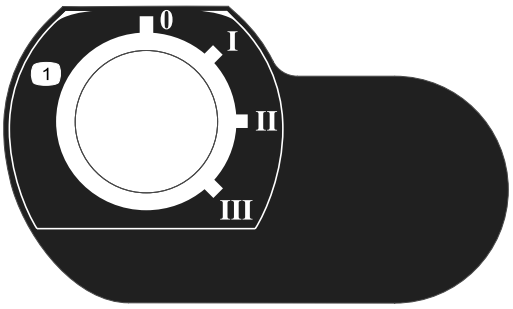

111-3344

1. Spínač zapalování

111-3562

1. Sešlápnutím pedálu lze seřídit skon volantu.

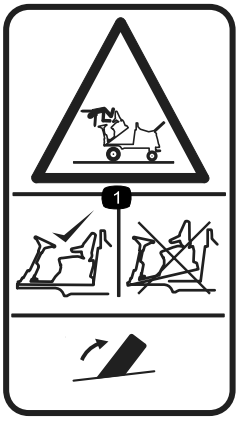

111-3566

1. Pád, nebezpečí rozdrcení – před provozem zkontrolujte, zda je zajištěna západka plošiny.

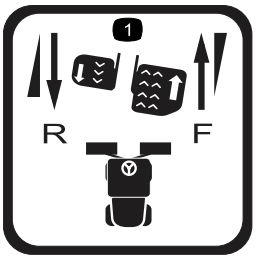

111-3567

1. Ovládání pedálů

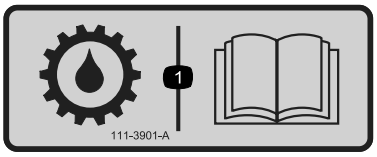

111-3901

1. Převodovkový olej – další informace naleznete v *Provozní příručce*.

111-3902

1. Výstraha – nebezpečí pořezání rukou od ventilátoru
2. Horké povrchy – další informace naleznete v *Provozní příručce*.

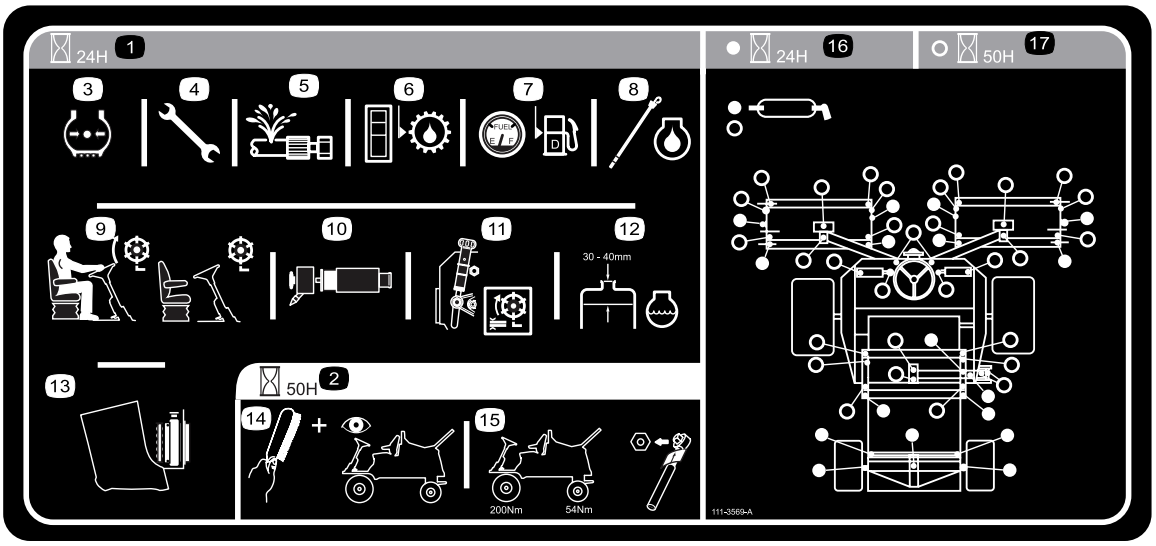

111-3569

1. 24hodinový servisní interval
2. 50hodinový servisní interval
3. Zkontrolujte tlak vzduchu v pneumatikách.
4. Zkontrolujte správné dotažení všech šroubů a matic.
5. Zkontrolujte těsnost všech hadic.
6. Zkontrolujte hladinu hydraulického oleje.
7. Zkontrolujte hladinu paliva.
8. Zkontrolujte hladinu motorového oleje.
9. Zkontrolujte funkci sedačkového spínače.
10. Zkontrolujte vložku vzduchového filtru.
11. Zkontrolujte nastavení nožové hlavy.
12. Zkontrolujte hladinu chladicí kapaliny motoru.
13. Zkontrolujte čistotu chladiče.
14. Vyčistěte a zkontrolujte stroj.
15. Zkontrolujte dotažení matic kol pomocí momentového klíče – přední kola 200 Nm, zadní kola 54 Nm.
16. Místa mazání pro 24hodinový interval
17. Místa mazání pro 50hodinový interval

Nastavení

Vyjímatelné díly

Pro ověření, že byly dodány všechny součásti, použijte tabulku níže.

Postup	Popis	Množ-ství	Použití
2	Provozní příručka Provozní příručka motoru Katalog dílů Certifikát CE	1 1 1 1	Před uvedením stroje do provozu si přečtěte tuto Provozní příručku.

Poznámka: Levou a pravou stranu stroje určujte z normální pracovní pozice.

1

Kontrola tlaku vzduchu v pneumatikách

Nejsou potřeba žádné díly

Postup

Upravte tlak vzduchu v předních a zadních pneumatikách. Správný tlak je uveden v tabulce níže.

Důležité: Pro zajištění správného kontaktu s trávníkem udržujte správný tlak vzduchu ve všech pneumatikách.

Pneuma-tiky	Typ pneu-matik	Doporučený tlak v pneumatikách		
		Jízda po trávníku	Jízda po vozovce	Maximální tlak
Přední náprava	26×12,00 - 12 BKT trávníkový vzorek	0,7 bar (10 psi)	1,4 bar (20 psi)	1,7 bar (25 psi)
Zadní náprava	20×10,00 - 8 6 BKT trávníkový vzorek	0,7 bar (10 psi)	1,4 bar (20 psi)	1,7 bar (25 psi)

2

Přečtení příručky

Díly potřebné k provedení tohoto kroku:

1	*Provozní příručka*
1	*Provozní příručka motoru*
1	*Katalog dílů*
1	Certifikát CE

Postup

- Přečtěte si *Provozní příručku*.
- Veškerou dokumentaci uschovejte na bezpečné místo pro budoucí použití.
- Vyplňte registrační kartu.

Součásti stroje

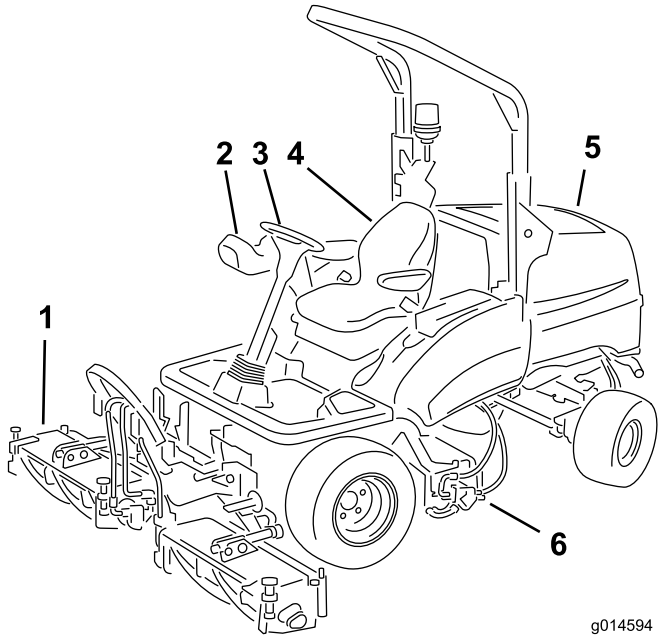

Obrázek 2

1. Přední žací nástavce
2. Ovládací rameno
3. Volant
4. Sedačka obsluhy
5. Kapota motoru
6. Zadní žací nástavec

Ovládací prvky

Součásti ovládacího panelu

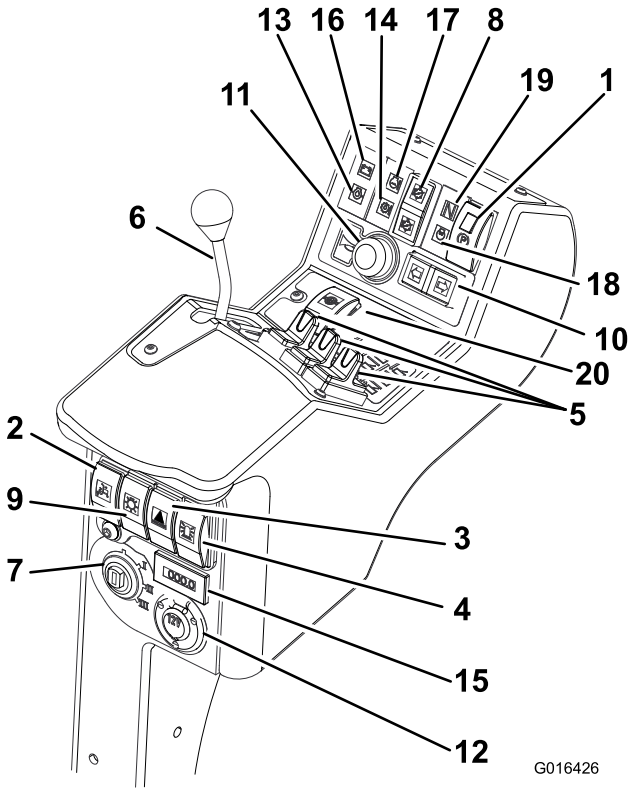

Obrázek 3

1. Spínač parkovací brzdy
2. Spínač omezeného zdvihu při jízdě vzad
3. Spínač výstražných světel (dodaný s osvětlovací sadou)
4. Spínač výstražného majáku (dodaný se sadou majáku)
5. Ovladače polohy nožových hlav
6. Páka akcelerátoru
7. Klíček zapalování
8. Spínač pohonu nožových hlav
9. Spínač osvětlení (dodaný s osvětlovací sadou)
10. Spínač ukazatele směru (dodaný s osvětlovací sadou)
11. Tlačítko klaksonu
12. Přídavná 12voltová zásuvka (dodaná se sadou 12 V)
13. Indikátor tlaku motorového oleje
14. Kontrolka teploty převodovky
15. Měřič provozních hodin
16. Výstražná kontrolka baterie
17. Výstražná kontrolka teploty motoru
18. Kontrolka žhavicí svíčky
19. Kontrolka neutrálního stupně převodovky
20. Spínač uzávěrky diferenciálu

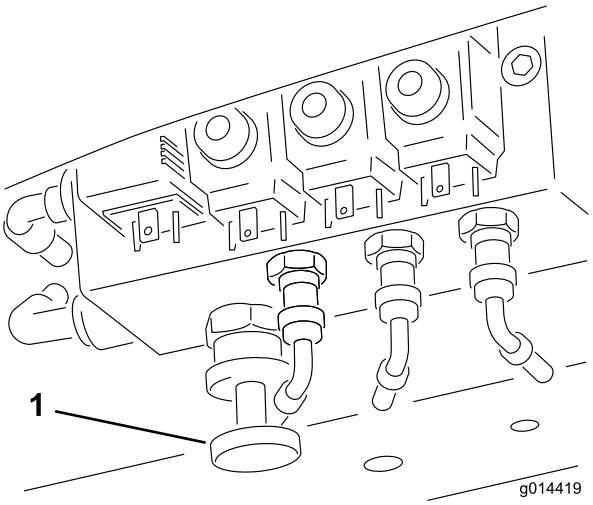

Obrázek 4

1. Ovladač přenosu zatížení

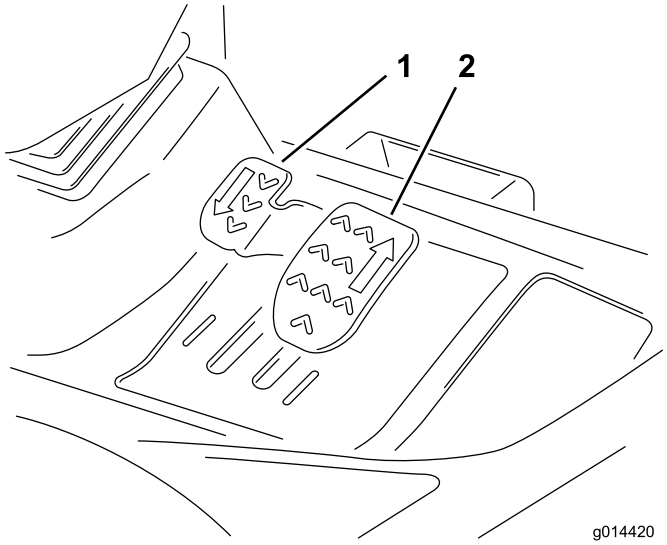

Obrázek 5

1. Pedál pro jízdu vzad
2. Pedál pro jízdu vpřed

Brzdová soustava

Parkovací brzda

Parkovací brzda se aktivuje stisknutím menšího pojistného tlačítka a přesunutím spínače parkovací brzdy směrem dopředu (Obrázek 6).

Poznámka: Nejezděte se sekačkou při aktivované parkovací brzdě a neaktivujte parkovací brzdu, pokud je sekačka v pohybu.

Tato kontrolka se rozsvítí, pokud je aktivována parkovací brzda a klíček zapalování je otočen v poloze **I**.

⚠ DŮLEŽITÉ UPOZORNĚNÍ

Parkovací brzda působí pouze na přední kola. Neparkujte sekačku ve svahu.

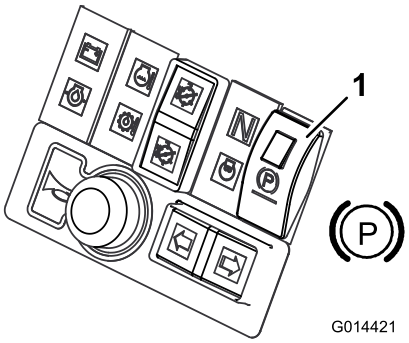

Obrázek 6

1. Parkovací brzda

Provozní brzda

Při provozu se k brzdění používá hydraulická převodová soustava. Při uvolnění pedálu pro jízdu vpřed nebo vzad nebo při snížení otáček motoru se aktivuje provozní brzda a dojde k automatickému snížení jízdní rychlosti. Brzdný účinek se zvýší přesunutím pedálu převodovky do neutrální polohy. Provozní brzda působí pouze na přední kola.

⚠ DŮLEŽITÉ UPOZORNĚNÍ

Provozní brzda nedokáže sekačku zcela zabrzdit. Při parkování sekačky VŽDY aktivujte parkovací brzdu.

Nouzová brzda

Při závadě provozní brzdy lze sekačku zastavit vypnutím zapalování.

⚠ DŮLEŽITÉ UPOZORNĚNÍ

Při používání nouzové brzdy dávejte pozor. Zůstaňte sedět a pevně se držte volantu, abyste zabránili vymrštění ze sedačky způsobenému prudkým zabrzděním předních kol během jízdy.

Ovládání akcelerátoru

Posunutím ovladače akcelerátoru směrem dopředu zvýšíte otáčky motoru. Posunutím ovladače akcelerátoru směrem dozadu snížíte otáčky motoru (Obrázek 7).

Poznámka: Otáčky motoru určují rychlost ostatních funkcí, například rychlost jízdy, rychlost otáčení žacích válců a rychlost zvedání nožových hlav.

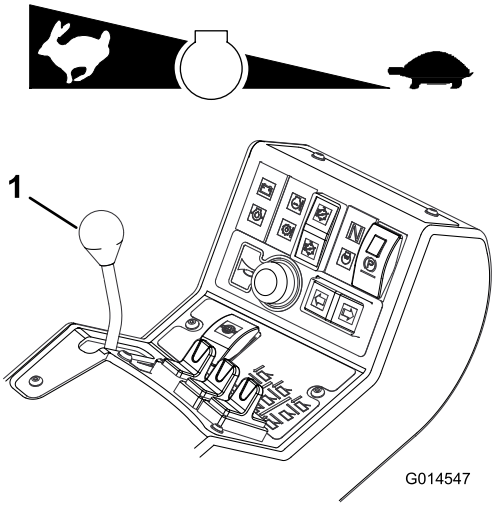

Obrázek 7

Jízda

Jízda vpřed: Sešlápnutím pedálu pro jízdu vpřed zvýšíte jízdní rychlost směrem dopředu. Uvolněním pedálu rychlost snížíte (Obrázek 8).

Jízda vzad: Sešlápnutím pedálu pro jízdu vzad zvýšíte jízdní rychlost směrem dozadu. Uvolněním pedálu rychlost snížíte (Obrázek 8).

Zastavení (neutrální poloha): Uvolněte pedál pro jízdu vpřed nebo vzad.

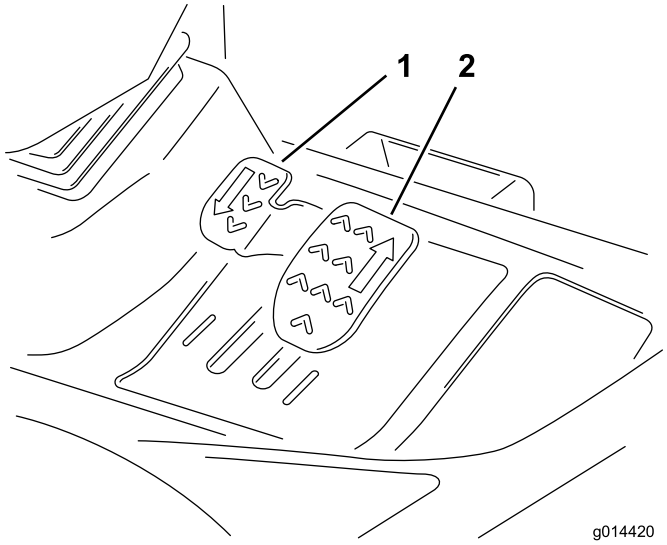

Obrázek 8

1. Pedál pro jízdu vzad
2. Pedál pro jízdu vpřed

Přepravní západky

Při přejíždění mezi sečenými plochami vždy zvedněte nožové hlavy do přepravní polohy a zajistěte je přepravními západkami a bezpečnostními pojistnými kroužky (Obrázek 9).

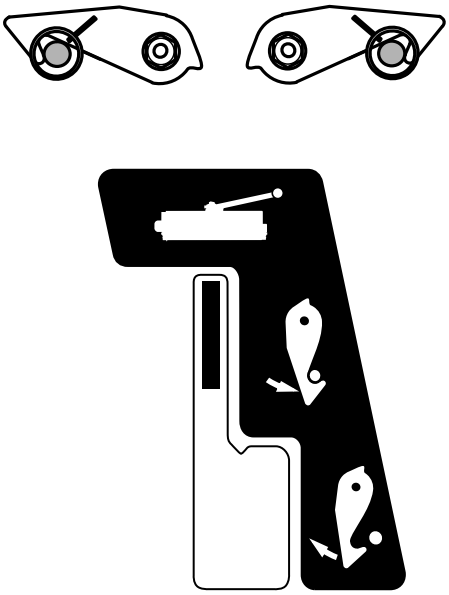

Obrázek 9

Spínač pohonu nožových hlav

Při přejezdech mezi sečenými plochami vždy uveďte spínač pohonu nožových hlav do **vypnuté** polohy.

Seřiditelný sloupek řízení

⚠ DŮLEŽITÉ UPOZORNĚNÍ

Nikdy sekačku nepoužívejte, aniž nejprve zkontrolujete, zda je seřizovací mechanismus sloupku řízení plně funkční, a zda je poloha volantu po seřízení a aretaci bezpečně zajištěna.

Seřizování volantu a sloupku řízení se má provádět pouze při stojící sekačce a aktivované parkovací brzdě.

1. Chcete-li volant naklonit, sešlápněte nožní pedál.
2. Umístěte sloupek řízení do nejpohodlnější polohy a pedál uvolněte (Obrázek 10).

G014549

Obrázek 10

Sedačka obsluhy

⚠ DŮLEŽITÉ UPOZORNĚNÍ

Nikdy sekačku nepoužívejte, aniž nejprve zkontrolujete, zda je mechanismus sedačky obsluhy plně funkční, a zda je poloha sedačky po seřízení a aretaci bezpečně zajištěna.

Seřizování mechanismu sedačky se má provádět pouze při stojící sekačce a aktivované parkovací brzdě.

- .**Posunutí dopředu/dozadu:** Přesuňte páku směrem nahoru a posuňte sedačku dopředu či dozadu. Uvolněním páky aretujete sedačku v dané poloze (Obrázek 11).

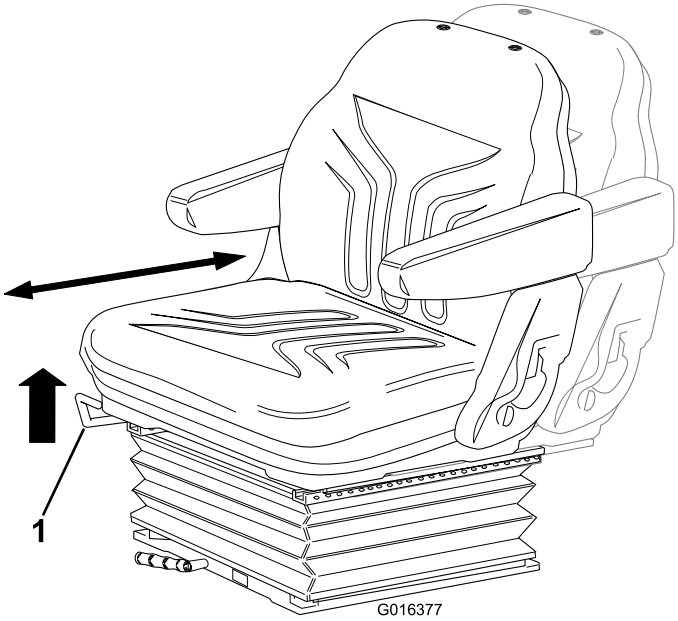

Obrázek 11

1. Páka

- **Nastavení hmotnosti obsluhy:** Otáčením rukojeti ve směru hodinových ručiček zvýšíte tuhost odpružení, otáčením opačným směrem snížíte tuhost odpružení. Stupnice ukazuje nastavení optimálního odpružení podle hmotnosti obsluhy v kilogramech (Obrázek 12).

Obrázek 12

1. Páka
2. Stupnice

- **Nastavení výšky:** Ručním zvednutím sedačky můžete nastavit výšku sedačky v několika stupních. Chcete-li sedačku snížit, zvedněte ji nad nejvyšší polohu a pak ji nechejte klesnout do nejnižší polohy (Obrázek 13).

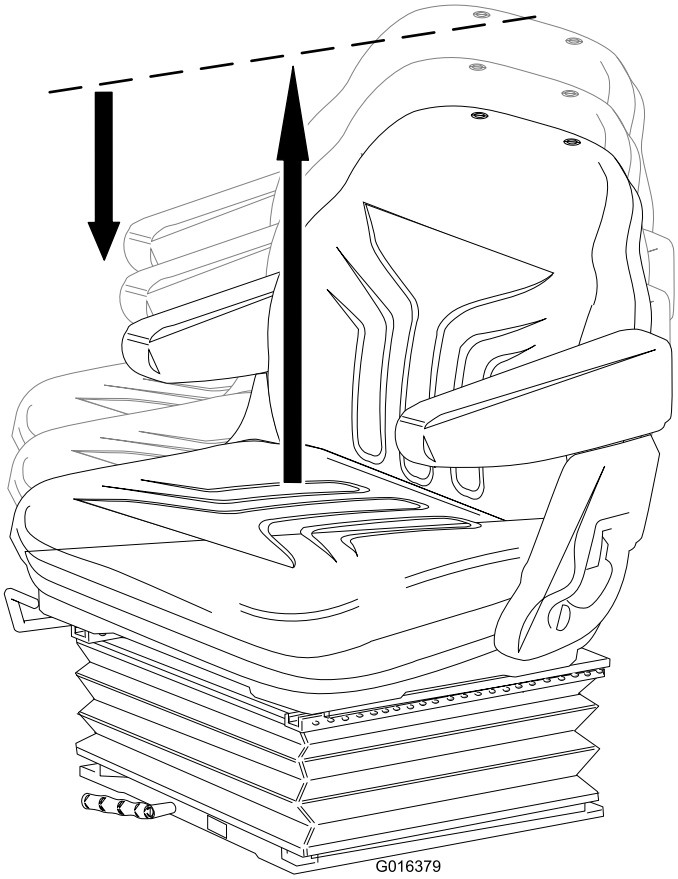

Obrázek 13

- **Nastavení opěrky:** Vytažením rukojeti směrem ven můžete seřídit úhel opěrky. Uvolněním rukojeti aretujete opěrku v dané poloze.

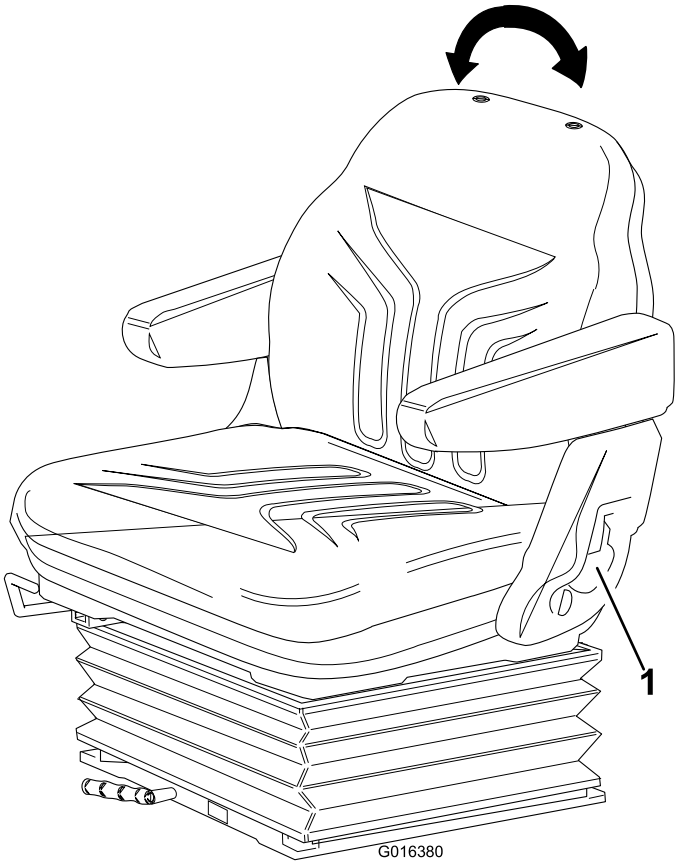

Obrázek 14

1. Rukojeť

Výstražné systémy

Výstražná kontrolka přehřátí chladicí kapaliny motoru

Výstražná kontrolka chladicí kapaliny motoru se rozsvítí, začne houkat klakson a nožové hlavy se zastaví (Obrázek 15).

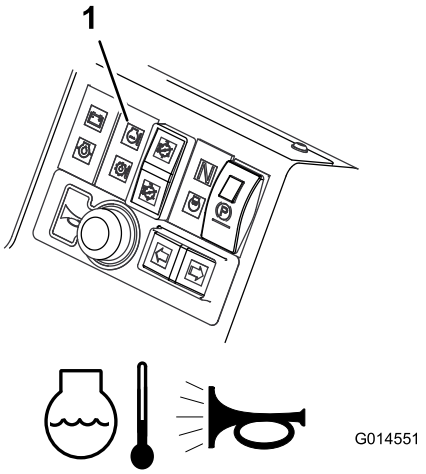

Obrázek 15

1. Výstražná kontrolka přehřátí chladicí kapaliny motoru

Výstražná kontrolka přehřátí hydraulického oleje

Výstražná kontrolka hydraulického oleje se rozsvítí při přehřátí a klakson začne houkat, jakmile teplota hydraulického oleje v nádržce přesáhne 95 °C. (Obrázek 16).

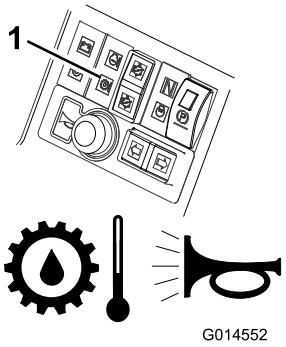

Obrázek 16

1. Výstražná kontrolka přehřátí hydraulického oleje

Výstražná kontrolka vybité baterie

Výstražná kontrolka nabití baterie se rozsvítí, pokud je baterie vybitá (Obrázek 17).

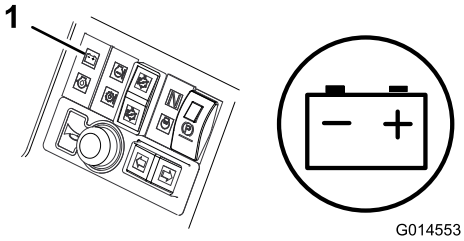

Obrázek 17

1. Výstražná kontrolka vybité baterie

Výstražná kontrolka nízkého tlaku motorového oleje

Výstražná kontrolka tlaku motorového oleje se rozsvítí, pokud je tlak oleje příliš nízký (Obrázek 18).

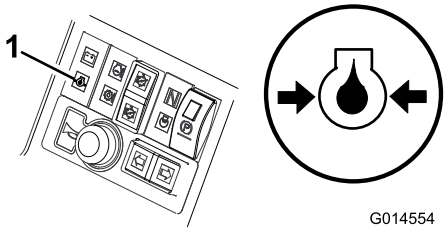

Obrázek 18

1. Výstražná kontrolka nízkého tlaku motorového oleje

Odpojení žacích válců

Žací válce se odpojí, pokud provozní teplota dosáhne 115 °C.

Výstražný klakson

Stisknutím tlačítka klakson slyšitelně zahouká (Obrázek 19).

Důležité: Klakson začne automaticky houkat při přehřátí chladicí kapaliny motoru nebo hydraulického oleje. Okamžitě ZASTAVTE motor a před opětovným nastartováním stroj opravte.

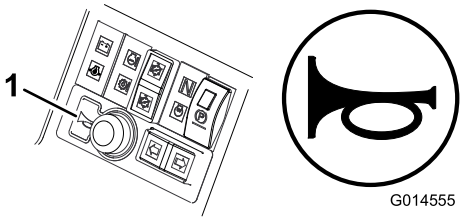

Obrázek 19

1. Klakson

Klíček zapalování

0 = vypnutý motor
I = běžící motor/zapnutá přídavná zásuvka
II = předehřívání motoru
III = nastartování motoru

⚠ DŮLEŽITÉ UPOZORNĚNÍ

Pokud se sekačka nepoužívá, vždy vytáhněte klíček zapalování.

Důležité: Je-li klíček zapalování vytažen, vždy nasaďte ochranný kryt, abyste zabránili přístupu nečistot a vlhkosti a poškození mechanismu.

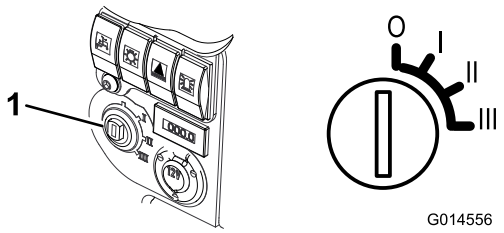

Obrázek 20

1. Spínač zapalování

Kontrolka předehřívání motoru

Otočte klíček zapalování do polohy **II**. Kontrolka předehřívání motoru se rozsvítí a žhavicí svíčky začnou žhavit (Obrázek 21).

Důležité: Při startování studeného motoru bez předehřívání může dojít k nadměrnému opotřebení baterie.

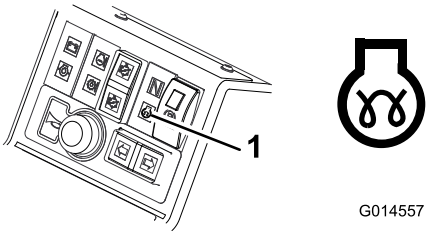

Obrázek 21

1. Kontrolka předehřívání motoru

Palivoměr

Palivoměr ukazuje množství paliva v nádrži (Obrázek 22).

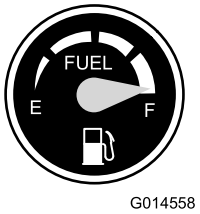

Obrázek 22

Měřič provozních hodin

Měřič provozních hodin ukazuje celkový počet hodin, po které byl stroj v provozu (Obrázek 23).

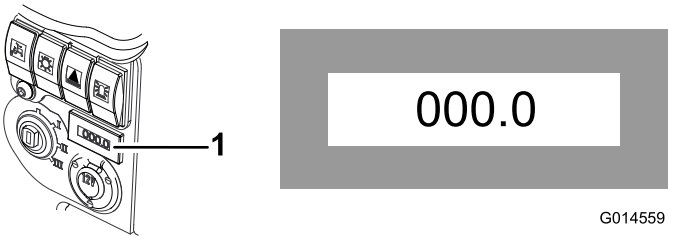

Obrázek 23

1. Měřič provozních hodin

Kontrolka neutrálního stupně převodovky

Tato kontrolka se rozsvítí, pokud je pedál pro ovládání jízdy v neutrální poloze a klíček zapalování je otočen v poloze **I** (Obrázek 24).

Poznámka: Aby se kontrolka neutrálního stupně převodovky rozsvítila, musí být aktivována parkovací brzda.

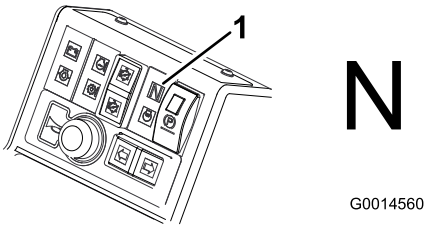

Obrázek 24

1. Kontrolka neutrálního stupně převodovky

Kontrolka spínače pohonu nožových hlav

Tato kontrolka se rozsvítí, pokud je spínač pohonu nožových hlav v poloze vpřed/vzad a klíček zapalování je otočen v poloze **I** (Obrázek 25).

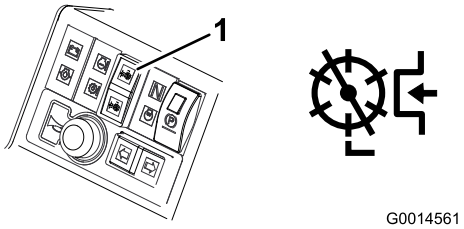

Obrázek 25

1. Kontrolka spínače pohonu nožových hlav

Technické údaje

Poznámka: Specifikace a konstrukce se mohou zmenit bez predchozího oznámení.

Technické údaje	LT 3340
Přepravní šířka	1 575 mm
Šířka sečení	2 120 mm
Délka	2 860 mm
Výška	1 681 mm se sklopenou ochranou proti převrácení 2 360 mm s ochranou proti převrácení ve svislé pracovní poloze
Hmotnost	1 290 kg
Motor	Kubota 26,5 kW (35,5 hp) při 3 000 ot./min. DIN 70020
Kapacita palivové nádrže	45,7 l
Přepravní rychlost	25 km/h
Rychlost sečení	11 km/h
Kapacita hydraulické soustavy	32 l

Přídavná zařízení/příslušenství

Stroj lze dovybavit a rozšířit pomocí široké řady přídavných zařízení a příslušenství schválených společností Toro. Obraťte se na autorizovaného servisního prodejce nebo distributora.

Obsluha

Poznámka: Levou a pravou stranu stroje určujte z normální pracovní pozice.

⚠ VÝSTRAHA

Jestliže ponecháte klíček ve spínači zapalování, může kdokoli spustit motor a způsobit vám nebo dalším okolostojícím vážné zranění.

Před prováděním servisních prací nebo seřizováním stroje sklopte žací nástavce na zem, aktivujte parkovací brzdu a vytáhněte klíček ze spínače zapalování.

Kontrola hladiny motorového oleje

Servisní interval: Při každém použití nebo denně

Motor je dodáván s olejem v klikové skříni; před a po prvním nastartování motoru je však nutné hladinu oleje zkontrolovat.

Kapacita klikové skříně je přibližně 6 litrů včetně filtru.

Používejte vysoce kvalitní motorový olej, který splňuje následující požadavky:

- Požadovaná úroveň klasifikace API: CH-4, CI-4 nebo vyšší
- Preferovaný olej: SAE 15W-40 (nad -17,7 °C)
- Alternativní olej: SAE 10W-30 nebo 5W-30 (všechny teploty)

U distributora lze pořídit olej Toro Premium Engine Oil s viskozitou 15W-40 nebo 10W-30.

Poznámka: Pro kontrolu motorového oleje je nejvhodnější doba před zahájením každodenní práce, kdy je motor studený. Pokud již motor běžel, před kontrolou nechejte olej alespoň 10 minut stékat zpět do olejové vany. Pokud je hladina oleje na značce **dolní meze** nebo pod ní, doplňte olej tak, aby hladina oleje sahala po značku **horní meze**. NEPŘEPLŇUJTE. Pokud je hladina oleje mezi značkou **horní meze** a **dolní meze**, není potřeba olej doplňovat.

1. Zaparkujte stroj na rovném povrchu, zastavte motor, aktivujte parkovací brzdu a vytáhněte klíček ze spínače zapalování.
2. Otevřete kapotu.
3. Vytáhněte měrku, otřete ji a zasuňte zpátky (Obrázek 26).

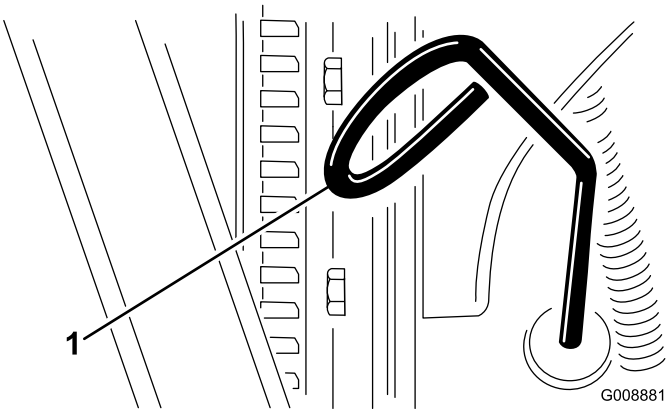

Obrázek 26

1. Měrka

4. Vytáhněte měrku a zkontrolujte hladinu oleje.

   Hladina oleje by měla sahat po značku horní meze.
5. Je-li hladina oleje pod značkou horní meze, sejměte víčko plnicího otvoru (Obrázek 27) a doplňte olej, dokud jeho hladina nedosáhne na měrce značky horní meze. **Nepřeplňujte.**

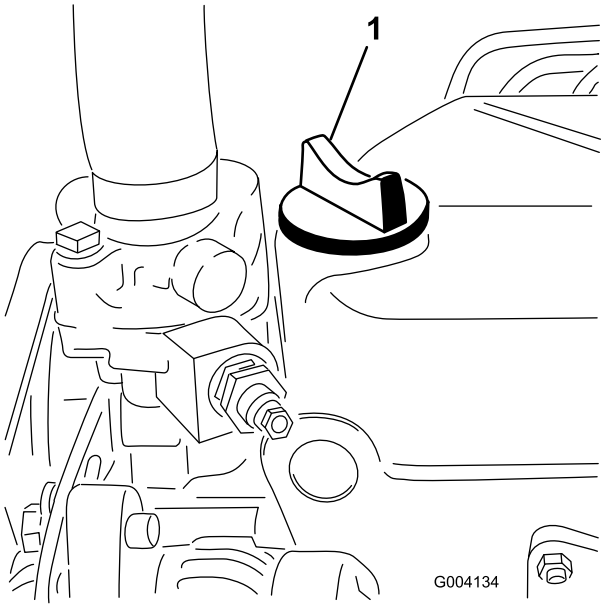

Obrázek 27

1. Víčko plnicího otvoru oleje

6. Nasaďte víčko plnicího otvoru oleje a zavřete kapotu.

Kontrola chladicí soustavy

Servisní interval: Při každém použití nebo denně

⚠ VÝSTRAHA

Pokud motor běžel, může natlakovaná horká chladicí kapalina uniknout a způsobit popáleniny.

- **Před otevřením víčka chladiče nechejte motor vychladnout.**
- **Neotevírejte víčko chladiče při běžícím motoru.**
- **Při otevírání víčka chladiče použijte hadr a víčko otevírejte pomalu, aby mohla uniknout pára.**

Chladicí soustava je naplněna roztokem vody a nemrznoucího etylenglykolu v poměru 1:1.

1. V extrémně prašném a špinavém prostředí odstraňujte nečistoty z mřížky, chladiče oleje a přední strany chladiče denně nebo častěji. Viz oddíl Odstranění nečistot z chladicí soustavy v kapitole Údržba.
2. Sejměte víčko z chladiče.
3. Hladina chladicí kapaliny musí sahat 30–40 mm pod horní hranu plnicího hrdla.

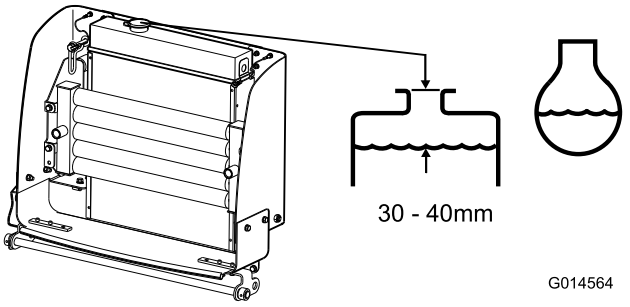

Obrázek 28

Doplnění paliva

Servisní interval: Při každém použití nebo denně

Po každých 500 hodinách provozu

Používejte pouze čistou čerstvou naftu s nízkým (pod 500 miliontin) nebo velmi nízkým (pod 15 miliontin) obsahem síry. Nafta musí mít minimální cetanové číslo 40. Nakupujte palivo v množství, které lze spotřebovat během 180 dnů, aby bylo palivo čerstvé.

Kapacita palivové nádrže: 42 l (11 galonů)

Při teplotách nad -7 °C používejte letní naftu (2-D), při nižších teplotách zimní naftu (1-D nebo směs 1-D/2-D). Zimní nafta má při nízkých teplotách nižší teplotu vznícení a vlastnosti tečení za studena, jež usnadní startování a omezí ucpávání palivového filtru.

Používání letní nafty při teplotách nad -7 °C přispěje k delší životnosti palivového čerpadla a vyššímu výkonu ve srovnání se zimní naftou.

Důležité: Nepoužívejte místo nafty petrolej ani benzin. Při nedodržení tohoto upozornění dojde k poškození motoru.

⚠ DŮLEŽITÉ UPOZORNĚNÍ

Při polknutí je palivo škodlivé nebo smrtelné. Dlouhodobý styk s výpary může způsobit vážné újmy a nemoci.

- **Vyhněte se delšímu vdechování výparů.**
- **Nepřibližujte obličej k trysce a palivové nádrži nebo k otvoru kondicionéru.**
- **Zabraňte, aby se palivo dostalo do očí a na kůži.**

⚠ NEBEZPEČÍ

Za určitých podmínek je palivo extrémně hořlavé a vysoce výbušné. Požár nebo výbuch způsobený palivem může popálit vás i jiné osoby a způsobit škody na majetku.

- **Palivo doplňujte do nádrže venku na otevřeném prostranství a při studeném motoru. Rozlitý benzin ihned utřete.**
- **Nikdy nedoplňujte palivovou nádrž uvnitř uzavřeného přívěsu.**
- **Při manipulaci s palivem nikdy nekuřte a držte se stranou od otevřeného ohně nebo míst, kde se palivové výpary mohou vznítit od jiskry.**
- **Palivo skladujte ve schválených nádobách a držte z dosahu dětí. Nikdy nekupujte zásobu paliva na více než 30 dní.**
- **Nepoužívejte stroj bez kompletní výfukové soustavy v bezvadném stavu.**

⚠ NEBEZPEČÍ

Během tankování může za určitých podmínek dojít k uvolnění statické elektřiny a vzniku jiskry, od které se vznítí palivové výpary. Požár nebo výbuch způsobený palivem může popálit vás i jiné osoby a způsobit škody na majetku.

- **Před tankováním vždy pokládejte nádoby na palivo na zem, stranou od vozidla.**
- **Neplňte nádoby palivem uvnitř vozidla nebo na korbě nákladního vozu nebo přívěsu, protože koberce v interiéru nebo plastové obložení lůžka mohou izolovat kontejner a zpomalit vybití elektrostatického náboje.**
- **Pokud je to možné, sjeďte z nákladního vozidla nebo přívěsu a natankujte zařízení tak, aby jeho kola byla na zemi.**
- **Jestliže to není možné, doplňte palivo do takového zařízení na nákladním vozidle nebo přívěsu z kanystru, nikoli plnicí pistolí.**
- **Pokud je nutné použít pistoli, dotýkejte se tryskou obruby palivové nádrže nebo hrdla kanystru až do úplného načerpání paliva.**

1. Zaparkujte stroj na rovném povrchu.
2. Pomocí čistého hadru očistěte okolí uzávěru palivové nádrže.
3. Sundejte uzávěr palivové nádrže.
4. Naplňte nádrž naftou až po dolní hranu plnicího hrdla.
5. Po naplnění nádrže pevně utáhněte uzávěr palivové nádrže.

   Poznámka: Pokud je to možné, doplňte palivovou nádrž po každém použití. Tím se minimalizuje možné srážení vlhkosti uvnitř palivové nádrže.

Kontrola hydraulické kapaliny

Nádrž stroje je při výrobě naplněna přibližně 32 litry vysoce kvalitní hydraulické kapaliny. Zkontrolujte hladinu hydraulické kapaliny před prvním nastartováním motoru a poté každý den. Jako náhradní kapalina se doporučuje:

Toro Premium All Season Hydraulic Fluid (K dispozici v 23 litrových kbelících nebo 250 litrových sudech. Objednací čísla získáte v katalogu dílů nebo od distributora společnosti Toro.)

Alternativní kapaliny: Není-li k dispozici kapalina Toro, lze použít jiné kapaliny, pokud splňují následující materiálové vlastnosti a oborové specifikace. Nedoporučujeme používat syntetickou kapalinu. Vyhledejte vyhovující produkt ve spolupráci se svým distributorem maziv. Poznámka: Společnost Toro nenese odpovědnost za škody způsobené nevhodnými náhradami, proto používejte pouze produkty od renomovaných výrobců, kteří budou stát za svým doporučením.

Vysoký index viskozity/Hydraulická kapalina s ochranou proti opotřebení a nízkým bodem tuhnutí, ISO VG 46

Materiálové vlastnosti:

Viskozita, ASTM D445	cSt při 40 ℃: 44 až 48 cSt při 100 ℃: 7,9 až 8,5
Index viskozity ASTM D2270	140 až 160
Bod tuhnutí, ASTM D97	-36,6 °C až -45 °C

Oborové specifikace:

Vickers I-286-S (úroveň kvality), Vickers M-2950-S (úroveň kvality), Denison HF-0

Poznámka: Mnohé hydraulické kapaliny jsou téměř bezbarvé, takže je obtížné lokalizovat netěsnosti. K dispozici je červené barvivo pro olej do hydraulických soustav, dodávané v 20ml lahvičkách. Jedna lahvička stačí na 15–22 litrů hydraulického oleje. Opatřete si díl s objednacím číslem 44-2500 od svého autorizovaného distributora Toro.

Biologicky odbouratelná hydraulická kapalina – Mobil 224H

Biologicky odbouratelná hydraulická kapalina Toro (K dispozici v 23 litrových kbelících nebo 250 litrových sudech. Objednací čísla získáte v katalogu dílů nebo od distributora společnosti Toro.)

Alternativní kapalina: Mobil EAL 224H

Poznámka: Tento biologicky odbouratelný olej na bázi rostlinného oleje byl společností Toro testován a schválen pro tento model. Tato kapalina není tak odolná vůči vysokým teplotám jako standardní kapalina, proto při použití této kapaliny dodržujte doporučené intervaly výměny. Pokud je tento olej kontaminován minerálními hydraulickými kapalinami, dojde ke změně jeho biologické odbouratelnosti a toxicity. Při výměně standardní kapaliny za tento biologicky odbouratelný typ proto dodržujte schválený postup vyplachování. Podrobnosti získáte u místního distributora Toro.

1. Umístěte stroj na rovný povrch, sklopte žací nástavce a zastavte motor.
2. Zkontrolujte vodoznak na boku nádrže. Hladina musí být na značce horní meze.
3. Pokud je zapotřebí doplnit hydraulický olej, očistěte okolí uzávěru hydraulické nádrže (Obrázek 29). Sejměte uzávěr nádrže.

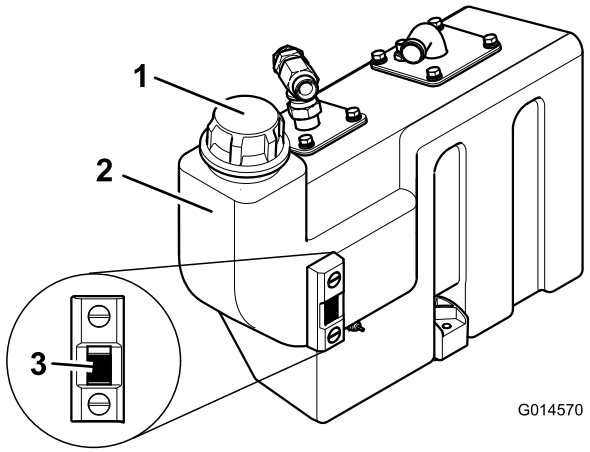

Obrázek 29

1. Uzávěr hydraulické nádrže
2. Olejová nádrž
3. Vodoznak

4. Sejměte uzávěr a doplňte nádrž ke značce horní meze na vodoznaku. Nepřeplňujte.
5. Nasaďte na nádrž uzávěr.

Kontrola utažení matic kol

Servisní interval: Při každém použití nebo denně

Utáhněte matice kol přední nápravy momentem 200 Nm a zadní nápravy momentem 54 Nm.

⚠ DŮLEŽITÉ UPOZORNĚNÍ

Při nedodržení správného utažení matic kol může dojít ke zranění osob.

Západkový mechanismus plošiny obsluhy

Sekačku používejte až poté, co zkontrolujete, zda je západkový mechanismus plošiny obsluhy zcela zaklesnutý a v bezvadném stavu.

⚠ DŮLEŽITÉ UPOZORNĚNÍ

Nikdy sekačku nepoužívejte, pokud nejprve nezkontrolujete, zda je západkový mechanismus plošiny obsluhy zcela zaklesnutý a v bezvadném stavu.

Uvolnění plošiny

1. Přesuňte úchyt pojistné západky k přední části sekačky, dokud se háčky západky neuvolní z pojistné tyče.
2. Zvedněte plošinu. Manipulaci s plošinou usnadňuje pneumatická pružina.

Zajištění plošiny

1. Opatrně plošinu sklopte. Manipulaci s plošinou usnadňuje pneumatická pružina.
2. Při přibližování plošiny do plně sklopené polohy přesuňte úchyt pojistné západky směrem k přední části sekačky. Tím zajistíte, že háčky západky nenarazí do pojistné tyče.
3. Plošinu úplně sklopte a přesuňte úchyt pojistné západky k zadní části sekačky, dokud háčky západky zcela nezapadnou do pojistné tyče.

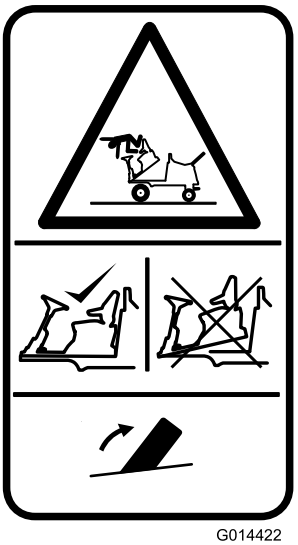

Obrázek 30

Kontrolní prvky přítomnosti obsluhy

Poznámka: Pokud obsluha opustí sedačku bez aktivace parkovací brzdy, motor se zastaví.

Blokování startu motoru: Motor lze nastartovat pouze tehdy, je-li pedál pro jízdu vpřed/vzad v **NEUTRÁLNÍ** poloze, spínač pohonu nožových hlav je ve **VYPNUTÉ** poloze a je aktivována parkovací brzda. Při splnění těchto podmínek se aktivují spínače umožňující nastartování motoru.

Blokování běhu motoru: Jakmile je motor nastartován, musí obsluha sedět v sedačce, aby se uvolnila parkovací brzda a motor pokračoval v běhu.

Blokování pohonu žacích válců: Pohon žacích válců je možný pouze s obsluhou sedící v sedačce. Jestliže se obsluha zvedne ze sedačky na déle než jednu sekundu, aktivuje se spínač a automaticky se odpojí pohon žacích válců. Pro zapojení pohonu žacích válců se obsluha musí vrátit do sedačky, přepnout spínač pohonu nožových hlav do **VYPNUTÉ** polohy a poté znovu

do **ZAPNUTÉ** polohy. Pokud se obsluha během normální práce zvedne ze sedačky na krátký okamžik, nebude pohon žacích válců nijak ovlivněn.

Motor lze nastartovat pouze se spínačem pohonu nožových hlav ve **VYPNUTÉ** poloze.

⚠ DŮLEŽITÉ UPOZORNĚNÍ

Nepoužívejte sekačku, pokud mají kontrolní prvky přítomnosti obsluhy jakoukoli závadu. Před použitím sekačky *vždy* vyměňte vadné díly a zkontrolujte jejich správnou funkci.

⚠ VÝSTRAHA

Jestliže jsou ochranné spínače odpojeny nebo poškozeny, stroj se může za provozu chovat neočekávaně a způsobit zranění osob.

- **S ochrannými spínači nemanipulujte.**
- **Denně funkci ochranných spínačů kontrolujte a jakýkoli poškozený spínač před použitím stroje vyměňte.**

Startování a zastavení motoru

Důležité: Před nastartováním motoru musíte odvzdušnit palivovou soustavu, pokud motor startujete poprvé, pokud motor zhasl kvůli nedostatku paliva nebo pokud jste prováděli údržbu palivové soustavy; viz oddíl Odvzdušnění palivové soustavy.

⚠ DŮLEŽITÉ UPOZORNĚNÍ

Před nastartováním motoru zkontrolujte, zda jsou splněny tyto podmínky:

- **přečetli a porozuměli jste oddílu Bezpečnostní opatření v této příručce,**
- **v blízkosti se nenacházejí okolostojící,**
- **je odpojen pohon nožových hlav,**
- **je aktivována parkovací brzda,**
- **jízdní pedály jsou v neutrální poloze.**

Důležité: Tento stroj je vybaven blokováním startu motoru, viz oddíl KONTROLNÍ PRVKY PŘÍTOMNOSTI OBSLUHY.

Startování studeného motoru

1. Sedněte do sedačky, dejte nohy mimo jízdní pedály, aby byly v neutrální poloze, aktivujte parkovací brzdu a akcelerátor nastavte na 70 % plné akcelerace.
2. Otočte klíček zapalování do polohy **I** a zkontrolujte, zda se rozsvítí výstražné kontrolky tlaku motorového oleje a nabití baterie.
3. Otočte klíček zapalování do polohy předehřívání **II**, až se rozsvítí kontrolka předehřívání. Podržte klíček v této poloze 5 sekund, aby se nahřály žhavicí svíčky.
4. Po předehřátí žhavicích svíček otočte klíček zapalování do polohy **III** a podržte jej, aby se motor protočil.

   Neprotáčejte motor déle než 15 sekund. Jakmile motor nastartuje, uvolněte klíček zapalování zpět do polohy **I**.
5. Nechejte motor běžet v nízkých volnoběžných otáčkách, dokud se nezahřeje.

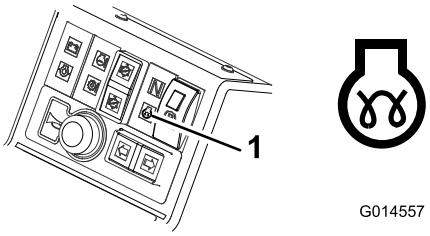

Obrázek 31

1. Kontrolka předehřívání motoru

⚠ DŮLEŽITÉ UPOZORNĚNÍ

Po nastartování motoru by všechny výstražné kontrolky měly zhasnout. Pokud některá výstražná kontrolka svítí, okamžitě motor zastavte a před jeho opětovným nastartováním nechejte závadu opravit.

Startování teplého motoru

1. Sedněte do sedačky, dejte nohu mimo jízdní pedál, aby byl v neutrální poloze, aktivujte parkovací brzdu a akcelerátor nastavte na 70 % plné akcelerace.
2. Otočte klíček zapalování do polohy **I** a zkontrolujte, zda se rozsvítí výstražné kontrolky tlaku motorového oleje a nabití baterie.
3. Otočte klíček zapalování do polohy **III** a podržte jej, aby se motor protočil.

   Neprotáčejte motor déle než 15 sekund. Jakmile motor nastartuje, uvolněte klíček zapalování zpět do polohy **I**.
4. Nechejte motor běžet v nízkých volnoběžných otáčkách, dokud se nezahřeje.

Zastavení motoru

1. Všechny ovládací prvky uveďte do neutrální polohy, aktivujte parkovací brzdu, přesuňte akcelerátor do

polohy nízkých volnoběžných otáček a počkejte, až motor dosáhne nízkých volnoběžných otáček.

Důležité: Po plném zatížení nechejte motor před zastavením 5 minut běžet. Pokud tak neučiníte, může dojít k závadě turbomotoru.

2. Nechejte motor běžet 5 minut ve volnoběžných otáčkách.
3. Otočte klíček zapalování do polohy **0**.

   Pokud se při otočení klíčku zapalování do polohy **0** motor nezastaví, přesuňte páku pro zastavení motoru směrem dopředu (Obrázek 32).

⚠ DŮLEŽITÉ UPOZORNĚNÍ

Při běžícím motoru nepřibližujte ruce k pohyblivým předmětům a horkým částem motoru.

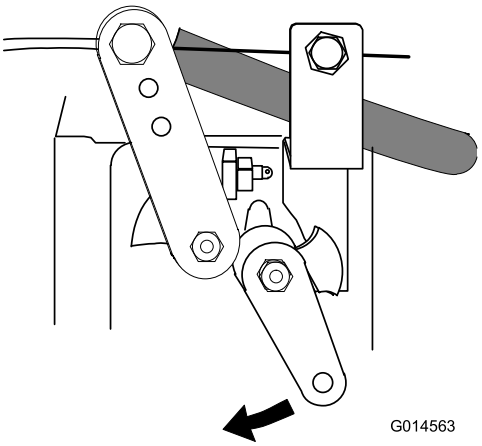

Obrázek 32

Kontrola styku válce s plochým nožem

Každý den před zahájením prací zkontrolujte styk nožové hlavy s plochým nožem bez ohledu na to, zda byla kvalita sečení přijatelná. Nožová hlava se musí po celé délce lehce dotýkat plochého nože.

Všeobecné informace o nožových hlavách

Tento stroj lze používat s pevnými nebo plovoucími nožovými hlavami MK3 o šířce 20 cm nebo s pevnými nožovými hlavami o šířce 25 cm.

Je zcela nezbytné udržovat správné seřízení žacích válců vůči spodním nožům a ostrost řezných hran, aby byl zajištěn správný střih, minimální odběr výkonu a dlouhá životnost řezných hran, viz Údržba nožových hlav (strana 48).

Pevná nožová hlava MK3 o šířce 20 cm a pevná nožová hlava o šířce 25 cm: Pokud je sekačka osazena pevnými nožovými hlavami, je výška sečení určena zadním válcem, přičemž nožová hlava se může příčným vykláněním přizpůsobit terénním nerovnostem. Toto uspořádání je doporučeno pro běžné požadavky na kvalitu sečení (Obrázek 33).

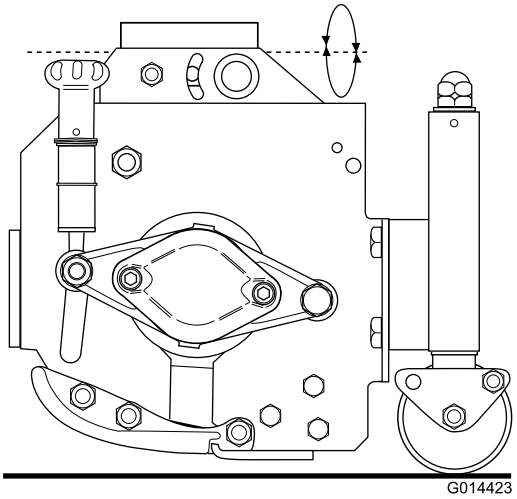

Obrázek 33

Plovoucí nožová hlava MK3 o šířce 20 cm: Pokud je sekačka osazena plovoucími nožovými hlavami, je výška sečení určena předním a zadním válcem. Nožová hlava se vyklání dopředu a dozadu a zároveň příčně. Toto uspořádání je doporučeno pro plochy s vysoce kvalitním trávníkem a osvědčuje se v místech s krátkou trávou a značným zvlněním terénu (Obrázek 34).

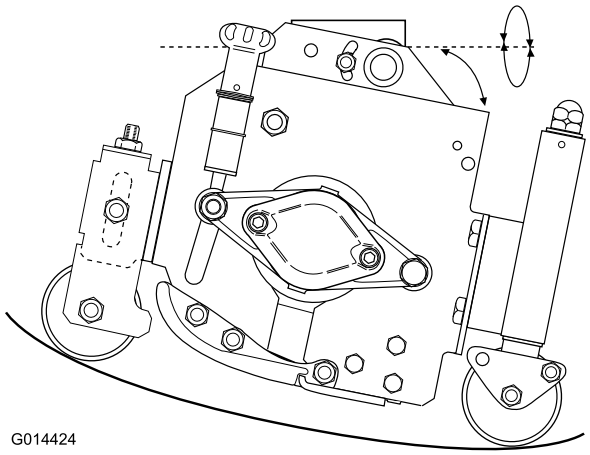

Obrázek 34

Deflektory trávy: Zadní deflektory trávy musejí být vždy správně namontovány. Deflektory by měly být

nastaveny co nejníže, aby odkláněly trávu vyhazovanou na zem (Obrázek 35).

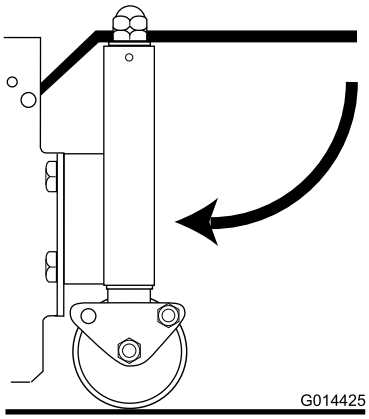

Obrázek 35

⚠ DŮLEŽITÉ UPOZORNĚNÍ

Vždy ověřte, zda jsou deflektory trávy naklopeny pod vodorovnou úroveň, jinak může dojít k ohrožení zdraví a bezpečnosti.

Stupnice výšky sečení: K dosažení přesného nastavení výšky sečení může napomoci volitelná stupnice výšky sečení. Je vhodná jako pro pevné, tak pro plovoucí nožové hlavy (Obrázek 36).

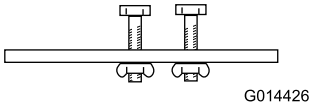

Obrázek 36

Pevná nožová hlava MK3 o šířce 20 cm a pevná nožová hlava o šířce 25 cm

Připevnění otočného kloubu: Připevněte šroub do pozice předního pevného otvoru, jak znázorňuje Obrázek 37.

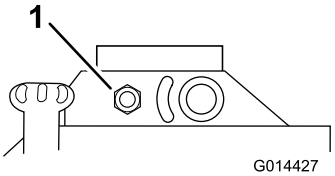

Obrázek 37

1. Pozice předního pevného otvoru

Seřízení výšky sečení: Výška sečení je určena polohou zadního válce. Otáčením obou stran sestavy stavěcích matic ve směru hodinových ručiček výšku sečení snížíte, opačným směrem zvýšíte (Obrázek 38).

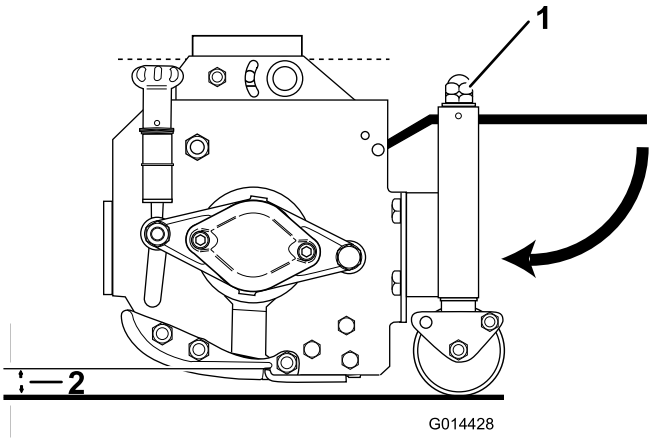

Obrázek 38

1. Sestava stavěcích matic
2. Výška sečení

Důležité: Nesnažte se sestavu matic uvolnit.

Zajistěte, aby byly všechny nožové hlavy nastaveny na stejnou výšku sečení, a to buď pohledem na indikační kroužky (Obrázek 39), nebo pro dosažení větší přesnosti pomocí stupnice výšky sečení po celé délce každé nožové hlavy, jak je znázorněno na obrázku.

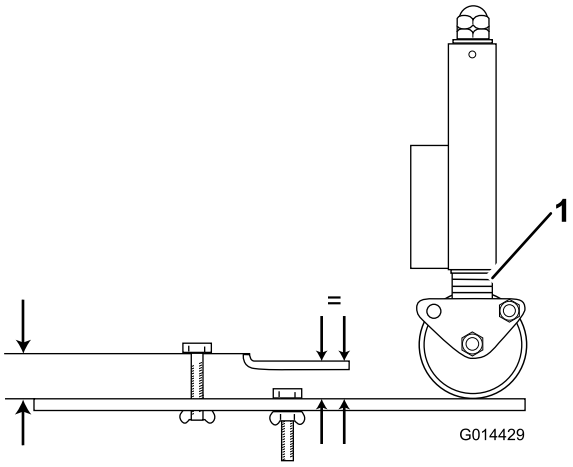

Obrázek 39

1. Indikační kroužky

Plovoucí nožová hlava MK3 o šířce 20 cm

Připevnění otočného kloubu: Připevněte šroub do pozice zadního výřezu, jak znázorňuje Obrázek 40.

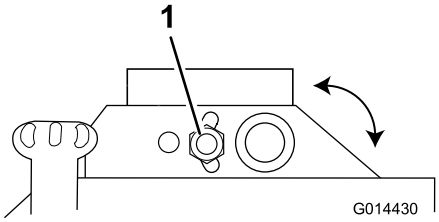

Obrázek 40

1. Pozice zadního výřezu

Seřízení výšky sečení: Výška sečení je určena polohou předního a zadního válce.

Polohu zadního válce změníte tak, že otáčením obou stran sestavy stavěcích matic ve směru hodinových ručiček výšku sečení snížíte, opačným směrem zvýšíte (Obrázek 41).

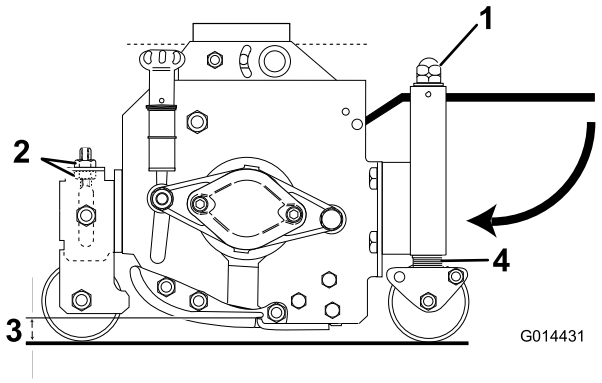

Obrázek 41

1. Sestava stavěcích matic
2. Stavěcí matice
3. Výška sečení
4. Indikační kroužky

Důležité: **Nesnažte se sestavu matic uvolnit.**

Pro změnu polohy předního válce je třeba povolit šrouby. Uvolněním a otáčením obou stran stavěcích matic ve směru hodinových ručiček výšku sečení zvýšíte, opačným směrem snížíte (Obrázek 42).

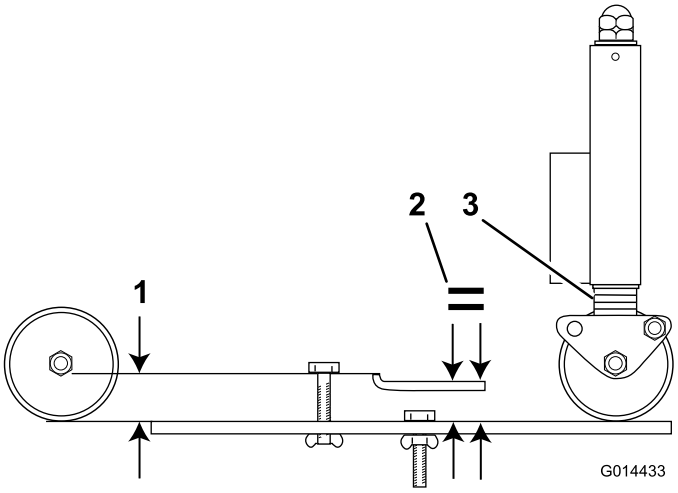

Obrázek 42

1. Výška sečení
2. Rovnost
3. Indikační kroužky

Zajistěte, aby byly všechny nožové hlavy nastaveny na stejnou výšku sečení, a to buď pohledem na indikační kroužky, nebo pomocí stupnice výšky sečení po celé délce každé nožové hlavy, jak je znázorněno na obrázku (Obrázek 42).

Utáhněte matice na obou koncích.

Korekce výšky sečení prostřední nožové hlavy

Pokud je u všech nožových hlav nastavena stejná výška sečení pomocí indikačních kroužků, může mít prostřední hlava vyšší střih oproti postranním hlavám. Prostřední hlava je vlečená, zatímco postranní hlavy jsou tlačené, což má za následek mírně odlišné řezné úhly vzhledem k terénu. Odchylka ve výšce sečení, která z tohoto jevu vyplývá, bude ovlivněna terénem, uspokojivých výsledků lze ale obvykle dosáhnout nastavením výšky sečení prostřední nožové hlavy o jeden indikační kroužek níže než u postranních hlav.

Ovládání polohy nožových hlav

Nožové hlavy lze nezávisle zvedat nebo sklápět pomocí skupiny 3 spínačů pro ovládání zdvihu.

1. Chcete-li nožové hlavy sklopit, přepněte spínače ovládání zdvihu směrem dolů a uvolněte je.

   Za tímto účelem musí být spínač pohonu nožových hlav zapnutý (vpředu), přičemž pohon válců se zapojí, jakmile jsou nožové hlavy přibližně 150 mm nad zemí. Nožové hlavy jsou nyní v plovoucím“ režimu a kopírují terénní nerovnosti.

2. Chcete-li nožové hlavy zvednout, přepněte spínače ovládání zdvihu směrem nahoru a podržte je v poloze 3. Pokud je spínač pohonu nožových hlav v **zapnuté** poloze, bude pohon válců okamžitě odpojen.

3. Jakmile budou nožové hlavy v požadované výšce, uvolněte spínače ovládání zdvihu.

   Spínače se automaticky vrátí do polohy 2 (neutrální poloha) a ramena se hydraulicky aretují v dané poloze.

Seřízení automatického omezeného zdvihu nožových hlav

Tuto funkci aktivujete stisknutím spínače automatického omezeného zdvihu do ZAPNUTÉ polohy.

Tuto funkci deaktivujete stisknutím spínače automatického omezeného zdvihu do VYPNUTÉ polohy.

Bez ohledu na polohu tohoto spínače lze kdykoli použít ruční omezený zdvih pomocí tří spínačů ovládání zdvihu.

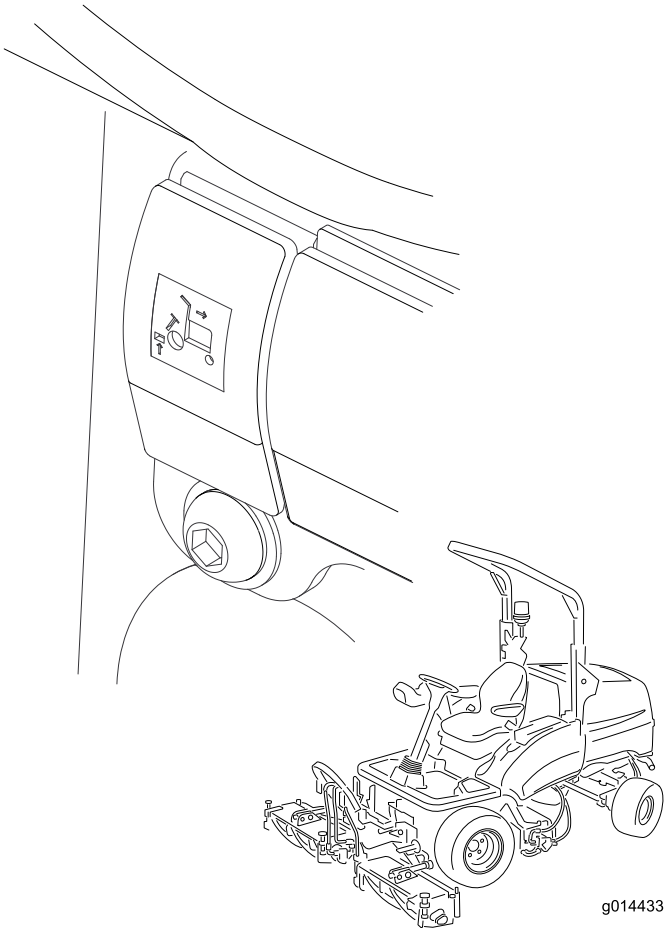

Obrázek 43

Zvednutí nožových hlav do polohy omezeného zdvihu: krátce přepněte spínače směrem nahoru.

Pohon válců se okamžitě odpojí a nožové hlavy se přestanou zvedat přibližně 150 mm nad zemí.

To funguje se sklopenými a rotujícími nožovými hlavami.

Automatický omezený zdvih při couvání způsobí, že se nožové hlavy při jízdě vzad automaticky zvednou do polohy omezeného zdvihu. Při opětovné jízdě vpřed se vrátí do plovoucí polohy. Žací válce při této operaci stále rotují.

Zapojení pohonu nožových hlav

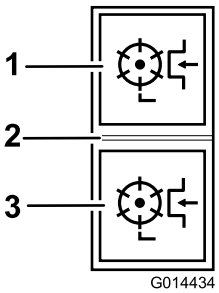

Obrázek 44

1. Vpřed
2. Vypnuto
3. Vzad

Pohon nožových hlav lze zapojit pouze v případě, že obsluha správně sedí, viz oddíl Sedačkový spínač přítomnosti obsluhy (strana 46).

Zapojení pohonu nožových hlav s otáčením dopředu: Stiskněte horní část spínače pohonu nožových hlav do polohy vpřed.

Zapojení pohonu nožových hlav s otáčením dozadu: Stiskněte dolní část spínače pohonu nožových hlav do polohy vzad.

Odpojení pohonu všech nožových hlav: Nastavte spínač do střední polohy.

Sklopení nožových hlav: Spínač pohonu nožových hlav musí být v poloze vpřed. Spínače ovládání zdvihu přepněte směrem dolů. Válec bude poháněn, jakmile jsou nožové hlavy přibližně 150 mm nad zemí.

Odblokování žacích válců

⚠ DŮLEŽITÉ UPOZORNĚNÍ

Nikdy se nepokoušejte protáčet žací válce rukou.

- **Zbytkový tlak v hydraulické soustavě může přivodit vážné zranění způsobené náhlým pohybem válců, jakmile dojde k jejich odblokování.**
- **Vždy noste ochranné rukavice a použijte vhodný pevný dřevěný nástroj.**
- **Zajistěte, aby tento dřevěný nástroj prošel mezi noži a skrze válec a jeho délka tvořila dostatečnou páku k odblokování.**

1. Zastavte stroj na rovné zemi.
2. Aktivujte parkovací brzdu a odpojte všechny pohony.
3. Sklopte žací nástavce na zem nebo je bezpečně zajistěte v určených přepravních polohách.
4. Zastavte motor a vytažením klíčku zapalování odpojte všechny zdroje energie a zkontrolujte, zda ustala jejich činnost.
5. Uvolněte všechna zařízení s uloženou energií.
6. Zkontrolujte, zda jsou všechny pohyblivé díly zastaveny.
7. Pomocí vhodného pevného dřevěného nástroje válce odblokujte. Zajistěte, aby byl tento dřevěný nástroj ve válci správně zapřený a nepoužívejte nadměrnou sílu, aby nedošlo k poškození.
8. Před opětovným spuštěním zdroje energie vytáhněte dřevěný nástroj z žacího válce.
9. Podle potřeby válec opravte nebo seřiďte.

Použití přenosu zatížení/podpory trakce

Pro lepší záběr pneumatik na trávě je k dispozici systém proměnného hydraulického přenosu zatížení – podpora trakce.

Hydraulický tlak v systému zdvihu nožových hlav poskytuje nadlehčovací sílu, jež omezuje zatížení půdy hmotností nožových hlav a přenáší tuto hmotnost na pneumatiky sekačky ve formě síly působící dolů. To se označuje jako přenos zatížení.

Zapnutí přenosu zatížení: Otáčením ručního kolečka přenosu zatížení lze míru přenosu zatížení měnit podle provozních podmínek takto:

1. Uvolněte pojistnou matici ventilu o půl otáčky proti směru hodinových ručiček a přidržujte ji.
2. Otáčejte ručním kolečkem ventilu.
   - Otáčením proti směru hodinových ručiček se přenos zatížení zmenšuje.
   - Otáčením ve směru hodinových ručiček se přenos zatížení zvětšuje.
3. Utáhněte matici.

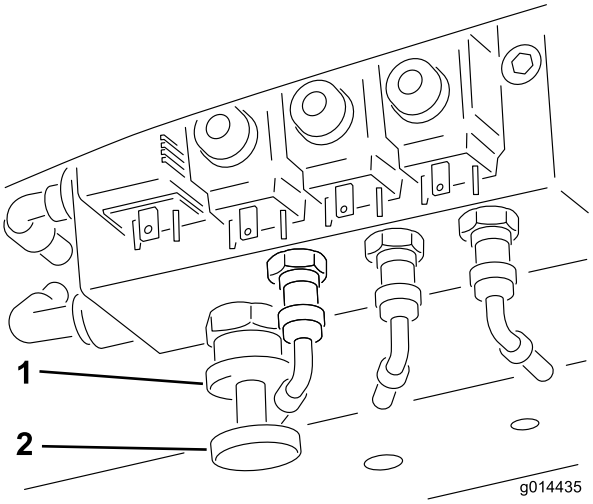

Obrázek 45

1. Pojistná matice
2. Ruční kolečko přenosu zatížení

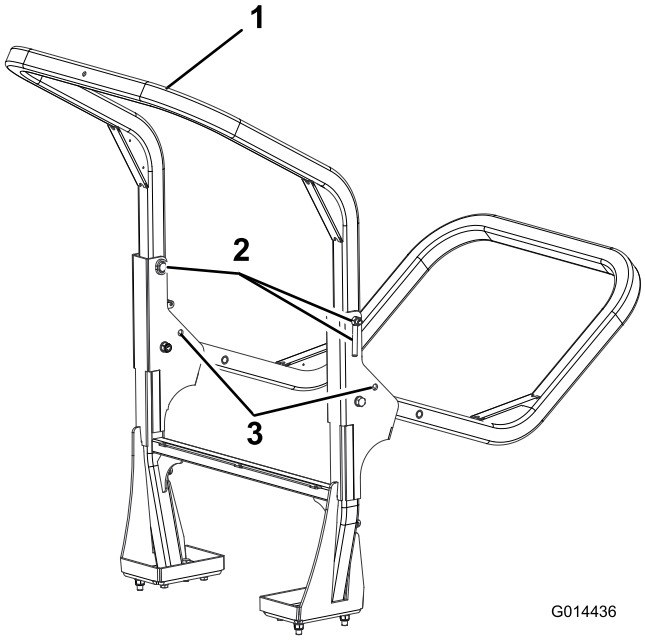

Obrázek 46

Sklopení ochrany proti převrácení

Sklopením rámu ochrany proti převrácení lze umožnit přístup do míst s omezenou výškou.

⚠ DŮLEŽITÉ UPOZORNĚNÍ

Sklopený rám neposkytuje při převrácení žádnou ochranu nelze ho proto považovat za ochranu proti převrácení.

1. Aktivujte parkovací brzdu a vypněte motor.
2. Při demontáži ručních matic, podložek a přídržných šroubů z otočného ramene podepřete hmotnost horního rámu (Obrázek 46).
3. Opatrně sklopte rám dolů, dokud nedosedne na zarážky.
4. Zasuňte přídržné šrouby do spodního otvoru a pevným utažením ručních matic zajistěte horní rám ve sklopené poloze.
5. Rám vztyčíte opačným postupem.

⚠ DŮLEŽITÉ UPOZORNĚNÍ

Ve vztyčené poloze musí být namontovány a pevně utaženy obě sestavy přídržných šroubů, aby ochrana proti převrácení plnila svou funkci.

⚠ DŮLEŽITÉ UPOZORNĚNÍ

Dávejte pozor, abyste si při sklápění a vztyčování rámu ochrany proti převrácení neskřípli prsty mezi pevnou a otočnou část konstrukce.

- Všechny matice, šrouby a vruty musejí být dotaženy správným momentem, aby zařízení bylo v bezpečném provozním stavu.
- Z důvodu bezpečnosti vyměňujte opotřebené nebo poškozené díly.
- Ověřte, zda je bezpečnostní pás a výstroj v bezpečném provozním stavu.
- Pokud je ochrana proti převrácení sklopena, použijte bezpečnostní pás. V opačném případě pás nepoužívejte.

Důležité: Ochrana proti převrácení je integrální a efektivní bezpečnostní zařízení. Při práci se sekačkou zajistěte ochranu proti převrácení

ve zvednuté poloze. Ochranu proti převrácení dočasně spusťte, pouze pokud je to nezbytně nutné.

Místa pro umístění heveru

Poznámka: Pokud je třeba stroj podepřít, použijte hever.

- Vpředu – pod uchycením předního ramene
- Vzadu – trubka zadní nápravy

Provozní tipy

Seznámení

Před sečením trávy si nacvičte obsluhu stroje na volné ploše. Nastartujte a zastavte motor. Vyzkoušejte jízdu vpřed i vzad. Zvedněte a sklopte žací nástavce a zapojte a odpojte pohon nožových hlav. Po seznámení se strojem nacvičujte jízdu do svahu a ze svahu při různých rychlostech.

Výstražný systém

Pokud se při provozu rozsvítí některá výstražná kontrolka, okamžitě stroj zastavte a před pokračováním prací opravte problém. Při používání porouchaného stroje může dojít k jeho vážnému poškození.

Sečení

Pro dosažení nejvyšší kvality sečení by vždy měla být udržována co nejvyšší rychlost otáčení žacích válců. Kvůli tomu je třeba udržovat co nejvyšší otáčky motoru.

Nejlepších výsledků lze dosáhnout při sečení proti směru růstu trávy. Obsluha může této výhody využít tak, že mezi jednotlivými sečemi bude střídat směr sečení.

Vyhněte se ostrým zatáčkám, abyste v místech přesahu sousedních nožových hlav nenechali pruhy neposečené trávy.

Kvalita sečení

Při přílišné rychlosti vpřed se kvalita sečení zhoršuje. Vždy se snažte dosáhnout rovnováhy mezi kvalitou sečení a pracovním zatížením a podle toho nastavte rychlost vpřed.

Motor

Nikdy motor nepřetěžujte. Snižte rychlost jízdy vpřed nebo zvyšte výšku sečení. Zkontrolujte, zda nejsou žací válce v přílišném styku se spodními noži.

Přeprava

Při přejezdech přes nezatravněné plochy vždy odpojte pohon nožových hlav. Při sečení jsou řezné hrany promazávány trávou. Pokud žací válce běží naprázdno, dojde k jejich přehřátí a následnému rychlému opotřebení. Z tohoto důvodu se rychlost sečení doporučuje snížit rovněž při sečení málo zatravněných ploch nebo suché trávy. Při jízdě mezi překážkami dávejte pozor na neúmyslné poškození stroje nebo žacích nástavců.

⚠ DŮLEŽITÉ UPOZORNĚNÍ

Při přejezdech překážek, například obrubníků, buďte obezřetní. Přes překážky jezděte vždy pomalu, aby nedošlo k poškození pneumatik, kol a řídicího mechanismu stroje. Zajistěte, aby byly pneumatiky nahuštěny na doporučený tlak.

Svahy

Při jízdě na svazích buďte zvláště opatrní. Jeďte pomalu a vyhněte se ostrým zatáčkám, aby nedošlo k převrácení. Při sjíždění svahu sklopte žací nástavce, aby bylo možné ovládat řízení.

Stírače zadních válců

Pokud to podmínky dovolují, je obecně vhodné demontovat stírače zadních válců, protože tráva je optimálně vyhazována i bez nich. Stírače by měly být znovu namontovány, pokud se vlivem podmínek začne na válcích usazovat bláto a tráva. Při opětovné montáži stíracích lanek je třeba zajistit jejich správné napnutí.

Údržba

Poznámka: Levou a pravou stranu stroje určujte z normální pracovní pozice.

Doporučený harmonogram údržby

Servisní interval	Postup při údržbě
Po prvních 8 hodinách	• Zkontrolujte stav a napnutí řemene alternátoru.
Po prvních 50 hodinách	• Vyměňte motorový olej a filtr. • Vyměňte filtr převodovkového oleje. • Vyměňte vratný hydraulický filtr. • Zkontrolujte otáčky motoru (při volnoběhu a plné akceleraci).
Při každém použití nebo denně	• Kontrolujte hladinu motorového oleje. • Zkontrolujte chladicí soustavu. • Zkontrolujte hladinu paliva. • Zkontrolujte hladinu hydraulické kapaliny. • Utáhněte matice šroubů pro upevnění kol. • Zkontrolujte styk válce s plochým nožem. • Zkontrolujte tlak vzduchu v pneumatikách. • Zkontrolujte ukazatel ucpání čističe vzduchu. (Pokud je ukazatel ucpání vzduchového filtru červený, proveďte údržbu dříve. V prašném nebo špinavém prostředí provádějte údržbu častěji.) • Odstraňte nečistoty z mřížky, chladičů oleje a chladiče (častěji při práci ve špinavém prostředí). • Zkontrolujte systém ochranného spínače. • Zkontrolujte, zda u hydraulické potrubí a hadic nejsou netěsnosti, zlomené potrubí, volné montážní držáky, opotřebení, volné spoje a narušení vlivem počasí a chemikálií.
Po každých 50 hodinách provozu	• Namažte ložiska, pouzdra a čepy (po každém mytí je namažte ihned bez ohledu na předepsaný interval). • Zkontrolujte seřízení zadního ložiska nožových hlav. • Kontrola napnutí stíracích lanek zadního válce
Po každých 100 hodinách provozu	• Zkontrolujte hadice chladicí soustavy. • Zkontrolujte stav a napnutí řemene alternátoru.
Po každých 150 hodinách provozu	• Vyměňte motorový olej a filtr.
Po každých 200 hodinách provozu	• Z nádrže pro palivo a hydraulickou kapalinu odstraňte vlhkost.
Po každých 250 hodinách provozu	• Kontrola stavu baterie • Zkontrolujte ovládací lanko převodovky. • Zkontrolujte stav baterie a očistěte ji. • Zkontrolujte spoje kabelů od baterie.
Po každých 400 hodinách provozu	• Zkontrolujte palivové potrubí a spojky. • Zkontrolujte otáčky motoru (při volnoběhu a plné akceleraci).
Po každých 500 hodinách provozu	• Vyměňte palivový filtr. • Kontrola výstražného systému přehřátí motoru • Vyměňte primární vzduchový filtr. (Častěji v prašném nebo špinavém prostředí.) • Kontrola elektrické instalace • Vyměňte filtr převodovkového oleje. • Vyměňte vratný hydraulický filtr. • Zkontrolujte geometrii zadních kol. • Údržba hydraulické soustavy • Kontrola výstražného systému přehřátí hydraulického oleje

Servisní interval	Postup při údržbě
Po každých 800 hodinách provozu	• Vypuštění a vyčištění palivové nádrže • Zabalte ložiska zadních kol (pouze model CT2120 s pohonem 2 kol). • Seřiďte ventily motoru (viz Provozní příručka motoru).
Před uskladněním	• Vypuštění a vyčištění palivové nádrže
Každé 2 roky	• Vypláchněte a vyměňte kapalinu v chladicí soustavě. • Vyměňte všechny pohyblivé hadice.

Seznam denní údržby

Pro každodenní použití si tuto stránku zkopírujte.

Úkon údržby	Pro týden:						
	Pondělí	Úterý	Středa	Čtvrtek	Pátek	Sobota	Neděle
Zkontrolujte činnost ochranných spínačů.							
Zkontrolujte činnosti brzd.							
Zkontrolujte hladinu motorového oleje a paliva.							
Zkontrolujte ukazatel ucpání vzduchového filtru.							
Zkontrolujte znečištění chladiče a mřížky.							
Zkontrolujte nezvyklý hluk motoru.[1]							
Zkontrolujte nezvyklého hluku při provozu.							
Zkontrolujte hladinu oleje v hydraulické soustavě.							
Zkontrolujte poškození hydraulických hadic.							
Zkontrolujte úniky kapalin.							
Zkontrolujte tlak vzduchu v pneumatikách.							
Zkontrolujte správnou funkci nástrojů.							
Zkontrolujte seřízení válce vůči plochému noži.							
Zkontrolujte seřízení výšky sečení.							
Zkontrolujte promazání všech maznic.[2]							
Oprava poškozeného laku							

1. Při obtížném startování, nadměrném kouření nebo těžkém chodu motoru zkontrolujte žhavicí svíčku a trysky vstřikovačů.

2. Okamžitě po každém mytí bez ohledu na uvedený interval.

Zápis problematických oblastí

Kontrolu provedl(a):		
Po-ložka	**Datum**	**Informace**
1		
2		
3		
4		
5		
6		
7		
8		

Důležité: Další pokyny k údržbě najdete v *Provozní příručce motoru.*

Příprava před údržbou

Před prováděním jakékoli údržby zajistěte, aby byl vypnutý motor a vytažený klíček zapalování, aktivována parkovací brzda, aby v hydraulické soustavě nebyl žádný tlak, aby nožové hlavy byly sklopeny na zem a aby byla obsluha seznámena s bezpečnostními opatřeními uvedenými v této příručce.

⚠ VÝSTRAHA

Jestliže ponecháte klíček ve spínači zapalování, může kdokoli spustit motor a způsobit vám nebo dalším okolostojícím vážné zranění.

Před prováděním jakékoli údržby vytáhněte klíček za zapalování.

Důležité: Pravidelná údržba je nezbytná pro trvale bezpečný provoz stroje. Správný servis prodlouží životnost stroje a zajistí platnost záruky. Vždy používejte originální servisní díly TORO, protože jsou správně dimenzovány pro požadované zatížení.

Nečistota a kontaminace nesvědčí žádné hydraulické soustavě. Při provádění údržbových prací na hydraulické soustavě vždy zajistěte, aby pracoviště a součásti byly před, během a po opravě důkladně vyčištěny. Zajistěte, aby všechna otevřená hydraulická potrubí, vstupy, výstupy atd. byly během údržby ucpány.

Doporučené servisní intervaly jsou stanoveny na základě normálních provozních podmínek. Náročnější nebo neobvyklé podmínky vyžadují kratší servisní intervaly.

Vždy po čištění tlakovou vodou nebo párou ihned namažte otočné čepy.

⚠ DŮLEŽITÉ UPOZORNĚNÍ

Motor, převodovka a hydraulické soustavy budou po použití stroje horké. Před prováděním prací na stroji nechejte všechny soustavy vychladnout, zejména před pracemi na motoru nebo při výměně oleje či olejových filtrů.

Obrázek servisních intervalů

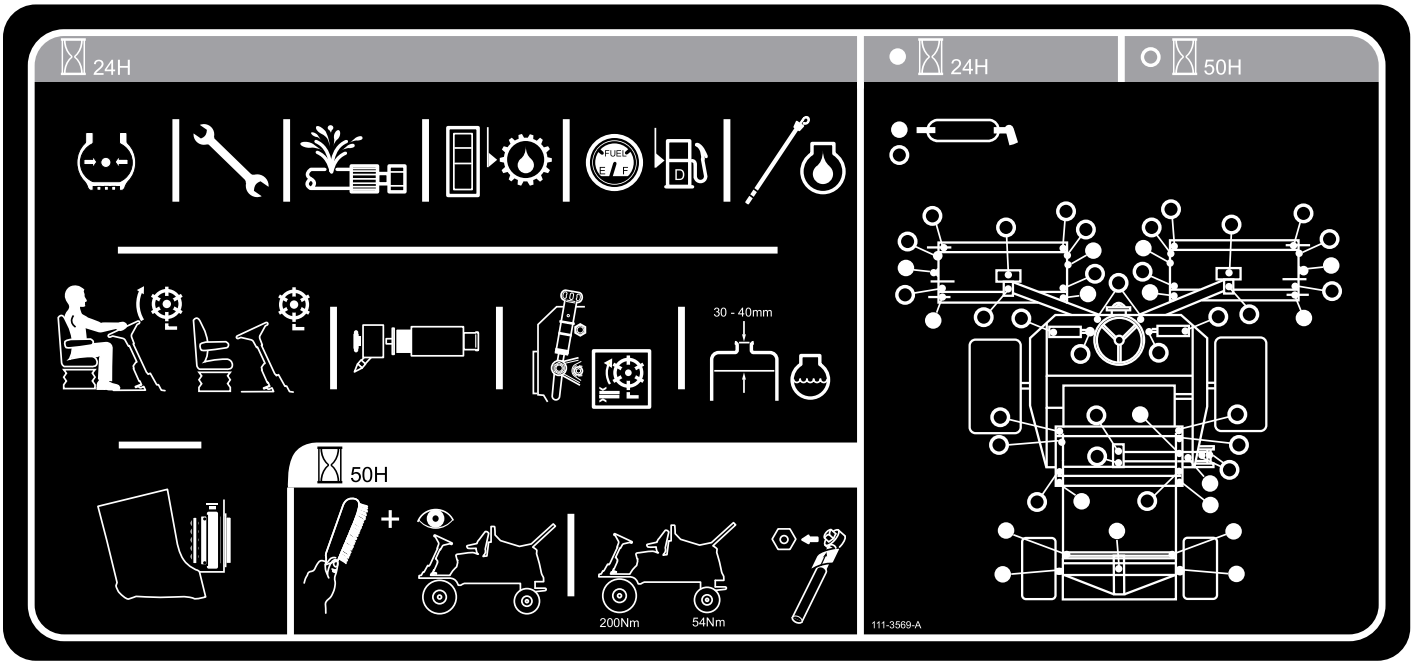

g014589

Obrázek 47

Mazání

Mazání ložisek, pouzder a čepů

Servisní interval: Po každých 50 hodinách provozu

Maznice všech ložisek a pouzder namažte univerzálním mazivem č. 2 na bázi lithia. Ložiska a pouzdra namažte **okamžitě** po každém mytí bez ohledu na předepsaný interval.

Všechny poškozené maznice vyměňte.

Namažte všechna mazací místa nožových hlav a vstříkněte tolik maziva, až z válců a víček uvidíte vytékat čisté mazivo. Budete tak mít viditelný důkaz o tom, že těsnění válců byla vyčištěna od zbytků trávy apod., což zajistí jejich maximální životnost.

Umístění maznic a množství maziva je následující:

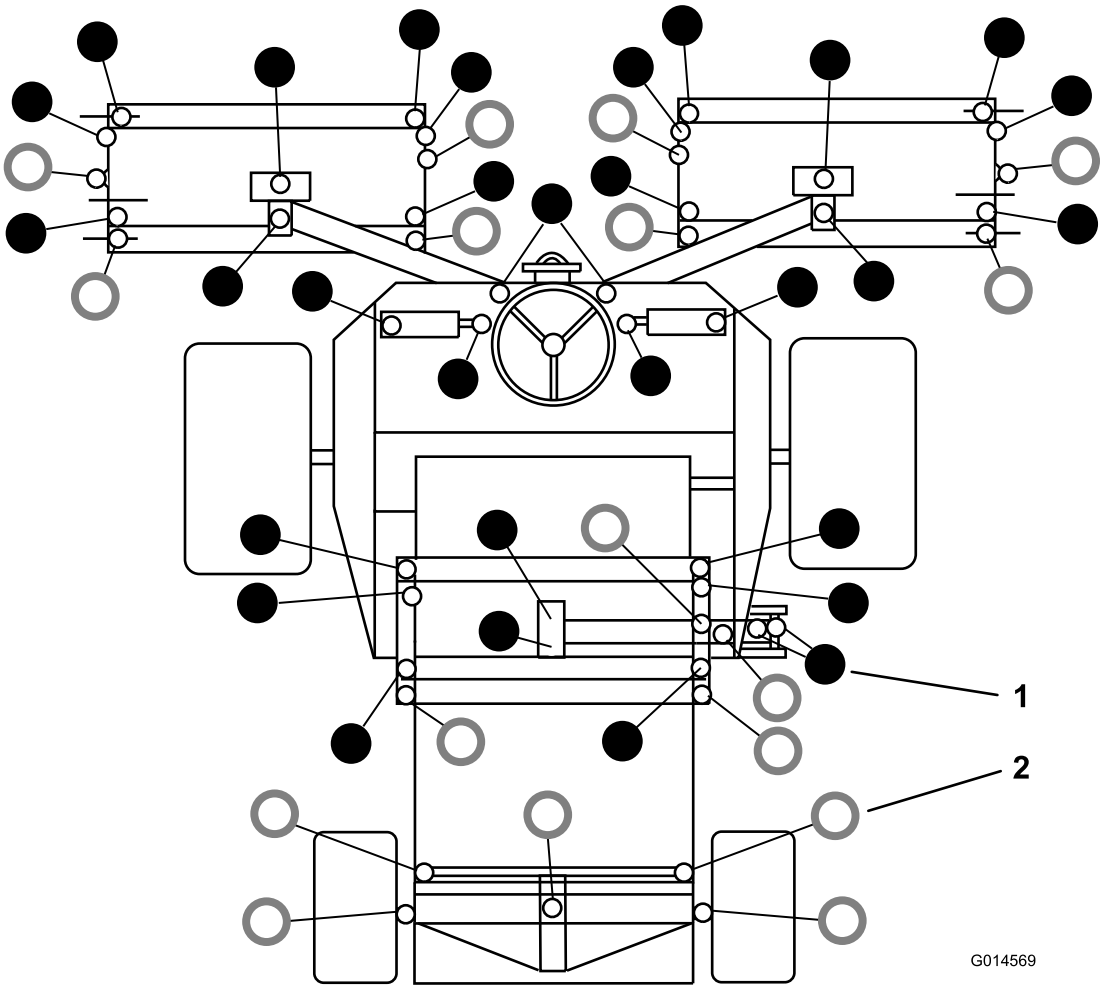

Obrázek 48

1. ● – namažte každých 50 hodin
2. ○ – namažte každých 25 hodin

Údržba motoru

Kontrola výstražného systému přehřátí motoru

Servisní interval: Po každých 500 hodinách provozu

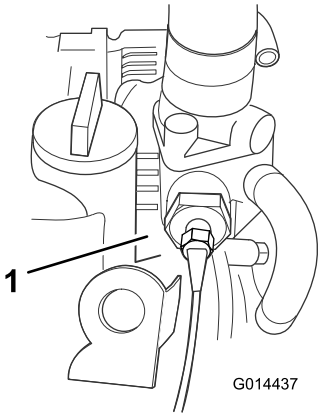

Obrázek 49

1. Teplotní spínač

1. Otočte klíček zapalování do polohy I.
2. Od teplotního spínače motoru odpojte svorku červenošedého vodiče.
3. Kovovou svorkou tohoto vodiče se dotkněte vhodného kostřicího bodu a zajistěte, aby kovové povrchy měly dobrý kontakt.

Správná funkce je ověřena houkáním klaksonu a rozsvícením výstražné kontrolky teploty chladicí kapaliny motoru. Pokud je v systému závada, před použitím sekačky proveďte opravu.

Údržba vzduchového filtru

Servisní interval: Při každém použití nebo denně

Po každých 500 hodinách provozu

Údržba primárního vzduchového filtru

Zkontrolujte, zda není plášť vzduchového filtru poškozen, což by mohlo způsobit únik vzduchu. V případě poškození jej vyměňte. Zkontrolujte v celém sacím systému netěsnosti, poškození nebo uvolněné hadicové svorky.

Údržbu primárního vzduchového filtru provádějte pouze tehdy, pokud je to vyžadováno podle servisního ukazatele (Obrázek 51). Předčasná výměna vzduchového filtru pouze zvyšuje nebezpečí vniknutí nečistot do motoru při demontovaném filtru.

Důležité: Kryt musí být správně usazen a utěsněn s pláštěm vzduchového filtru.

1. Zkontrolujte ukazatel ucpání filtru. Pokud je ukazatel červený, musí být vzduchový filtr vyměněn (Obrázek 50).

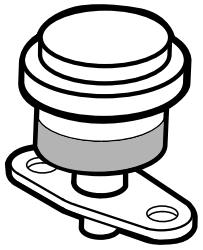

Obrázek 50

2. Před vyjmutím filtru odstraňte pomocí nízkotlakého vzduchu (o tlaku 40 psi, čistého a suchého) větší nahromadění nečistot mezi vnějškem filtru a nádobou. **Nepoužívejte vysokotlaký vzduch, který by mohl nečistoty protlačit skrze filtr do sacího úseku.**Sejměte kryt z pláště vzduchového filtru.

   Tento postup čištění zabrání vniknutí nečistot do sání při demontovaném filtru.

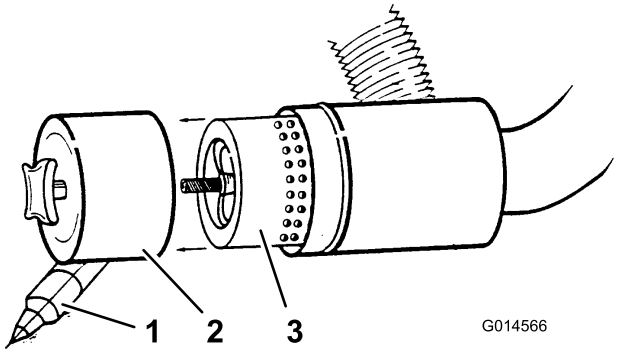

Obrázek 51

1. Prachovka
2. Prachová miska
3. Vzduchový filtr

3. Vyjměte a vyměňte filtr (Obrázek 51).

   Čištění použité vložky není doporučeno vzhledem k možnému poškození média filtru.
4. Kontrolou těsnicího konce filtru a pláště zjistěte, zda nový filtr nebyl poškozen při přepravě. **Nepoužívejte poškozenou vložku.**
5. Zasuňte nový filtr tlakem na vnější obrubu vložky a usaďte jej v nádobě. **Netlačte na pružný střed filtru.**

6. Očistěte otvor pro vypuzování nečistot ve snímatelném krytu. Vyjměte z krytu gumový výtlačný ventil, vyčistěte dutinu a výtlačný ventil nasaďte zpět.
7. Nasaďte kryt tak, aby gumový výtlačný ventil směřoval dolů, přibližně mezi 5. a 7. hodinu při pohledu od konce.
8. Zkontrolujte stav hadic vzduchového filtru.
9. Upevněte kryt.

Údržba bezpečnostního filtru

Uvnitř primárního vzduchového filtru je sekundární bezpečnostní vložka, která zabraňuje, aby při výměně hlavní vložky vnikl do motoru vytlačený prach a jiné částice.

Tento bezpečnostní filtr vždy vyměňte a nikdy ho nečistěte.

Důležité: Bezpečnostní filtr se nikdy nesnažte vyčistit. Pokud je bezpečnostní filtr znečištěn, je poškozen primární filtr. Vyměňte oba filtry.

Údržba motorového oleje a filtru

Servisní interval: Po prvních 50 hodinách

Po každých 150 hodinách provozu

1. Vymontujte vypouštěcí zátku (Obrázek 52) a nechejte olej vytéci do vypouštěcí nádoby.

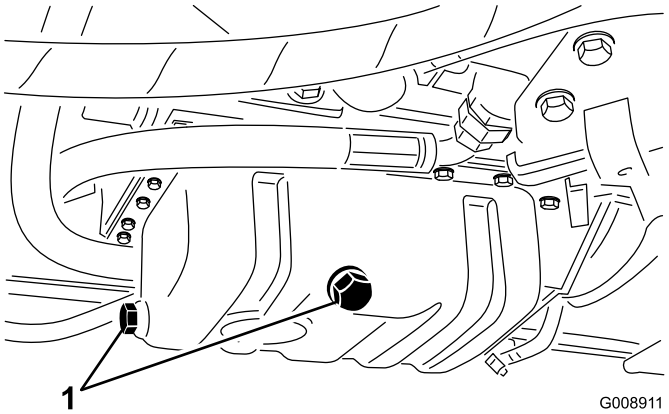

Obrázek 52

1. Vypouštěcí zátka oleje

2. Jakmile olej přestane téci, namontujte vypouštěcí zátku.
3. Demontujte olejový filtr (Obrázek 53).

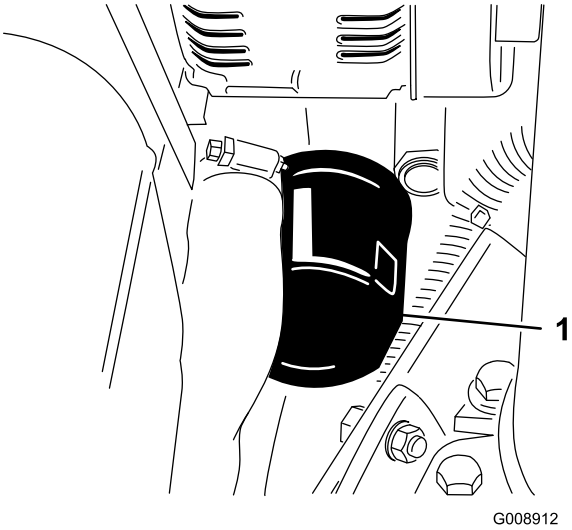

Obrázek 53

1. Olejový filtr

4. Těsnění nového filtru lehce potřete čistým olejem.
5. Do pouzdra filtru vložte náhradní olejový filtr. Otáčejte olejovým filtrem ve směru hodinových ručiček, až gumové těsnění dosedne do pouzdra; potom filtr dotáhněte o další 1/2 otáčky.

   Důležité: Filtr nadměrně neutahujte.
6. Doplňte olej do klikové skříně; viz oddíl Kontrola motorového oleje v kapitole Obsluha (strana 20).

Údržba palivového systému

⚠ NEBEZPEČÍ

Za jistých okolností jsou nafta a palivové výpary vysoce hořlavé a výbušné. Požár nebo výbuch způsobený palivem může popálit vás i jiné osoby a způsobit škody na majetku.

- **Palivo doplňujte do nádrže pomocí trychtýře venku na otevřeném prostranství a při vypnutém a studeném motoru. Rozlitý benzin ihned utřete.**
- **Neplňte palivovou nádrž až po horní okraj. Doplňujte palivo, dokud jeho hladina v nádrži nesahá 6 až 12 mm pod spodní hranu hrdla palivové nádrže. Tento prázdný prostor v nádrži umožňuje expanzi paliva.**
- **Při manipulaci s palivem nikdy nekuřte a držte se stranou od otevřeného ohně nebo míst, kde se palivové výpary mohou vznítit od jiskry.**
- **Palivo skladujte v čisté a schválené nádobě uzavřené víčkem.**

Vypuštění palivové nádrže

Servisní interval: Po každých 800 hodinách provozu

Před uskladněním

Palivovou nádrž vypusťte a vyčistěte, pokud je palivová soustava kontaminována, nebo má být stroj po delší dobu odstaven z provozu. K vypláchnutí nádrže použijte čisté palivo.

Kontrola palivového potrubí a spojek

Servisní interval: Po každých 400 hodinách provozu/Každý rok (podle toho, co nastane dříve)

Zkontrolujte palivové potrubí a spojky. Zjistěte, zda spojky nejsou narušené, poškozené nebo uvolněné.

Odvzdušnění palivové soustavy

Palivovou soustavu je nutné odvzdušnit před nastartováním motoru v jakékoli z následujících situací:

- Při prvním startování nového stroje
- Motor zhasl kvůli nedostatku paliva
- Na součástech palivové soustavy (např. při výměně filtru, opravě odlučovače apod.) byla prováděna údržba

⚠ NEBEZPEČÍ

Za jistých okolností jsou nafta a palivové výpary vysoce hořlavé a výbušné. Požár nebo výbuch způsobený palivem může popálit vás i jiné osoby a způsobit škody na majetku.

- **Palivo doplňujte do nádrže pomocí trychtýře venku na otevřeném prostranství a při vypnutém a studeném motoru. Rozlitý benzin ihned utřete.**
- **Neplňte palivovou nádrž až po horní okraj. Doplňujte palivo, dokud jeho hladina v nádrži nesahá 6 až 12 mm pod spodní hranu hrdla palivové nádrže. Tento prázdný prostor v nádrži umožňuje expanzi paliva.**
- **Při manipulaci s palivem nikdy nekuřte a držte se stranou od otevřeného ohně nebo míst, kde se palivové výpary mohou vznítit od jiskry.**
- **Palivo skladujte v čisté a schválené nádobě uzavřené víčkem.**

1. Zaparkujte stroj na rovný povrch a zajistěte, aby v palivové nádrži byla alespoň polovina paliva.
2. Otevřete kapotu.
3. Otočte klíček ve spínači zapalování do ZAPNUTÉ polohy a protočte motor. Mechanické čerpadlo nasaje z nádrže palivo, naplní palivový filtr a palivové potrubí a vytlačí do motoru vzduch. Úplné odvzdušnění soustavy může chvíli trvat, přičemž během této operace může motor běžet nepravidelně. Jakmile je všechen vzduch pryč a motor běží plynule, měl by běžet ještě několik minut, aby bylo odvzdušnění úplné.

Údržba elektrického systému

Důležité: Před svařováním na stroji odpojte oba kabely od baterie, oba konektory kabelového svazku od elektronického řídicího modulu a připojovací konektor od alternátoru, aby nedošlo k poškození elektrické instalace.

Kontrola elektrické instalace

Servisní interval: Po každých 500 hodinách provozu

Zkontrolujte všechny elektrické spoje a kabely a vyměňte všechny, které jsou poškozené nebo zkorodované. Na nechráněné spoje nastříkejte kvalitní odpuzovač vody, abyste zamezili proniknutí vlhkosti.

Kontrola stavu baterie

Servisní interval: Po každých 250 hodinách provozu

Poznámka: Při demontáži baterie vždy jako první odpojte záporný (-) kabel.

Poznámka: Při montáži baterie vždy jako poslední připojte záporný (-) kabel.

Zvedněte kryt motoru. Pomocí ocelového kartáče odstraňte z vývodů baterie veškerou korozi a poté naneste na vývody vazelínu, abyste zabránili další korozi. Vyčistěte prostor pro baterii.

Při normálních provozních podmínkách nevyžaduje baterie žádnou další pozornost. Pokud byl stroj vystaven trvalému provozu při vysokých okolních teplotách, může být nutné doplnit do baterie elektrolyt.

Sejměte víčka článků a doplňte destilovanou vodou do výšky 15 mm pod horní okraj baterie. Nasaďte víčka článků.

Poznámka: Zkontrolujte stav kabelů baterie. Pokud stávající kabely vykazují známky opotřebení nebo poškození, použijte nové kabely, a podle potřeby utáhněte všechny volné spoje.

Kontrola ovládacího lanka převodovky a ovládacího mechanismu

Servisní interval: Po každých 250 hodinách provozu

Zkontrolujte stav a zabezpečení lanka a ovládacího mechanismu u pedálů pro ovládání rychlosti a čerpadla převodovky.

- Odstraňte nahromaděné nečistoty, kamínky a jiné usazeniny.
- Zajistěte bezpečné ukotvení kulových kloubů a zkontrolujte, zda jsou nosné držáky a lankové úchyty pevné a nejsou na nich praskliny.
- Zkontrolujte opotřebení, korozi nebo prasklé pružiny koncových spojek a v případě potřeby je vyměňte.
- Ověřte, zda jsou gumová těsnění správně nasazena a v bezvadném stavu.
- Zajistěte, aby byla článková pouzdra držící vnitřní lanko v bezvadném stavu a pevně přichycena k vnějšímu lanku v zalisovaných spojích. Pokud jsou patrné známky prasknutí nebo odtržení, ihned namontujte nové lanko.
- Zkontrolujte, zda na pouzdrech, tyčích a vnitřním lanku nejsou ohyby, smyčky nebo známky jiného poškození. Pokud ano, ihned namontujte nové lanko.
- Při vypnutém motoru sešlapujte pedály v celém rozsahu a ověřte, zda se mechanismus plynule a volně pohybuje do neutrální polohy, aniž by docházelo k zadření nebo zablokování.

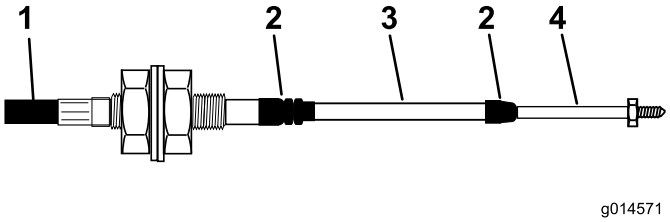

Obrázek 54

1. Vnější kryt
2. Gumové těsnění
3. Pouzdro
4. Konec tyče

Údržba baterie

Servisní interval: Po každých 250 hodinách provozu

Po každých 250 hodinách provozu

⚠ NEBEZPEČÍ

Elektrolyt baterie obsahuje kyselinu sírovou, což je smrtelný jed způsobující vážné poleptání.

- **Nepožívejte elektrolyt a dbejte, aby nepřišel do styku s pokožkou a nepotřísnil oči ani oděv. Chraňte si oči brýlemi a ruce gumovými rukavicemi.**
- **Baterii doplňujte na místě, kde je k dispozici čistá voda pro opláchnutí pokožky.**

⚠ DŮLEŽITÉ UPOZORNĚNÍ

Při nabíjení baterie vznikají plyny, které mohou explodovat.

Nikdy v blízkosti baterie nekuřte a držte ji stranou od jisker a plamenů.

Zkontrolujte stav baterie. Svorky a celé pouzdro baterie udržujte v čistotě, protože znečištěná baterie se pomalu vybíjí. Při čištění baterie omyjte celé pouzdro roztokem jedlé sody a vody. Opláchněte ji čistou vodou.

Údržba hnací soustavy

Výměna filtru převodovkového oleje

Servisní interval: Po prvních 50 hodinách

Po každých 500 hodinách provozu

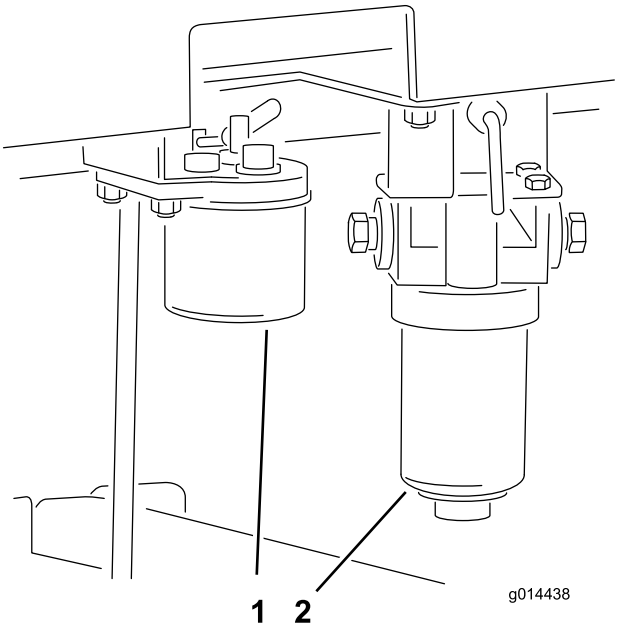

Obrázek 55

Pravá strana stroje

1. Filtr převodovkového oleje 2. Filtr motorového paliva

1. Odšroubujte a sejměte spodní díl pouzdra filtru převodovkového oleje.
2. Vytáhněte vložku filtru a zlikvidujte ji.
3. Nasaďte novou vložku filtru (obj. č. 924709).
4. Nasaďte pouzdro.

Výměna vratného hydraulického filtru

Servisní interval: Po prvních 50 hodinách

Po každých 500 hodinách provozu

1. Demontujte vratný filtr.
2. Těsnění nového vratného filtru potřete olejem.
3. Nasaďte do stroje nový vratný filtr.

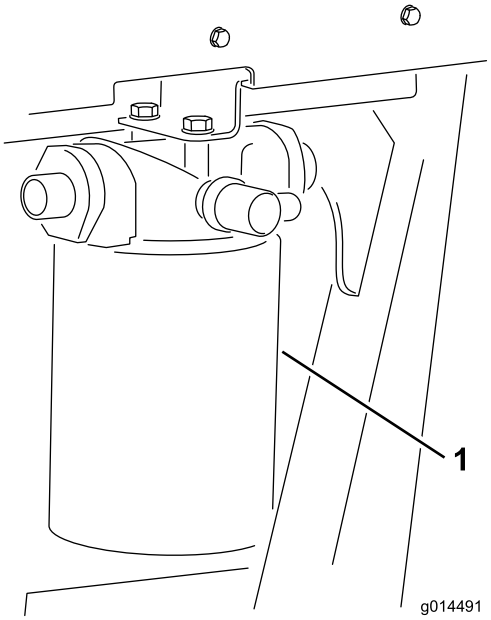

Obrázek 56
Levá strana stroje

1. Vratný filtr hydraulického oleje

Kontrola geometrie zadních kol

Servisní interval: Po každých 500 hodinách provozu

Aby nedocházelo k nadměrnému opotřebení pneumatik a byl zajištěn bezpečný provoz stroje, musí být zadní kola správně zarovnána na 3–8 mm.

Natočte zadní kola do polohy přímo vpřed. Změřte a porovnejte vzdálenost mezi předními postranicemi a zadními postranicemi ve výšce středu kola. Vzdálenost mezi předními postranicemi musí být nastavena tak, aby byla o 3–8 mm menší než vzdálenost mezi zadními postranicemi.

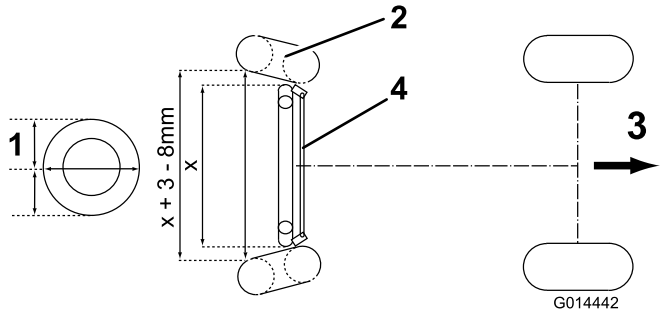

Obrázek 57

1. Výška středu kola
2. Pneumatika
3. Směr jízdy vpřed
4. Spojovací tyč řízení

Při seřizování geometrie zadních kol nejprve vyšroubujte levou a pravou pojistnou matici na spojovací tyči řízení. (Levá pojistná matice má levý závit.) Otáčením spojovací tyče řízení dosáhněte správné vzdálenosti (viz popis výše) a pevně utáhněte pojistné matice.

Údržba chladícího systému

Odstranění nečistot z chladicí soustavy

Servisní interval: Při každém použití nebo denně

Po každých 100 hodinách provozu

Každé 2 roky

1. Zaparkujte stroj na rovném povrchu, zastavte motor, aktivujte parkovací brzdu a vytáhněte klíček ze spínače zapalování.
2. Očistěte mřížku chladiče.
3. Pečlivě odstraňte všechny nečistoty z prostoru motoru.
4. Uvolněte západku a otevřete kryt motoru (Obrázek 58).

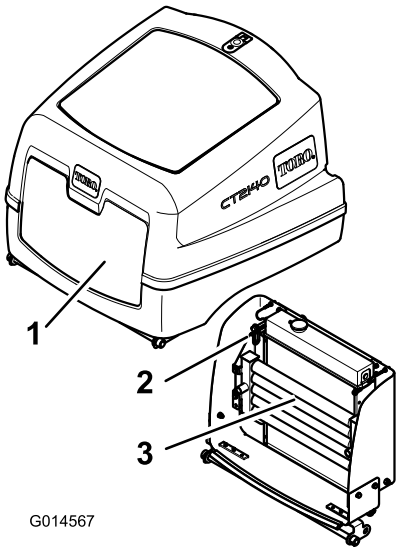

Obrázek 58

1. Kryt motoru
2. Chladič oleje
3. Uvolňovací příchytka chladiče oleje

5. Mřížku důkladně očistěte stlačeným vzduchem.
6. Vyklopením západky směrem dovnitř uvolněte chladič oleje (Obrázek 59).

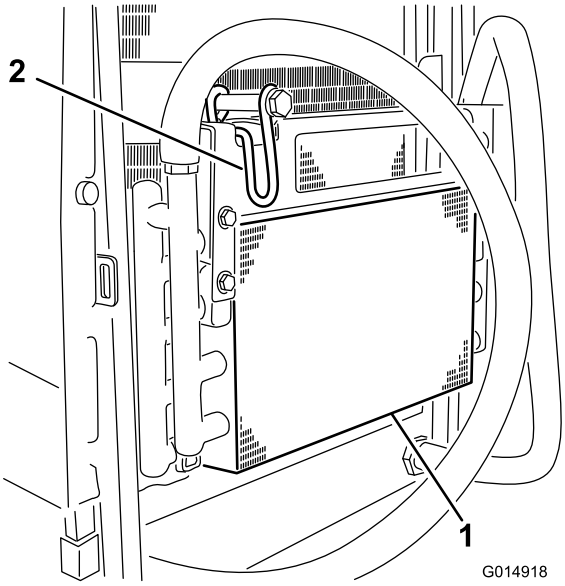

Obrázek 59

1. Chladič oleje
2. Západka chladiče oleje

7. Obě strany chladiče oleje a chladiče pečlivě očistěte (Obrázek 60) stlačeným vzduchem.

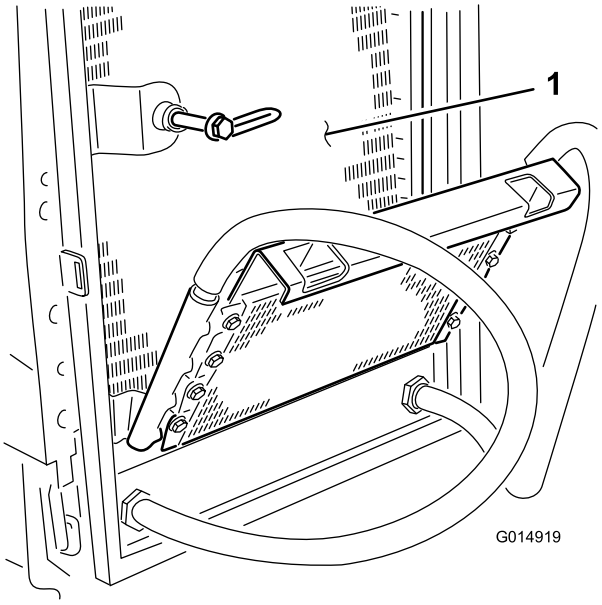

Obrázek 60

1. Chladič

8. Zaklopte chladič oleje zpět na místo a zajistěte západku.
9. Zavřete kryt motoru a zajistěte západku.

Údržba brzd

Vlečení sekačky

Ověřte, zda technické parametry tažného vozidla dovolují brzdění hmotnosti celé soupravy a plnou kontrolu za všech okolností. Zatáhněte parkovací brzdu tažného vozidla. Dejte pod přední kola sekačky zajišťovací klíny, aby sekačka neodjela.

Následujícím způsobem vyřaďte z činnosti motorové kotoučové brzdy předních kol:

1. Mezi tažné oko na sekačce a vhodné tažné vozidlo připojte pevnou tažnou tyč.
2. Vyhledejte motorovou kotoučovou brzdu na pravém předním kole a demontujte šestihranný čep.
3. Vyhledejte stavěcí šroub M12×40, který je uložen pod plošinou obsluhy (v každé podpůrné příčce je jeden šroub).
4. Namontujte stavěcí šroub M12×40 s podložkou skrze uvolňovací tyč brzdy do otvoru ve středu ložiskového štítu motoru.
5. Zašroubujte stavěcí šroub do závitového otvoru v brzdovém pístu, dokud se brzda neuvolní (Obrázek 61).

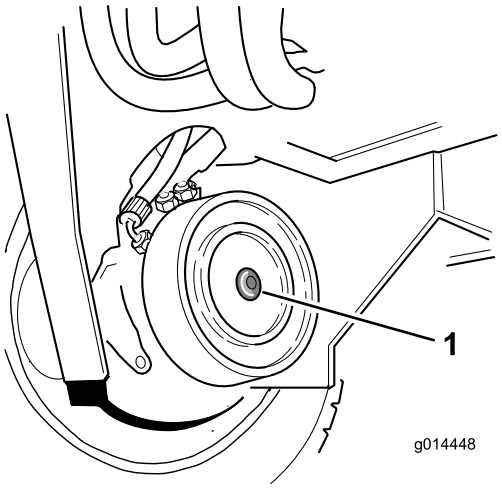

Obrázek 61

1. Šestihranný čep 950639

6. Vyhledejte motorovou kotoučovou brzdu na levém předním kole a opakujte předchozí postup (Obrázek 62).

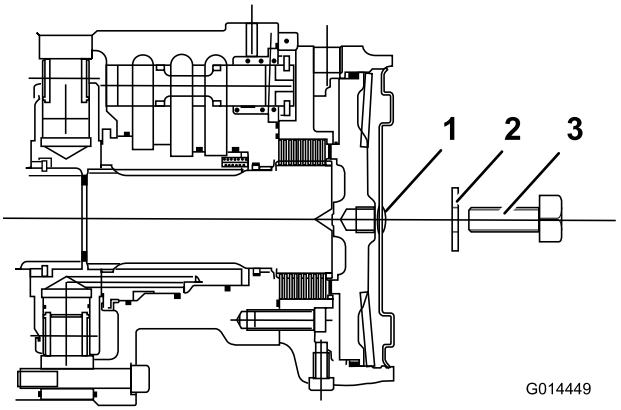

Obrázek 62

1. Šestihranný čep 950639
2. Podložka M12–09485
3. Stavěcí šroub M12×40 – ZDH1L040U

7. Vyřaďte z činnosti soustavu hydraulické provozní brzdy otočením obtokového ventilu, umístěného pod čerpadlem převodovky, o nejvýše tři otáčky.

   Při vlečení sekačky musí být řízení ovládáno ručně. Řízení půjde ztěžka, protože při vypnutém motoru nepůsobí hydraulický posilovač (Obrázek 63).

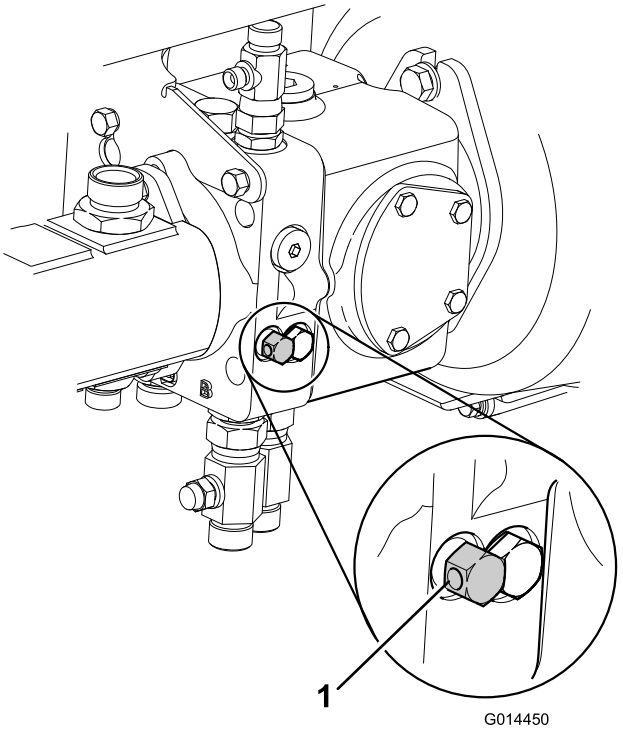

Obrázek 63

1. Obtokové ventily převodovky

8. Sekačka má nyní volná kola a lze ji pomalu odvléci na krátkou vzdálenost. Před odvlečením odstraňte zajišťovací klíny.

9. **Po odvlečení sekačky:** Normální provozní stav sekačky je třeba obnovit pomocí následujícího postupu.
   A. Podložte kola zajišťovacími klíny.
   B. Otáčením ve směru hodinových ručiček uzavřete obtokový ventil na čerpadle převodovky.
10. **Následujícím způsobem obnovte činnost motorové kotoučové brzdy předních kol:**

    Poznámka: Vyšroubujte stavěcí šrouby M12×40 a uložte je pod plošinu obsluhy.
   A. Vyhledejte motorovou kotoučovou brzdu na pravém předním kole.
   B. Otáčejte stavěcím šroubem proti směru hodinových ručiček a demontujte ho spolu s podložkou a uvolňovací tyčí brzdy.
   C. Našroubujte šestihranný čep do ložiskového štítu motoru (Obrázek 64).

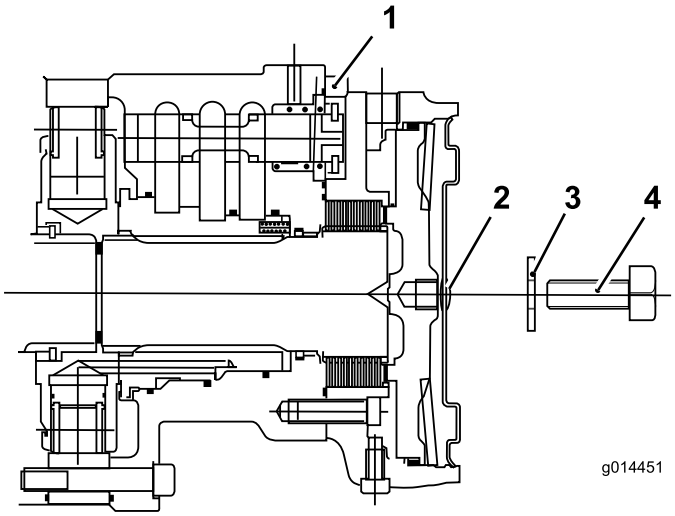

Obrázek 64

1. Motor předního kola 111-2557
2. Šestihranný čep 950639
3. Podložka M12–09485
4. Stavěcí šroub M12×40 – XH1L040U

   D. Vyhledejte motorovou kotoučovou brzdu na levém předním kole a opakujte předchozí postup.
   E. Odstraňte zajišťovací klíny kol.
   F. Odpojte tažnou tyč. Brzdová soustava sekačky bude nyní normálně fungovat.

⚠ DŮLEŽITÉ UPOZORNĚNÍ

Před použitím sekačky ověřte správnou funkci brzdové soustavy. Proveďte prvotní kontroly sekačky při pomalé jízdě. Nepoužívejte sekačku s poškozenou brzdovou soustavou. Nepoužívejte sekačku s brzdovou soustavou vyřazenou z činnosti.

Údržba řemenů

Zkontrolujte stav a napnutí řemene alternátoru po prvním dnu provozu a poté každých 100 provozních hodin.

Napnutí řemene alternátoru

Servisní interval: Po prvních 8 hodinách
Po každých 100 hodinách provozu

1. Otevřete kapotu.
2. Zkontrolujte napnutí řemene alternátoru zatížením silou 10 kg uprostřed mezi alternátorem a řemenicemi klikového hřídele (Obrázek 65).

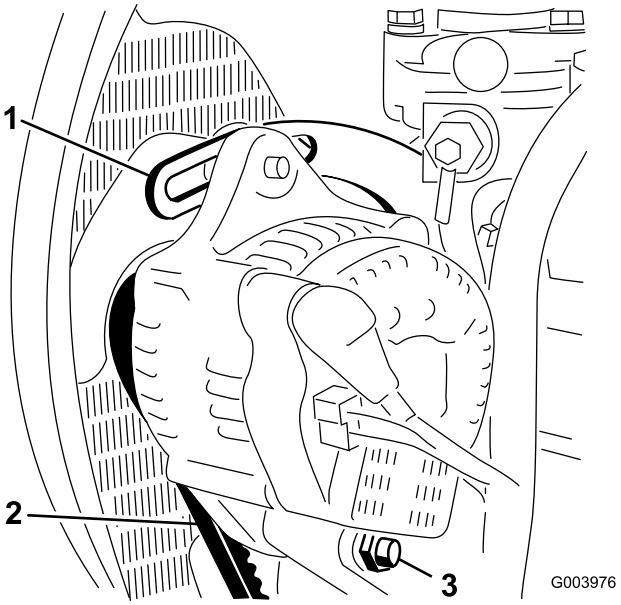

Obrázek 65

1. Držák
2. Řemen alternátoru
3. Otočný čep

   Řemen by se měl prohnout o 11 mm. Při nesprávném prohnutí přejděte ke kroku 3. V opačném případě pokračujte v provozu.
3. Uvolněte šroub upevňující držák k motoru (Obrázek 65), šroub upevňující alternátor k držáku a otočný čep.
4. Mezi alternátor a motor zasuňte páčidlo a páčením vychylte alternátor.
5. Jakmile dosáhnete správného napnutí, utažením šroubu alternátoru, šroubu držáku a otočného čepu zajistěte seřízenou polohu.

Údržba ovládacích prvků

Kontrola činnosti pedálu pro jízdu vpřed/vzad

Při vypnutém motoru sešlápněte pedály pro jízdu vpřed a vzad v celém rozsahu zdvihu a ověřte, zda se mechanismus volně vrací do neutrální polohy.

Sedačkový spínač přítomnosti obsluhy

Servisní interval: Při každém použití nebo denně

1. Sedněte si do sedačky stroje a nastartujte motor.
2. Sklopte nožové hlavy na zem.
3. Zapojte pohon nožových hlav směrem vpřed.
4. Zvedněte se ze sedačky obsluhy a zkontrolujte, zda se žací válce po prodlevě 0,5–1 s zastaví.
5. Opakujte tento postup se zapojeným pohonem žacích válců směrem vzad.

Ochranný spínač pohonu nožových hlav

1. Vypněte motor sekačky.
2. Přepněte spínač pohonu nožových hlav do vypnuté polohy a otočte klíček zapalování do polohy **I**. Kontrolka spínače pohonu nožových hlav by se neměla rozsvítit. Viz Součásti ovládacího panelu (strana 12).
3. Přepněte spínač do polohy vpřed. Kontrolka by se měla rozsvítit a motor by při otočení klíčku zapalování neměl nastartovat. Opakujte postup v poloze vzad.

Ochranný spínač parkovací brzdy

1. Vypněte motor.
2. Zatáhněte parkovací brzdu.
3. Otočte klíček zapalování do polohy **I**. Kontrolka parkovací brzdy by se měla rozsvítit.
4. Deaktivujte parkovací brzdu. Kontrolka by měla zhasnout a motor by při otočení klíčku zapalování neměl nastartovat.
5. Aktivujte parkovací brzdu, sedněte si do sedačky obsluhy a nastartujte motor.
6. Uvolněte parkovací brzdu.
7. Zvedněte se ze sedačky obsluhy a zkontrolujte, zda se motor zastaví.

Ochranný spínač neutrálního stupně převodovky

1. Vypněte motor sekačky.
2. Sundejte nohu z pedálů pro jízdu vpřed/vzad.
3. Otočte klíček zapalování do polohy **I**. Měla by se rozsvítit kontrolka neutrálního stupně převodovky.
4. Lehce sešlápněte pedály pro jízdu vpřed a vzad a zkontrolujte, zda tato kontrolka zhasne.

Poznámka: Dříve než budete kontrolovat, zda se motor za těchto podmínek nenastartuje, důkladně zajistěte, aby v okolí sekačky nebyly žádné překážky.

Údržba hydraulického systému

⚠ DŮLEŽITÉ UPOZORNĚNÍ

Hydraulická kapalina unikající pod tlakem může proniknout do kůže a způsobit zranění.

- **Před natlakováním hydraulické soustavy zkontrolujte bezvadný stav všech hydraulických hadic a potrubí a utažení všech hydraulických spojek a přípojek.**
- **Nepřibližujte tělo a ruce k netěsným dírkám nebo tryskám, ze kterých uniká hydraulická kapalina pod vysokým tlakem.**
- **K nalezení úniků hydraulické kapaliny použijte karton nebo papír.**
- **Před prováděním jakékoli práce na hydraulické soustavě bezpečně uvolněte tlak v této soustavě.**
- **Pokud se kapalina dostane do kůže, vyhledejte okamžitě lékařskou pomoc.**

Údržba hydraulické soustavy

Servisní interval: Po každých 500 hodinách provozu

Poznámka: Zabraňte styku elektrických součástí s vodou. Taková místa očistěte suchým hadrem nebo štětcem.

Tento postup se nejlépe provádí při teplém hydraulickém oleji (nikoli horkém). Sklopte nožové hlavy na zem a vypusťte hydraulickou soustavu.

1. Demontujte plnicí přírubu olejové nádrže, abyste získali přístup k sacímu koši.
2. Odšroubujte a vyjměte koš a před montáží ho očistěte petrolejem nebo benzinem.
3. Nasaďte vložku olejového filtru ve zpětném potrubí.
4. Nasaďte vložku filtru převodovkového oleje, viz Výměna filtru převodovkového oleje (strana 41).
5. Namontujte vypouštěcí zátku a doplňte hydraulickou nádrž čerstvým hydraulickým olejem doporučené kvality, viz Technické údaje (strana 19).
6. Spusťte stroj a pracujte se všemi hydraulickými soustavami, dokud nebude hydraulický olej teplý.
7. Zkontrolujte hladinu oleje a v případě potřeby doplňte po horní značku na vodoznaku.

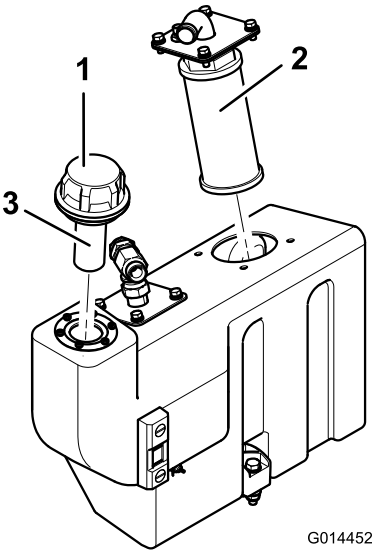

Obrázek 66

1. Filtr olejové nádrže
2. Sací koš
3. Víčko plnicího sítka

Kontrola výstražného systému přehřátí hydraulického oleje

Servisní interval: Po každých 500 hodinách provozu

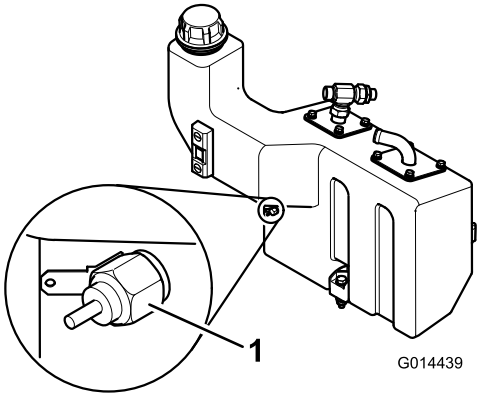

Obrázek 67

1. Teplotní spínač
2. Nádrž hydraulického oleje

1. Otočte klíček zapalování do polohy I.
2. Od teplotního spínače hydraulické nádrže odpojte svorku červenomodrého vodiče.
3. Kovovou svorkou tohoto vodiče se dotkněte vhodného kostřicího bodu a zajistěte, aby kovové povrchy měly dobrý kontakt.

Správná funkce je ověřena houkáním klaksonu a rozsvícením výstražné kontrolky teploty hydraulického oleje. V případě potřeby proveďte před použitím sekačky opravu.

Kontrola hydraulického potrubí a hadic

Denně kontrolujte, zda u hydraulické potrubí a hadic nejsou netěsnosti, zlomené potrubí, volné montážní držáky, opotřebení, volné spoje a narušení vlivem počasí a chemikálií. Před provozem proveďte všechny nezbytné opravy.

Údržba systému nožových hlav

Údržba nožových hlav

Kontrola seřízení ložiska zadního válce nožových hlav

Servisní interval: Po každých 50 hodinách provozu

Důležité: Pro zajištění dlouhé životnosti je zcela nezbytné, aby byla ložiska válce nožových hlav správně seřízena. Při nadměrné axiální vůli válce dojde k předčasnému poškození ložiska.

Uchopte válec a pohybujte jím ze strany na stranu a shora dolů. Pokud zjistíte nadměrnou vůli, postupujte takto:

Pomocí dodaného klíče opatrně utáhněte matice (Obrázek 68) na obou stranách válce jen natolik, abyste odstranili jakoukoli axiální vůli.

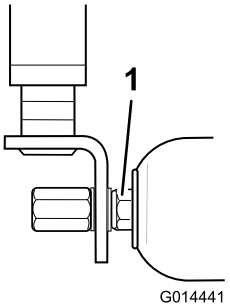

Obrázek 68

1. Matice

Poznámka: Po seřízení by se měl válec stále volně otáčet. Nadměrné utažení matic (Obrázek 68) může způsobit předčasné poškození ložiska.

Kontrola napnutí stíracích lanek zadního válce nožových hlav

Servisní interval: Po každých 50 hodinách provozu

Pro zajištění správné funkce a maximální životnosti je důležité, aby stírací lanka byla správně napnuta. Opatrným utahováním přídržných matic stíracích lanek eliminujte jakýkoli průvěs a poté matice utáhněte o čtyři úplné otáčky, aby byla lanka správně napnuta (Obrázek 69).

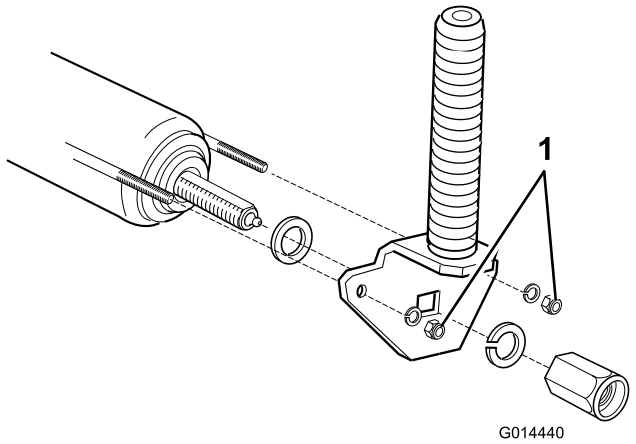

Obrázek 69

1. Přídržné matice stíracích lanek

Poznámka: Stírací lanka nadměrně neutahujte.

Seřízení žacího válce vůči spodnímu noži

Důležité: Je zcela nezbytné udržovat správné seřízení žacích válců vůči spodním nožům, aby byl zajištěn správný střih, minimální odběr výkonu a dlouhá životnost řezných hran.

Nesnažte se při seřizování dosáhnout přílišného styku mezi válcem a spodním nožem, protože to způsobí velmi rychlé a nepravidelné opotřebení vedoucí k poškození a zvlnění řezných hran. Vysoké ztráty třením odeberou podstatný podíl výkonu a sníží tak výkon dostupný k sečení. Kvůli zahřívání způsobenému třením dojde k nadměrnému roztažení, jež zvýší styčný tlak a dále tak celou situaci zhorší.

Pokud necháte nožové hlavy pracovat po několik hodin bez seřízení, vlivem provozního opotřebení přestane být po nějaké době válec ve styku se spodním nožem. Protože tráva a brusné částice mohou procházet mezerou mezi noži, dojde v této fázi k velmi rychlému ztupení řezných hran.

Pokud není věnována dostatečná pozornost seřízení, zvýší se náklady na údržbu. Také kvalita sečení bude silně ovlivněna, stejně jako stav a růst trávy.

Zkušená obsluha pozná, kdy nastane čas k seřízení nožových hlav – pokud střih trávy přestane být čistý a začne být roztřepený.

Před prací proveďte následující postup a kontrolujte seřízení vždy po několika hodinách.

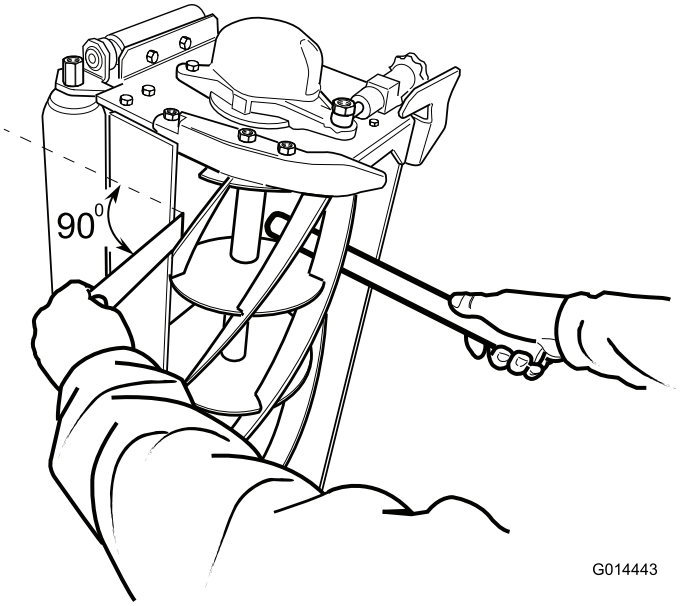

Obrázek 70

1. Správné seřízení žacího válce vůči spodnímu noži můžete zkontrolovat pomocí kusu tenkého papíru vloženého mezi žací válec a spodní nůž, jak je znázorněno na obrázku.
2. Opatrně otáčejte válcem podle obrázku a zkontrolujte, zda je papír přestřižen čistě po celé délce nože. Abyste dosáhli správného střihu, držte papír kolmo vůči spodnímu noži.

⚠ DŮLEŽITÉ UPOZORNĚNÍ

Zajistěte, aby v blízkosti žacích válců nikdo nebyl, protože při roztočení jednoho válce se mohou roztočit ostatní.

3. Při nutném seřízení postupujte následovně a na obou koncích uvolněte matici (Obrázek 71) o 1/4 otáčky.
4. Otáčejte ručním kolečkem (Obrázek 71) střídavě na obou koncích a současně otáčejte žací válec směrem dozadu, dokud nebude spodní nůž v letmém styku s válcem po celé své délce.
5. Pomocí kusu tenkého papíru zkontrolujte střih po celé délce spodního nože a v případě potřeby seřízení upravte.
6. Utáhněte matici (Obrázek 71) na obou koncích.

Pokud není možné dosáhnout čistého střihu papíru po celé délce spodního nože, bude třeba přelapováním obnovit řezné hrany. V kritických případech bude zapotřebí přebrousit žací válec a spodní nůž, viz Přelapování nožových hlav (strana 50) / Broušení nožových hlav (strana 51).

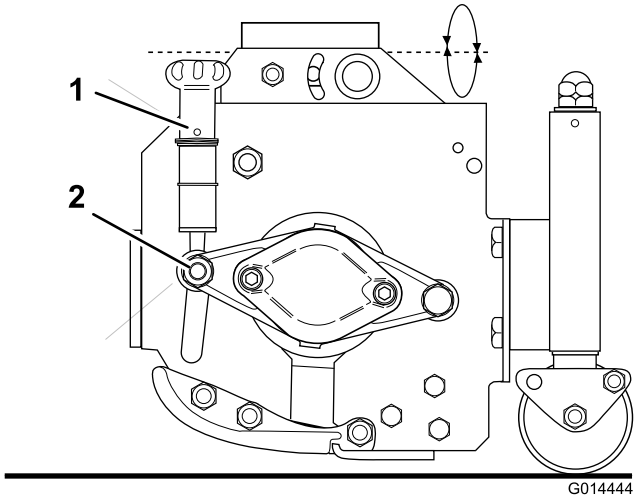

Obrázek 71

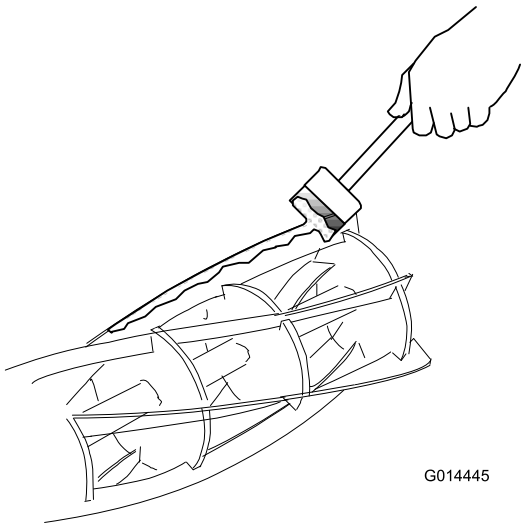

Obrázek 72

Přelapování nožových hlav

⚠ DŮLEŽITÉ UPOZORNĚNÍ

Při styku s nožovými hlavami nebo jinými pohyblivými díly může dojít ke zranění osob.

- **Nepřibližujte prsty, ruce a oděv k nožovým hlavám ani jiným pohyblivým dílům.**
- **Při běžícím motoru se nikdy nesnažte otáčet nožové hlavy rukou nebo nohou.**

Pomocí tohoto postupu se doporučuje obnovit ostrost řezných hran válců a spodních nožů, což je nezbytné k dosažení travního střihu vysoké kvality.

Při tomto procesu stačí k obnovení ostrosti řezných hran odebrání malého množství kovu. Pokud jsou ostří nožů silně opotřebena nebo poškozena, bude nutné rozebrat jednotlivé součásti a nechat je přebrousit.

1. Zkontrolujte, zda je vypnutý motor a aktivována parkovací brzda.
2. Seřiďte žací válce vůči spodním nožům tak, abyste dosáhli letmého styku.
3. Pomocí štětce s dlouhou násadou naneste na řezné hrany válců středně hrubou brusnou pastu na bázi detergentu.

Brusná pasta o hrubosti 80	
	Objednací číslo
0,45 kg	63-07-088
11,25 kg	63-07-086

4. Zajistěte, aby v blízkosti nožových hlav nikdo nebyl. V době, kdy běží motor sekačky, nepřibližujte ruce a nohy k žacím válcům.
5. Posaďte se do sedačky obsluhy, nastartujte motor a nechejte ho běžet ve volnoběžných otáčkách.
6. Přepněte na chvíli spínač pohonu nožových hlav do polohy vzad/přelapování a poslouchejte, jak dochází k broušení.

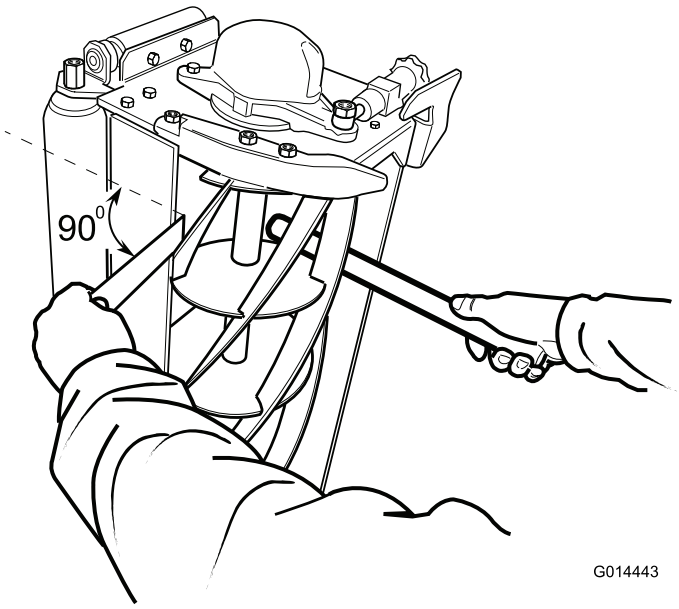

Obrázek 73

7. Jakmile broušení ustane, přepněte spínač pohonu nožových hlav do vypnuté polohy a vypněte motor sekačky.
8. Pečlivě očistěte hrany nožů a seřiďte žací válce vůči spodním nožům. Při otáčení válců rukou zkontrolujte pomocí kusu tenkého papíru, zda je střih čistý po celé délce řezných hran.

9. Pokud je nutné další přelapování, opakujte kroky 2 až 8.
10. Pečlivě odstraňte a omyjte všechny stopy brusné pasty z válců a spodních nožů.

Broušení nožových hlav

Broušení se provádí, pokud je třeba opravit spirálová ostří válce nebo ostří spodního nože, jež jsou nadměrně ztupená nebo pokřivená. Spodní nože, jejichž doba životnosti je u konce, je třeba vyměnit. Před montáží je nové nože třeba nabrousit v jejich držácích, viz Výměna spodního nože nožových hlav (strana 51). Pokud je nezbytné přistoupit k broušení, je velmi důležité, aby byly současně nabroušeny jak válce, tak spodní nože. Jedinou výjimkou je montáž nového válce, kdy je zapotřebí nabrousit pouze spodní nůž. Veškeré operace spojené s broušením by měl provádět autorizovaný prodejce na kvalitní a správně udržované brusce určené k broušení válců a spodních nožů.

Výměna spodního nože nožových hlav

1. Demontujte držák spodního nože vyšroubováním 3 přídržných šroubů na obou koncích a vyjmutím z nožové hlavy.
2. Vyjměte opotřebovaný spodní nůž a zlikvidujte zápustné šrouby a pojistné matice.
3. Nasaďte do držáku nový nůž a pomocí nových zápustných šroubů a pojistných matic ho volně sestavte.
4. Utáhněte středové šrouby momentem 40 Nm.
5. Pokračujte utahováním zbývajících šroubů stejným momentem, přičemž postupujte od středu směrem ke koncům nože.
6. Před opětovnou montáží do nožových hlav musí být nový spodní nůž nabroušen v držáku. Seřiďte polohu žacího válce tak, aby vznikl dostatečný prostor pro nasazení držáku nového spodního nože.
7. Namontujte sestavu držáku spodního nože do nožových hlav pomocí původních přídržných šroubů a utáhněte je momentem 35 Nm.
8. Nakonec seřiďte válec vůči spodnímu noži, viz Seřízení žacího válce vůči spodnímu noži (strana 49).

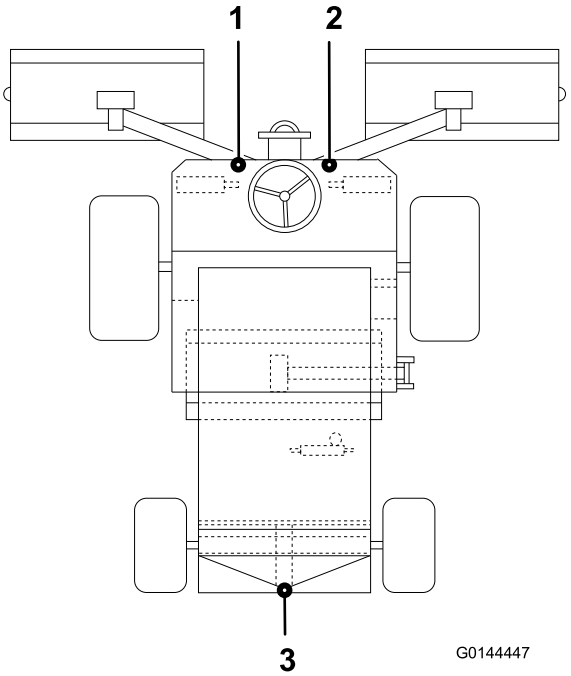

Obrázek 74

1. Levý přední závěsný bod
2. Pravý přední závěsný bod
3. Zadní závěsný bod

Zvednutí sekačky ze země

⚠ DŮLEŽITÉ UPOZORNĚNÍ

Pokud je sekačka zvednuta ze země:

- **NIKDY se pod sekačkou nepohybujte.**
- **NIKDY nestartujte motor.**

Důležité: Před zvednutím sekačky ověřte, zda je použitý zvedák v bezvadném stavu a má dostatečnou nosnost pro bezpečné zvednutí sekačky. Minimální nosnost: 2 000 kg

1. Zaparkujte sekačku na rovné zemi.
2. Aktivujte parkovací brzdu.
3. Otočte spínač motoru do vypnuté polohy a vytáhněte klíček zapalování.
4. Ověřte, zda je zem pod zvedákem rovná a pevná.
5. Zvedák vyrovnejte a zajistěte vůči jednomu ze závěsných bodů sekačky.
6. Při zvedání přední části sekačky dejte pod zadní kola zajišťovací klíny, aby sekačka neodjela.

   Poznámka: Parkovací brzda působí pouze na přední kola.

Likvidace odpadu

Motorový olej, baterie, hydraulický olej a chladicí kapalina motoru znečišťují životní prostředí. Tyto materiály likvidujte v souladu s místními předpisy.

Nebezpečný odpad likvidujte na autorizované skládce. Odpadní produkty nesmí kontaminovat povrchovou vodu, drenáže ani kanalizaci.

⚠ VÝSTRAHA

Nebezpečné materiály likvidujte správným způsobem.

- **Baterie opatřené značkou tříděného odpadu nedávejte do všeobecného odpadu.**
- **Nebezpečný odpad likvidujte na autorizované skládce.**

Uskladnění

Příprava hnací jednotky

1. Pečlivě očistěte hnací jednotku, žací nástavce a motor.
2. Zkontrolujte tlak vzduchu v pneumatikách. Viz Kontrola tlaku v pneumatikách v oddílu Sestavení.
3. Zkontrolujte, zda nejsou uvolněné upevňovací prvky, a podle potřeby je utáhněte.
4. Namažte všechny maznice a otočné čepy. Přebytečné mazivo utřete.
5. Lehce přebruste a přelakujte poškrábané, popraskané nebo zkorodované lakované plochy. Opravte všechny důlky v kovovém plášti.
6. Následujícím způsobem proveďte údržbu baterie a kabelů:
   A. Sejměte svorky baterie z vývodů baterie.
   B. Baterii, svorky a vývody očistěte ocelovým kartáčem a roztokem jedlé sody.
   C. Na svorky kabelů a vývody baterie naneste mazivo Grafo 112X (obj. č. Toro 505-47) nebo vazelínu, abyste zabránili korozi.
   D. Každých 60 dnů baterii pomalu nabíjejte po dobu 24 hodin, aby nedošlo k vylučování síranu olovnatého.

Příprava motoru

1. Vypusťte motorový olej z olejové vany a namontujte vypouštěcí zátku.
2. Demontujte a zlikvidujte olejový filtr. Namontujte nový olejový filtr.
3. Naplňte olejovou vanu motorovým olejem předepsané kvality.
4. Nastartujte motor a nechejte ho běžet přibližně dvě minuty ve volnoběžných otáčkách.
5. Vypněte motor.
6. Pečlivě vypusťte všechno palivo z palivové nádrže, potrubí a sestavy palivového filtru/odlučovače vody.
7. Vypláchněte palivovou nádrž čerstvou čistou naftou.
8. Utáhněte všechny spojky palivové soustavy.
9. Pečlivě vyčistěte sestavu vzduchového filtru a proveďte jeho údržbu.
10. Vstup vzduchového filtru a výstup výfuku utěsněte voděodolnou páskou.
11. Zkontrolujte nemrznoucí směs a doplňte podle potřeby v závislosti na očekávané minimální teplotě.

Odstraňování závad

Závada	Možné příčiny	Způsoby odstranění
Plochy neposečené trávy v místě přesahu žacích válců	1. Příliš ostré zatáčení 2. Sekačka klouže do boku při jízdě ve svahu 3. Jeden konec nožové hlavy nemá kontakt se zemí kvůli chybně vedeným hadicím nebo špatně umístěným hydraulickým nástavcům 4. Jeden konec nožové hlavy nemá kontakt se zemí kvůli zadřenému otočnému čepu 5. Jeden konec nožové hlavy nemá kontakt se zemí kvůli nahromadění trávy pod nožovou hlavou	1. Omezte poloměr zatáčení. 2. Sekejte do svahu nebo ze svahu. 3. Opravte vedení hadic nebo přemístěte hydraulické nástavce 4. Uvolněte a namažte otočné čepy. 5. Odstraňte trávu.
Vyvýšené pruhy v posečené trávě podél směru pohybu přes celou šířku	1. Příliš vysoká rychlost vpřed 2. Příliš pomalá rychlost válce 3. Příliš nízká výška sečení	1. Snižte rychlost vpřed. 2. Zvyšte otáčky motoru sekačky. 3. Zvyšte výšku sečení.
Vyvýšené pruhy v posečené trávě podél směru pohybu přes šířku jednoho válce	1. Pomalá rychlost válce	1. Viz ODSTRAŇOVÁNÍ ZÁVAD
Schodek ve výšce posečené trávy v místě přesahu žacích válců	1. Nestejné nastavení výšky sečení u jednoho válce 2. Ovladač zvednutí/sklopení není v plovoucí poloze 3. Jeden konec nožové hlavy nemá kontakt se zemí kvůli chybně vedeným hadicím nebo špatně umístěným hydraulickým nástavcům 4. Jeden konec nožové hlavy nemá kontakt se zemí kvůli zadřenému otočnému čepu 5. Jeden konec nožové hlavy nemá kontakt se zemí kvůli nahromadění trávy pod nožovou hlavou	1. Zkontrolujte a upravte nastavení výšky sečení. 2. Přepněte ovladač do plovoucí polohy. 3. Opravte vedení hadic nebo přemístěte hydraulické nástavce 4. Uvolněte a namažte otočné čepy. 5. Odstraňte trávu.
Neposečené nebo špatně posečené ostrůvky trávy	1. Nedostatečný styk žacího válce se spodním nožem 2. Přílišný styk žacího válce se spodním nožem 3. Příliš vysoká výška sečení 4. Ztupené řezné hrany žacích válců nebo spodních nožů	1. Znovu nastavte žací válec vůči spodnímu noži. 2. Znovu nastavte žací válec vůči spodnímu noži. 3. Snižte nastavení výšky sečení. 4. Přelapováním nebo přebroušením obnovte řezné hrany.
Pruhy neposečené nebo špatně posečené trávy ve směru jízdy	1. Poškození řezných hran kvůli nadměrnému styku způsobenému chybným seřízením žacího válce vůči spodnímu noži 2. Spodní nůž v kontaktu se zemí 3. Spodní nůž je nakloněn k zemi 4. Odskakování nožových hlav 5. Opotřebená ložiska válce/čepy ložiskového pouzdra 6. Uvolněné součásti v nožové hlavě	1. Přelapováním nebo přebroušením obnovte řezné hrany. 2. Zvyšte výšku sečení. 3. Seřiďte nožovou hlavu tak, aby byl spodní nůž rovnoběžně se zemí. 4. Snižte rychlost vpřed a omezte přenos zatížení. 5. Vyměňte opotřebené díly. 6. Zkontrolujte a v případě potřeby utáhněte.

Závada	Možné příčiny	Způsoby odstranění
Skalpovaná tráva	1. Přílišné zvlnění terénu vzhledem k nastavené výšce sečení 2. Příliš nízká výška sečení	1. Použijte plovoucí nožové hlavy. 2. Zvyšte výšku sečení.
Nadměrné opotřebení spodního nože	1. Spodní nůž je v přílišném kontaktu se zemí 2. Ztupené řezné hrany žacího válce nebo spodního nože 3. Přílišný styk válce se spodním nožem 4. Poškozený žací válec nebo spodní nůž 5. Nadměrně abrazivní terénní podmínky	1. Zvyšte výšku sečení. 2. Přelapováním nebo přebroušením obnovte řezné hrany. 3. Seřiďte žací válec vůči spodnímu noži. 4. Podle potřeby přebruste nebo vyměňte. 5. Zvyšte výšku sečení.
Motor nelze nastartovat pomocí klíčku zapalování	1. Ochranný spínač neutrálního stupně převodovky není napájen 2. Ochranný spínač parkovací brzdy není napájen 3. Ochranný spínač pohonu nožových hlav není napájen 4. Vadný elektrický spoj	1. Sundejte nohu z pedálů pro jízdu vpřed/vzad nebo zkontrolujte nastavení ochranného spínače neutrálního stupně převodovky. 2. Přesuňte páku parkovací brzdy do zapnuté polohy. 3. Zkontrolujte nastavení ochranného spínače parkovací brzdy. 4. Vyhledejte a opravte závadu.
	1. Volná nebo zkorodovaná svorka 2. Volný nebo vadný řemen alternátoru 3. Vadná baterie 4. Elektrický zkrat	1. Vyčistěte a utáhněte svorky. Dobijte baterii. 2. Seřiďte napnutí řemene nebo jej vyměňte, viz PROVOZNÍ PŘÍRUČKA MOTORU. 3. Nabijte nebo vyměňte baterii. 4. Vyhledejte a odstraňte zkrat.
Přehřívání soustavy hydraulického oleje	1. Ucpaný chladič 2. Ucpaná žebra chladiče oleje 3. Ucpaná mřížka chladiče motoru 4. Nízké nastavení přetlakového ventilu 5. Nízká hladina oleje 6. Jsou aktivovány brzdy 7. Utažené žací válce ve spodní části 8. Vadný ventilátor nebo pohon ventilátoru	1. Vyčistěte sítko. 2. Vyčistěte žebra. 3. Vyčistěte mřížku. 4. Nechejte přetlakový ventil vyčistit a provést tlakovou zkoušku. Obraťte se na autorizovaného prodejce. 5. Doplňte nádržku na správnou hladinu. 6. Deaktivujte brzdy. 7. Upravte nastavení. 8. Zkontrolujte funkci ventilátoru a v případě potřeby jej opravte.
Nesprávná funkce brzd	1. Vadná sestava motorové brzdy kol 2. Opotřebené brzdové kotouče	1. Obraťte se na autorizovaného prodejce. 2. Vyměňte brzdové kotouče. Obraťte se na autorizovaného prodejce.
Špatné řízení	1. Vadný ventil řízení 2. Vadný hydraulický válec 3. Poškozená hadice řízení	1. Opravte nebo vyměňte ventil řízení. 2. Opravte nebo vyměňte hydraulický válec. 3. Vyměňte vadnou hadici.

Závada	Možné příčiny	Způsoby odstranění
Stroj se nepohybuje vpřed ani vzad	1. Aktivovaná parkovací brzda	1. Uvolněte parkovací brzdu.
	2. Nízká hladina oleje	2. Doplňte nádržku na správnou hladinu.
	3. Použití nesprávného oleje	3. Vypusťte nádržku a doplňte správný olej.
	4. Poškozená táhla pedálu pro ovládání jízdy	4. Zkontrolujte táhla a vyměňte vadné díly.
	5. Poškozené čerpadlo převodovky	5. Dejte čerpadlo převodovky na generální opravu k autorizovanému prodejci.
	6. Otevřený přetlakový ventil převodovky	6. Zavřete přetlakový ventil.
	7. Poškozená spojka pohonu	7. Vyměňte spojku pohonu.
	8. Ucpaný filtr převodovky	8. Vyměňte filtr převodovky.
Pohyb vpřed/vzad při neutrálním stupni převodovky	1. Nesprávně seřízený neutrální stupeň převodovky	1. Seřiďte nastavení táhel neutrálního stupně převodovky.
Nadměrný hluk v hydraulické soustavě	1. Vadné čerpadlo	1. Najděte hlučné čerpadlo a opravte je nebo vyměňte.
	2. Vadný motor	2. Najděte hlučný motor a opravte jej nebo vyměňte.
	3. Vzduch vnikající do soustavy	3. Utáhněte nebo vyměňte hydraulické spoje, zejména v sacím potrubí.
	4. Ucpaný nebo poškozený sací koš	4. Podle potřeby sací koš vyčistěte nebo vyměňte.
	5. Nadměrná viskozita oleje způsobená chladnými podmínkami	5. Nechejte soustavu zahřát.
	6. Nízké nastavení přetlakového ventilu	6. Nechejte přetlakový ventil vyčistit a provést tlakovou zkoušku. Obraťte se na autorizovaného prodejce.
	7. Nízká hladina hydraulického oleje	7. Doplňte nádržku hydraulického oleje na správnou hladinu.
Po chvíli uspokojivého provozu ztratí stroj výkon	1. Opotřebené čerpadlo nebo motor	1. Vyměňte podle potřeby.
	2. Nízká hladina hydraulického oleje	2. Doplňte nádržku hydraulického oleje na správnou hladinu.
	3. Nesprávná viskozita oleje	3. Vyměňte olej v hydraulické nádržce za olej se správnou viskozitou, viz TECHNICKÉ ÚDAJE.
	4. Ucpaná vložka olejového filtru	4. Vyměňte vložku filtru.
	5. Vadný přetlakový ventil	5. Nechejte přetlakový ventil vyčistit a provést tlakovou zkoušku. Obraťte se na autorizovaného prodejce.
	6. Přehřátí	6. Zkontrolujte seřízení válce vůči spodnímu noži. Omezte pracovní zatížení, např. zvyšte výšku sečení nebo snižte rychlost vpřed.
	7. Netěsná sací hadice	7. Zkontrolujte a utáhněte spoje. V případě potřeby hadici vyměňte.
Klepavý zvuk při otáčení válce	1. Hrbolek na válci nebo spodním noži způsobený kontaktem s cizím předmětem	1. Odstraňte hrbolek pomocí brusného kamene a přelapováním obnovte řezné hrany. Při vážném poškození bude nutné přebroušení.
	2. Opotřebená ložiska válce	2. Vyměňte podle potřeby.

Závada	Možné příčiny	Způsoby odstranění
Pomalé otáčení jednoho válce	1. Zadřené ložisko žacího válce 2. Namontován nesprávný motor 3. Zpětný ventil motoru zůstal zaseknutý v otevřené poloze 4. Žací válec má těsný styk se spodním nožem 5. Opotřebený motor	1. Vyměňte podle potřeby. 2. Zkontrolujte motor a v případě potřeby jej vyměňte. 3. Nechejte zpětný ventil vyčistit a zkontrolovat. 4. Upravte seřízení. 5. Vyměňte motor.
Nožové hlavy nelze zvednout	1. Vadné těsnění zvedacího válce 2. Přetlakový ventil je zaseknutý v otevřené poloze nebo chybně nastavený 3. Vadný řídicí ventil 4. Mechanické zablokování	1. Vyměňte těsnění. 2. Nechejte přetlakový ventil vyčistit a provést tlakovou zkoušku. Obraťte se na autorizovaného prodejce. 3. Proveďte generální opravu řídicího ventilu. 4. Uvolněte zablokování.
Nožové hlavy nekopírují terénní nerovnosti	1. Nesprávné vedení hadic nebo nesprávná orientace hydraulických spojů 2. Utažené čepy 3. Sekačka pracuje v aretované poloze 4. Příliš vysoké nastavení přenosu zatížení	1. Pohybujte nožovými hlavami mezi krajními polohami a pozorujte, zda nedochází k napnutí hadic. Veďte hadice správným způsobem a podle potřeby upravte orientaci spojů. 2. Uvolněte a podle potřeby namažte. 3. Přepněte spínač ovládání polohy do sklopené/plovoucí polohy. 4. Zmenšete přenos zatížení.
Nožové hlavy se nerozběhnou při sklopení do pracovní polohy	1. Vadný spínač snímače v sedačce 2. Nízká hladina oleje 3. Ohnutý hnací hřídel 4. Přetlakový ventil je zaseknutý v otevřené poloze nebo chybně nastavený 5. Zaseknutý žací válec 6. Žací válec má těsný styk se spodním nožem 7. Řídicí ventil nožové hlavy ve vypnuté poloze vlivem vadného řídicího ventilu 8. Řídicí ventil nožové hlavy ve vypnuté poloze vlivem elektrické závady 9. Nesprávně nastavený polohový spínač zvedacího ramene	1. Zkontrolujte mechanickou a elektrickou funkci spínače. 2. Doplňte nádržku hydraulického oleje na správnou hladinu. 3. Zkontrolujte motor a hnací hřídele válců a v případě potřeby vyměňte. 4. Nechejte přetlakový ventil vyčistit a provést tlakovou zkoušku. Obraťte se na autorizovaného prodejce. 5. Uvolněte podle potřeby. 6. Upravte seřízení. 7. Proveďte generální opravu řídicího ventilu. 8. Elektrická závada. Nechejte zkontrolovat elektrickou instalaci. 9. Zkontrolujte a seřiďte polohový spínač.
Válce se otáčejí špatným směrem	1. Chybně připojené hadice 2. Chybně připojený spínač pohonu nožových hlav	1. Zkontrolujte hydraulický okruh a podle potřeby upravte připojení. 2. Zkontrolujte elektrické spoje spínače.

Schémata

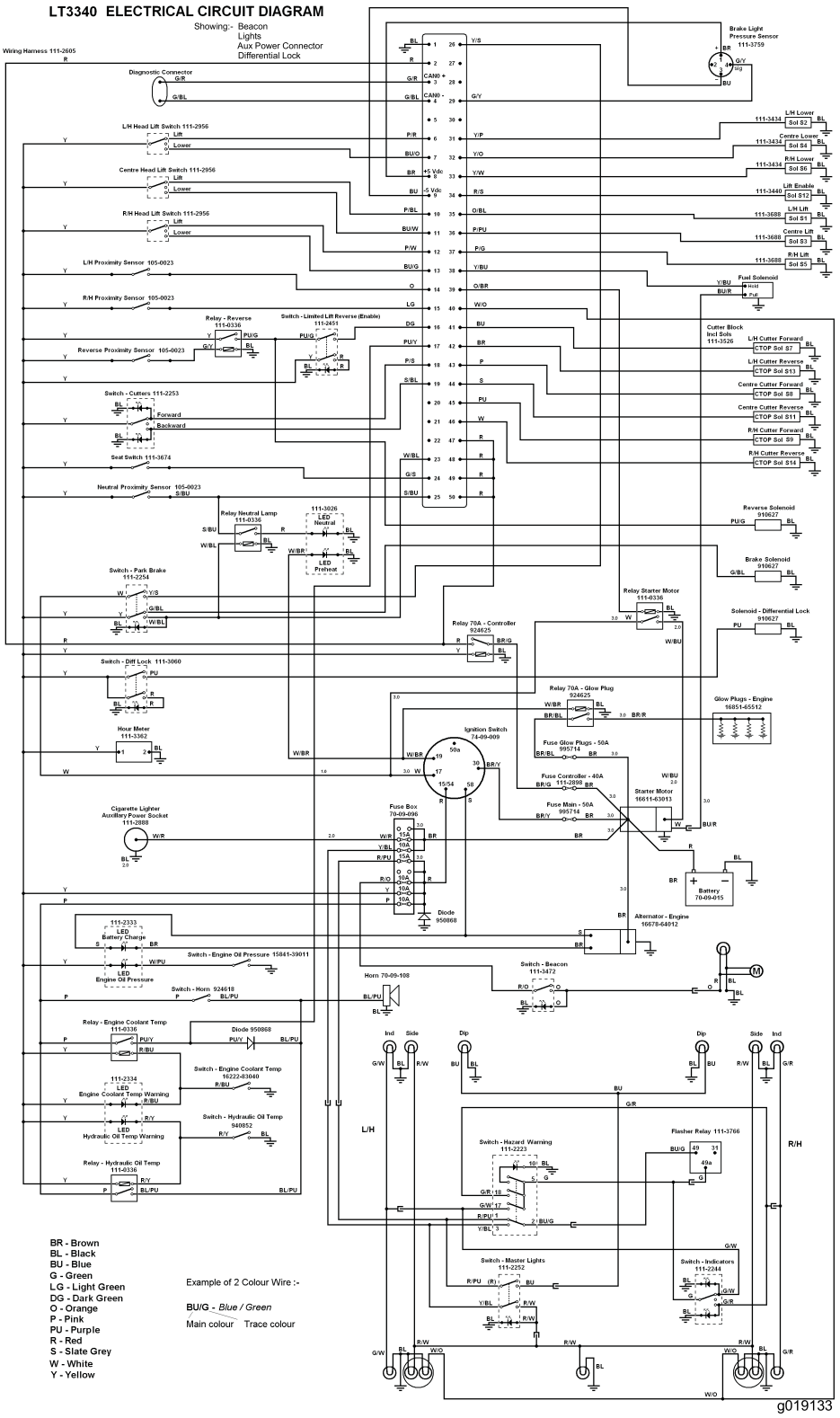
LT3340 ELECTRICAL CIRCUIT DIAGRAM
Showing:- Beacon
Lights
Aux Power Connector
Differential Lock
Wiring Harness 111-2605
Diagnostic Connector
L/H Head Lift Switch 111-2956
Centre Head Lift Switch 111-2956
R/H Head Lift Switch 111-2956
L/H Proximity Sensor 105-0023
R/H Proximity Sensor 105-0023
Reverse Proximity Sensor 105-0023
Relay - Reverse 111-0336
Switch - Limited Lift Reverse (Enable) 111-2451
Switch - Cutters 111-2253
Seat Switch 111-3674
Neutral Proximity Sensor 105-0023
Relay Neutral Lamp 111-0336
111-3026 LED Neutral
LED Preheat
Switch - Park Brake 111-2254
Switch - Diff Lock 111-3060
Hour Meter 111-3362
Cigarette Lighter Auxiliary Power Socket 111-2888
111-2333 LED Battery Charge
LED Engine Oil Pressure
Switch - Engine Oil Pressure 15841-39011
Switch - Horn 924618
Relay - Engine Coolant Temp 111-0336
Diode 950868
111-2334 LED Engine Coolant Temp Warning
Switch - Engine Coolant Temp 16222-83040
LED Hydraulic Oil Temp Warning
Switch - Hydraulic Oil Temp 940852
Relay - Hydraulic Oil Temp 111-0336
Brake Light Pressure Sensor 111-3759
L/H Lower Sol S2
Centre Lower Sol S4
R/H Lower Sol S6
Lift Enable Sol S12
L/H Lift Sol S1
Centre Lift Sol S3
R/H Lift Sol S5
Fuel Solenoid
Cutter Block Incl Sols 111-3526
L/H Cutter Forward CTOP Sol S7
L/H Cutter Reverse CTOP Sol S13
Centre Cutter Forward CTOP Sol S8
Centre Cutter Reverse CTOP Sol S11
R/H Cutter Forward CTOP Sol S9
R/H Cutter Reverse CTOP Sol S14
Reverse Solenoid 910627
Brake Solenoid 910627
Relay Starter Motor 111-0336
Solenoid - Differential Lock 910627
Relay 70A - Controller 924625
Relay 70A - Glow Plug 924625
Glow Plugs - Engine 16851-65512
Ignition Switch 74-09-009
Fuse Glow Plugs - 50A 995714
Fuse Controller - 40A 111-2898
Fuse Main - 50A 995714
Starter Motor 16611-63013
Fuse Box 70-09-096
Diode 950868
Battery 70-09-015
Alternator - Engine 16678-64012
Horn 70-09-108
Switch - Beacon 111-3472
Ind
Side
Dip
L/H
R/H
Flasher Relay 111-3766
Switch - Hazard Warning 111-2223
Switch - Master Lights 111-2252
Switch - Indicators 111-2244
BR - Brown
BL - Black
BU - Blue
G - Green
LG - Light Green
DG - Dark Green
O - Orange
P - Pink
PU - Purple
R - Red
S - Slate Grey
W - White
Y - Yellow
Example of 2 Colour Wire :-
BU/G - Blue / Green
Main colour Trace colour
g019133

1:1	Spínač zdvihu levé hlavy	111-2956	1
1:2	Spínač zdvihu prostřední hlavy	111-2956	1
1:3	Spínač zdvihu pravé hlavy	111-2956	1
1:4	Levý polohový snímač	105-0023	1
1:5	Pravý polohový snímač	105-0023	1
1:6	Relé – couvání 111-0336	111-0336	1
1:7	Spínač – omezený zdvih při couvání (povoleno)	111-2451	1
1:8	Polohový snímač couvání	105-0023	1
1:9	Spínač – nožové hlavy	111-2253	1
1:10	Sedačkový spínač	111-3674	1
1:11	Polohový snímač neutrální polohy	105-0023	1
1:12	Kontrolka relé neutrální polohy	111-0336	1
1:13	LED dioda neutrální polohy	111-3026	1
1:14	Spínač – parkovací brzda	111-2254	1
1:15	Měřič provozních hodin	111-3362	1
1:16	LED dioda dobíjení baterie	111-2333	1
1:17	Spínač – tlak motorového oleje	15841-390011	1
1:18	Spínač – klakson	924618	1
1:19	Relé – teplota chladicí kapaliny motoru	111-0336	1
1:20	Dioda	950868	1
1:21	LED dioda výstražné kontrolky teploty chladicí kapaliny motoru	111-2334	1
1:22	Spínač – teplota chladicí kapaliny motoru	16222-83040	1
1:23	Spínač – teplota hydraulického oleje	940852	1
1:24	Relé teploty hydraulického oleje	111-0336	1
1:25	Řídicí jednotka – sestava	111-3763	1
1:26	Sklopení vlevo – napnutí řemenice	111-3433	1
1:27	Sklopení uprostřed – napnutí řemenice	111-3433	1
1:28	Sklopení vpravo – napnutí řemenice	111-3433	1
1:29	Povolení zdvihu – elektromagnet	111-3440	1
1:30	Zdvih vlevo – elektromagnet	111-3688	1
1:31	Zdvih uprostřed – elektromagnet	111-3688	1
1:32	Zdvih vpravo – elektromagnet	111-3688	1
1:33	Cívka elektromagnetu couvání (pouze CT2140)	910627	1
1:34	Cívka elektromagnetu brzdy	910627	1
1:35	Relé startéru	111-0336	1
1:36	Relé 70 A – řídicí jednotka	924625	1
1:37	Relé 70 A – žhavicí svíčka	924625	1
1:38	Žhavicí svíčky – motor	16851-65512	1
1:39	Spínač zapalování	74-09-009	1
1:40	Pojistka žhavicích svíček – 50 A Maxifuse	995714	1
1:41	Pojistka řídicí jednotky – 40 A Maxifuse	111-2898	1
1:42	Startér	16611-63013	1

1:43	Hlavní pojistka – 50 A Maxifuse	995714	1
1:44	Pojistková skříňka – 8vývodová	70-09-096	1
1:45	Pojistka 10 A	70-09-026	2
1:46	Alternátor – motor	16678-64012	1
1:47	Sestava klaksonu	70-09-108	1
1:48	Spínač uzávěrky diferenciálu	111-3060	1
1:49	Elektromagnet uzávěrky diferenciálu	910627	1

Elektrické schéma, LT 3340 (Rev. A)

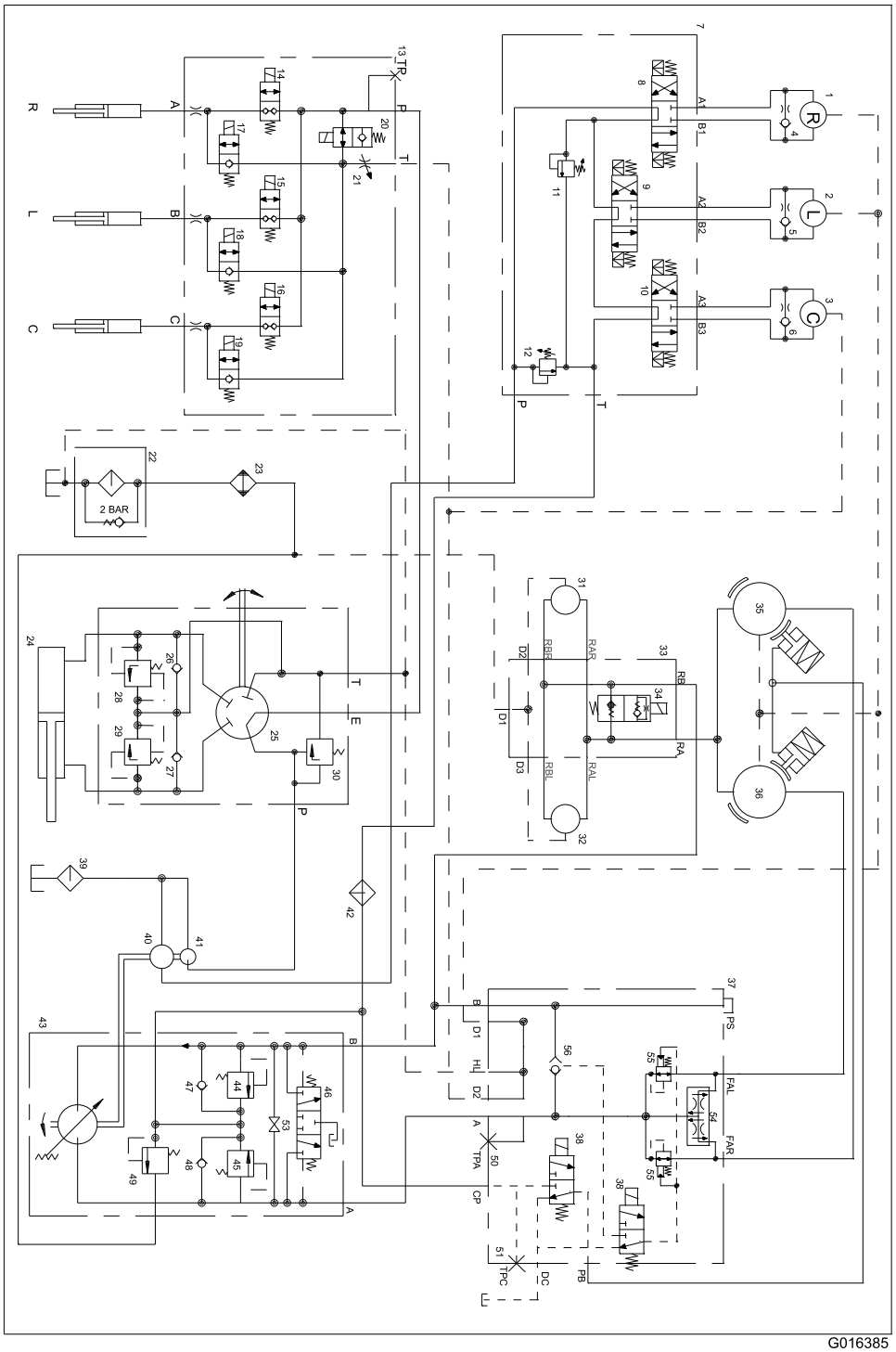

G016385

Číslo položky	Popis	Objednací číslo
1	HYDRAULICKÝ MOTOR – PRAVÁ PŘEDNÍ NOŽOVÁ HLAVA	910696
2	HYDRAULICKÝ MOTOR – LEVÁ PŘEDNÍ NOŽOVÁ HLAVA	940602
3	HYDRAULICKÝ MOTOR – PROSTŘEDNÍ NOŽOVÁ HLAVA	910696
4	ZPĚTNÝ VENTIL / CLONA – OBTOK MOTORU PRAVÉ PŘEDNÍ NOŽOVÉ HLAVY	-
5	ZPĚTNÝ VENTIL / CLONA – OBTOK MOTORU LEVÉ PŘEDNÍ NOŽOVÉ HLAVY	-
6	ZPĚTNÝ VENTIL / CLONA – OBTOK MOTORU PROSTŘEDNÍ NOŽOVÉ HLAVY	-
7	ROZVOD OVLÁDÁNÍ NOŽOVÝCH HLAV	111-2553
8	SMĚROVÝ ŘÍDICÍ VENTIL PRAVÉ PŘEDNÍ NOŽOVÉ HLAVY	111-3526
9	SMĚROVÝ ŘÍDICÍ VENTIL LEVÉ PŘEDNÍ NOŽOVÉ HLAVY	111-3526
10	SMĚROVÝ ŘÍDICÍ VENTIL PROSTŘEDNÍ NOŽOVÉ HLAVY	111-3526
11	PŘETLAKOVÝ VENTIL 250 BAR	111-3525
12	PŘETLAKOVÝ VENTIL 210 BAR	111-3524
13	ROZVOD OVLÁDÁNÍ ZDVIHU	111-3435
14	ELEKTROMAGNETICKÝ VENTIL – ZDVIH PRAVÉHO PŘEDNÍHO RAMENE	111-3436
15	ELEKTROMAGNETICKÝ VENTIL – ZDVIH LEVÉHO PŘEDNÍHO RAMENE	111-3436
16	ELEKTROMAGNETICKÝ VENTIL – ZDVIH PROSTŘEDNÍHO RAMENE	111-3436
17	ELEKTROMAGNETICKÝ VENTIL – SKLOPENÍ PRAVÉHO PŘEDNÍHO RAMENE	111-3437
18	ELEKTROMAGNETICKÝ VENTIL – SKLOPENÍ LEVÉHO PŘEDNÍHO RAMENE	111-3437
19	ELEKTROMAGNETICKÝ VENTIL – SKLOPENÍ PROSTŘEDNÍHO RAMENE	111-3437
20	ELEKTROMAGNETICKÝ VENTIL AKTIVACE ZDVIHU	111-3438
21	VENTIL PŘENOSU ZATÍŽENÍ	111-3439
22	VRATNÝ FILTR	924865
23	CHLADIČ OLEJE	70-06-171
24	VÁLEC ŘÍZENÍ	111-1956
25	JEDNOTKA ŘÍZENÍ	111-2574
26	ZPĚTNÝ VENTIL OBTOKU TLUMIČE ŘÍZENÍ VLEVO	-

27	ZPĚTNÝ VENTIL OBTOKU TLUMIČE ŘÍZENÍ VPRAVO	-
28	PŘETLAKOVÝ VENTIL 183 BAR OBTOKU TLUMIČE ŘÍZENÍ VLEVO	-
29	PŘETLAKOVÝ VENTIL 183 BAR OBTOKU TLUMIČE ŘÍZENÍ VPRAVO	-
30	PŘETLAKOVÝ VENTIL 115 BAR	-
31	HYDRAULICKÝ MOTOR – LEVÉ ZADNÍ KOLO	111-2260
32	HYDRAULICKÝ MOTOR – PRAVÉ ZADNÍ KOLO	111-2260
33	ZADNÍ ROZVOD PŘEVODOVKY	924687
34	ELEKTROMAGNETICKÝ VENTIL – ZPĚTNÝ VENTIL JÍZDY VPŘED/VZAD U POHONU VŠECH KOL	924688
35	HYDRAULICKÝ MOTOR – LEVÉ PŘEDNÍ KOLO	111-2557
36	HYDRAULICKÝ MOTOR – PRAVÉ PŘEDNÍ KOLO	111-2557
37	PŘEDNÍ ROZVOD PŘEVODOVKY	111-3993
38	ELEKTROMAGNETICKÝ VENTIL – PARKOVACÍ BRZDA/UZÁVĚRKA DIFERENCIÁLU	111-3533
39	SACÍ KOŠ	65-06-305
40	ZUBOVÉ ČERPADLO – POHON NOŽOVÝCH HLAV	111-3553
41	ZUBOVÉ ČERPADLO – ZDVIH A ŘÍZENÍ	111-3553
42	TLAKOVÝ FILTR	924708
43	ČERPADLO PŘEVODOVKY	111-3335
44	PŘETLAKOVÝ VENTIL 300 BAR PRO JÍZDU VZAD	111-3379
45	PŘETLAKOVÝ VENTIL 300 BAR PRO JÍZDU VPŘED	111-3379
46	ODVZDUŠŇOVACÍ VENTIL	111-3380
47	ZPĚTNÝ VENTIL OBTOKU PŘEVODOVKY PRO JÍZDU VZAD	-
48	ZPĚTNÝ VENTIL OBTOKU PŘEVODOVKY PRO JÍZDU VPŘED	-
49	PŘETLAKOVÝ VENTIL – PLNICÍ TLAK	111-3378
50	ZKUŠEBNÍ VÝVOD – TLAK PŘEVODOVKY – JÍZDA VPŘED	910615
51	ZKUŠEBNÍ VÝVOD – PLNICÍ TLAK	910615
52	CLONA – 2CESTNÁ	111-3689
53	OBTOKOVÝ VENTIL PŘEVODOVKY	-
54	VENTIL UZÁVĚRKY DIFERENCIÁLU	111-4466

55	VENTILOVÝ USMĚRŇOVAČ	111-4467
56	KYVADLOVÝ VENTIL	910629

Hydraulické schéma, LT 3340 (Rev. A)

Mezinárodní seznam distributorů

Distributor:	Země:	Tel. číslo:
Atlantis Su ve Sulama Sisstemleri Lt	Turecko	90 216 344 86 74
Balama Prima Engineering Equip.	Hongkong	852 2155 2163
B-Ray Corporation	Jižní Korea	82 32 551 2076
Casco Sales Company	Portoriko	787 788 8383
Ceres S.A.	Kostarika	506 239 1138
CSSC Turf Equipment (pvt) Ltd.	Srí Lanka	94 11 2746100
Cyril Johnston & Co.	Severní Irsko	44 2890 813 121
Equiver	Mexiko	52 55 539 95444
Femco S.A.	Guatemala	502 442 3277
G.Y.K. Company Ltd.	Japonsko	81 726 325 861
Geomechaniki of Athens	Řecko	30 10 935 0054
Guandong Golden Star	Čína	86 20 876 51338
Hako Ground and Garden	Švédsko	46 35 10 0000
Hako Ground and Garden	Norsko	47 22 90 7760
Hayter Limited (U.K.)	Spojené království	44 1279 723 444
Hydroturf Int. Co Dubai	Spojené arabské emiráty	97 14 347 9479
Hydroturf Egypt LLC	Egypt	202 519 4308
Ibea S.P.A.	Itálie	39 0331 853611
Irriamc	Portugalsko	351 21 238 8260
Irrigation Products Int'l Pvt Ltd.	Indie	86 22 83960789

Distributor:	Země:	Tel. číslo:
Jean Heybroek b.v.	Nizozemí	31 30 639 4611
Maquiver S.A.	Kolumbie	57 1 236 4079
Maruyama Mfg. Co. Inc.	Japonsko	81 3 3252 2285
Agrolanc Kft	Maďarsko	36 27 539 640
Mountfield a.s.	Česká republika	420 255 704 220
Munditol S.A.	Argentina	54 11 4 821 9999
Oslinger Turf Equipment SA	Ekvádor	593 4 239 6970
Oy Hako Ground and Garden Ab	Finsko	358 987 00733
Parkland Products Ltd.	Nový Zéland	64 3 34 93760
Prochaska & Cie	Rakousko	43 1 278 5100
RT Cohen 2004 Ltd.	Izrael	972 986 17979
Riversa	Španělsko	34 9 52 83 7500
Sc Svend Carlsen A/S	Dánsko	45 66 109 200
Solvert S.A.S.	Francie	33 1 30 81 77 00
Spypros Stavrinides Limited	Kypr	357 22 434131
Surge Systems India Limited	Indie	91 1 292299901
T-Markt Logistics Ltd.	Maďarsko	36 26 525 500
Toro Australia	Austrálie	61 3 9580 7355
Toro Europe NV	Belgie	32 14 562 960

Zpráva věnovaná ochraně osobních údajů v Evropě

Informace shromažďované společností Toro
Společnost Toro Warranty Company (Toro) respektuje soukromí uživatelů. Aby bylo možné zpracovat vaši žádost a kontaktovat vás v případě dodatečného stažení výrobku z trhu, žádáme vás, abyste nám přímo nebo prostřednictvím distributora společnosti Toro poskytli své osobní kontaktní informace.

Záruční systém společnosti Toro je hostován na serverech v USA, jejichž zákony na ochranu osobních údajů nemusí poskytovat stejnou ochranu jako zákony ve vaší zemi.

SDÍLENÍM SVÝCH OSOBNÍCH ÚDAJŮ SOUHLASÍTE SE ZPRACOVÁNÍM TĚCHTO ÚDAJŮ V ROZSAHU VYMEZENÉM TOUTO ZPRÁVOU VĚNOVANOU OCHRANĚ OSOBNÍCH ÚDAJŮ.

Způsob využití uvedených údajů
Společnost Toro je oprávněna využívat osobní údaje při zpracování záručních žádostí a kontaktovat vás za účelem dodatečného stažení výrobku z trhu. Společnost Toro může poskytnuté údaje předat svým pobočkám, prodejcům nebo dalším obchodním partnerům, pokud to vyžadují uvedené akce. Osobní údaje poskytnuté z důvodu záruky nebudou využity při marketingu ani nebudou z marketingových důvodů poskytnuty nebo prodány jiné společnosti. Společnost si vyhrazuje právo zveřejnit osobní údaje z důvodu splnění některé zákonné povinnosti a na žádost příslušných orgánů, aby mohla zaručit správnou funkci systémů a vlastní ochranu nebo ochranu jiných uživatelů.

Uchování osobních údajů
Vaše osobní údaje si ponecháme pouze po dobu nezbytně nutnou k naplnění účelu, pro něž byly shromážděny, ledaže by ze zákona vyplývalo něco jiného (např. shoda s regulačními opatřeními), případně po dobu vyžadovanou platnými zákony.

Závazek společnosti Toro k ochraně osobních údajů uživatelů
Přijímáme důvodná bezpečnostní opatření, abychom zajistili ochranu osobních údajů svých zákazníků. Společnost také přijala opatření k zajištění přesnosti a aktuálnosti osobních údajů.

Dostupnost a správnost osobních údajů
Pokud chcete zobrazit nebo upravit své osobní údaje, kontaktujte nás e-mailem na adrese legal@toro.com.

Australský zákon na ochranu spotřebitelů

Australští zákazníci naleznou podrobné informace o australském zákoně na ochranu spotřebitelů uvnitř balení nebo u místního distributora společnosti Toro.

Rozsah celkové záruky společnosti Toro

Omezená záruka

Podmínky a výrobky, na které se záruka vztahuje

Toro® Company a její dceřiná společnost Toro Warranty Company na základě vzájemné dohody nesou společně záruky za případné materiálové či výrobní vady komerčního výrobku společnosti Toro (Výrobek“) po dobu dvou let nebo 1500 provozních hodin* podle toho, co nastane dříve. Tato záruka se vztahuje na všechny výrobky s výjimkou provzdušňovačů (viz jednotlivé části záruky vztahující se na tyto výrobky). V případě, že jsou naplněny záruční podmínky, opravíme Výrobek na vlastní náklady, včetně diagnostiky, práce, náhradních dílů a dopravy. Tato záruka začíná běžet v den dodání Produktu původnímu maloobchodnímu odběrateli.
* Výrobek vybavený měřičem provozních hodin.

Pokyny pro poskytnutí záruční opravy

Jste-li přesvědčeni, že došlo k naplnění záručních podmínek, musíte sdělit distributorovi komerčních výrobků nebo autorizovanému prodejci komerčních výrobků, kde jste výrobek zakoupili. Potřebujete-li pomoc s vyhledáním distributora nebo autorizovaného prodejce komerčních výrobků nebo máte-li dotazy týkající se vašich práv či povinností spojených se zárukou, můžete nás kontaktovat na adrese:

Toro Commercial Products Service Department
Toro Warranty Company
8111 Lyndale Avenue South
Bloomington, MN 55420-1196
E-mail: commercial.warranty@toro.com

Povinnosti vlastníka

Jako vlastníci Výrobku jste odpovědni za provádění nutné údržby a seřizování, jak je uvedeno v Uživatelské příručce. Neprovádění nezbytné údržby a seřizování může být důvodem k zamítnutí reklamace.

Součásti a úkony, na které se nevztahuje záruka

Ne všechny závady nebo poruchy, které se v záruční době na výrobku vyskytnou, jsou vady materiálu nebo výrobní vady. Záruka se nevztahuje na následující:

- Závady na výrobku, které jsou důsledkem použití jiných náhradních dílů než Toro nebo instalace a používání přídavných nebo upravených zařízení a produktů jiné značky než Toro. Výrobce těchto součástí může poskytnout samostatnou záruku.
- Závady na produktu, které jsou důsledkem neprovádění doporučené údržby a/nebo seřizování. Neprovádění řádné údržby produktu Toro podle zásad doporučené údržby vyjmenovaných v *Návodu k obsluze* může mít za následek zamítnutí reklamace.
- Závady na produktu, které jsou důsledkem jeho nesprávného, nedbalého nebo nezodpovědného používání.
- Díly podléhající opotřebení v důsledku používání, nejsou-li tyto díly uznány za vadné. Mezi součásti, u nichž dochází k opotřebení nebo ke spotřebě v rámci běžného provozu Produktu, patří mimo jiné brzdové destičky a obložení, spojkové obložení, žací nože, kotouče, kypřicí nože, hroty, zapalovací svíčky, řídicí kolečka, pneumatiky, filtry, pásy a některé součásti rozprašovačů, například diafragmy, trysky, pojistné ventily atd.
- Závady způsobené vnějším vlivem. Vnější vlivy zahrnují kromě jiného počasí, skladovací postupy, kontaminaci, používání neschválených chladicích kapalin, maziv, aditiv, hnojiv, vody, chemikálií atd.
- Běžný hluk, vibrace, opotřebení a znehodnocení.
- Běžné opotřebení“ zahrnuje kromě jiného poškození sedadel opotřebením nebo oděrem, odřený lak, poškrábané etikety nebo okna atd.

Díly

Díly, u nichž je v rámci údržby plánována výměna, jsou kryté zárukou do doby jejich plánované výměny. Díly vyměněné podle této záruky jsou kryté po dobu platnosti záruky na originální výrobek a stávají se majetkem společnosti Toro. Společnost Toro učiní konečné rozhodnutí o tom, zda příslušný díl nebo sestava budou opraveny nebo vyměněny. Společnost Toro může k záručním opravám použít repasované díly.

Poznámka k záruce na baterie s hlubokým cyklem vybití:

Baterie s hlubokým cyklem vybití mají specifikovaný celkový počet kilowatthodin, které jsou během své životnosti schopny vyrobit. Způsoby provozu, dobíjení a údržby mohou prodloužit nebo zkrátit životnost baterií. Postupem času se snižuje množství užitečné práce v intervalech mezi dobíjením baterií, až jsou baterie zcela vypotřebované. Výměna vypotřebovaných baterií v důsledku běžného provozu je odpovědností majitele výrobku. Během standardní záruční doby může být nutná výměna baterií na náklady majitele.

Údržbu hradí majitel

Mezi běžné servisní úkony vyžadované u výrobků značky Toro a prováděné na náklady majitele patří ladění, mazání, čištění a leštění motoru, výměna filtrů, chladicí kapaliny a součástí, na které se nevztahuje záruka, a provádění doporučené údržby.

Obecné podmínky

Oprava autorizovaným distributorem nebo prodejcem Toro je jediný nápravný prostředek, na který máte podle této záruky nárok.

Společnosti Toro Company a Toro Warranty Company nejsou odpovědné za nepřímé, náhodné ani následné škody související s používáním výrobků Toro, na něž se vztahuje tato záruka, včetně jakýchkoli nákladů nebo výdajů na zajištění náhradního zařízení nebo servisu během odpovídající doby trvání poruchy nebo nepoužitelnosti výrobku do skončení oprav podle této záruky. S výjimkou níže uvedené emisní záruky, která platí v odpovídajících případech, neexistuje žádná jiná výslovná záruka.

Veškeré implicitní záruky obchodovatelnosti a vhodnosti použití jsou omezeny na dobu trvání této výslovné záruky. Některé státy nepovolují vyloučení náhodných nebo následných škod ze záruky nebo omezení doby trvání implicitní záruky, proto se na vás výše uvedené výjimky a omezení nemusejí vztahovat.

Tato záruka uděluje specifická zákonná práva, kromě nichž můžete mít i další práva, která se mezi jednotlivými státy liší.

Jiné země než Spojené státy a Kanada

Zákazníci by se měli obrátit na svého distributora (dealera) produktů Toro který jim poskytne záruční podmínky dané země, provincie nebo státu. Pokud z nějakého důvodu nejste se službami distributora spokojení nebo je pro vás obtížné získat informace o záruce, obraťte se na dovozce produktů Toro. Pokud se ani jedno z uvedených opatření nepodaří, můžete nás kontaktovat na adrese Toro Warranty Company.