Form No. 3374-280 Rev A

Tosaerba elettrici da 36 cm e 41 cm

Nº del modello 21180—Nº di serie 312000001 e superiori

Nº del modello 21190—Nº di serie 312000001 e superiori

Manuale dell'operatore

Introduzione

Questo tosaerba a lame rotanti con operatore a piedi è pensato per l'utilizzo da parte di privati. Il suo scopo è quello di tagliare l'erba di prati ben tenuti di complessi residenziali. Non è stato progettato per tagliare aree cespugliose o per impieghi in agricoltura.

Leggete attentamente questo manuale per imparare come utilizzare e manutenere correttamente il vostro tosaerba. Le informazioni qui riportate aiuteranno voi ed altri ad evitare infortuni e a non danneggiare il prodotto. Sebbene Toro progetti, produca e distribuisca prodotti all'insegna della sicurezza, voi siete responsabili del corretto utilizzo del prodotto in condizioni di sicurezza.

Le norme per l'uso dei tosaerba variano da una zona all'altra. Consultate l'ente locale riguardo a normative e limitazioni relative agli orari in cui è permesso tosare nella vostra zona.

Indice

Introduzione 1
- Norme di sicurezza 1
- Pressione acustica (Modello 21180) 2
- Potenza acustica (Modello 21180) 3
- Vibrazioni a mano/braccio (Modello 21180) 3
- Pressione acustica (Modello 21190) 3
- Potenza acustica (Modello 21190) 3
- Vibrazioni a mano/braccio (Modello 21190) 3
- 3
- Prevenzione di rifiuti di apparecchiature elettriche ed elettroniche (RAEE) 3
- Adesivi di sicurezza e informativi 3

Preparazione 4
- 1 Sollevamento della stegola 4
- 2 Montaggio del cesto di raccolta 5

Quadro generale del prodotto 6
- Specifiche 6

Funzionamento 7
- Fissaggio del cavo di prolunga 7
- Pianificazione della tosatura 7
- Avviamento del motore 7
- Arresto del motore 8
- Regolazione dell'altezza di taglio Impostazione 8
- Utilizzo del cesto di raccolta 9
- Suggerimenti per la tosatura 9

Manutenzione 10
- Apparecchiature con doppio isolamento 10
- Pulizia della scocca del tosaerba 10
- Lubrificazione della macchina 10
- Revisione della lama 10
- Revisione del sistema di accensione e del freno della lama 11

Rimessaggio 12

Localizzazione guasti 13

Sicurezza

Leggete e comprendete il contenuto di questo manuale prima di avviare il motore.

⚠Questo è il simbolo di richiamo alla sicurezza, che viene usato per richiamare l'attenzione a pericoli di infortuni potenziali. Attenetevi a tutti i messaggi di sicurezza che seguono questo simbolo, al fine di evitare infortuni ed anche la morte.

L'errato utilizzo o manutenzione di questo tosaerba può causare infortuni ed anche la morte. Limitate questo pericolo attenendovi alle seguenti istruzioni di sicurezza.

⚠ AVVERTENZA

Osservate sempre queste istruzioni di sicurezza per ridurre il rischio d'incendio, scosse elettriche e infortuni quando utilizzate questo tosaerba elettrico.

Le seguenti norme di sicurezza sono un adattamento dello European Standard EN 836/A3:2004 e EN 60335-77:2006.

Norme di sicurezza

Informazioni generali

- Leggete attentamente le istruzioni. Prendete dimestichezza con i comandi e il corretto utilizzo delle apparecchiature.
- Non consentite mai l'uso del tosaerba a bambini o a persone che non abbiano perfetta conoscenza delle presenti istruzioni. Le normative locali possono imporre limiti all'età dell'operatore.

© 2012—The Toro® Company
8111 Lyndale Avenue South
Bloomington, MN 55420

Registrate il vostro prodotto presso www.Toro.com.

Traduzione dell'originale (IT)
Stampato in Cina
Tutti i diritti sono riservati

3374-280 A

- Non tosate in prossimità di altre persone, soprattutto bambini, o di animali da compagnia.
- L'operatore o utilizzatore è responsabile di incidenti o pericoli occorsi ad altre persone o alla loro proprietà.

Preparazione

- Indossate pantaloni lunghi e calzature robuste quando tosate. Non usate mai l'apparecchiatura a piedi nudi o in sandali.
- Ispezionate attentamente l'area in cui si utilizza l'attrezzatura e rimuovete gli oggetti che potrebbero essere scagliati dalla macchina.
- Prima dell'uso, controllate sempre a vista che la lama, i bulloni della lama e il gruppo di taglio non siano usurati o danneggiati. Sostituite in serie la lama e i bulloni usurati o danneggiati, per mantenere il bilanciamento.
- Toro consiglia di corredare il tosaerba di un dispositivo di corrente residua (RCD) di un massimo di 30 mA.
- Usate soltanto un cavo di prolunga di 1,00 mm^2, lungo un massimo di 30 m per uso all'aperto (se pertinente).
- Controllate regolarmente i cavi di alimentazione per accertare che non siano usurati o danneggiati. Sostituite immediatamente se difettoso.
- Non usate il tosaerba se il cavo è danneggiato o usurato.
- Non collegate un cavo di prolunga danneggiato all'alimentazione principale e non toccate un cavo danneggiato prima di averlo staccato dall'alimentazione principale. Un cavo danneggiato può provocare il contatto con parti in tensione.

Uso del tosaerba

- Tosate solamente alla luce del giorno o con illuminazione artificiale adeguata.
- Evitate, per quanto possibile, di utilizzare l'apparecchiatura su erba bagnata.
- Appoggiate sempre i piedi con sicurezza sui pendii.
- Camminate, non correte.
- Se utilizzate un tosaerba rotante con ruote per falciare in pendenza, eseguite un movimento laterale, mai verso l'alto e il basso.
- Invertite la direzione con cautela sulle pendenze.
- Non tosate versanti molto scoscesi.
- Prestate la massima attenzione quando fate marcia indietro o tirate il tosaerba verso di voi.
- Spegnete il tosaerba quando lo trasferite da un'area da tosare all'altra. Fermate la lama ogni volta che allontanate il tosaerba dal tappeto erboso.
- Non utilizzate mai il tosaerba se gli schermi sono difettosi o se i dispositivi di protezione non sono montati (es. deflettori e/o cesti di raccolta).
- Accendete il motore con cautela come da istruzioni, tenendo i piedi a debita distanza dalla lama.
- Non inclinate il tosaerba quando accendete il motore, salvo nei casi in cui il tosaerba debba essere inclinato per l'avviamento. In questo caso non inclinatelo più del necessario, e sollevate soltanto il lato lontano dall'operatore. Prima di rimettere l'apparecchiatura a terra, accertatevi che entrambe le mani siano in posizione di lavoro.
- Non mettete le mani o i piedi vicino o sotto le parti rotanti. Restate sempre lontani dall'apertura di scarico.
- Non sollevate né trasportate il tosaerba se il motore è acceso.
- Togliete la spina dalla presa:
  - ogni volta che lasciate il tosaerba incustodito;
  - prima di sbloccare un intasamento o di rimuovere corpi estranei dal tubo di scarico;
  - prima di controllare, pulire o eseguire interventi sul tosaerba;
  - dopo aver colpito un corpo estraneo; ispezionate il tosaerba per rilevare eventuali danni, ed effettuate le riparazioni necessarie prima di utilizzarlo;
  - se il tosaerba inizia a vibrare in modo anomalo (controllate immediatamente).
- Se un cavo di prolunga dovesse danneggiarsi durante l'uso, spegnete il tosaerba, estraete la spina dall'alimentazione principale e sostituite il cavo di prolunga danneggiato.
- Prima di toccare le lame scollegate la macchina dall'alimentazione principale e attendete che le lame si siano completamente fermate.
- Tenete il cavo di prolunga lontano dalle lame. Le lame possono danneggiare il cavo di prolunga e provocare il contatto con parti in tensione.

Manutenzione e rimessaggio

- Mantenete adeguatamente serrati tutti i dadi, i bulloni e le viti, per assicurarvi che l'apparecchiatura funzioni nelle migliori condizioni di sicurezza.
- Controllate frequentemente il cesto di raccolta, per verificarne l'usura o il deterioramento.
- Sostituite le parti usurate o danneggiate, per motivi di sicurezza.
- Verificate che la lama di taglio utilizzata sia quella giusta.
- Acquistate soltanto parti di ricambio ed accessori originali Toro.

Pressione acustica (Modello 21180)

Questa unità ha un livello di pressione acustica all'orecchio dell'operatore di 78 dBA, con un valore d'incertezza (K) di 2 dBA.

Il livello di pressione acustica è stato determinato in conformità con le procedure definite nella norma EN 836.

Potenza acustica (Modello 21180)

Questa unità ha un livello di potenza acustica garantito di 88 dBA, con un valore d'incertezza (K) di 2 dBA.

Il livello di potenza acustica è stato determinato in conformità con le procedure definite nella norma ISO 11094.

Vibrazioni a mano/braccio (Modello 21180)

Livello di vibrazione misurato per la mano destra = 1,0 m/s^2

Livello di vibrazione misurato per la mano sinistra = 1,0 m/s^2

Valore d'incertezza (K) = 0,5 m/s^2

I valori rilevati sono stati determinati in conformità con le procedure definite nella norma EN 836.

Pressione acustica (Modello 21190)

Questa unità ha un livello di pressione acustica all'orecchio dell'operatore di 83 dBA, con un valore d'incertezza (K) di 2 dBA.

Il livello di pressione acustica è stato determinato in conformità con le procedure definite nella norma EN 836.

Potenza acustica (Modello 21190)

Questa unità ha un livello di potenza acustica garantito di 93 dBA, con un valore d'incertezza (K) di 2 dBA.

Il livello di potenza acustica è stato determinato in conformità con le procedure definite nella norma ISO 11094.

Vibrazioni a mano/braccio (Modello 21190)

Livello di vibrazione misurato per la mano destra = 1,0 m/s^2

Livello di vibrazione misurato per la mano sinistra = 1,0 m/s^2

Valore d'incertezza (K) = 0,5 m/s^2

I valori rilevati sono stati determinati in conformità con le procedure definite nella norma EN 836.

Prevenzione di rifiuti di apparecchiature elettriche ed elettroniche (RAEE)



- La direttiva UE 2002/96/CE classifica questo prodotto come attrezzo elettrico o elettronico.
- **Non** smaltite questo attrezzo come rifiuto urbano indifferenziato.
- Smaltite questo attrezzo presso un centro di raccolta o riciclaggio, nel pieno rispetto delle leggi locali e nazionali.
- Il consumatore svolge un ruolo importante nella riduzione dello smaltimento dei rifiuti, e deve consegnare gli attrezzi elettronici ed elettrici inutilizzabili per il riciclaggio.
- Il riciclaggio evita la dispersione di materiali pericolosi nel ciclo dei rifiuti urbani.
- Il simbolo del cassonetto barrato ricorda all'utente di non smaltire questo prodotto come rifiuto urbano indifferenziato.

Adesivi di sicurezza e informativi

Importante: Gli adesivi di sicurezza e d'istruzione sono affissi accanto a zone particolarmente pericolose. Sostituite gli adesivi danneggiati o mancanti.



111-4782

1. Altezza di taglio



111–5173

1. Avvertenza – Leggete il *Manuale dell'operatore*.
2. Pericolo di ferite o smembramento di mano o piede causati dalla lama del tosaerba – Attendete che le parti in movimento si arrestino.
3. Pericolo di lancio di oggetti – tenete gli astanti a distanza di sicurezza dalla macchina.
4. Pericolo di scossa elettrica-non azionate la macchina quando piove.
5. Pericolo di scossa elettrica-non passate sopra il cavo elettrico della macchina.
6. Pericolo di ferita e smembramento di mano o piede, lama del tosaerba-staccate la macchina prima di eseguire interventi di manutenzione.

Preparazione

Nota: Non mettete il tosaerba sotto tensione prima che sia completamente montato.

1

Sollevamento della stegola

Non occorrono parti

Procedura

1. Aprite attentamente la stegola, tenendo i cavi lontano dai punti di articolazione in modo da evitare che restino intrappolati.

⚠ ATTENZIONE

Le stegole hanno un movimento simile a quello di una forbice quando vengono aperte e chiuse e possono schiacciarvi le dita.

Tenete le dita lontano dai punti di articolazione e dalle stegole incrociate quando le aprite e le chiudete.

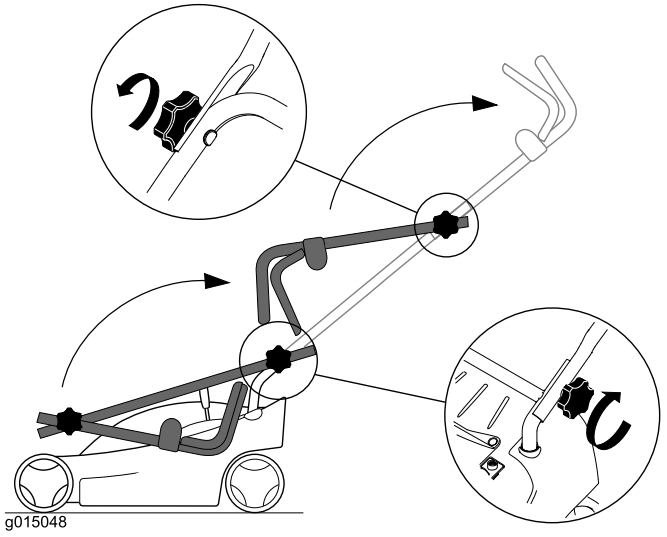

Figura 1
Modello 21180

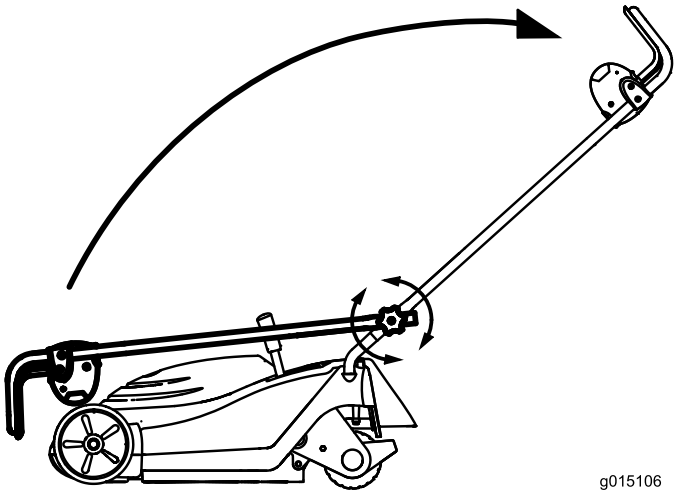

Figura 2
Modello 21190

2. Serrate le manopole sulla stegola e fissate quest'ultima in posizione.

2

Montaggio del cesto di raccolta

Non occorrono parti

Procedura

1. Fate scendere telaio a trama metallica del cesto nel cesto di raccolta, accertandovi che la stegola si trovi sopra al tessuto (Figura 3).

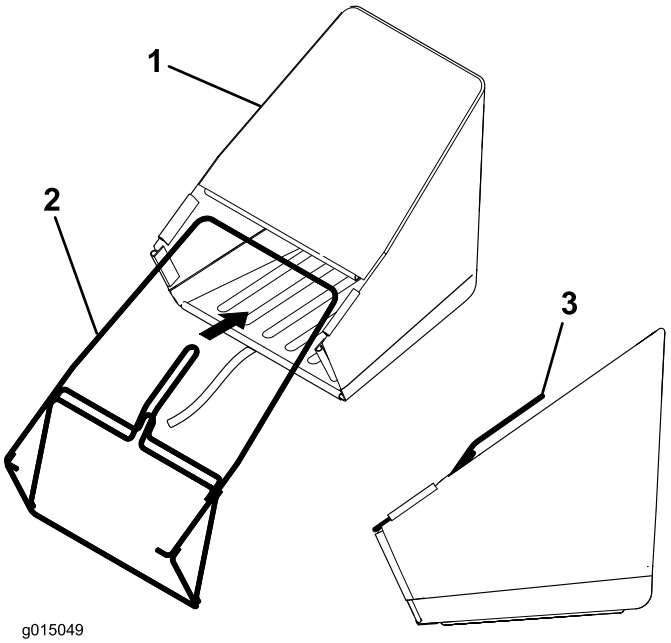

Figura 3

1. Cesto di raccolta
2. Telaio a trama metallica
3. Stegola

2. Partendo dalla stegola, collegate i 6 fermagli in plastica sul cesto di raccolta al telaio a trama metallica (Figura 4).

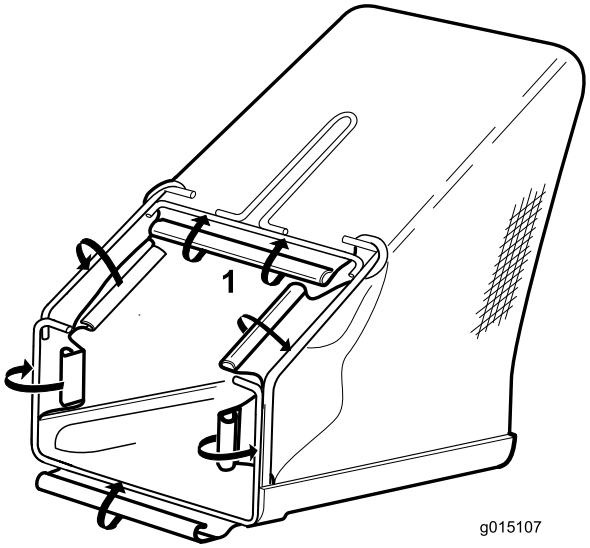

Figura 4

1. Iniziate da questo punto e proseguite verso il basso.

3. Installate il coperchio di plastica sul telaio del cesto come mostrato in Figura 5.

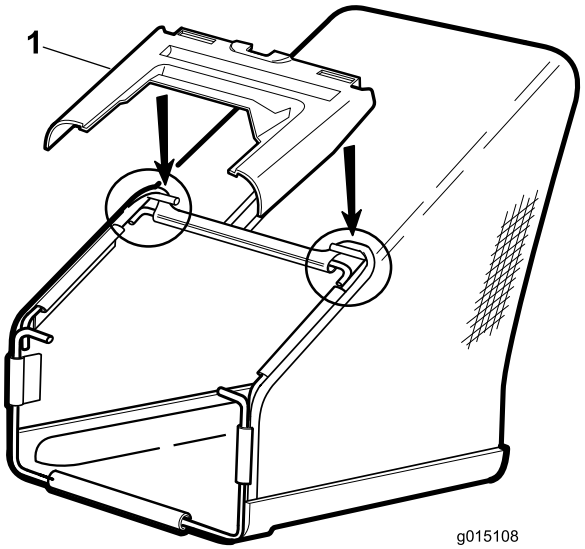

Figura 5

1. Coperchio di plastica

Quadro generale del prodotto

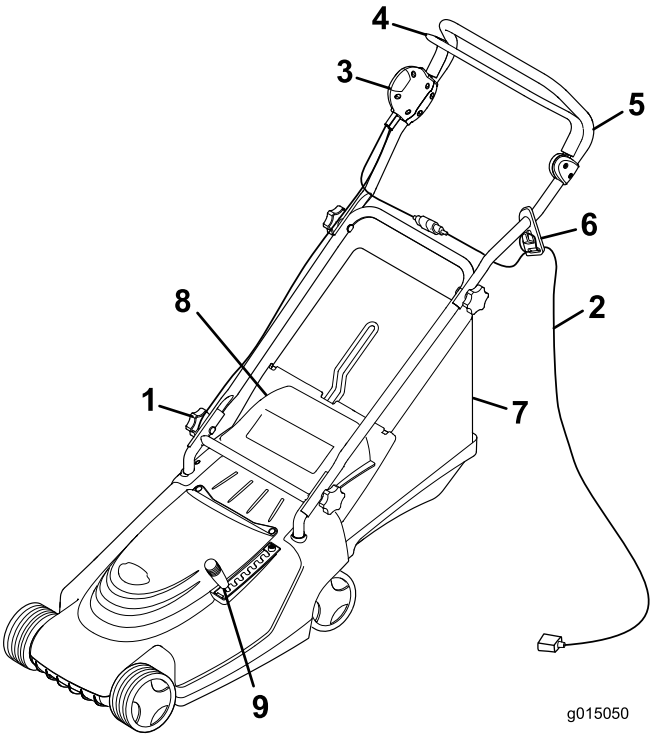

Figura 6

1. Manopola della stegola (2)
2. Cavo di prolunga (non a corredo)
3. Pulsante
4. Barra di comando
5. Stegola
6. Blocco del cavo
7. Cesto di raccolta
8. Sportello posteriore
9. Leva dell'altezza di taglio

Specifiche

Modello	**21180**	**21190**
Peso	20,4 kg	27,4 kg
Lunghezza	136 cm	138 cm
Larghezza	45 cm	48 cm
Altezza	104 cm	106 cm
Larghezza di taglio	36 cm	41 cm
Valore altezza di taglio (7 posizioni)	Tra 13 mm e 60 mm	Tra 13 mm e 65 mm
Voltaggio e frequenza	230 V/50 Hz	230 V/50 Hz
Servosterzo	1,4 kW	1,5 kW

Funzionamento

Fissaggio del cavo di prolunga

Utilizzate soltanto un cavo di prolunga raccomandato per uso all'aperto a temperature fredde.

⚠ AVVERTENZA

Il contatto con l'acqua mentre usate il tosaerba può causare una scossa elettrica, e di conseguenza ferite o anche la morte.

- **Non maneggiate la spina o il tosaerba con mani bagnate o con i piedi nell'acqua.**
- **Utilizzate soltanto un cavo di prolunga raccomandato per uso all'aperto a temperature fredde.**

1. Formate un cappio con il cavo di prolunga e fissatelo nel fermacavo (Figura 7).

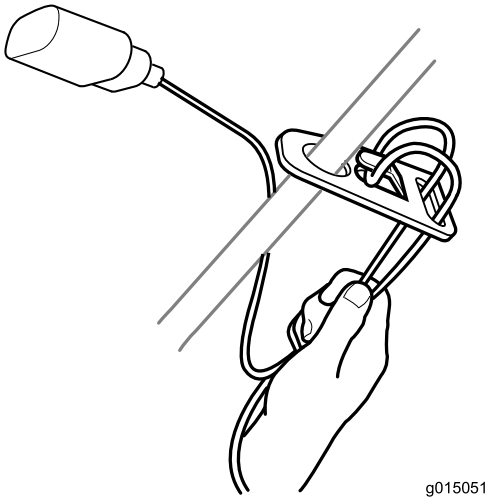

Figura 7

2. Collegate il cavo di prolunga alla spina del tosaerba.

   Nota: Non tirate il cavo di prolunga per staccare la spina; per togliere il cavo dalla presa afferrate la spina, non il cavo.

⚠ AVVERTENZA

Il cavo elettrico può danneggiarsi e provocare scosse o prendere fuoco.

Controllate attentamente il cavo elettrico prima di usare il tosaerba. Se il cavo è danneggiato, non usate il tosaerba. Fate sostituire o riparare immediatamente il cavo danneggiato da un Centro Assistenza Toro autorizzato.

Pianificazione della tosatura

Osservate il piano di tosatura proposto, per ridurre il rischio di passare sopra il cavo con il tosaerba e di usurare inutilmente il cavo. Non lasciate avvolgere il cavo elettrico attorno ad alberi, cespugli o altri ostacoli.

Iniziate a tosare nelle adiacenze della presa elettrica. Tosate avanti e indietro, allontanandovi a poco a poco dalla presa elettrica (Figura 8).

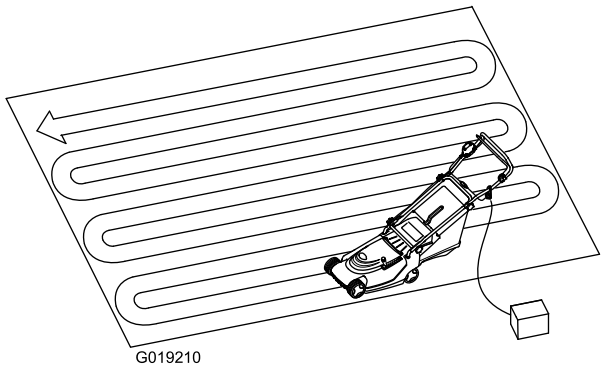

Figura 8

Avviamento del motore

⚠ AVVERTENZA

Lasciate che il motore si arresti completamente prima di avviarlo. In caso contrario, potrebbero verificarsi danni al motore che comprometterebbero la sicurezza del tosaerba.

1. Collegate il cavo di prolunga al tosaerba (se pertinente).
2. Inserite l'altro capo del cavo in una presa elettrica domestica.
3. Premete il pulsante a destra della stegola e tenetelo premuto (Figura 9).

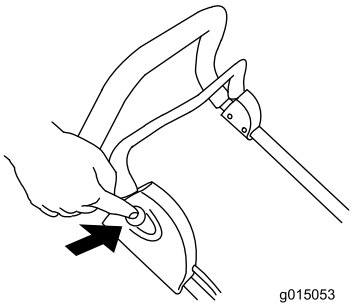

Figura 9

4. Tenete premuto il pulsante e tirate la barra di comando verso la stegola (Figura 10).

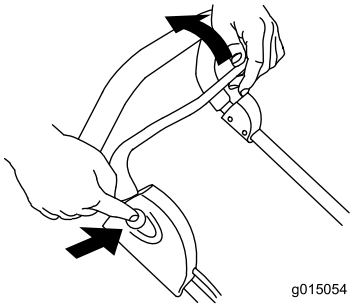

Figura 10

5. Tenete la barra di comando contro la stegola e rilasciate il pulsante (Figura 11).

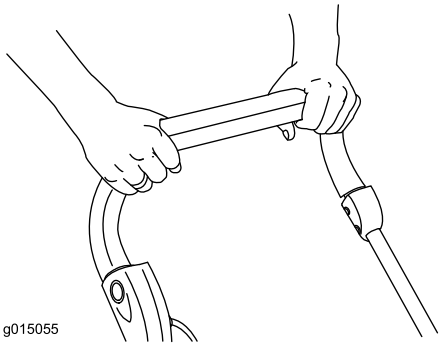

Figura 11

Arresto del motore

1. Rilasciate la barra di comando (Figura 12).

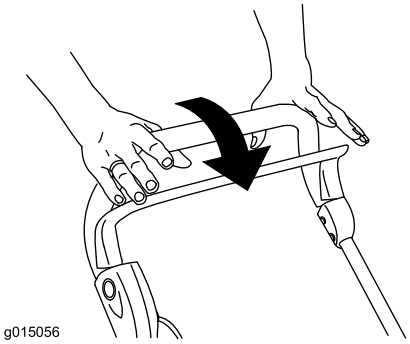

Figura 12

2. Se lasciate il tosaerba incustodito, staccate la spina dalla presa elettrica.

Regolazione dell'altezza di taglio Impostazione

⚠ PERICOLO

Regolando l'altezza di taglio potreste toccare la lama in movimento con le mani o i piedi e ferirvi gravemente.

Prima di cambiare l'altezza di taglio spegnete il motore e attendete che tutte le parti in movimento si siano fermate.

1. Spegnete il motore e attendete che tutte le parti in movimento si siano fermate.
2. Estraete la leva di regolazione dell'altezza di taglio dalla fessura di posizionamento e spostatela in avanti o indietro fino alla fessura desiderata (Figura 13).

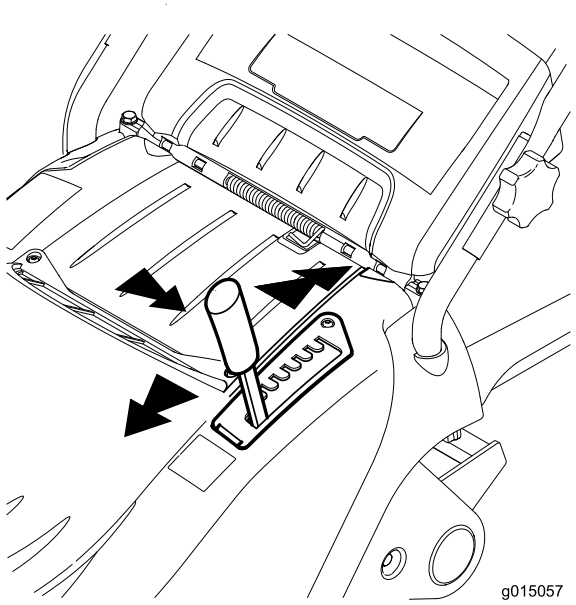

Figura 13

Utilizzo del cesto di raccolta

Montate il cesto di raccolta per raccogliere l'erba falciata.

1. Sollevate lo sportello posteriore e togliete il tappo mulching (Figura 14).

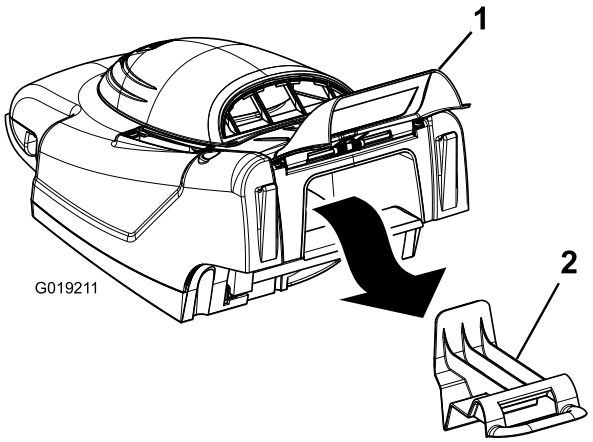

Figura 14

1. Sportello posteriore
2. Tappo mulching

2. Alzate lo sportello posteriore e montate il cesto di raccolta sulle alette (Figura 15).

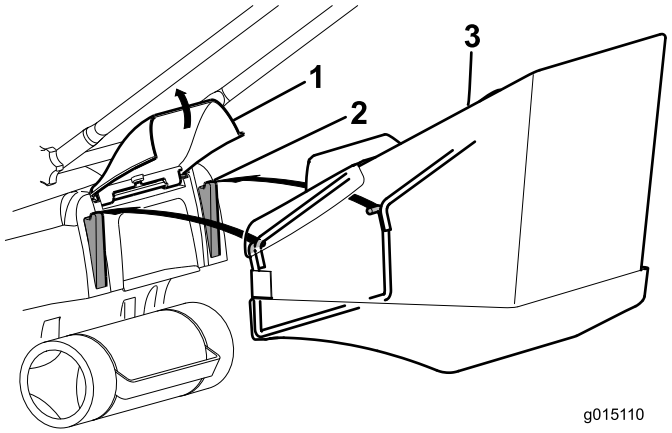

Figura 15

1. Sportello posteriore
2. Sporgenza
3. Cesto di raccolta

3. Rilasciate lo sportello posteriore.
4. Tosate con il cesto di raccolta installato.
5. Quando il cesto è pieno, arrestate il motore, rimuovete il cesto di raccolta dal tosaerba e svuotatelo.

Nota: Per passare da raccolta a riciclaggio, rimuovete il cesto di raccolta e inserite il tappo mulching che avevate rimosso al passaggio 1 (Figura 16).

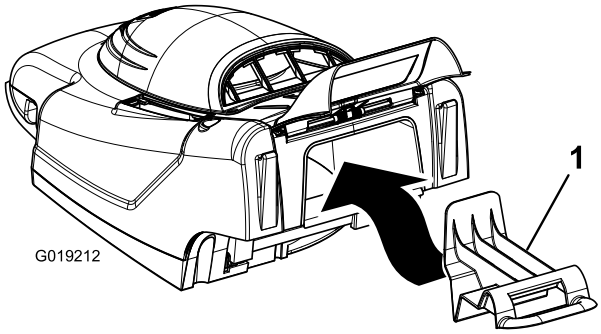

Figura 16
Modello illustrato 21180

1. Tappo mulching

Suggerimenti per la tosatura

Osservate queste istruzioni per ottenere una falciatura ed un tappeto erboso più attraenti.

- Mantenete la **lama affilata** durante l'intera stagione di tosatura.
- **Tosate soltanto erba asciutta.** L'erba bagnata tende a raggrupparsi sul prato e può intasare il tosaerba o fermare il motore. Può essere anche scivolosa, e se vi camminate sopra potreste scivolare e cadere.
- Quando falciate con singole passate, sovrapponetele di 4 cm circa.
- Quando falciate erba molto alta, per ottenere un tappeto erboso attraente si consiglia di falciare innanzitutto alla massima altezza di taglio e alla minima velocità a piedi, e falciarla di nuovo ad un'altezza di taglio inferiore.
- Se il tappeto erboso tosato non ha un aspetto soddisfacente, provate uno dei seguenti rimedi.
  - Affilate la lama.
  - Tosate camminando più lentamente.
  - Alzate l'altezza di taglio del tosaerba.
  - Tosate l'erba più di frequente.
  - Sovrapponete le passate, anziché falciare un'intera andana ad ogni passata

Manutenzione

Toro ha progettato questo prodotto in modo che vi dia anni e anni di servizio affidabile. Per eventuali revisioni portate il prodotto a un Centro Assistenza Toro autorizzato.

⚠ AVVERTENZA

Quando è collegato ad una presa elettrica domestica, il tosaerba è pronto per l'uso. Qualcuno potrebbe avviarlo accidentalmente e causare gravi infortuni a voi e a terzi.

Se lasciate il tosaerba incustodito, staccate sempre la spina dalla presa elettrica.

Apparecchiature con doppio isolamento

Gli apparecchi a doppio isolamento sono dotati di 2 sistemi di isolamento anziché della messa a terra. Le apparecchiature con doppio isolamento non sono provviste di messa a terra, ed a queste apparecchiature non si deve aggiungere la messa a terra. La revisione di apparecchiature con doppio isolamento deve essere eseguita con la massima cautela da personale esperto, pertanto deve essere eseguita soltanto da addetti alla revisione qualificati, presso un Centro Assistenza Toro autorizzato. Le parti di ricambio delle apparecchiature con doppio isolamento devono essere identiche alle parti da esse sostituite. Le apparecchiature con doppio isolamento sono contrassegnate dalla dicitura "Doppio isolamento" (Double Insulation) o "Doppiamente isolate" (Double Insulated). Sull'apparecchiatura può essere presente anche il simbolo (quadrato all'interno di un quadrato) ⧈.

Pulizia della scocca del tosaerba

Pulite sempre la scocca del tosaerba dopo l'uso.

Prima di pulirlo, spegnete il motore, attendete che tutte le parti in movimento si siano fermate, e scollegate il tosaerba dalla presa elettrica.

Importante: Non pulite il tosaerba con acqua. L'umidità può rimanere intrappolata nel tosaerba e far corrodere le parti interne.

- Pulite il sottoscocca del tosaerba. Togliete morchia e sfalcio con un raschietto o una spazzola di legno duro (Figura 17).

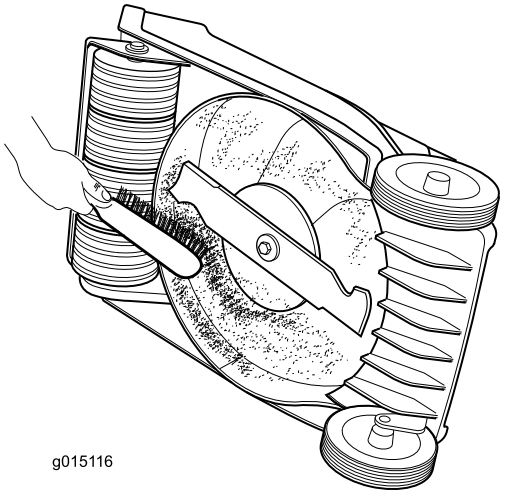

Figura 17

- Togliete i detriti dai fori di sfiato della scocca sopra il tosaerba.
- Eliminate con una spazzola tutti i detriti dalla scocca del tosaerba.
- Verificate che nella presa della spina elettrica non vi siano segni di fusione o calore. Le spine consumate dei cavi di prolunga, se sono allentate nella presa, possono causare il surriscaldamento a causa del cattivo contatto. Sostituite immediatamente i cavi di prolunga avariati (se pertinente).

Lubrificazione della macchina

Lubrificate le ruote, le connessioni e i punti di articolazione ogni 25 ore di funzionamento con olio motore (Figura 18).

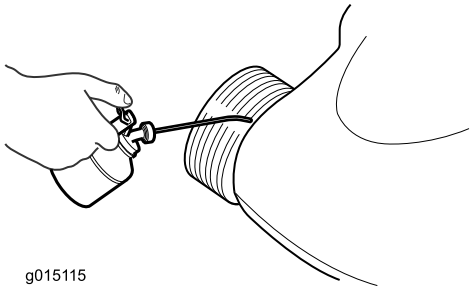

Figura 18

Revisione della lama

Tosate sempre con una lama affilata. Le lame affilate falciano l'erba in modo uniforme, senza strapparla o tagliuzzarla.

Per la sostituzione della lama utilizzate soltanto lame di ricambio originali Toro.

⚠ AVVERTENZA

Qualcuno potrebbe avviare accidentalmente il motore e causare gravi infortuni all'operatore o a terzi.

Non cercate di controllare, togliere o sostituire la lama senza aver prima staccato il tosaerba dalla presa elettrica.

1. Spegnete il motore e attendete che tutte le parti in movimento si siano fermate.
2. Staccate il tosaerba dalla presa elettrica.
3. Inclinate il tosaerba su di un lato.
4. Controllate attentamente l'affilatura e l'usura della lama, specialmente nel punto d'incontro tra le parti piatte e quelle curve. Se notate segni di usura, sostituite la lama.

   Nota: Per ottenere prestazioni ottimali montate una lama nuova prima dell'inizio della stazione di tosatura. Durante la stagione di tosatura, limate eventuali piccole tacche sulla lama per mantenere il tagliente.

⚠ PERICOLO

Una lama consumata o danneggiata può spezzarsi e scagliare frammenti in direzione dell'operatore o di astanti, causando gravi ferite o anche la morte.

Controllate spesso la lama per accertarvi che non vi siano segni di usura o danno, e sostituitela se è consumata o avariata.

Rimozione della lama

1. Afferrate l'estremità della lama (Figura 19) con un cencio o un guanto bene imbottito.

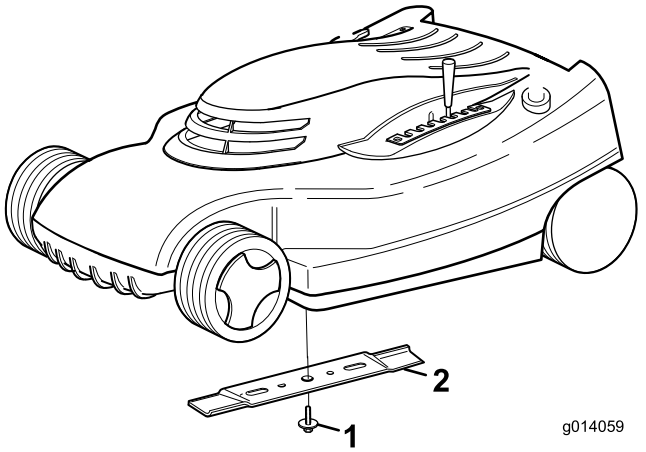

Figura 19

1. Bullone della lama
2. Lama

2. Togliete il bullone della lama e la lama.

   Importante: Se l'adattatore della lama dovesse staccarsi, non dimenticate di montarlo prima della lama e del bullone. Se utilizzerete il tosaerba senza l'adattatore della lama, danneggerete il tosaerba.

Affilatura della lama

Affilate il lato superiore della lama con una lima, e mantenete l'angolo di taglio originale.

Nota: La lama rimane bilanciata se asporterete la stessa quantità di materiale da entrambi i taglienti.

Importante: Controllate il bilanciamento della lama posizionandola su un bilanciatore. Potrete acquistare un bilanciatore poco costoso da un negozio di ferramenta. La lama bilanciata rimane in posizione orizzontale; se è sbilanciata, si abbassa dal lato pesante. Se la lama è sbilanciata, limate dell'altro metallo dal tagliente, dall'estremità pesante della lama.

Montaggio della lama

Montate la lama affilata e bilanciata, ed il relativo bullone. Il montaggio è corretto se la costa della lama è rivolta verso l'alto della scocca del tosaerba. Serrate il bullone della lama a 20 Nm.

Revisione del sistema di accensione e del freno della lama

Il motore e la lama sono progettati in modo da fermarsi entro tre secondi dopo aver rilasciato la barra di comando. Verificate che la barra di comando funzioni correttamente ogni volta che utilizzate il tosaerba. Se la lama non si ferma entro tre secondi, o se udite rumori di raschiatura o di metallo contro metallo quando rilasciate la barra di comando, contattate un Centro Assistenza Toro autorizzato. Questa raccomandazione è pertinente anche qualora notiate forti vibrazioni mentre utilizzate il tosaerba.

Rimessaggio

1. Pulite la scocca del tosaerba.
2. Controllate le condizioni della lama.
3. Chiudete la stegola come mostrato in Figura 20 e Figura 21, a seconda del modello del vostro tosaerba.

   Importante: Accertatevi di non piegare i cavi di controllo quando chiudete la stegola.

   ⚠ ATTENZIONE

   Le stegole hanno un movimento simile a quello di una forbice quando vengono aperte e chiuse e possono schiacciarvi le dita.

   Tenete le dita lontano dai punti di articolazione e dalle stegole incrociate quando le aprite e le chiudete.

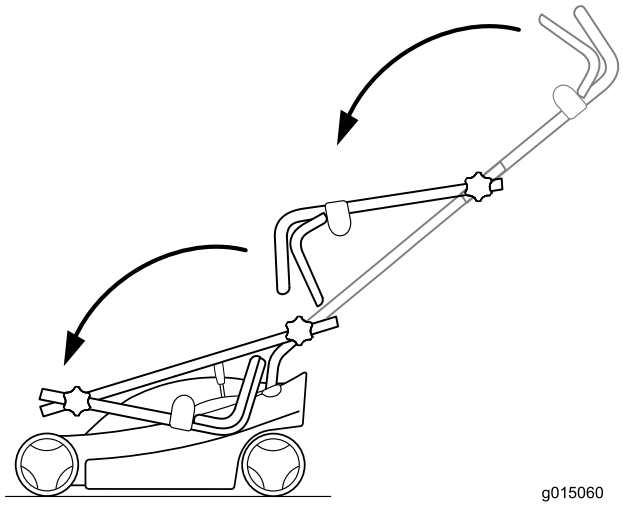

Figura 20
Modello illustrato 21180

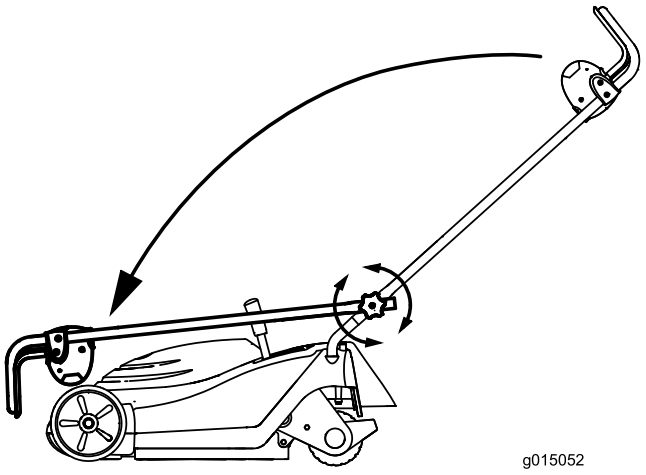

Figura 21
Modello illustrato 21190

4. Riponete il tosaerba in un luogo fresco, pulito e asciutto, fuori dalla portata dei bambini.
5. Copritelo con un telo per mantenerlo pulito e protetto.

Localizzazione guasti

Problema	Possibile causa	Rimedio
Il motore non si avvia	1. Il cavo di prolunga non è collegato al tosaerba.	1. Collegate il cavo di prolunga al tosaerba e inserite la spina sull'altro capo del cavo di prolunga in una normale presa domestica.
	2. Il cavo di prolunga è danneggiato.	2. Controllate il cavo di prolunga, se è danneggiato riparatelo o sostituitelo.
	3. È saltato il fusibile o il sezionatore di circuito.	3. Controllate il fusibile della presa o il sezionatore di circuito.
Il motore si avvia con difficoltà o perde potenza	1. Il condotto di scarico del tosaerba è intasato.	1. Pulite il condotto di scarico del tosaerba.
	2. Il sottoscocca del tosaerba deve essere pulito.	2. Pulite il sottoscocca del tosaerba.
	3. L'altezza di taglio è troppo bassa.	3. Impostate l'altezza di taglio del tosaerba ad una posizione superiore e riavviate il motore.
Il tosaerba o il motore vibrano in modo eccessivo.	1. La lama non è bilanciata.	1. Bilanciate la lama.
	2. Il bullone di fissaggio della lama è allentato.	2. Serrate il bullone di fissaggio della lama.
	3. Il condotto di scarico del tosaerba è intasato.	3. Pulite il condotto di scarico del tosaerba.
	4. Il sottoscocca del tosaerba deve essere pulito.	4. Pulite il sottoscocca del tosaerba.
	5. I bulloni di fissaggio del motore sono allentati.	5. Serrate i bulloni di fissaggio del motore.
Taglio non uniforme.	1. La lama è ottusa e non è bilanciata.	1. Affilate la lama e bilanciatela.
	2. Avete tosato ripetutamente nella stessa direzione.	2. Cambiate la direzione di tosatura.
	3. Il sottoscocca del tosaerba deve essere pulito.	3. Pulite il sottoscocca del tosaerba.
Il condotto di scarico s'intasa.	1. L'altezza di taglio impostata è troppo bassa.	1. Aumentate la regolazione dell’altezza di taglio
	2. State cercando di tosare erba bagnata.	2. Lasciate asciugare l'erba prima di tosare.
	3. Il sottoscocca del tosaerba deve essere pulito.	3. Pulite il sottoscocca del tosaerba.

Note:

Lista dei distributori internazionali

Distributore:	Paese:	N. telefono:	Distributore:	Paese:	N. telefono:
Atlantis Su ve Sulama Sisstemleri Lt	Turchia	90 216 344 86 74	Jean Heybroek b.v.	Paesi Bassi	31 30 639 4611
Balama Prima Engineering Equip.	Hong Kong	852 2155 2163	Maquiver S.A.	Colombia	57 1 236 4079
B-Ray Corporation	Corea	82 32 551 2076	Maruyama Mfg. Co. Inc.	Giappone	81 3 3252 2285
Casco Sales Company	Portorico	787 788 8383	Agrolanc Kft	Ungheria	36 27 539 640
Ceres S.A.	Costa Rica	506 239 1138	Mountfield a.s.	Repubblica Ceca	420 255 704 220
CSSC Turf Equipment (pvt) Ltd.	Sri Lanka	94 11 2746100	Munditol S.A.	Argentina	54 11 4 821 9999
Cyril Johnston & Co.	Irlanda del Nord	44 2890 813 121	Oslinger Turf Equipment SA	Ecuador	593 4 239 6970
Equiver	Messico	52 55 539 95444	Oy Hako Ground and Garden Ab	Finlandia	358 987 00733
Femco S.A.	Guatemala	502 442 3277	Parkland Products Ltd.	Nuova Zelanda	64 3 34 93760
G.Y.K. Company Ltd.	Giappone	81 726 325 861	Prochaska & Cie	Austria	43 1 278 5100
Geomechaniki of Athens	Grecia	30 10 935 0054	RT Cohen 2004 Ltd.	Israele	972 986 17979
Guandong Golden Star	Cina	86 20 876 51338	Riversa	Spagna	34 9 52 83 7500
Hako Ground and Garden	Svezia	46 35 10 0000	Sc Svend Carlsen A/S	Danimarca	45 66 109 200
Hako Ground and Garden	Norvegia	47 22 90 7760	Solvert S.A.S.	Francia	33 1 30 81 77 00
Hayter Limited (U.K.)	Regno Unito	44 1279 723 444	Spypros Stavrinides Limited	Cipro	357 22 434131
Hydroturf Int. Co Dubai	Emirati Arabi Uniti	97 14 347 9479	Surge Systems India Limited	India	91 1 292299901
Hydroturf Egypt LLC	Egitto	202 519 4308	T-Markt Logistics Ltd.	Ungheria	36 26 525 500
Ibea S.P.A.	Italia	39 0331 853611	Toro Australia	Australia	61 3 9580 7355
Irriamc	Portogallo	351 21 238 8260	Toro Europe NV	Belgio	32 14 562 960
Irrigation Products Int'l Pvt Ltd.	India	86 22 83960789			

Informativa europea sulla privacy

Dati raccolti da Toro
Toro Warranty Company (Toro) rispetta la privacy. Al fine di elaborare i reclami in garanzia e contattarvi in caso di richiamo di un prodotto, vi chiediamo di comunicarci determinati dati personali direttamente o tramite il rivenditore Toro in loco.

Il sistema di garanzia Toro è installato su server situati negli Stati Uniti, dove la legge sulla tutela della privacy può prevedere una protezione diversa da quella del vostro paese.

COMUNICANDOCI I VOSTRI DATI PERSONALI ACCONSENTITE ALLA LORO ELABORAZIONE COME INDICATO NELL'INFORMATIVA SULLA PRIVACY.

Utilizzo delle informazioni da parte di Toro
Toro può utilizzare i vostri dati personali per elaborare i reclami in garanzia e contattarvi in caso di richiamo di un prodotto, nonché condividere i vostri dati con consociate, rivenditori e altri partner commerciali collegati a tali attività. I dati personali forniti per la garanzia non saranno utilizzati a scopo di marketing, né forniti o venduti ad altre aziende a scopo di marketing. Ci riserviamo il diritto di divulgare i dati personali a scopo di conformità con la legislazione applicabile e su richiesta delle autorità competenti, per il corretto funzionamento del sistema o per tutelare noi stessi o gli altri utenti.

Conservazione dei dati personali
Conserveremo i vostri dati personali finché saranno necessari per gli scopi previsti al momento della loro raccolta iniziale o per altri scopi legittimi (come la conformità normativa) o laddove richiesto dalla legislazione applicabile.

Impegno di Toro alla sicurezza dei dati personali
Adottiamo precauzioni ragionevoli al fine di tutelare la sicurezza dei vostri dati personali, nonché misure atte a mantenere l'accuratezza e lo status corrente dei dati personali.

Accesso e correzione dei dati personali
Per rivedere o correggere i vostri dati personali, contattateci via email all'indirizzo legal@toro.com.

Legislazione australiana relativa ai consumatori

I clienti australiani potranno reperire i dettagli concernenti la legislazione australiana relativa ai consumatori all'interno della confezione o presso il concessionario Toro in loco.

La garanzia del marchio Toro

Condizioni e prodotti coperti

The Toro Company e la sua affiliata, Toro Warranty Company, ai sensi di un accordo tra le medesime, garantiscono congiuntamente all'acquirente originario* la riparazione dei prodotti Toro elencati sotto qualora essi presentassero difetti di materiale o lavorazione.

I seguenti periodi di tempo vengono applicati dalla data d'acquisto:

Prodotti	**Periodo di garanzia**
Tosaerba elettrici con operatore a piedi	
• Pianale pressofuso	5 anni per uso residenziale [2] 45 giorni per uso commerciale
• Motore	5 anni di garanzia GTS Fate riferimento alla garanzia del costruttore del motore [1]
• Piatto di taglio in acciaio	2 anni per uso residenziale [2] 45 giorni per uso commerciale
• Motore	2 anni di garanzia GTS Fate riferimento alla garanzia del costruttore del motore [1]
Prodotti elettrici portatili	Garanzia limitata di due anni
Spazzaneve	
• Monostadio	2 anni per uso residenziale [2] 45 giorni per uso commerciale
• Doppio stadio	2 anni per uso residenziale [2] 45 giorni per uso commerciale
• Elettrico	2 anni per uso residenziale [2]
Tutte le unità con conducente seguenti	
• Motore	Fate riferimento alla garanzia del costruttore del motore [1] 1 anno solo per materiali
• Attrezzi	1 anno
Rider con motore posteriore	2 anni per uso residenziale [2] 90 giorni per uso commerciale
Trattori per tappeti erbosi e giardini	2 anni per uso residenziale [2] 90 giorni per uso commerciale
Tosaerba TimeCutter Z	3 anni per uso residenziale [2] 30 giorni per uso commerciale
Tosaerba TITAN	3 anni o 240 ore[3]
• Telaio	A vita (solo per il proprietario originario)[4]
Tosaerba TITAN MX	3 anni o 400 ore[3]
• Telaio	A vita (solo per il proprietario originario)[4]
Tosaerba Z Master – Serie 2000	5 anni o 1200 ore[3]
• Telaio	A vita (solo per il proprietario originario)[4]

*"Acquirente originale" significa la persona che ha acquistato i prodotti Toro originariamente.

[1]Alcuni motori montati sui prodotti Toro sono coperti dalla garanzia del produttore.

[2]"Normale uso residenziale" significa l'uso del prodotto sul lotto della vostra abitazione. L'uso in più luoghi è considerato uso commerciale ed in tal caso viene applicata la garanzia per uso commerciale.

[3]A seconda del primo termine raggiunto.

[4]Garanzia a vita sul telaio - Se durante il normale utilizzo il telaio portante, costituito dalle parti saldate le une alle altre che formano la struttura della macchina alla quale sono assicurati altri componenti come il motore, si incrina o si rompe, sarà riparato o sostituito, a discrezione di Toro, in garanzia senza addebito al cliente di alcun costo per materiali e manodopera. I danni al telaio dovuti all'utilizzo del prodotto in modi o per scopi impropri, e i danni o le riparazioni dovuti a ruggine o corrosione non sono coperti.

La garanzia copre il costo dei componenti e della manodopera, mentre il trasporto è a carico del cliente.

La garanzia decadrebbe qualora il contaore risultasse scollegato, alterato, o con evidenti segni di manomissione.

Responsabilità del proprietario

Il proprietario deve eseguire la manutenzione del Prodotto Toro in conformità alle procedure di manutenzione riportate nel *Manuale dell'operatore*. Questa tipologia di manutenzione ordinaria, sia essa eseguita da un Centro Assistenza o dal proprietario, è a carico del proprietario.

Istruzioni per ottenere il servizio in garanzia

Se credete che il vostro prodotto Toro riveli difetti di materiali o lavorazione, osservate la seguente procedura.

1. Per la revisione del prodotto rivolgetevi al rivenditore di zona. Se per qualsiasi motivo risultasse impossibile contattare il vostro distributore, contattate un qualsiasi altro distributore autorizzato Toro per pianificare la manutenzione.
2. Consegnate il prodotto e la prova di acquisto (scontrino di acquisto) al Distributore. Se per qualsiasi motivo non siete soddisfatti dell'analisi o del servizio del Centro Assistenza, contattateci al:

   Customer Care Department, RLC Division
   The Toro Company
   8111 Lyndale Avenue South
   Bloomington, MN 55420-1196
   Manager: Assistenza tecnica prodotti: 001–952–887–8248

   Vedere l'acclusa lista dei distributori.

Articoli e condizioni non coperti da garanzia

Quanto segue è escluso dalla presente espressa garanzia.

- Costo della regolare manutenzione o delle parti usurate, come lame, lame del rotore (pale), lame del raschietto, cinghie, carburante, lubrificanti, cambi d'olio, candele, cavo/cablaggio o regolazioni del freno.
- Qualsiasi prodotto o componente che sia stato modificato o erroneamente utilizzato e debba essere sostituito o riparato a causa di incidenti o mancanza di un'adeguata manutenzione.
- Riparazioni necessarie in conseguenza di mancato utilizzo di carburante pulito (vecchio di non oltre un mese) o preparazione inadeguata dell'unità al rimessaggio per periodi superiori a un mese
- Motore e trasmissione, che sono coperti dalle pertinenti garanzie del produttore, con clausole e condizioni a parte

Tutte le riparazioni coperte da queste garanzie devono essere effettuate da un Centro Assistenza Toro autorizzato, con ricambi approvati da Toro.

Condizioni generali

L'acquisto è coperto dalle leggi nazionali di ciascun paese. La presente garanzia non limita i diritti riservati all'acquirente da tali leggi.