Form No. 3374-281 Rev A

36 cm en 41 cm elektrische gazonmaaiers

Modelnr.: 21180—Serienr.: 312000001 en hoger

Modelnr.: 21190—Serienr.: 312000001 en hoger

Gebruikershandleiding

Inleiding

Deze loopmaaier met draaiende messen is bedoeld voor gebruik door particulieren. De machine is voornamelijk ontworpen voor het maaien van gras op goed onderhouden particuliere gazons. De machine is niet ontworpen voor het maaien van struikgewas of voor gebruik in de landbouw.

Lees deze handleiding zorgvuldig, zodat u weet hoe u de maaier op de juiste wijze kunt gebruiken en onderhouden. De informatie in deze handleiding kan u en anderen helpen letsel en schade te voorkomen. Hoewel Toro veilige producten ontwerpt en fabriceert, blijft u verantwoordelijk voor het juiste en veilige gebruik van de machine.

De voorschriften voor het gebruik van maaimachines verschillen per land of regio. Wij adviseren u contact op te nemen met de plaatselijke autoriteiten voor informatie over voorschriften en beperkingen met betrekking tot de toegestane maaitijden in regio.

Inhoud

Inleiding 1
- Veilige bediening 1
- Geluidsvermogen (Model 21180) 3
- Geluidsvermogen (Model 21180) 3
- Trilling op handen/armen (Model 21180) 3
- Geluidsvermogen (Model 21190) 3
- Geluidsvermogen (Model 21190) 3
- Trilling op handen/armen (Model 21190) 3
- 3
- Afgedankte elektrische en elektronische apparatuur (AEEA) 3
- Veiligheids- en instructiestickers 3

Montage 4
- 1 De handgreep uitklappen 4
- 2 Graszak monteren 5

Algemeen overzicht van de machine 6
- Specificaties 6

Gebruiksaanwijzing 7
- Verlengsnoer bevestigen 7
- Maaipatroon bepalen 7
- De motor starten 7
- De motor afzetten 8
- Maaihoogte instellen 8
- Het maaisel opvangen 9
- Maaitips 9

Onderhoud 10
- Dubbelgeïsoleerde apparaten 10
- Maaikast reinigen 10
- De machine smeren 10
- Onderhoud van het maaimes 10
- Onderhoud van het In-/Uitschakelsysteem en de mesrem 11

Stalling 12

Problemen, oorzaak en remedie 13

Veiligheid

Het is belangrijk dat u deze handleiding eerst leest en begrijpt voordat u de motor start.

⚠Dit is het veiligheidssymbool. Het wordt gebruikt om uw attent te maken op mogelijk risico's op lichamelijk letsel. Houd u aan alle veiligheidsberichten bij dit symbool teneinde lichamelijk of zelfs dodelijk letsel te voorkomen.

Onjuist gebruik of onderhoud van deze gazonmaaier kan letsel of de dood veroorzaken. Om dit risico te verminderen, dient u zich aan de volgende instructies te houden.

⚠ WAARSCHUWING

Om het risico van brand, elektrische schok of lichamelijk letsel te verminderen bij het gebruik van deze machine, moet altijd u deze veiligheidsinstructies opvolgen.

De volgende veiligheidsinstructies zijn ontleend aan de Europese norm EN 836/A3:2004 en EN 60335-77:2006.

Veilige bediening

Algemene informatie

- Lees deze handleiding aandachtig door. Zorg ervoor dat u vertrouwd raakt met bedieningsorganen en weet hoe u de machine moet gebruiken.
- U dient erop toe te zien dat de machine niet door kinderen wordt bediend of door volwassenen die niet van

© 2012—The Toro® Company
8111 Lyndale Avenue South
Bloomington, MN 55420

Registreer uw product op www.Toro.com.Vertaling van de oorspronkelijke tekst (NL)
Gedrukt in China
Alle rechten voorbehouden

3374-281 A

de instructies op de hoogte zijn. Voor de bestuurder kan een wettelijke minimumleeftijd gelden.

- Houd iedereen weg uit het gebied waarin u de machine gebruikt, met name kinderen en huisdieren.
- De bestuurder of gebruiker is verantwoordelijk voor ongevallen of schade aan andere personen of hun eigendommen.

Voor ingebruikname

- Draag tijdens het maaien altijd een lange broek en stevige schoenen. Draag geen schoenen met open tenen en loop niet op blote voeten.
- Inspecteer het terrein waarop u de maaimachine gaat gebruiken grondig en verwijder voorwerpen die door de machine kunnen worden uitgeworpen.
- Controleer altijd voor het gebruik het mes, de mesbouten en het maaimechanisme op sporen van slijtage of beschadiging. Vervang versleten of beschadigde messen en bouten altijd als complete set om een goede balans te behouden.
- Toro beveelt aan de maaier te voorzien van een verliesstroomschakelaar met een uitschakelstroom van maximaal 30 mA.
- Gebruik uitsluitend een verlengsnoer van 1,00 mm^2 met een lengte van maximaal 30 m dat geschikt is voor gebruik buitenshuis (indien van toepassing).
- Controleer de snoeren regelmatig op schade of slijtage. Onmiddellijk vervangen als u mankementen vindt.
- Gebruik de maaier niet met een beschadigd of versleten snoer.
- Sluit een beschadigd verlengsnoer niet aan op het lichtnet, of raak het niet aan als het aangesloten is op het lichtnet. Een beschadigd snoer gebruiken kan ertoe leiden dat u in contact komt met onderdelen die onder stroom staan.

Gebruik

- Maai uitsluitend bij daglicht of goed kunstlicht.
- Gebruik indien mogelijk de machine niet op een nat gazon.
- Zorg dat u op hellingen altijd stevig staat.
- Loop stapvoets; nooit rennen.
- Met een cirkelmaaier dwars op hellingen maaien, nooit heuvel op en af.
- Ga zeer zorgvuldig te werk als u van richting verandert op een helling.
- Maai niet op al te steile hellingen.
- Ga zeer voorzichtig te werk als u de maaier omkeert of naar u toetrekt.
- Schakel de machine uit als u deze van het ene naar het andere werkgebied overbrengt. Zorg ervoor dat het mes stilstaat als u de maaier van het gazon af rijdt.
- Gebruik de gazonmaaier nooit met defecte beschermplaten of zonder dat de beveiligingen, zoals veiligheidsschermen en/of grasvangers, op hun plaats zitten.
- Start de motor voorzichtig volgens de instructies en houd uw voeten een eind uit de buurt van het mes.
- Houd de gazonmaaier nooit schuin als u de motor start, behalve als u de machine schuin moet houden om te starten. Houd de machine in dat geval niet schuiner dan nodig is, en til alleen de zijde op die het verst van u verwijderd is. U moet beide handen altijd in de bedrijfsstand houden voordat u de machine weer op de grond zet.
- Houd handen en voeten uit de buurt van draaiende onderdelen. Blijf altijd uit de buurt van de afvoeropening.
- U mag een gazonmaaier nooit optillen of dragen terwijl de motor loopt.
- Trek de gloeilamp uit de houder:
  - als u de machine achterlaat;
  - voordat u verstoppingen verwijdert of het uitwerpkanaal ontstopt;
  - voordat u de machine controleert, reinigt of daaraan werkzaamheden verricht;
  - als u een vreemd voorwerp raakt. Controleer de machine op beschadigingen en voer alle benodigde reparaties uit alvorens deze weer te gebruiken;
  - als de machine abnormaal begint te trillen (direct controleren).
- Als het verlengsnoer tijdens gebruik beschadigd raakt, stop dan de maaier, trek de stekker uit het stopcontact en vervang het beschadigde verlengsnoer.
- Raak de messen pas aan als ze volledig tot stilstand zijn gekomen en de machine afgekoppeld is van het elektriciteitsnet.
- Hou het verlengsnoer uit de buurt van de messen. De messen kunnen het verlengsnoer beschadigen, wat ertoe kan leiden dat u in contact komt met onderdelen die onder stroom staan.

Onderhoud en stalling

- Draai alle moeren, bouten en schroeven regelmatig strak aan, zodat de machine steeds veilig kan worden gebruikt.
- Controleer de grasvanger regelmatig op slijtage en mankementen.
- Vervang versleten of beschadigde onderdelen met het oog op een veilig gebruik.
- Controleer of bij een vervanging het goede maaimes is gemonteerd.
- Gebruik ter vervanging uitsluitend originele onderdelen en accessoires van Toro.

Geluidsvermogen (Model 21180)

Deze machine oefent een geluidsdruk van 78 dBA uit op het gehoor van de gebruiker, met een onzekerheidswaarde (K) van 2 dBA.

De geluidsdruk is vastgesteld volgens de procedures in EN 836.

Geluidsvermogen (Model 21190)

Deze machine oefent een geluidsdruk van 83 dBA uit op het gehoor van de gebruiker, met een onzekerheidswaarde (K) van 2 dBA.

De geluidsdruk is vastgesteld volgens de procedures in EN 836.

Geluidsvermogen (Model 21180)

Deze machine heeft een gegarandeerd geluidsniveau van 88 dBA uit met een onzekerheidswaarde (K) van 2 dBA.

Het geluidsniveau werd bepaald volgens de procedures in ISO 11094.

Geluidsvermogen (Model 21190)

Deze machine heeft een gegarandeerd geluidsniveau van 93 dBA uit met een onzekerheidswaarde (K) van 2 dBA.

Het geluidsniveau werd bepaald volgens de procedures in ISO 11094.

Trilling op handen/armen (Model 21180)

Gemeten trillingsniveau op de rechterhand = 1,0 m/s^2

Gemeten trillingsniveau op de linkerhand = 1,0 m/s^2

Onzekerheidswaarde (K) = 0,5 m/s^2

De gemeten waarden zijn bepaald volgens de procedures in EN 836.

Trilling op handen/armen (Model 21190)

Gemeten trillingsniveau op de rechterhand = 1,0 m/s^2

Gemeten trillingsniveau op de linkerhand = 1,0 m/s^2

Onzekerheidswaarde (K) = 0,5 m/s^2

De gemeten waarden zijn bepaald volgens de procedures in EN 836.

Afgedankte elektrische en elektronische apparatuur (AEEA)

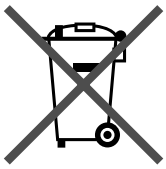

- Volgens EU-richtlijn 2002/96/EG is dit product een elektrisch of elektronisch apparaat.
- Verwijder dit apparaat **niet** als ongesorteerd stedelijk afval.
- Breng dit apparaat naar een inzamelpunt of recyclingbedrijf overeenkomstig de plaatselijke of nationale wettelijke voorschriften.
- De consument speelt een belangrijke rol bij de beperking van de hoeveelheid afval door afgedankte elektronische/elektrische apparatuur in te leveren voor recycling.
- Recycling voorkomt dat gevaarlijke stoffen worden verspreid in de stedelijke afvalstroom.
- Het symbool voor gescheiden inzameling van elektrisch en elektronische apparatuur is een doorgekruiste afvalbak; dit herinnert de gebruiker eraan dit product niet te verwijderen als ongesorteerd stedelijk afval.

Veiligheids- en instructiestickers

Belangrijk: Veiligheidsstickers en veiligheidsinstructies bevinden zich bij plaatsen waar gevaar kan ontstaan. Vervang verdwenen of beschadigde stickers.

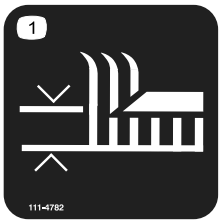

111-4782

1. Maaihoogte



111–5173

1. Waarschuwing – Lees de *Gebruikershandleiding*.
2. Handen of voeten kunnen worden gesneden/geamputeerd door het maaimes - Wacht tot bewegende onderdelen tot stilstand zijn gekomen.
3. De machine kan voorwerpen uitwerpen – Houd omstanders op een veilige afstand van de machine.
4. Gevaar op elektrische schokken - gebruik de machine niet in de regen.
5. Gevaar op elektrische schokken - rij niet over het elektriciteitssnoer van de machine.
6. Gevaar op snijwonden of verlies van handen en voeten, maaimes - trek de stekker uit het stopcontact voordat u onderhoudstaken uitvoert.

Montage

Opmerking: Sluit de maaier pas aan op een voedingsbron als deze geheel is geassembleerd.

1

De handgreep uitklappen

Geen onderdelen vereist

Procedure

1. Klap de handgreep voorzichtig uit en houd de kabels weg van de scharnierpunten zodat ze niet gekneld raken.

⚠ VOORZICHTIG

De handgrepen gaan bij het in- en uitklappen over elkaar heen zoals een schaar en kunnen uw vingers knellen.

Houd uw vingers uit de buurt van de scharnierpunten en kruisende handgrepen bij het in- en uitklappen.

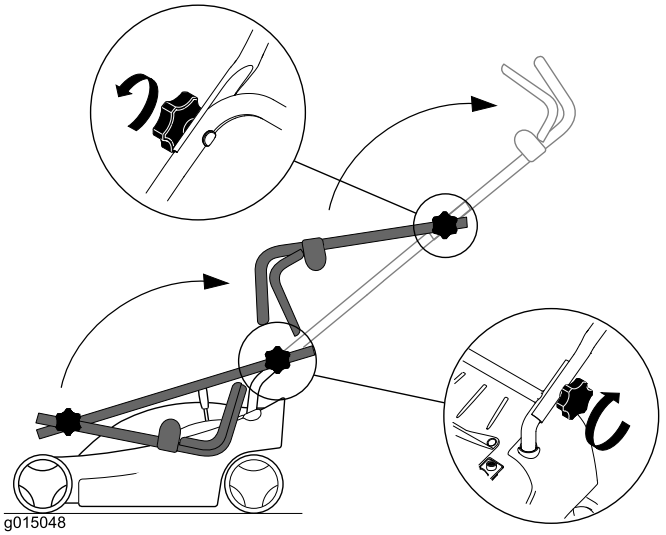

Figuur 1
Model 21180

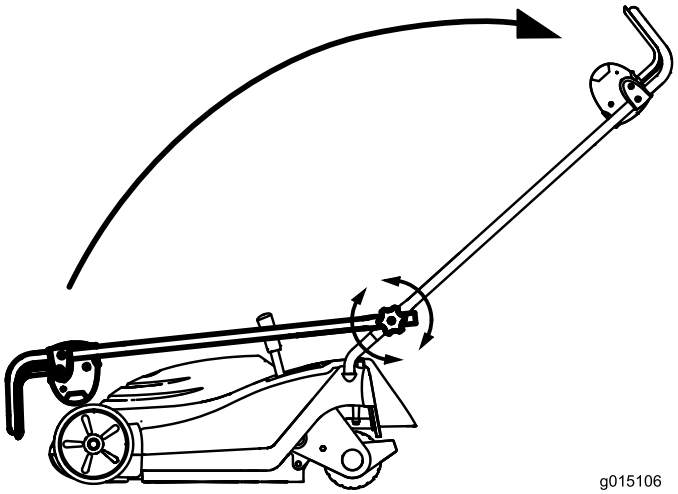

Figuur 2
Model 21190

2. Draai de knop van de handgreep vast om deze op haar plaats te borgen.

2

Graszak monteren

Geen onderdelen vereist

Procedure

1. Schuif het geraamte in de grasvanger en zorg ervoor dat de handgreep zich boven de stof bevindt (Figuur 3).

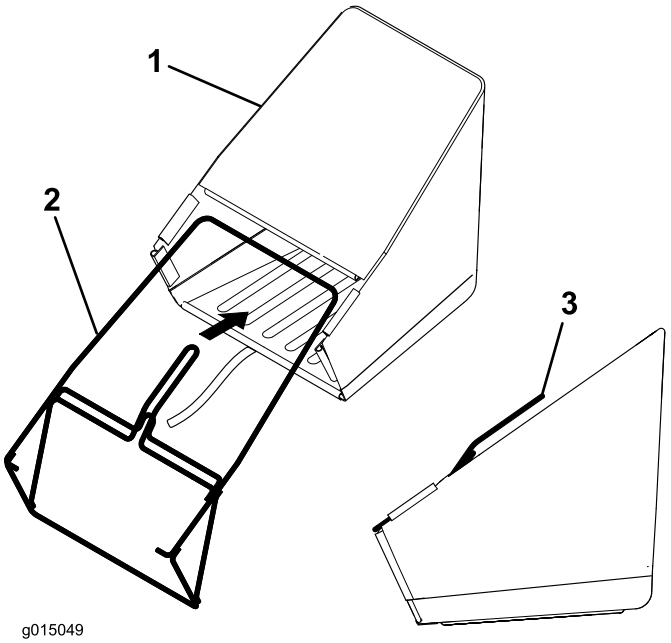

Figuur 3

1. Grasvanger
2. Geraamte
3. Handgreep

2. Maak de 6 plastic klemmen van de grasvanger vast aan het geraamte. Begin vanaf de handgreep (Figuur 4).

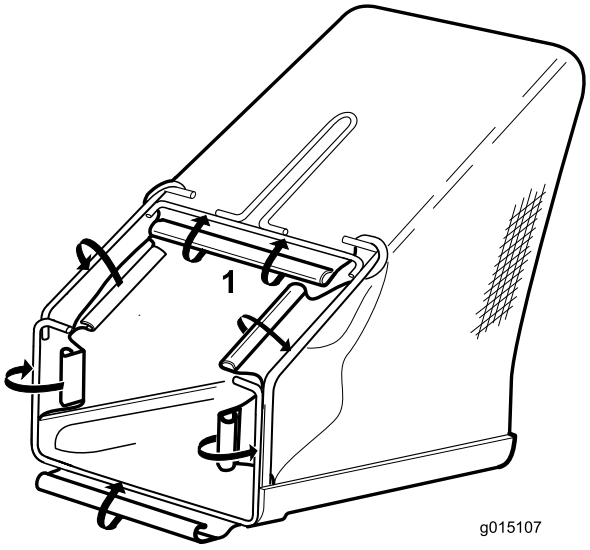

Figuur 4

1. Begin hier en ga verder naar beneden.

3. Plaats de plastic kap over het geraamte zoals afgebeeld in Figuur 5.

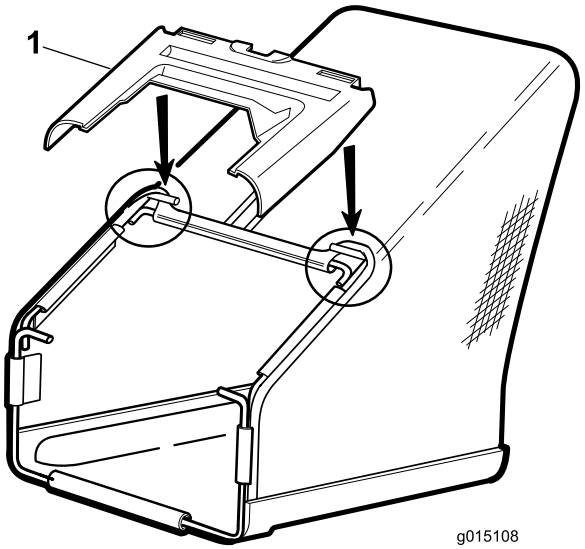

Figuur 5

1. Plastic kap

Algemeen overzicht van de machine

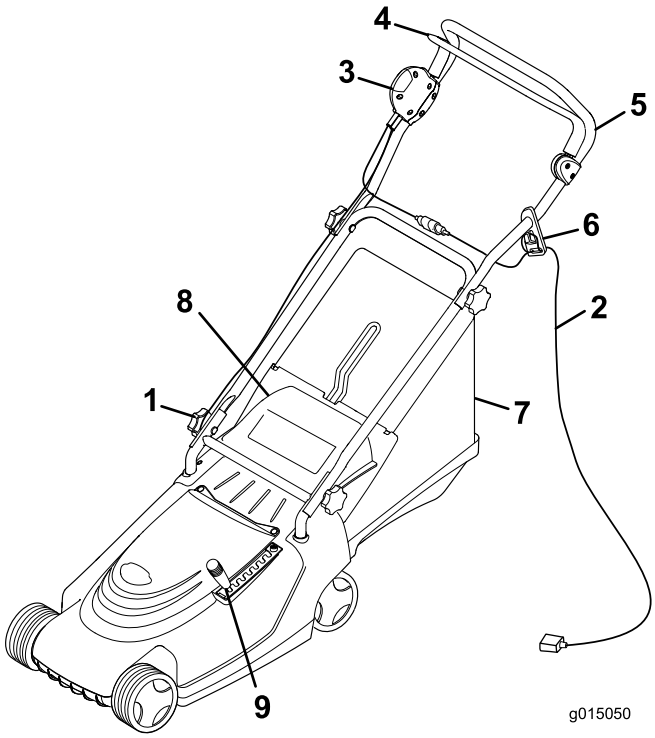

Figuur 6

1. Handgreepknoppen (2)
2. Verlengsnoer (niet meegeleverd)
3. Knop
4. Bedieningsstang
5. Handgreep
6. Snoerhouder
7. Grasvanger
8. Achterklep
9. Maaihoogtehendel

Specificaties

Type	**21180**	**21190**
Gewicht	20,4 kg	27,4 kg
Lengte	136 cm	138 cm
Breedte	45 cm	48 cm
Hoogte	104 cm	106 cm
Maaibreedte	36 cm	41 cm
Maaihoogtebereik (7 standen)	13 tot 60 mm	13 tot 65 mm
Voltage en frequentie	230 V/50 Hz	230 V/50 Hz
Vermogen	1,4 kW	1,5 kW

Gebruiksaanwijzing

Verlengsnoer bevestigen

Gebruik uitsluitend een verlengsnoer dat is aanbevolen voor gebruik buitenshuis bij koud weer.

⚠ WAARSCHUWING

Contact met water tijdens het maaien kan een elektrische schok veroorzaken die letsel of de dood tot gevolg kan hebben.

- **Raak de stekker of de machine niet aan als u natte handen heeft of u in water staat.**
- **Gebruik uitsluitend een verlengsnoer dat is aanbevolen voor gebruik buitenshuis bij koud weer.**

1. Leg een lus in het verlengsnoer en zet deze vast in de snoerhouder (Figuur 7).

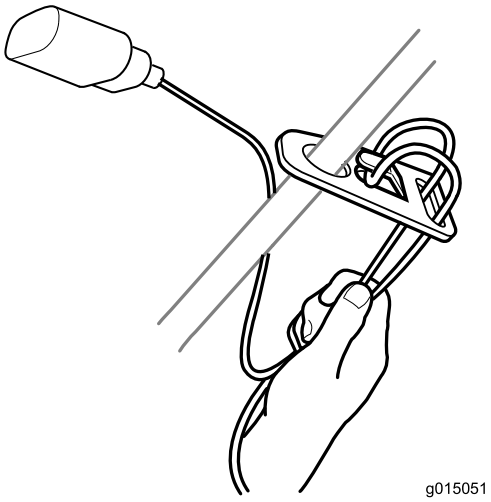

Figuur 7

2. Sluit het verlengsnoer aan op de maaier.

   Opmerking: Maak het verlengsnoer niet los door aan het snoer te trekken; pak hierbij de stekker beet, niet het snoer.

⚠ WAARSCHUWING

Het elektriciteitssnoer kan beschadigd raken en een schok of brand veroorzaken.

Controleer het snoer grondig voordat u de maaier gaat gebruiken. Als het snoer is beschadigd, mag u de machine niet gebruiken. Laat onmiddellijk een erkende Toro servicedealer een beschadigd snoer vervangen of repareren.

Maaipatroon bepalen

Als u het voorgestelde maaipatroon volgt, vermindert u het risico dat u met de machine over het snoer rijdt, en zal het snoer niet onnodig slijten. Zorg ervoor dat het elektriciteitssnoer niet rond bomen, struiken en andere obstakels wordt gewikkeld.

Begin met maaien bij de elektrische voedingsbron. Maai heen en weer en geleidelijk aan steeds verder van de voedingsbron (Figuur 8).

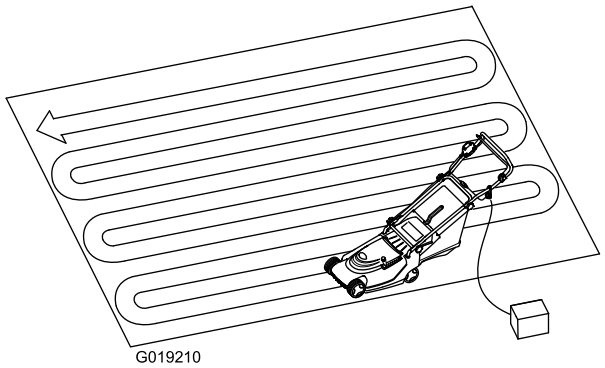

Figuur 8

De motor starten

⚠ WAARSCHUWING

Laat de motor volledig tot stilstand komen voordat u hem start. Indien u dit niet doet, kunt u de motor beschadigen en onveilig maken.

1. Sluit het verlengsnoer aan op de machine (indien van toepassing).
2. Steek het ene uiteinde van het snoer in een gewoon stopcontact.
3. Druk op de knop op de rechterkant van de handgreep en houd deze ingedrukt (Figuur 9).

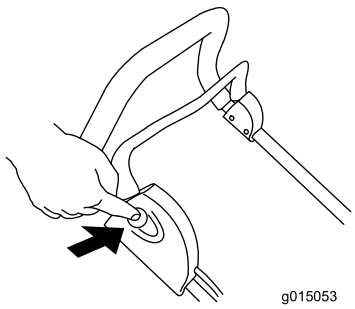

Figuur 9

4. Terwijl u de knop ingedrukt houdt, drukt u de bedieningsstang tegen de handgreep (Figuur 10).

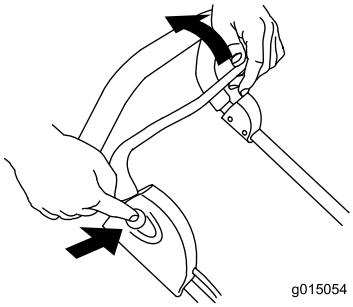

Figuur 10

5. Houd de bedieningsstang tegen de handgreep en laat de knop los (Figuur 11).

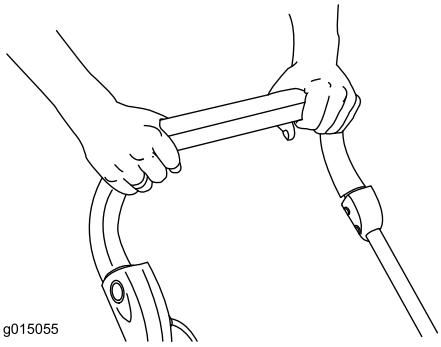

Figuur 11

De motor afzetten

1. Zet de bedieningsstang vrij (Figuur 12).

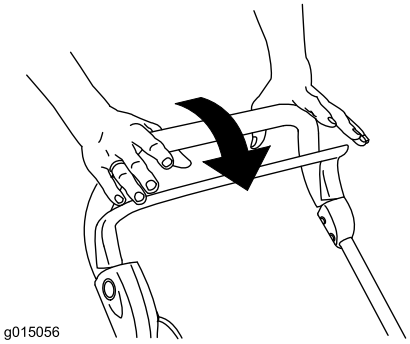

Figuur 12

2. Trek de stekker uit het stopcontact als u de machine onbeheerd achterlaat.

Maaihoogte instellen

⚠ GEVAAR

Bij het verstellen van de maaihoogte kunnen uw handen en voeten in aanraking komen met een bewegend mes. Dit kan ernstig letsel veroorzaken.

Zet de motor af en wacht tot alle bewegende delen tot stilstand zijn gekomen voordat u de maaihoogte wijzigt.

1. Zet de motor af en wacht totdat alle bewegende onderdelen tot stilstand gekomen zijn.
2. Trek de maaihoogtehendel uit de huidige stand en beweeg hem naar voren of achteren in de gewenste stand (Figuur 13).

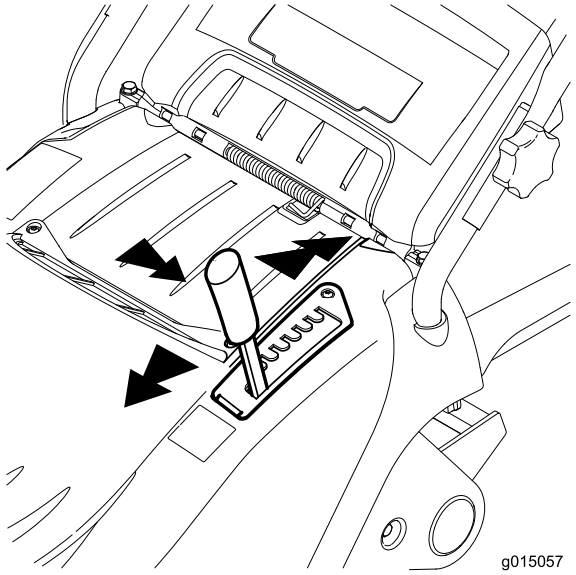

Figuur 13

Het maaisel opvangen

Monteer de grasvanger om het maaisel te verzamelen.

1. Til de achterklep op en verwijder de mulchplug (Figuur 14).

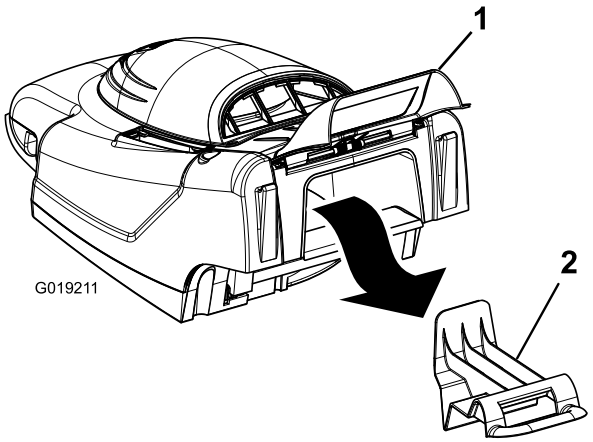

Figuur 14

1. Achterklep
2. Mulchplug

2. Hou de achterklep omhoog en monteer de grasvanger op de lippen (Figuur 15).

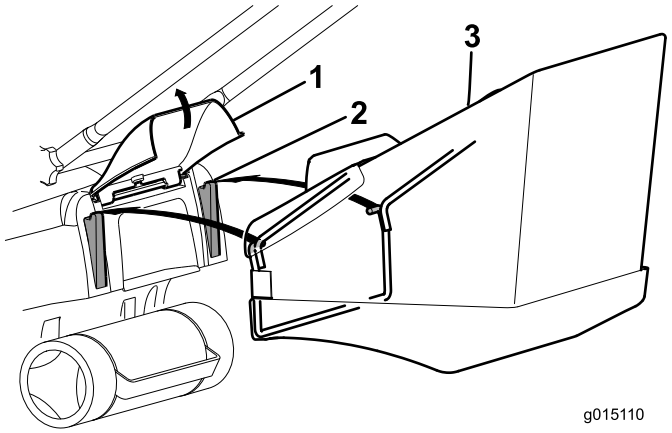

Figuur 15

1. Achterklep
2. Lip
3. Grasvanger

3. Laat de achterklep los.
4. Maai met de grasvanger aangekoppeld.
5. Als de vanger vol is: stop de motor, neem de grasvanger van de maaier en maak hem leeg.

Opmerking: Om over te gaan van opvangen naar recyclen, verwijdert u de grasvanger en plaatst u de mulchplug die u verwijderd hebt in stap 1 (Figuur 16).

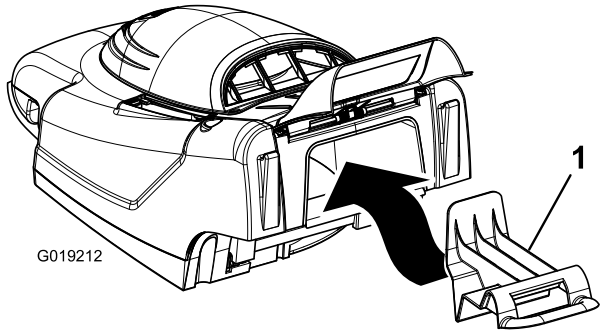

Figuur 16
Model 21180 afgebeeld

1. Mulchplug

Maaitips

Volg deze instructies als u gras maait, voor het beste maairesultaat en het mooiste gazon.

- Zorg ervoor dat u gedurende het hele maaiseizoen steeds met een **scherp maaimes** maait.
- **Maai alleen droog gras.** Nat gras gaan aankoeken, waardoor de maaier verstopt kan raken of de motor kan afslaan. Zij kunnen ook glad worden waardoor u kunt uitglijden en vallen.
- Laat de maaibanen elkaar ongeveer 4 cm overlappen als u afzonderlijke banen maait.
- Als u zeer hoog gras wilt maaien, begint u te maaien bij de maximale maaihoogte-instelling en een langzamere loopsnelheid. Vervolgens gaat u maaien bij een lagere afstelling om het gazon een zo fraai mogelijk uiterlijk te geven.
- Als u na het maaien niet tevreden bent over het uiterlijk van het gazon, adviseren wij een of een aantal van de volgende oplossingen te proberen:
  - Slijp het mes.
  - Loop langzamer tijdens het maaien.
  - Maai bij een hogere maaihoogte-instelling.
  - Maai het gras vaker.
  - Laat de maaibanen overlappen in plaats van steeds een volledig nieuwe baan te maaien.

Onderhoud

Toro heeft dit product ontworpen om u jarenlang probleemloos gebruik te bieden. Indien het product toch service nodig heeft, kunt u het naar een erkende Toro servicedealer brengen.

⚠ WAARSCHUWING

Als de gazonmaaier is aangesloten op een gewoon stopcontact, is de machine gebruiksklaar. Iemand kan per ongeluk de motor starten waardoor de gebruiker of andere omstanders ernstig letsel kunnen oplopen.

Trek altijd de stekker uit het stopcontact als u de machine onbeheerd achterlaat.

Dubbelgeïsoleerde apparaten

Bij dubbelgeïsoleerde apparaten worden 2 isolatiesystemen gebruikt in plaats van aarding. Een dubbelgeïsoleerd apparaat is niet geaard en mag ook niet extra worden geaard. Het onderhoud van een dubbelgeïsoleerd apparaat vereist uiterste voorzichtigheid en een grondige kennis van het systeem en mag alleen worden uitgevoerd door vakbekwame onderhoudstechnici van een erkende Toro servicedealer. Bij vervanging van onderdelen van een dubbelgeïsoleerd apparaat mogen alleen onderdelen worden gebruikt die identiek zijn aan de oorspronkelijke onderdelen. Een dubbelgeïsoleerd apparaat wordt aangeduid met de woorden "Dubbele Isolatie" of "Dubbel Geïsoleerd". Daarnaast kan het symbool (een vierkant binnen een vierkant) ⧈ zijn aangebracht op het apparaat.

Maaikast reinigen

Na elk gebruik moet de maaikast worden gereinigd.

Alvorens de maaikast te reinigen, moet u de motor afzetten, wachten totdat alle bewegende onderdelen tot stilstand zijn gekomen en de stekker uit het stopcontact trekken.

Belangrijk: U mag de maaier nooit met water reinigen. Er kan dan vocht achterblijven in de machine waardoor corrosie van inwendige onderdelen kan ontstaan.

- Reinig de onderkant van de maaikast. Verwijder vuil en maaisel met een hardhouten schraper of borstel (Figuur 17).

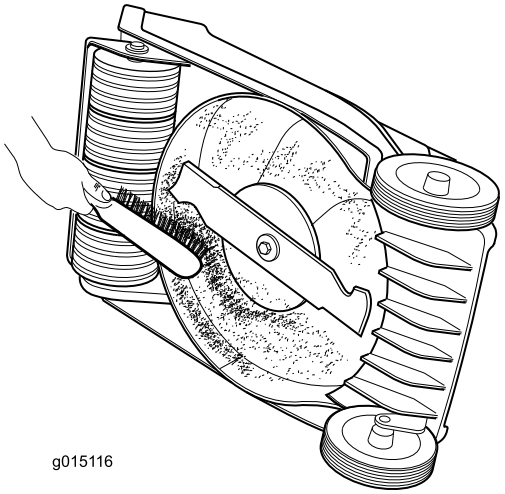

Figuur 17

- Verwijder de rommel uit de ventilatieopeningen op de bovenkant van de machine.
- Borstel al het vuil van de maaikast.
- Controleer het aansluitpunt van de stekker op tekenen van smelting en verhitting. Oude versleten stekkers van verlengsnoeren die los in het aansluitpunt zitten, kunnen oververhitting veroorzaken als gevolg van slecht contact. Versleten verlengsnoeren (indien van toepassing) moeten onmiddellijk worden vervangen.

De machine smeren

Smeer de wielen, koppelingen en scharnierpunten om de 25 bedrijfsuren met motorolie (Figuur 18).

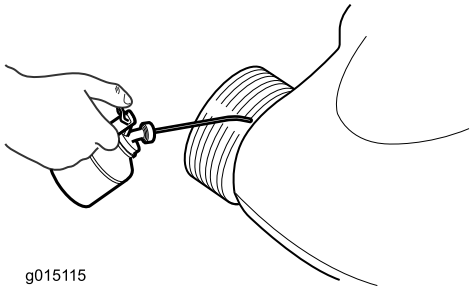

Figuur 18

Onderhoud van het maaimes

Maai altijd met een scherp mes. Een scherp mes snijdt het gras gelijkmatig af zonder het te scheuren of te beschadigen.

Gebruik ter vervanging van een maaimes altijd een origineel Toro-mes.

⚠ WAARSCHUWING

Iemand kan per ongeluk de motor starten waardoor de gebruiker of andere omstanders ernstig letsel kunnen oplopen.

U mag het maaimes nooit inspecteren, verwijderen of vervangen zonder eerst de stekker uit het stopcontact te hebben getrokken.

1. Zet de motor af en wacht totdat alle bewegende onderdelen tot stilstand gekomen zijn.
2. Trek de stekker uit het stopcontact.
3. Kantel de maaier op een zijkant.
4. Controleer voorzichtig het maaimes op scherpte en slijtage, in het bijzonder op de plaats waar het platte en het gekromde deel samenkomen. Als u een slijtplek ontdekt, moet u het mes onmiddellijk vervangen.

   Opmerking: De beste resultaten krijgt u door een nieuw mes te monteren voordat het maaiseizoen begint. Kleine krasjes op het mes moet u hele seizoen door wegvijlen zodat u een goede snijkant blijft houden.

⚠ GEVAAR

Een versleten of beschadigd mes kan breken en een stuk van het mes kan worden uitgeworpen in de richting van de gebruiker of omstanders en ernstig lichamelijk of dodelijk letsel toebrengen.

Controleer op gezette tijden het maaimes op slijtage of beschadigingen en vervang een versleten of beschadigd mes.

Het maaimes verwijderen

1. Pak het uiteinde van het mes (Figuur 19) vast met een lap of een dikgevoerde handschoen.

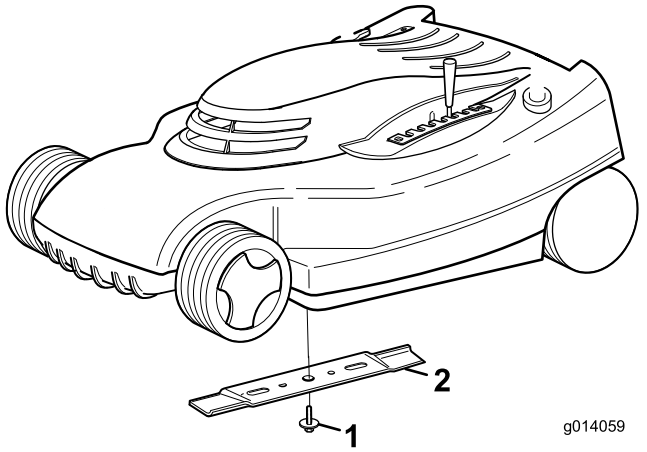

Figuur 19

1. Mesbout
2. Mes

2. Verwijder de mesbout en het mes.

Belangrijk: **Als het tussenstuk voor het maaimes losraakt, moet u dit monteren voordat u het mes en de mesbout plaatst. Als u zonder dit tussenstuk maait, zal de machine schade oplopen.**

Het maaimes slijpen

Gebruik een vijl om de bovenkant van het mes te slijpen. Houd de oorspronkelijke snijhoek in stand.

Opmerking: Het mes blijft in balans als u evenveel materiaal weghaalt van beide snijkanten.

Belangrijk: **Controleer de balans van het mes met een mesbalans. U kunt in elke ijzerwinkel voor weinig geld een mesbalans aanschaffen. Een mes dat in balans is, blijft in horizontale positie terwijl een mes dat niet in balans is, doorslaat naar de zware kant. Als het mes niet in evenwicht is, moet u meer metaal afvijlen van de snijrand aan de zware kant.**

Het maaimes monteren

Monteer een scherp, gebalanceerd mes en de mesbout. Voor de juiste montage wijst het vleugelgedeelte van het mes naar de bovenkant van de maaikast. Draai de mesbout vast met een torsie van 20 Nm.

Onderhoud van het In-/Uitschakelsysteem en de mesrem

Als u de bedieningsstang loslaat, moeten de motor en het mes binnen 3 seconden stoppen. Telkens voordat u gaat maaien, moet u controleren of de bedieningsstang naar behoren werkt. Als het mes niet binnen 3 seconden stopt of u knarsend geluid van metaal op metaal hoort als de bedieningsstang loslaat, moet u contact opnemen met een erkende Toro servicedealer. Dit wordt ook aangeraden als de machine hevig trilt tijdens het maaien.

Stalling

1. Reinig de maaikast.
2. Controleer de conditie van het maaimes.
3. Klap de handgreep in zoals afgebeeld op Figuur 20 of Figuur 21, afhankelijk van het model.

   Belangrijk: Let op dat u de besturingskabels niet plooit bij het inklappen van de handgreep.

   ⚠ VOORZICHTIG

   De handgrepen gaan bij het in- en uitklappen over elkaar heen zoals een schaar en kunnen uw vingers knellen.

   Houd uw vingers uit de buurt van de scharnierpunten en kruisende handgrepen bij het in- en uitklappen.

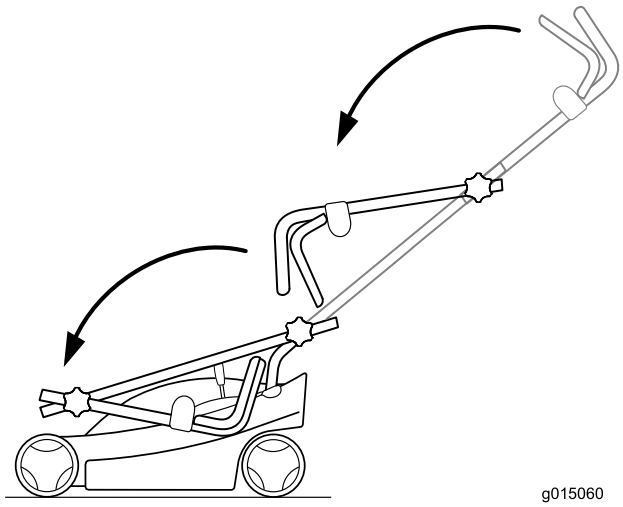

Figuur 20
Model 21180 afgebeeld

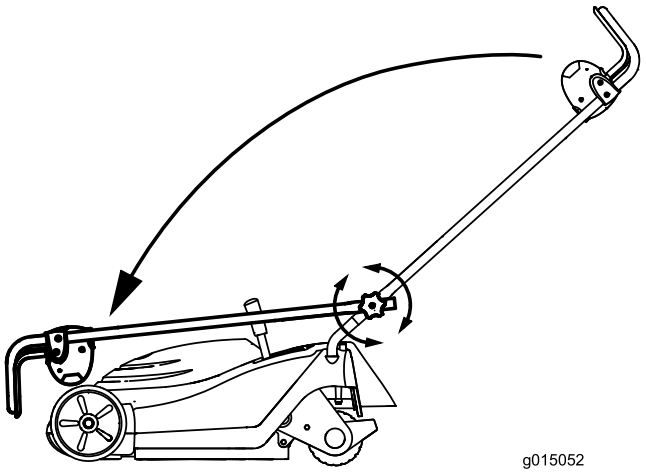

Figuur 21
Model 21190 afgebeeld

4. Stal de maaimachine op een koele, schone en droge plaats, buiten het bereik van kinderen.
5. Dek de maaier af om deze schoon te houden en te beschermen.

Problemen, oorzaak en remedie

Probleem	Mogelijke oorzaak	Remedie
De motor wil niet starten	1. Het verlengsnoer is niet aangesloten op de maaier. 2. Het verlengsnoer is beschadigd. 3. De zekering of stroomonderbreker is doorgebrand.	1. Het verlengsnoer aansluiten op de machine en het andere uiteinde van het snoer in een gewoon stopcontact steken. 2. Het verlengsnoer controleren en repareren of vervangen als het beschadigd is. 3. Zekering of stroomonderbreker controleren.
Motor start moeilijk of verliest vermogen	1. De afvoertunnel van de maaier is verstopt. 2. De onderkant van de maaikast moet worden gereinigd. 3. De maaihoogte is te laag.	1. De afvoertunnel van de maaier schoonmaken. 2. De onderkant van de maaikast reinigen. 3. Zet de machine in een hogere maaistand en start de motor opnieuw.
De maaier of motor trilt abnormaal.	1. Het mes is niet in balans. 2. De bevestigingsbout van het maaimes zit los. 3. De afvoertunnel van de maaier is verstopt. 4. De onderkant van de maaikast moet worden gereinigd. 5. De bevestigingsbouten van de motor zitten los.	1. Het mes balanceren. 2. De bevestigingsbout van het maaimes vastdraaien. 3. De afvoertunnel van de maaier schoonmaken. 4. De onderkant van het maaidek schoonmaken. 5. De bevestigingsbouten van de motor vastdraaien.
Ongelijkmatig maaipatroon	1. Het mes is bot en niet in balans. 2. U maait steeds in hetzelfde patroon. 3. De onderkant van de maaikast moet worden gereinigd.	1. Mes slijpen en balanceren. 2. In een ander patroon maaien. 3. De onderkant van het maaidek reinigen.
Afvoertunnel verstopt	1. De maaihoogte is te laag ingesteld. 2. U probeert nat gras te maaien. 3. De onderkant van de maaikast moet worden gereinigd.	1. Gebruik een hogere maaihoogte-instelling. 2. Het gras eerst laten drogen voordat u gaat maaien. 3. De onderkant van het maaidek reinigen.

Opmerkingen:

Lijst met internationale dealers

Dealer:	Land:	Telefoonnummer:	Dealer:	Land:	Telefoonnummer:
Atlantis Su ve Sulama Sisstemleri Lt	Turkije	90 216 344 86 74	Jean Heybroek BV.	Nederland	31 30 639 4611
Balama Prima Engineering Equip.	Hongkong	852 2155 2163	Maquiver S.A.	Colombia	57 1 236 4079
B-Ray Corporation	Korea	82 32 551 2076	Maruyama Mfg. Co. Inc.	Japan	81 3 3252 2285
Casco Sales Company	Puerto Rico	787 788 8383	Agrolanc Kft	Hongarije	36 27 539 640
Ceres S.A.	Costa Rica	506 239 1138	Mountfield a.s.	Tsjechië	420 255 704 220
CSSC Turf Equipment (pvt) Ltd.	Sri Lanka	94 11 2746100	Munditol S.A.	Argentinië	54 11 4 821 9999
Cyril Johnston & Co.	Noord-Ierland	44 2890 813 121	Oslinger Turf Equipment SA	Ecuador	593 4 239 6970
Equiver	Mexico	52 55 539 95444	Oy Hako Ground and Garden Ab	Finland	358 987 00733
Femco S.A.	Guatemala	502 442 3277	Parkland Products Ltd.	Nieuw-Zeeland	64 3 34 93760
G.Y.K. Company Ltd.	Japan	81 726 325 861	Prochaska & Cie	Oostenrijk	43 1 278 5100
Geomechaniki of Athens	Griekenland	30 10 935 0054	RT Cohen 2004 Ltd.	Israël	972 986 17979
Guandong Golden Star	China	86 20 876 51338	Riversa	Spanje	34 9 52 83 7500
Hako Ground and Garden	Zweden	46 35 10 0000	Sc Svend Carlsen A/S	Denemarken	45 66 109 200
Hako Ground and Garden	Noorwegen	47 22 90 7760	Solvert S.A.S.	Frankrijk	33 1 30 81 77 00
Hayter Limited (U.K.)	Verenigd Koninkrijk	44 1279 723 444	Spypros Stavrinides Limited	Cyprus	357 22 434131
Hydroturf Int. Co Dubai	Verenigde Arabische Emiraten	97 14 347 9479	Surge Systems India Limited	India	91 1 292299901
Hydroturf Egypt LLC	Egypte	202 519 4308	T-Markt Logistics Ltd.	Hongarije	36 26 525 500
Ibea S.P.A.	Italië	39 0331 853611	Toro Australia	Australië	61 3 9580 7355
Irriamc	Portugal	351 21 238 8260	Toro Europe NV	België	32 14 562 960
Irrigation Products Int'l Pvt Ltd.	India	86 22 83960789			

Privacyverklaring voor Europa

De informatie die Toro verzamelt
Toro Warranty Company (Toro) respecteert uw privacy. Om uw aanspraak op garantie te behandelen en contact met u op te nemen in het geval van een terugroepactie vragen wij bepaalde persoonsgegevens, hetzij direct of via uw lokale Toro-verdeler.

Het Toro garantiesysteem wordt gehost op servers in de Verenigde Staten, waar de privacywet mogelijk niet dezelfde bescherming biedt als in uw land.

DOOR UW PERSOONLIJKE GEGEVENS MET ONS TE DELEN STEMT U IN MET DE VERWERKING VAN UW PERSOONSGEGEVENS ZOALS BESCHREVEN IN DEZE PRIVACYVERKLARING.

Hoe Toro informatie gebruikt
Toro kan uw persoonsgegevens gebruiken om uw aanspraak op garantie te behandelen of in het geval van een terugroepactie. Toro kan uw informatie delen met zijn afdelingen, verdelers of andere zakenpartners in verband met deze activiteiten. We gebruiken geen persoonsgegevens die verstrekt werden met betrekking tot garanties voor marketingdoeleinden, noch geven of verkopen we persoonsgegevens die verstrekt werden met betrekking tot garanties aan andere bedrijven voor marketingdoeleinden. We behouden ons het recht voor om persoonsgegevens te delen teneinde te voldoen aan geldende wetten en verzoeken van de aangewezen autoriteiten, opdat zij hun systemen naar behoren kunnen gebruiken of met het oog op onze eigen bescherming of die van andere gebruikers.

Behoud van uw persoonlijke informatie
Wij bewaren uw persoonsgegevens zo lang als nodig is voor de doeleinden waarvoor ze oorspronkelijk werden verzameld of voor andere legitieme doeleinden (zoals naleving van voorschriften), of zo lang als vereist is door de van toepassing zijnde wet.

Toro's engagement voor de bescherming van uw persoonlijke informatie
Wij nemen redelijke voorzorgen om uw persoonlijke informatie te beschermen. We proberen bovendien de nauwkeurigheid en geldigheid van persoonlijke gegevens te waarborgen.

Toegang tot en aanpassing van uw persoonlijke informatie
Als u toegang wenst tot uw persoonlijke gegevens of deze wilt aanpassen, gelieve dan een e-mail te sturen naar legal@toro.com.

Australische consumentenwet

Australische klanten kunnen voor informatie over de Australische consumentenwet (Australian Consumer Law) terecht bij de lokale Toro-verdeler of ze kunnen deze informatie in de doos vinden.

Toro Garantie

Voorwaarden en producten waarvoor de garantie geldt

The Toro Company en de hieraan gelieerde onderneming, Toro Warranty Company, geven aan de oorspronkelijke aankoper* krachtens een overeenkomst tussen beide ondernemingen gezamenlijk de garantie alle onderstaande Toro-producten te repareren als deze materiaalgebreken of fabricagefouten vertonen.

De volgende perioden zijn van toepassing vanaf de datum van aankoop:

Producten	**Garantieperiode**
Motorgazonmaaiers	
• Gegoten maaidek	5 jaar thuisgebruik[2] 45 dagen commercieel gebruik
• Motor	5 jaar startgarantie Raadpleeg de garantie van de motorfabrikant[1]
• Maaiers met stalen maaidek	2 jaar thuisgebruik[2] 45 dagen commercieel gebruik
• Motor	2 jaar startgarantie Raadpleeg de garantie van de motorfabrikant[1]
Elektrische trimmers en bladblazers	2 jaar garantie
Sneeuwruimers	
• Enkel stadium	2 jaar thuisgebruik[2] 45 dagen commercieel gebruik
• Twee stadia	2 jaar thuisgebruik[2] 45 dagen commercieel gebruik
• Elektrisch	2 jaar thuisgebruik[2]
Alle onderstaande zitmaaiers	
• Motor	Raadpleeg de garantie van de motorfabrikant[1] 1 jaar alleen onderdelen
• Werktuigen	1 jaar
Riders	2 jaar thuisgebruik[2] 90 dagen commercieel gebruik
Gazon- & Tuintractoren	2 jaar thuisgebruik[2] 90 dagen commercieel gebruik
TimeCutter Z maaiers	3 jaar thuisgebruik[2] 30 dagen commercieel gebruik
TITAN maaiers	3 jaar of 240 uur[3]
• Frame	Levenslang (alleen oorspronkelijke eigenaar)[4]
TITAN MX maaiers	3 jaar of 400 uur[3]
• Frame	Levenslang (alleen oorspronkelijke eigenaar)[4]
Z Master maaiers 2000-serie	5 jaar of 1200 uur[3]
• Frame	Levenslang (alleen oorspronkelijke eigenaar)[4]

*De oorspronkelijke koper is de persoon die het Toro product oorspronkelijk heeft gekocht.

[1]Voor bepaalde motoren van Toro-producten geldt een garantie van de fabrikant van de motor.

[2]Thuisgebruik betekent gebruik van het product op het terrein dat bij uw huis hoort. Gebruik op meerdere locaties wordt beschouwd als commercieel gebruik. Hierop is de garantie voor commercieel gebruik van toepassing.

[3]De optie die zich het eerst aandient moet worden aangehouden.

[4]Levenslange garantie op het frame - Als het hoofdframe, bestaand uit de onderdelen die aan elkaar zijn gelast en die samen de structuur van de tractor vormen en waaraan andere onderdelen zoals de motor zijn bevestigd, scheuren of breuken vertoont na normaal gebruik, wordt het frame onder garantie gerepareerd of vervangen, naar de voorkeur van het bedrijf Toro, zonder kosten voor onderdelen of arbeid. Als het frame gebreken vertoont ten gevolge van misbruik of verkeerd gebruik of ten gevolge van corrosie, dan dekt de garantie dat niet.

Deze garantie dekt de kosten van onderdelen en werk, maar de transportkosten zijn voor rekening van de klant.

De garantie kan vervallen als de uurmeter is afgekoppeld of aangepast, of als er aanwijzingen zijn dat ermee geknoeid is.

Plichten van de eigenaar

U dient uw Toro-product te onderhouden zoals wordt beschreven in de *Gebruikershandleiding*. Dit routineonderhoud is voor uw rekening, ongeacht of dit wordt uitgevoerd door de dealer of uzelf.

Aanwijzingen voor aanvraag van garantieservice

Als u van mening bent dat een Toro-product materiaalgebreken of fabricagefouten vertoont, moet u deze procedure volgen:

1. Neem contact op met de verkoper om het product te laten nakijken of te repareren. Als u om wat voor reden dan ook geen contact kunt opnemen met de verkoper, neem dan contact op met een andere erkende Toro-dealer om onderhoud te laten plegen.
2. Breng het product met uw aankoopbewijs (kwitantie) naar de servicedealer. Als u om wat voor reden dan ook ontevreden bent over het onderzoek van de servicedealer of de verleende hulp, verzoeken wij u contact met ons op te nemen via:

   Customer Care Department, RLC Division
   The Toro Company
   8111 Lyndale Avenue South
   Bloomington, MN 55420-1196 VS
   Manager: Technical Product Support: 001–952–887–8248

   Zie bijgevoegde lijst met dealers

Zaken en gevallen die niet onder de garantie vallen

Buiten deze expliciete garantie vallen:

- De kosten voor regelmatig onderhoud of onderdelen die aan slijtage onderhevig zijn, zoals messen, rotormessen (schoepen), schrapermessen, riemen, brandstof, smeermiddelen, olie verversen, bougies, kabels/koppelingen of afstelling van remmen.
- Elk product of onderdeel dat is veranderd of verkeerd is gebruikt en moet worden vervangen of worden gerepareerd als gevolg van ongelukken of gebrekkig onderhoud.
- Reparatie die noodzakelijk is omdat oude brandstof (ouder dan één maand) is gebruikt of het brandstofsysteem niet goed is voorbereid op een periode van buitengebruikstelling van langer dan één maand.
- Motor en transmissie. Deze vallen onder de toepasselijke fabrieksgarantie met aparte algemene voorwaarden

Alle reparatiewerkzaamheden die onder deze garantie vallen, moeten worden uitgevoerd door een erkende Toro-servicedealer die goedgekeurde Toro-vervangingsonderdelen gebruikt.

Algemene voorwaarden

De koper wordt beschermd door de nationale wetgeving van elk land. De rechten waarover de koper beschikt op grond van deze wetgeving, worden niet beperkt door deze garantie.