Form No. 3374-283 Rev A

TORO®

Электрические газонокосилки (34 и 41см)

Номер модели 21180—Заводской номер 312000001 и до

Номер модели 21190—Заводской номер 312000001 и до

Руководство оператора

Введение

Данная самоходная газонокосилка с вращающимися ножами предназначена для использования в личном хозяйстве. Данная машина предназначена главным образом для стрижки травы на содержащихся в хорошем состоянии территориях жилых объектов. Машина не предназначена для срезания кустарника или для использования в сельском хозяйстве.

Внимательно изучите данное руководство, чтобы в дальнейшем правильно эксплуатировать и обслуживать газонокосилку. Информация, содержащаяся в настоящем руководстве, поможет вам и другим людям избежать травм и повреждения газонокосилки. Несмотря на то что компания Toro разрабатывает и выпускает безопасные изделия, ответственность за их правильную и безопасную эксплуатацию несет пользователь.

В разных регионах действуют различные правила и нормы эксплуатации газонокосилок. Разъяснения по поводу правил и ограничений в отношении времени эксплуатации газонокосилки в конкретном регионе можно получить в местных органах управления.

Содержание

Введение 1
- Методы безопасной эксплуатации 2
- Звуковое давление (модель 21180) 3
- Звуковая мощность (модель 21180) 3
- Вибрация, кисть руки и локоть (модель 21180) 3
- Звуковое давление (модель 21190) 3
- Звуковая мощность (модель 21190) 3
- Вибрация, кисть руки и локоть (модель 21190) 3
- 3
- Утилизация электрического и электронного оборудования (WEEE) 4
- Наклейки с правилами техники безопасности и инструкциями 4

Сборка 5
- 1 Раскладывание рукоятки 5
- 2 Сборка травосборника 5

Знакомство с изделием 7
- Технические характеристики 7

Эксплуатация 7
- Закрепление удлинительного шнура 7
- Планирование порядка скашивания газонной травы 8
- Включение электродвигателя 8
- Останов электродвигателя 8
- Регулировка высоты скашивания Настройка 9
- Сбор скошенной травы и листьев в мешки 9
- Советы по скашиванию газонной травы 10

Техническое обслуживание 10
- Бытовые электроприборы с двойной изоляцией 10
- Очистка корпуса газонокосилки 10
- Смазка машины 11
- Обслуживание ножа 11
- Ремонт системы включения, отключения и торможения ножа 12

Хранение 13

Поиск и устранение неисправностей 14

Техника безопасности

Внимательно изучите содержание данного руководства перед пуском двигателя.

⚠Это символ предупреждения об опасности. Он используется для предупреждения о потенциальной опасности получения травм. Во избежание травм (в т.ч. со смертельным исходом) соблюдайте все указания по технике безопасности, которые следуют за этим символом.

Нарушение правил эксплуатации и обслуживания данной газонокосилки может привести к травме, в том числе со смертельным исходом. Во избежание травм соблюдайте изложенные ниже правила техники безопасности.

⚠ ПРЕДУПРЕЖДЕНИЕ

Для снижения риска возникновения пожара, поражения электрическим током и травмирования при использовании данной электрической газонокосилки строго соблюдайте изложенные ниже правила техники безопасности.

© 2012—The Toro® Company
8111 Lyndale Avenue South
Bloomington, MN 55420

Регистрация в www.Toro.com.

Перевод исходного документа (RU)
Отпечатано в Китае
Все права защищены

3374-283 A

Данная информация по технике безопасности была разработана на основе соответствующих разделов европейских стандартов EN 836/A3:2004 и EN 60335-77:2006.

Методы безопасной эксплуатации

Общие сведения

- Внимательно изучите данные инструкции. Подробно ознакомьтесь с органами управления и правилами использования оборудования.
- Не разрешайте пользоваться газонокосилкой детям, а также лицам, не ознакомленным с настоящими инструкциями. Дозволенный возраст пользователя газонокосилки устанавливается местными правилами и нормами.
- Запрещается использовать газонокосилку, если в непосредственной близости находятся посторонние люди (в особенности дети), а также домашние животные.
- Ответственность за несчастные случаи и возникновение опасных ситуаций для людей и имущества несет оператор (пользователь).

Подготовка

- Пользователь газонокосилки должен быть защищен прочной обувью и длинными брюками. Запрещается работать с газонокосилкой без обуви, а также в открытых сандалиях.
- Тщательно проверьте участок, где будет использоваться газонокосилка, и удалите все посторонние предметы во избежание их выброса из-под машины во время работы.
- Перед использованием машины обязательно произведите ее осмотр на отсутствие износа и повреждений ножа, болтов ножа и резака в сборе. Для сохранения балансировки замену изношенных или поврежденных ножей следует производить вместе с болтами.
- Специалисты компании Toro рекомендуют подавать питание на газонокосилку через устройство защитного отключения (УЗО) с током срабатывания до 30 мА.
- Используйте только удлинительный шнур сечением 1,00 мм^2 и длиной не более 30 м, пригодный для наружного применения (при необходимости).
- Регулярно осматривайте шнуры питания на наличие признаков повреждения или старения. При обнаружении дефектов немедленно замените.
- Не используйте газонокосилку, если кабель питания поврежден или изношен.
- Не подсоединяйте поврежденный удлинительный шнур к сети питания и не касайтесь поврежденного шнура, пока он не будет отключен от сети питания. Поврежденный шнур может стать причиной контакта с частями, находящимися под напряжением.

Правила обращения

- Скашивание травы следует производить только при дневном свете или при достаточном искусственном освещении.
- По возможности следует избегать скашивания влажной травы.
- При работе на склонах обеспечьте себе устойчивое положение.
- Двигайтесь шагом; никогда не переходите на бег.
- Газонокосилку с колесами и вращающимся ножом разрешается перемещать только поперек склонов; движение вверх или вниз по склону запрещается.
- Соблюдайте особую осторожность при изменении направления движения, находясь на склоне.
- Запрещается пользоваться газонокосилкой на очень крутых склонах.
- Соблюдайте повышенную осторожность при изменении направления движения и при перемещении газонокосилки в направлении на себя.
- Перед перемещением газонокосилки с одного обрабатываемого участка на другой не забывайте выключать ее. При отводе газонокосилки с газона немедленно остановите нож.
- Строго запрещается эксплуатировать газонокосилку с неисправными кожухами или при отсутствии средств защиты (например, отражателей и устройств для подбора травы).
- При запуске двигателя газонокосилки действуйте в соответствии с указаниями по технике безопасности; держите ноги на безопасном расстоянии от ножа.
- Запрещается наклонять газонокосилку при включении электродвигателя, за исключением тех случаев, когда это необходимо для запуска электродвигателя. В данном случае наклонять газонокосилку следует ровно настолько, насколько это необходимо, приподнимая только ту часть машины, которая находится дальше от оператора. Перед опусканием машины на землю обе руки обязательно должны находиться в рабочем положении.
- Держите руки и ноги на безопасном удалении от вращающихся частей машины. Не загораживайте отверстие для выброса материала.
- Запрещается приподнимать газонокосилку и переносить ее с работающим электродвигателем.
- Отключайте вилку сетевого шнура от розетки электросети в следующих случаях:
  - оставляя газонокосилку без присмотра;

  - перед устранением засорения или перед удалением травы из лотка;
  - перед проверкой, очисткой и выполнением работ с газонокосилкой;
  - после удара о посторонний предмет. Перед повторным запуском и возобновлением эксплуатации газонокосилки проверьте ее на отсутствие повреждений и при необходимости произведите ремонт;
  - в случае появления аномальной вибрации при запуске газонокосилки (немедленно произведите проверку).
- Если удлинительный шнур повреждается во время работы, остановите газонокосилку, отсоедините вилку из сети питания и замените поврежденный удлинительный шнур.
- Не касайтесь лопастей до тех пор, пока машина не будет отсоединена от сети питания и лопасти не остановятся полностью.
- Удлинительные кабели должны всегда находиться на безопасном расстоянии от лопастей. Лопасти могут повредить удлинительный шнур и стать причиной контакта с частями, находящимися под напряжением.

Техническое обслуживание и хранение

- Для обеспечения безопасного рабочего состояния оборудования следите за тем, чтобы все гайки и болты были надежно затянуты.
- Регулярно проверяйте устройство для подбора травы на отсутствие износа и повреждений.
- Для обеспечения безопасности своевременно заменяйте изношенные и поврежденные детали.
- Для замены допускается использование только штатного запасного ножа.
- Приобретайте запасные детали и вспомогательные приспособления, выпускаемые только компанией Toro.

Звуковое давление (модель 21180)

Уровень звукового давления на органы слуха оператора во время работы данного устройства составляет 78 дБА с погрешностью (K) 2 дБА.

Уровень звукового давления определен в соответствии с процедурами, описанными в EN 836.

Звуковая мощность (модель 21180)

Гарантированный уровень звуковой мощности во время работы данного устройства составляет 88 дБА с погрешностью (K) 2 дБА.

Уровень звуковой мощности определен в соответствии с процедурами, описанными в ISO 11094.

Вибрация, кисть руки и локоть (модель 21180)

Измеренный уровень вибраций, воздействующих на правую руку = 1,0 м/с^2

Измеренный уровень вибраций, воздействующих на левую руку = 1,0 м/с^2

Погрешность (K) = 0,5 м/с^2

Измеренные величины были определены в соответствии с процедурами, описанными в EN 836.

Звуковое давление (модель 21190)

Уровень звукового давления на органы слуха оператора во время работы данного устройства составляет 83 дБА с погрешностью (K) 2 дБА.

Уровень звукового давления определен в соответствии с процедурами, описанными в EN 836.

Звуковая мощность (модель 21190)

Гарантированный уровень звуковой мощности во время работы данного устройства составляет 93 дБА с погрешностью (K) 2 дБА.

Уровень звуковой мощности определен в соответствии с процедурами, описанными в ISO 11094.

Вибрация, кисть руки и локоть (модель 21190)

Измеренный уровень вибраций, воздействующих на правую руку = 1,0 м/с^2

Измеренный уровень вибраций, воздействующих на левую руку = 1,0 м/с^2

Погрешность (K) = 0,5 м/с^2

Измеренные величины были определены в соответствии с процедурами, описанными в EN 836.

Утилизация электрического и электронного оборудования (WEEE)

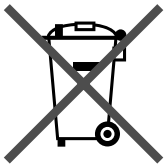

• Согласно директиве Европейского Союза (EU) 2002/96/EC данное изделие относится к классу электрических или электронных устройств.

• **Не** утилизируйте данное устройство как несортированные бытовые отходы.

• Данное изделие следует сдать для утилизации в центр сбора или переработки в соответствии с местными правилами и положениями государственного законодательства.

• Пользователь имеет возможность внести вклад в решение задачи сокращения объема отходов путем возврата отработавших свой срок электронных и электрических устройств для переработки.

• Переработка предотвращает попадание опасных материалов в бытовые отходы.

• Символ «перечеркнутый контейнер для мусора» напоминает пользователю о недопустимости удалять данное изделие в обычные бытовые отходы.

Наклейки с правилами техники безопасности и инструкциями

Внимание: **Таблички с указаниями и инструкциями по технике безопасности располагаются рядом с частями машины, являющимися потенциальными источниками опасности. Поврежденные или утерянные таблички необходимо своевременно заменять.**



111-4782

1. Высота скашивания



111–5173

1. Предупреждение – изучите *Руководство по эксплуатации.*
2. Опасность травмирования и увечий рук или ног от ножа газонокосилки—держитесь подальше от движущихся частей.
3. Опасность выброса посторонних предметов. Посторонние лица должны находиться на безопасном расстоянии от машины.
4. Опасность поражения электрическим током – запрещается эксплуатировать машину под дождем.
5. Опасность поражения электрическим током – запрещается проезжать по кабелю электропитания машины.
6. Опасность повреждения и травматической ампутации конечностей от ножа газонокосилки – отсоедините машину от сети, прежде чем производить техническое обслуживание.

Сборка

Примечание: Подсоединять к источнику питания разрешается только полностью собранную газонокосилку.

1

Раскладывание рукоятки

Детали не требуются

Процедура

1. Осторожно раздвиньте рукоятку, придерживая тросики в стороне от шарниров, чтобы они не оказались защемленными.

⚠ ПРЕДОСТЕРЕЖЕНИЕ

При складывании и раскрывании рукоятки, смещаясь друг относительно друга как ножницы, могут прищемить пальцы.

При складывании и раскрывании рукояток не приближайте пальцы к шарнирам и скрещенным рукояткам.

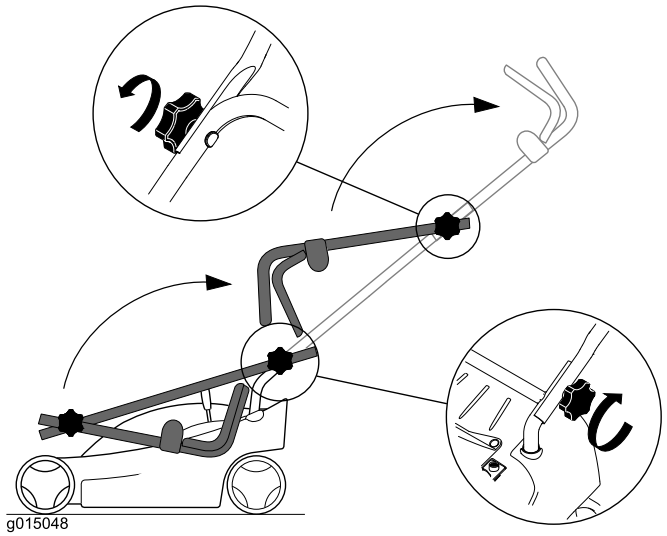

Рисунок 1
Модель 21180

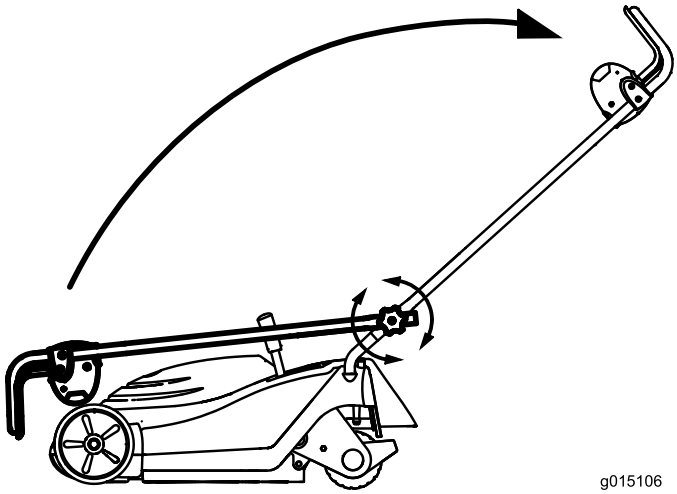

Рисунок 2
Модель 21190

2. Для фиксации рукоятки затяните маховички на рукоятке.

2

Сборка травосборника

Детали не требуются

Процедура

1. Вставьте проволочный каркас в мешок для сбора травы, обеспечив, чтобы рукоятка находилась над тканью (Рисунок 3).

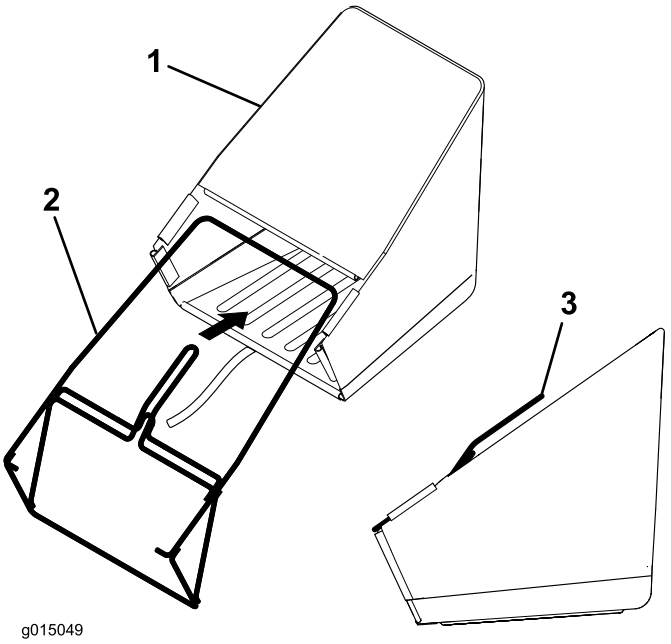

Рисунок 3

1. Мешок для сбора травы
2. Проволочный каркас
3. Рукоятка

2. Начиная от рукоятки, подсоедините 6 пластиковых зажимов на мешке для сбора травы к проволочному каркасу (Рисунок 4).

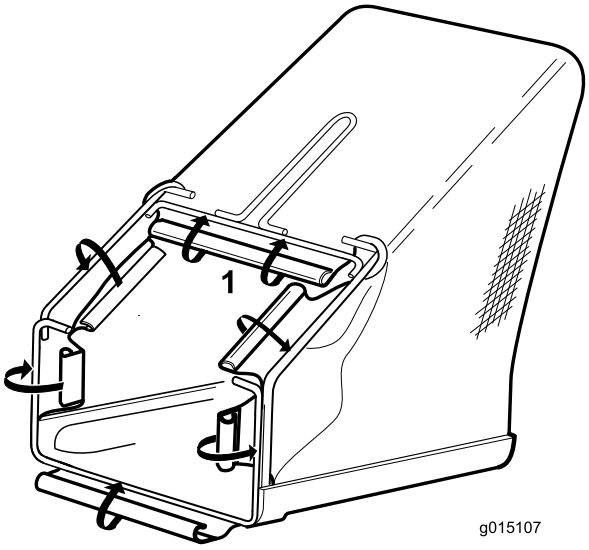

Рисунок 4

1. Начните здесь и продолжайте книзу.

3. Установите на проволочный каркас пластиковую крышку, как показано на Рисунок 5.

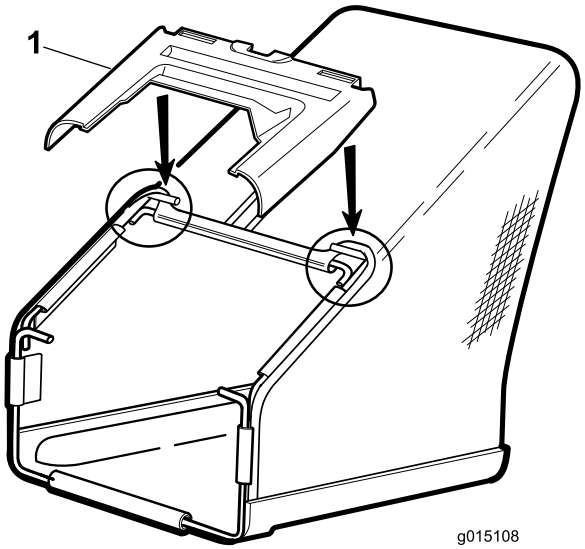

Рисунок 5

1. Пластиковая крышка

Знакомство с изделием

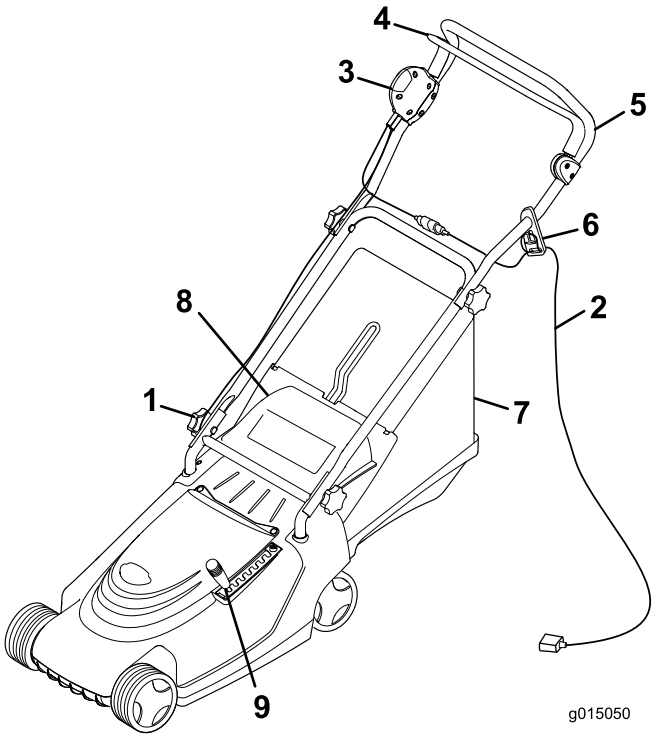

Рисунок 6

1. Круглая рукоятка (2 шт.)
2. Удлинительный шнур (в комплект поставки не входит)
3. Кнопка
4. Рукоятка управления
5. Рукоятка
6. Фиксатор шнура
7. Мешок для сбора травы
8. Задняя дверца
9. Рычаг высоты скашивания

Технические характеристики

Модель	21180	21190
Вес	20,4 кг	27,4 кг
Длина	136 см	138 см
Ширина	45 см	48 см
Высота	104 см	106 см
Ширина скашивания	36 см	41 см
Диапазон высоты скашивания (7 положений)	От 13 до 60 мм	От 13 до 65 мм
Напряжение и частота	230 В / 50 Гц	230 В / 50 Гц
Мощность	1,4 кВт	1,5 кВт

Эксплуатация

Закрепление удлинительного шнура

Используйте только удлинительный шнур, рекомендованный для применения вне помещений при пониженных температурах.

⚠ ПРЕДУПРЕЖДЕНИЕ

Попадание влаги на газонокосилку во время эксплуатации может привести к поражению электрическим током, результатом которого могут стать травма или смертельный исход.

- **Не прикасайтесь к вилке шнура питания и газонокосилке мокрыми руками или находясь на влажной поверхности.**
- **Используйте только удлинительный шнур, рекомендованный для применения вне помещений при пониженных температурах.**

1. Образуйте петлю на удлинительном шнуре и закрепите ее в фиксаторе шнура (Рисунок 7).

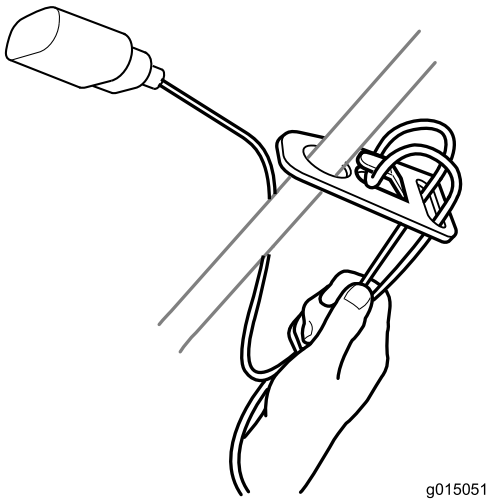

Рисунок 7

2. Подсоедините удлинительный шнур к газонокосилке.

   Примечание: Отсоединяя удлинительный шнур от розетки, не беритесь за шнур – возьмитесь за вилку и потяните ее на себя.

⚠ ПРЕДУПРЕЖДЕНИЕ

Повреждение шнура питания может привести к поражению электрическим током или возгоранию.

Перед использованием газонокосилки внимательно проверьте состояние шнура питания. Эксплуатация газонокосилки с поврежденным шнуром питания запрещена. По вопросам замены и ремонта шнура питания обратитесь незамедлительно к уполномоченному сервисному дилеру компании Toro.

Планирование порядка скашивания газонной травы

Соблюдение предлагаемого порядка скашивания снижает опасность повреждения шнура питания в результате его попадания под газонокосилку, а также замедляет его изнашивание. Не допускайте обматывания удлинительного шнура вокруг деревьев, кустов и других препятствий.

Скашивание начинайте вблизи источника электропитания. Двигайте косилку вперед и назад, постепенно удаляясь от источника электропитания (Рисунок 8).

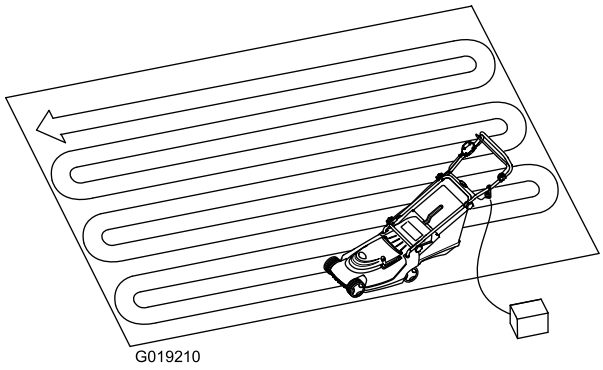

Рисунок 8

Включение электродвигателя

⚠ ПРЕДУПРЕЖДЕНИЕ

Прежде чем включать электродвигатель, дайте ему полностью остановиться. При невыполнении этого требования возможно повреждение двигателя, и эксплуатация газонокосилки может стать небезопасной.

1. Подсоедините удлинительный шнур к газонокосилке (при необходимости).
2. Вставьте другой конец шнура в розетку электросети.
3. Нажмите и удерживайте в нажатом положении кнопку на левой стороне рукоятки (Рисунок 9).

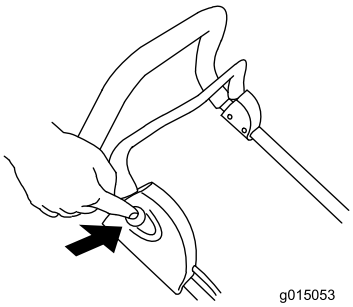

Рисунок 9

4. Удерживая кнопку, потяните рычаг управления в направлении рукоятки (Рисунок 10).

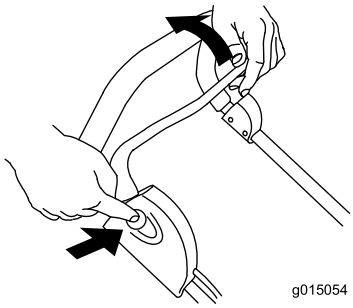

Рисунок 10

5. Удерживая рычаг управления около рукоятки, отпустите кнопку (Рисунок 11).

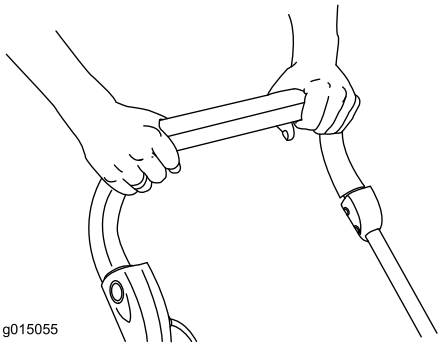

Рисунок 11

Останов электродвигателя

1. Отпустите рычаг управления (Рисунок 12).

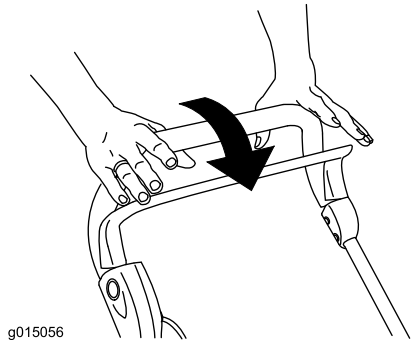

Рисунок 12

2. Оставляя газонокосилку без присмотра, отключите ее от источника питания.

Регулировка высоты скашивания Настройка

⚠ ОПАСНО

Во избежание тяжелых травм при регулировке высоты скашивания держите руки и ноги на безопасном расстоянии от вращающегося ножа.

Перед изменением установки высоты скашивания отключите электродвигатель и дождитесь остановки всех движущихся частей.

1. Выключите двигатель и дождитесь остановки всех движущихся частей.
2. Выведите рычаг высоты скашивания из фиксирующего паза, в котором он находится, и передвиньте его вперед или назад в требуемый паз (Рисунок 13).

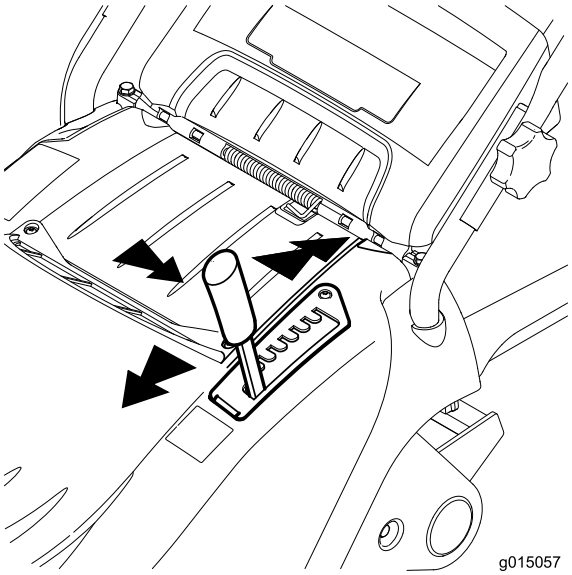

Рисунок 13

Сбор скошенной травы и листьев в мешки

Для сбора скошенной травы установите мешок для сбора травы.

1. Поднимите заднюю дверцу и снимите заглушку для мульчирования (Рисунок 14).

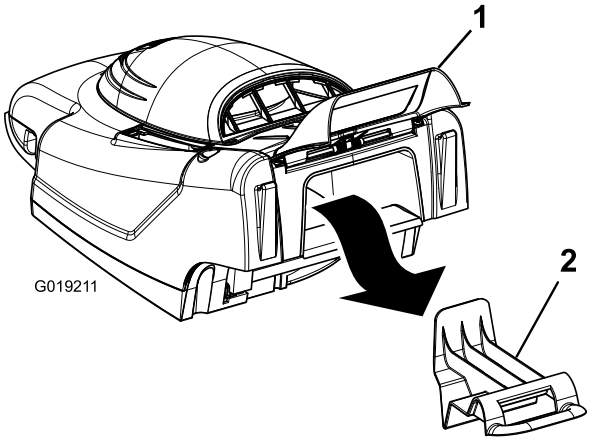

Рисунок 14

1. Задняя дверца
2. Заглушка для мульчирования

2. Удерживая заднюю дверцу в верхнем положении, установите мешок для сбора травы на выступы (Рисунок 15).

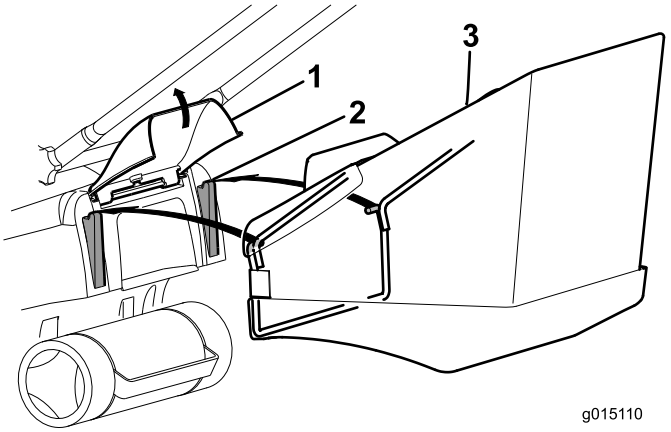

Рисунок 15

1. Задняя дверца
2. Проушина
3. Мешок для сбора травы

3. Отпустите заднюю дверцу.
4. Выполняйте скашивание с прикрепленным мешком для сбора травы.
5. Когда мешок заполнится, выключите электродвигатель, снимите мешок для сбора травы с газонокосилки и удалите его содержимое.

Примечание: Для перехода от сбора травы к мульчированию снимите мешок для сбора травы и

вставьте заглушку для мульчирования, снятую на этапе 1 (Рисунок 16).

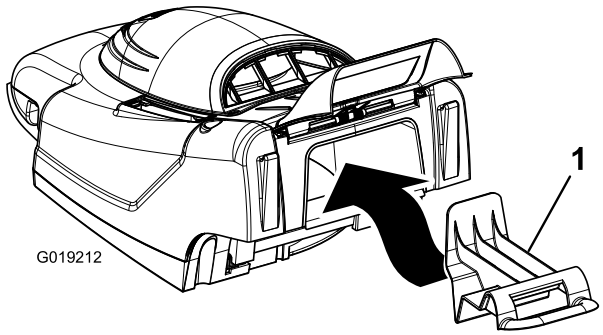

Рисунок 16
Показана модель 21180

1. Заглушка для мульчирования

Советы по скашиванию газонной травы

Соблюдение данных указаний по скашиванию травы позволит вам добиться наилучших результатов и придать газону привлекательный вид.

- Следите за тем, чтобы **нож был острым** на протяжении всего сезона скашивания.
- **Косите только сухую траву.** Влажная трава слипается и может вызвать закупорку выброса газонокосилки или останов электродвигателя. Ходьба по скользкой влажной траве может привести к потере равновесия и падению.
- При скашивании отдельных рядов обеспечьте перекрытие шириной примерно 4 см.
- Для обеспечения привлекательного вида газона при скашивании очень высокой травы рекомендуется сначала прокосить ее с наибольшей высотой скашивания и при пониженной скорости передвижения, а затем произвести повторное скашивание при наименьшей высоте.
- Если после скашивания внешний вид газона остается неудовлетворительным, попробуйте выполнить одно из следующих действий:
  - Заточите нож.
  - При скашивании идите медленнее.
  - Увеличьте высоту скашивания газонокосилки.
  - Осуществляйте скашивание травы более регулярно.
  - Прокладывайте полосы скошенной травы с частичным перекрытием вместо срезания полной полосы за каждый проход.

Техническое обслуживание

Данное изделие, разработанное специалистами компании Toro, рассчитано на длительный срок безотказной эксплуатации. В случае необходимости ремонт газонокосилки должен производиться уполномоченным сервисным дилером компании Toro.

⚠ ПРЕДУПРЕЖДЕНИЕ

После подсоединения к бытовому источнику напряжения газонокосилка находится в рабочем состоянии. Не забывайте о том, что непреднамеренное включение газонокосилки может стать причиной нанесения тяжелых травм оператору и другим находящимся поблизости людям.

Обязательно отключайте газонокосилку от источника напряжения, оставляя ее без присмотра.

Бытовые электроприборы с двойной изоляцией

В электроприборах с двойной изоляцией вместо заземления применяются две системы изоляции. На электроприборах с двойной изоляцией заземление не предусмотрено, и никакие дополнительные средства заземления не устанавливаются. Техническое обслуживание электроприборов с двойной изоляцией требует особой ответственности и знания системы, обслуживание должно выполняться только аттестованным сервисным персоналом уполномоченного сервисного дилера компании Toro. Запасные части для электроприборов с двойной изоляцией должны быть идентичны частям, подлежащим замене. На электроприборах с двойной изоляцией имеется маркировка “Двойная изоляция” или “С двойной изоляцией”. На электроприбор может также быть нанесен значок ⧈ (квадрат в квадрате).

Очистка корпуса газонокосилки

После каждого использования производите очистку корпуса газонокосилки.

Перед очисткой остановите электродвигатель, дождитесь остановки всех движущихся частей и отсоедините газонокосилку от источника питания.

Внимание: Промывать газонокосилку водой запрещено. Влага может попасть внутрь газонокосилки и стать причиной коррозии внутренних частей.

- Произведите очистку нижней стороны корпуса газонокосилки. Деревянным скребком или щеткой удалите грязь и скошенную траву (Рисунок 17).

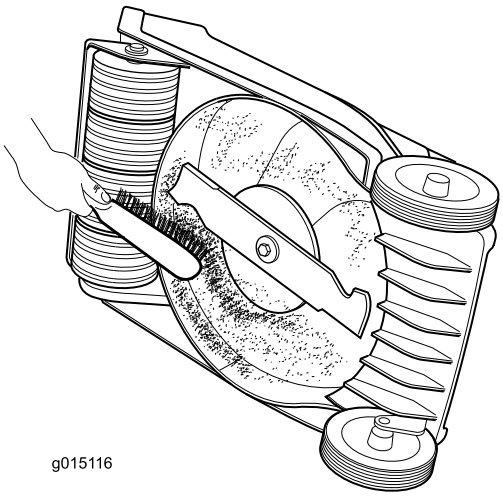

Рисунок 17

- Удалите мусор из воздуховыпускных отверстий корпуса на верхней стороне газонокосилки.
- Щеткой удалите мусор с корпуса газонокосилки.
- Осмотрите сетевые вилку и розетку на наличие признаков оплавления или перегрева. Старые, изношенные вилки удлинительного шнура, которые неплотно вставляются в розетку, могут привести к перегреву по причине неудовлетворительного контакта. При необходимости немедленно заменяйте любой поврежденный удлинительный шнур.

Смазка машины

Смазывайте колеса, систему рычагов и тяг и шарниры машинным маслом через каждые 25 часов работы (Рисунок 18).

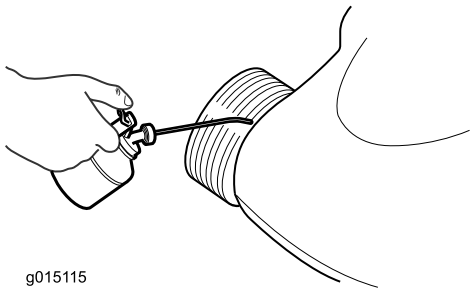

Рисунок 18

Обслуживание ножа

Скашивание производится только острым ножом. Острый нож скашивает траву ровно, не разрывая и не измельчая ее.

При замене ножа используйте только штатные сменные ножи компании Toro.

⚠ ПРЕДУПРЕЖДЕНИЕ

Непреднамеренное включение газонокосилки может стать причиной нанесения тяжелых травм оператору и другим находящимся поблизости людям.

Перед проверкой, демонтажем и заменой ножа в обязательном порядке отключайте газонокосилку от источника питания.

1. Выключите двигатель и дождитесь остановки всех движущихся частей.
2. Отключите газонокосилку от источника электропитания.
3. Переверните газонокосилку набок.
4. Внимательно проверьте остроту и степень износа ножа, особенно в месте соединения плоской и изогнутой частей ножа. При обнаружении износа замените нож.

   Примечание: Для повышения эффективности работы устанавливайте новый нож перед началом сезона скашивания. Для сохранения рабочего состояния режущей кромки ножа в течение сезона удаляйте напильником небольшие засечки на ноже.

⚠ ОПАСНО

Износ или повреждение ножа может привести к его разрушению во время работы. Выброс фрагментов ножа в направлении оператора или находящихся поблизости людей может привести к тяжелой травме и смертельному исходу.

Периодически проверяйте нож на отсутствие износа и повреждений. Изношенный или поврежденный нож подлежит замене.

Снятие ножа

1. Возьмитесь за конец ножа (Рисунок 19) рукой в перчатке на толстой подкладке или через слой ветоши.

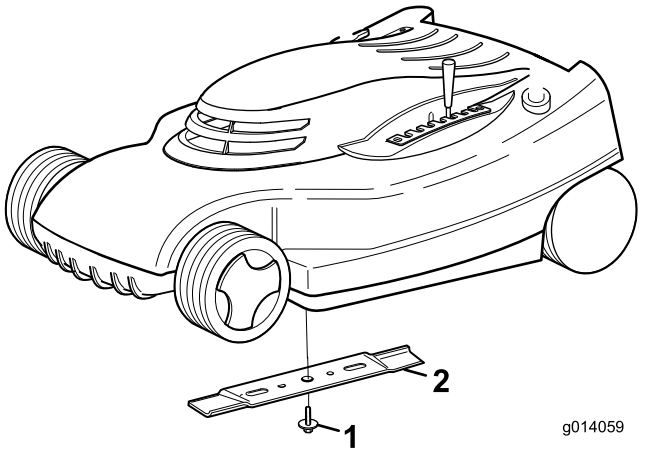

Рисунок 19

1. Болт ножа
2. Нож

2. Снимите болт ножа и нож.

   Внимание: В случае выпадания переходника ножа установите его на место до установки ножа и болта ножа. Работа газонокосилки без переходника ножа приведет к повреждению газонокосилки.

Заточка ножа

Для заточки верхней стороны ножа используйте напильник, при этом сохраните исходный угол заточки.

Примечание: Балансировка ножа не нарушается при удалении одинакового количества материала с обеих режущих кромок.

Внимание: Проверьте балансировку ножа с помощью балансировочного устройства для ножей. Недорогое балансировочное устройство можно приобрести в магазине металлоизделий. Отбалансированный нож остается в горизонтальном положении; если нож не отбалансирован, его тяжелый конец опускается. Если нож не отбалансирован, дополнительно удалите некоторое количество металла с режущей кромки на тяжелом конце ножа.

Установка ножа

Установите острый, отбалансированный нож и болт ножа. Для обеспечения правильной установки широкая часть ножа должна быть обращена к верхней части корпуса газонокосилки. Затяните болт ножа с моментом 20 Н-м.

Ремонт системы включения, отключения и торможения ножа

Электродвигатель и нож рассчитаны на остановку в течение 3 секунд после отпускания рукоятки управления. Каждый раз перед началом эксплуатации газонокосилки проверяйте надежность работы рукоятки управления. Если нож не останавливается в течение 3 секунд или если при отпускании рукоятки управления слышен звук скрежета, скрипа, трения металла по металлу, обратитесь к уполномоченному сервисному дилеру компании Toro. Этому совету необходимо следовать также в случае повышенной вибрации при использовании газонокосилки.

Хранение

1. Произведите очистку корпуса газонокосилки.
2. Проверьте состояние ножа.
3. Сложите рукоятку, как показано на Рисунок 20 и Рисунок 21 в зависимости от вашей модели.

   Внимание: Убедитесь, что при складывании рукоятки вы не защемили управляющие тросики.

⚠ ПРЕДОСТЕРЕЖЕНИЕ

При складывании и раскрывании рукоятки, смещаясь друг относительно друга как ножницы, могут прищемить пальцы.

При складывании и раскрывании рукояток держите пальцы на безопасном расстоянии от шарниров и скрещенных рукояток.

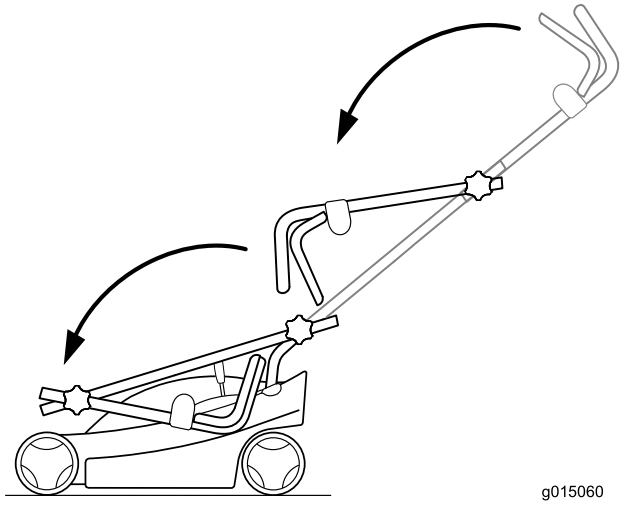

Рисунок 20
Показана модель 21180

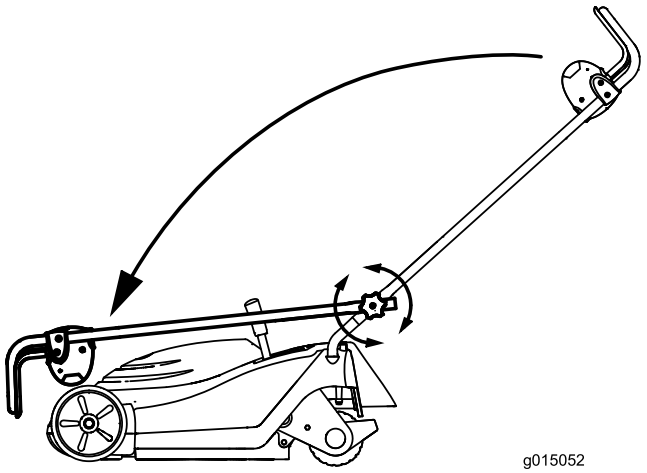

Рисунок 21
Показана модель 21190

4. Газонокосилку следует хранить в прохладном, чистом и сухом месте, недоступном для детей.
5. Для сохранения чистоты и защиты газонокосилки накройте ее.

Поиск и устранение неисправностей

Проблема	Возможная причина	Корректирующие действия
Электродвигатель не запускается	1. К газонокосилке не подсоединен удлинительный шнур.	1. Подсоедините к газонокосилке удлинительный шнур, а другой конец удлинительного шнура вставьте в обычную розетку электросети.
	2. Поврежден удлинительный шнур.	2. Проверьте удлинительный шнур и отремонтируйте или замените его в случае повреждения.
	3. Перегорел предохранитель или неисправен автоматический выключатель.	3. Проверьте выходной предо-хранитель или автоматический выключатель.
Электродвигатель запускается с трудом или теряет мощность	1. Закупорен выходной лоток газонокосилки.	1. Произведите очистку выходного лотка газонокосилки.
	2. Необходима очистка нижней стороны корпуса газонокосилки.	2. Произведите очистку нижней стороны корпуса газонокосилки.
	3. Установлена недостаточная высота скашивания.	3. Увеличьте высоту скашивания газонокосилки и снова запустите электродвигатель.
Чрезмерная вибрация газонокосилки или электродвигателя	1. Не отбалансирован нож.	1. Отбалансируйте нож.
	2. Ослаблен болт крепления ножа.	2. Затяните болт крепления ножа.
	3. Закупорен выходной лоток газонокосилки.	3. Произведите очистку выходного лотка газонокосилки.
	4. Необходима очистка нижней стороны корпуса газонокосилки.	4. Произведите очистку нижней стороны корпуса газонокосилки.
	5. Ослаблены болты крепления электродвигателя.	5. Затяните болты крепления электродвигателя.
Неоднородность скашивания	1. Нож затупился и не отбалансирован.	1. Заточите и отбалансируйте нож.
	2. Все скашивания производятся в одном и том же порядке.	2. Измените порядок скашивания.
	3. Необходима очистка нижней стороны корпуса газонокосилки.	3. Произведите очистку нижней стороны корпуса газонокосилки.
Выброшены заглушки лотка	1. Установлена слишком низкая высота скашивания.	1. Увеличьте настройку высоты скашивания.
	2. Попытка скашивания мокрой травы.	2. Дождитесь высыхания травы.
	3. Необходима очистка нижней стороны корпуса газонокосилки.	3. Произведите очистку нижней стороны корпуса газонокосилки.

Список международных дистрибьюторов

Дистрибьютор:	Страна:	Телефон:	Дистрибьютор:	Страна:	Телефон:
Atlantis Su ve Sulama Sisstemleri Lt	Турция	90 216 344 86 74	Jean Heybroek b.v.	Нидерланды	31 30 639 4611
Balama Prima Engineering Equip.	Гонконг	852 2155 2163	Maquiver S.A.	Колумбия	57 1 236 4079
B-Ray Corporation	Корея	82 32 551 2076	Maruyama Mfg. Co. Inc.	Япония	81 3 3252 2285
Casco Sales Company	Пуэрто-Рико	787 788 8383	Agrolanc Kft	Венгрия	36 27 539 640
Ceres S.A.	Коста-Рика	506 239 1138	Mountfield a.s.	Чешская Республика	420 255 704 220
CSSC Turf Equipment (pvt) Ltd.	Шри-Ланка	94 11 2746100	Munditol S.A.	Аргентина	54 11 4 821 9999
Cyril Johnston & Co.	Северная Ирландия	44 2890 813 121	Oslinger Turf Equipment SA	Эквадор	593 4 239 6970
Equiver	Мексика	52 55 539 95444	Oy Hako Ground and Garden Ab	Финляндия	358 987 00733
Femco S.A.	Гватемала	502 442 3277	Parkland Products Ltd.	Новая Зеландия	64 3 34 93760
G.Y.K. Company Ltd.	Япония	81 726 325 861	Prochaska & Cie	Австрия	43 1 278 5100
Geomechaniki of Athens	Греция	30 10 935 0054	RT Cohen 2004 Ltd.	Израиль	972 986 17979
Guandong Golden Star	Китай	86 20 876 51338	Riversa	Испания	34 9 52 83 7500
Hako Ground and Garden	Швеция	46 35 10 0000	Sc Svend Carlsen A/S	Дания	45 66 109 200
Hako Ground and Garden	Норвегия	47 22 90 7760	Solvert S.A.S.	Франция	33 1 30 81 77 00
Hayter Limited (U.K.)	Великобритания	44 1279 723 444	Spypros Stavrinides Limited	Кипр	357 22 434131
Hydroturf Int. Co Dubai	Объединённые Арабские Эмираты	97 14 347 9479	Surge Systems India Limited	Индия	91 1 292299901
Hydroturf Egypt LLC	Египет	202 519 4308	T-Markt Logistics Ltd.	Венгрия	36 26 525 500
Ibea S.P.A.	Италия	39 0331 853611	Toro Australia	Австралия	61 3 9580 7355
Irriamc	Португалия	351 21 238 8260	Toro Europe NV	Бельгия	32 14 562 960
Irrigation Products Int'l Pvt Ltd.	Индия	86 22 83960789			

Уведомление о правилах соблюдения конфиденциальности для Европы

Информация, которую собирает компания Toro
Toro Warranty Company (Toro) обеспечивает конфиденциальность ваших данных. Чтобы обработать вашу заявку на гарантийный ремонт и связаться с вами в случае отзыва изделий, мы просим вас предоставить нам некоторую личную информацию – непосредственно в нашу компанию или через вашего местного дилера компании Toro.

Гарантийная система Toro размещена на серверах, находящихся на территории Соединенных Штатов, где закон о соблюдении конфиденциальности может не дать такую же защиту, которая применяется в вашей стране.

ПРЕДОСТАВЛЯЯ НАМ СВОЮ ЛИЧНУЮ ИНФОРМАЦИЮ, ВЫ СОГЛАШАЕТЕСЬ НА ЕЕ ОБРАБОТКУ В СООТВЕТСТВИИ С ОПИСАНИЕМ В НАСТОЯЩЕМ УВЕДОМЛЕНИИ О СОБЛЮДЕНИИ КОНФИДЕНЦИАЛЬНОСТИ.

Способ использования информации компанией Toro
Компания Toro может использовать вашу личную информацию, чтобы обрабатывать гарантийные заявки и связываться с вами в случае отзыва изделия. Компания Toro может предоставлять вашу информацию в свои филиалы, дилерам или другим деловым партнерам в связи с любыми из указанных видов деятельности. Мы не будем использовать личную информацию, предоставленную нам с гарантийными целями, для рекламы, а также не передадим такую информацию никаким посторонним компаниям для ее использования в рекламных целях. Мы оставляем за собой право раскрыть личную информацию, чтобы выполнить требования применимых законов и по запросу соответствующих органов власти, с целью обеспечения правильной работы их систем или для нашей собственной защиты или защиты пользователей.

Хранение вашей личной информации
Мы будем хранить вашу личную информацию, пока она будет нужна нам для осуществления целей, с которыми она была первоначально собрана, для других законных целей (например, соблюдение установленных норм) или в соответствии с требованием применимого закона.

Приверженность компании Toro к обеспечению безопасности вашей личной информации
Мы принимаем все обоснованные меры, чтобы защитить вашу личную информацию. Мы также предпринимаем действия для поддержания точности и актуального состояния личной информации.

Доступ и исправление вашей личной информации
Если вы захотите просмотреть или исправить свою личную информацию, просьба связаться с нами по электронной почте legal@toro.com.

Закон о защите прав потребителей Австралии

Клиенты в Австралии могут найти информацию, относящуюся к Закону о защите прав потребителей Австралии, внутри упаковки или у своего местного дилера компании Toro.

Гарантия компании Toro

Условия гарантии и товары, на которые она распространяется

Компания Toro и ее дочерняя компания Toro Warranty Company в соответствии с договоренностью между ними совместно гарантируют первоначальному покупателю* отремонтировать перечисленные ниже изделия Toro в случае обнаружения дефектов материала или производственных дефектов.

Действуют следующие гарантийные периоды, начиная с даты приобретения:

Изделия	**Гарантийный период**
Моторные самоходные газонокосилки	
• Литой корпус	5 лет при бытовом использовании[2] 45 дней при использовании в коммерческих целях
• Двигатель	Гарантия GTS - 5 лет См. гарантию изготовителя двигателя[1]
• Стальной корпус	2 года при бытовом использовании[2] 45 дней при использовании в коммерческих целях
• Двигатель	Гарантия GTS - 2 года См. гарантию изготовителя двигателя[1]
Электрические ручные устройства	Ограниченная гарантия на 2 года
Снегоочистители	
• Одноступенчатый	2 года при бытовом использовании[2] 45 дней при использовании в коммерческих целях
• Двухступенчатый	2 года при бытовом использовании[2] 45 дней при использовании в коммерческих целях
• Электрический	2 года при бытовом использовании[2]
Все машины, на которых предусмотрено место оператора, указанные ниже	
• Двигатель	См. гарантию изготовителя двигателя[1] 1 год только детали
• Принадлежности	1 год
Газонокосилки с задним расположением двигателя	2 года при бытовом использовании[2] 90 дней при использовании в коммерческих целях
Садово-огородные тракторы	2 года при бытовом использовании[2] 90 дней при использовании в коммерческих целях
Газонокосилки TimeCutter Z	3 года при бытовом использовании[2] 30 дней при использовании в коммерческих целях
Газонокосилки TITAN	3 года или 240 часов[3]
• Рама	Срок службы (только первоначальные пользователи)[4]
Газонокосилки TITAN MX	3 года или 400 часов[3]
• Рама	Срок службы (только первоначальные пользователи)[4]
Газонокосилки Z Master — серия 2000	5 лет или 1200 часов[3]
• Рама	Срок службы (только первоначальные пользователи)[4]

*Первичный покупатель - лицо, которое первоначально приобрело изделие компании Toro.

[1]На некоторые двигатели, используемые в изделиях Toro, гарантию выдает изготовитель двигателя.

[2]Бытовое использование означает использование изделия на том же участке земли, где стоит ваш дом. Использование в нескольких местах рассматривается как коммерческое использование, и применяется гарантия на коммерческое использование.

[3]Что наступит раньше.

[4]Гарантия на раму на весь срок службы - если основная рама, состоящая из деталей, сваренных вместе и образующих конструкцию трактора, к которой крепятся прочие узлы, такие как двигатель, треснет или сломается при штатном использовании, она будет отремонтирована или заменена (по усмотрению компании Toro) по гарантии без оплаты деталей и трудозатрат. Гарантия не распространяется на поломку рамы из-за неправильного или небрежного использования и поломку или необходимый ремонт из-за ржавчины или коррозии.

Настоящая гарантия включает стоимость деталей и трудозатраты, но вы должны оплатить транспортные расходы.

Гарантия может быть аннулирована, если счетчик часов работы отсоединен, переделан или имеет признаки постороннего вмешательства.

Обязанности владельца

Вы обязаны обслуживать изделие компании Toro с соблюдением процедур технического обслуживания, описанных в *Руководстве оператора*. Такое плановое техническое обслуживание, проводимое как дилером, так и вами лично, осуществляется за ваш счет.

Порядок подачи заявки на гарантийное обслуживание

Если вы считаете, что ваше изделие Toro содержит дефект материала или изготовления, выполните следующую процедуру.

1. Свяжитесь со своим продавцом, чтобы организовать техническое обслуживание изделия. Если по какой-либо причине вам не удается связаться со своим продавцом, то вы можете обратиться к официальному дистрибьютору компании Toro, чтобы организовать техобслуживание.
2. Привезите изделие и документы, подтверждающие факт покупки (товарный чек), в сервисный центр дилера. Если по какой-либо причине вы не согласны с мнением сотрудников сервисного центра дилера или имеете замечания в связи с оказанной Вам технической помощью, обратитесь к нам по адресу:

   Customer Care Department, RLC Division
   Компания Toro
   8111 Lyndale Avenue South
   Bloomington, MN 55420-1196
   Менеджер:Техническая поддержка изделий:001–952–887–8248

   См. прилагаемый список дистрибьюторов

Случаи нераспространения гарантий

Действие данной прямой договорной гарантии не распространяется на следующее:

- Стоимость регулярного технического обслуживания таких изнашиваемых запчастей, как ножи (лопасти), лопасти скребков, ремни, топливо, смазочные материалы, замена масла, свечи зажигания, регулировки тросов/рычагов или тормозов.
- Любое изделие или часть, которые были переделаны или использовались неправильно и требуют замены или ремонта вследствие аварии или отсутствия надлежащего технического обслуживания
- Ремонты, возникшие в результате использования несвежего топлива (со сроком хранения более одного месяца) или невыполнения должной подготовки изделия перед любым периодом простоя свыше одного месяца
- Двигатель и трансмиссия. На эти изделия распространяются гарантии соответствующих изготовителей с отдельными сроками и условиями

Все ремонты, на которые распространяется действие настоящей гарантии, должны выполняться сервисным центром официального дилера компании Toro с использованием штатных запасных частей компании Toro.

Общие условия

Интересы покупателя находятся под защитой законодательства соответствующей страны. Права, которые имеет покупатель в результате действия этих законов, не ограничиваются настоящей гарантией.