Form No. 3370-407 Rev B

TORO®

Count on it.

Käyttöopas

ProPass 200 -katelevitin, jossa kaksoisspinneri ja langaton kauko-ohjain

Mallinro: 44700—Sarjanro: 310001001 tai suurempi

Mallinro: 44700—Sarjanro: 311000001 tai suurempi

Mallinro: 44701—Sarjanro: 311000001 tai suurempi

Mallinro: 44701—Sarjanro: 310001001 tai suurempi

CE

Jos haluat rekisteröidä tuotteen tai ladata käyttöoppaan tai osaluettelon veloituksetta, mene osoitteeseen www.Toro.com.

Käännös alkuperäisestä tekstistä (FI)

Tämä tuote on asiaankuuluvien eurooppalaisten direktiivien mukainen. Lisätietoja on erillisessä tuotekohtaisessa vaatimustenmukaisuusvakuutuksessa.

Sähkömagneettinen yhteensopivuus

Kotimaassa: Tämä laite on FCC:n sääntöjen osan 15 mukainen. Käyttöön liittyvät seuraavat kaksi ehtoa: (1) tämä laite ei saa aiheuttaa haitallisia häiriöitä ja (2) tämän laitteen täytyy pystyä käsittelemään kaikki sen mahdollisesti vastaanottamat häiriöt, mukaan lukien häiriöt, jotka saattavat aiheuttaa ei-toivottua toimintaa.

Tämä laite synnyttää ja käyttää radiotaajuista energiaa, ja jos sitä ei asenneta ja käytetä oikein eli tarkasti valmistajan ohjeiden mukaan, se saattaa aiheuttaa häiriöitä radio- ja televisiovastaanottoon. Laite on tyyppitestattu, ja sen on havaittu olevan FCC:n luokan B tietokonelaitteelle asetettujen rajojen mukainen FCC:n sääntöjen osan 15 aliosan J määritysten mukaisesti. Nämä säännöt on suunniteltu antamaan kohtuullinen suoja tällaisia häiriöitä vastaan kotiasennuksessa. Ei kuitenkaan voida taata, ettei häiriöitä esiinny jossain tietyssä asennuksessa. Jos tämä laite kuitenkin aiheuttaa häiriöitä radio- tai televisiovastaanottoon, minkä voi havaita kytkemällä laitteen virran pois ja sitten takaisin, käyttäjän kannattaa yrittää korjata häiriöitä yhdellä tai useammalla seuraavista tavoista:suuntaamalla vastaanottoantennin uudelleen, siirtämällä kauko-ohjaimen vastaanotinta suhteessa radion/television antenniin tai kytkemällä ohjaimen eri pistorasiaan, jotta säädin ja radio/televisio olisivat eri haarautumispiireissä.Tarvittaessa käyttäjän tulee ottaa yhteys jälleenmyyjään tai kokeneeseen radio-/televisioasentajaan ja pyytää lisäehdotuksia.Seuraavasta Federal Communications Commissionin valmistelemasta kirjasesta saattaa olla apua: ”How to Identify and Resolve Radio-TV Interference Problems” (”radio- ja televisiohäiriöiden tunnistaminen ja ratkaiseminen”). Tätä kirjasta jakelee U.S. Government Printing Office, Washington, DC 20402. Varastonro 004-000-00345-4.

FCC-TUNNUS: LOBSBU200-perusyksikkö, LOBSHH200-kauko-ohjain

IC: 7955A-SBU200-perusyksikkö, 7955A-SHH200-kauko-ohjain

Käyttöön liittyvät seuraavat kaksi ehtoa: (1) tämä laite ei saa aiheuttaa häiriöitä ja (2) tämän laitteen täytyy pystyä käsittelemään kaikki häiriöt, mukaan lukien häiriöt, jotka saattavat aiheuttaa laitteen ei-toivottua toimintaa.

Johdanto

Tämä katelevitin on tarkoitettu ammattimaiseen kaupalliseen käyttöön. Se on tarkoitettu ensisijaisesti erilaisten ainesten mittaamiseen ja levittämiseen erilaisissa kosteusolosuhteissa ilman, että laite tukkeutuu tai olosuhteet vaikuttavat levittämiseen merkittävästi.

Lue nämä tiedot huolellisesti, jotta opit käyttämään ja huoltamaan laitetta asianmukaisesti sekä välttämään tapaturmia ja laitevaurioita. Olet itse vastuussa tuotteen asianmukaisesta ja turvallisesta käytöstä.

Jos tarvitset tietoja tuotteista, lisävarusteista tai lähimmästä jälleenmyyjästä tai haluat rekisteröidä tuotteen, voit ottaa yhteyden Toroon suoraan osoitteessa www.Toro.com.

Aina kun tarvitset huoltoa, alkuperäisiä Toro-varaosia tai lisätietoja, ota yhteys valtuutettuun huoltoliikkeeseen tai Toron asiakaspalveluun. Ota tällöin tuotteesi malli- ja sarjanumerot valmiiksi esiin. Kuva 1 näyttää laitteen malli- ja sarjanumeron sijainnin. Kirjoita numerot annettuun tilaan.

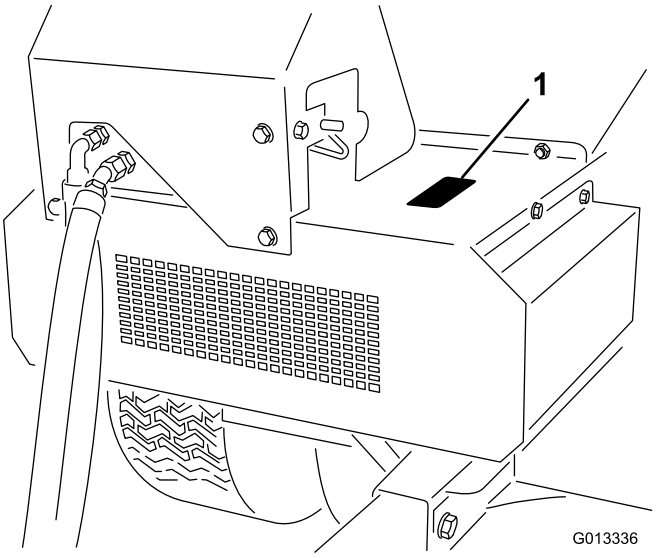

Kuva 1

1. Malli- ja sarjanumeron sijainti

Mallinro: _____

Sarjanro: _____

Tässä käyttöoppaassa esiintyvä varoitusmerkintä (Kuva 2) ilmaisee vaaratilannetta, josta saattaa olla seurauksena vakava tapaturma tai jopa kuolema, jos suositellut varotoimenpiteet laiminlyödään.

Kuva 2

1. Varoitusmerkintä

Tässä käyttöoppaassa tärkeitä tietoja korostetaan myös kahdella termillä. **Tärkeää** kiinnittää huomiota mekaanisiin erikoistietoihin ja **Huomautus** korostaa erityishuomion ansaitsevia yleistietoja.

© 2012—The Toro® Company
8111 Lyndale Avenue South
Bloomington, MN 55420

Toron WWW-sivusto osoitteessa www.Toro.com.
Painettu Yhdysvalloissa.
Kaikki oikeudet pidätetään

Sisältö

Johdanto 2
Turvaohjeet 4
Turvalliset käyttötavat 4
Turva- ja ohjetarrat 6
Käyttöönotto 9
1 ProPass-perusmallin asennus 9
2 Virtajohdinsarjan asennus 11
3 Suppilon jatkosarjan asennus 12
4 Suppilon kiinnitys hinausalustaan 13
5 Välijohdinsarjan kytkentä 13
6 On/Off-riippujohdon kytkentä (malli 44701) 14
7 Langattoman kauko-ohjaimen kiinnitys (ainoastaan malli 44700) 14
8 ProPass-laitteen kytkeminen vetoajoneuvoon 14
9 ProPass-laitteen irrotus vetoajoneuvosta 15
Laitteen yleiskatsaus 16
Ohjauslaitteet 16
Tekniset tiedot 19
Lisätarvikkeet/lisävarusteet 19
Käyttö 20
Käyttöohjeet 20
ProPass-laitteen käyttö 20
Langaton kauko-ohjain (vain malli 44700) 20
EH-mallien hydraulisten säätimien ja lisävarusteiden käyttö 20
Käyttö 25
Jalustan käynnistys 26
Lisävarusteen käynnistys 27
Kaikkien käynnistys 28
Käynnistä kaikki -nopeusasetuksen tallennus tai vaihto (ALL STORE) 30
Esiasetus 1-, 2- ja 3-painikkeiden asettaminen 30
Käyttö esiasetustilassa 30
Paristojen kesto, BUMPS-tiedot, toimintataajuus sekä perusyksikön ja kauko-ohjaimen tunnistenäyttö 31
Ajoneuvon hinaus 31
Lastaus 31
Purkaminen 31
Ajo 32
Rinteet 32
Pysäköinti 32
Tukijalkojen käyttö 33
Kunnossapito 35
Voitelu 35
Päivittäiset tarkastukset 35
Hydraulijärjestelmä 36
Langaton kauko-ohjain 36
Hihnankuljetinjärjestelmän huolto 37
ProPass-laitteen pesu 38
Varastointi 39
Kaaviot 40

Turvaohjeet

Laitteen asiaton käyttö tai huolto voi aiheuttaa tapaturman. Vähennä loukkaantumisriskiä noudattamalla näitä turvallisuusohjeita ja huomioimalla aina varoitusmerkki, joka tarkoittaa varoitusta, vaaraa tai hengenvaaraa – henkilöturvallisuusohjeet. Ohjeiden noudattamatta jättäminen saattaa johtaa henkilövahinkoon tai kuolemaan.

Turvalliset käyttötavat

Koulutus

- Lue *käyttöopas* ja muu koulutusmateriaali huolellisesti. Tutustu ohjauslaitteisiin, turvamerkintöihin ja laitteen oikeaoppiseen käyttöön.
- Älä anna lasten tai näihin ohjeisiin perehtymättömien henkilöiden käyttää laitetta. Paikalliset säännökset saattavat asettaa rajoituksia käyttäjän iälle.
- Älä käytä laitetta, jos lähistöllä on sivullisia (varsinkin lapsia) tai lemmikkieläimiä.
- Muista, että käyttäjä vastaa itselleen, muille ihmisille tai aineelliselle omaisuudelle aiheutuneista vahingoista.
- Älä kuljeta mukana matkustajia.
- Konetta käyttävien ja sitä huoltavien henkilöiden tulee vaatia ja saada ammattitaitoista ja käytännöllistä opastusta. Omistaja vastaa käyttäjien koulutuksesta. Opastuksen tulee painottaa seuraavia seikkoja:
  - Ajoleikkureilla on työskenneltävä huolellisesti ja keskittyneesti.
  - Rinteessä luisuvaa ajoleikkuria ei saada takaisin hallintaan painamalla jarrua. Hallinnan menettämisen yleisimmät syyt ovat
    - ◊ pyörien riittämätön pito
    - ◊ liian suuri ajonopeus
    - ◊ puutteellinen jarrutus
    - ◊ konetyypin sopimattomuus tehtävään
    - ◊ piittaamattomuus maaperän ominaisuuksista, varsinkin kaltevuudesta
    - ◊ virheellinen kiinnitys tai kuorman jakauma.

Valmistelut

- Laitteen käytön aikana on käytettävä tukevia kenkiä, pitkälahkeisia housuja, suojakypärää, suojalaseja ja kuulosuojaimia. Pitkät hiukset, löysät vaatteet ja roikkuvat korut voivat takertua liikkuviin osiin. Älä käytä laitetta avojaloin tai avoimissa sandaaleissa.
- Tutki maasto, jotta voit arvioida, mitä lisälaitteita ja -varusteita työn turvallinen suorittaminen edellyttää. Käytä vain valmistajan hyväksymiä lisälaitteita ja -varusteita.
- Tarkista, että käyttäjän pitokytkimet, turvakytkimet ja kilvet ovat paikoillaan ja että ne toimivat oikein. Älä käytä konetta, mikäli ne eivät toimi kunnolla.

Käyttö

- Älä käytä moottoria ahtaissa tiloissa, joihin voi kertyä vaarallista häkäkaasua.
- Käytä laitetta vain päivänvalossa tai hyvässä keinovalaistuksessa.
- Rinteissä ajo on aina vaarallista. Ruohorinteillä ajettaessa on oltava erityisen varovainen. Kaatumisen voi ehkäistä seuraavilla tavoilla:
  - Älä pysähdy tai lähde liikkeelle äkillisesti ajaessasi ylä- tai alamäkeen.
  - Pidä laitteen nopeus alhaisena rinteillä ja jyrkissä käännöksissä.
  - Varo töyssyjä, kuoppia ja muita piileviä vaaroja.
  - Älä aja rinteen poikittaissuunnassa, ellei laitetta ole suunniteltu tähän tarkoitukseen.
- Pidä silmällä monttuja ja muita piileviä vaaroja.
- Ole varovainen käyttäessäsi raskaita laitteita.
  - Älä tee jyrkkiä käännöksiä. Ole varovainen peruuttaessasi.
  - Älä vaihda peruutukselta eteenpäin ajoon tai päinvastoin pysähtymättä ensin kokonaan.
  - Käytä vastapainoja tai pyöräpainoja aina, kun *käyttöoppaassa* niin kehotetaan.
- Varo liikennettä, kun ylität tien tai työskentelet tien lähistöllä.
- Kun käytät lisälaitteita, älä ohjaa leikkuujätteen poistoa ihmisiä kohti tai päästä ketään laitteen lähelle käytön aikana.
- Älä koskaan käytä konetta, jonka suojukset tai suojalevyt ovat vaurioituneet tai jossa ei ole suojalaitteita. Varmista, että kaikki turvalaitteet ovat paikoillaan, ne on säädetty oikein ja ne toimivat kunnolla.
- Jaa kuorma tasaisesti, kun täytät lavalle hiekkaa. Kun suppilo on täynnä hiekkaa, aja vetoajoneuvoa erityisen varovasti. Vältä kuorman kallistuminen pitämällä se tasapainossa.
- Älä päästä langattomaan kauko-ohjaimeen vettä.
- Älä muuta moottorin kierrosnopeuden säätimen asetuksia tai käytä vetoajoneuvon moottoria

ylikierroksilla. Moottorin käyttäminen ylikierroksilla lisää henkilövahingon riskiä.

- Ennen käyttäjän paikalta poistumista:
  - Pysähdy tasaiselle alustalle.
  - Vapauta voimanulosotto ja lisälaitteet.
  - Vaihda vapaalle ja kytke seisontajarru.
  - Pysäytä moottori ja irrota virta-avain.
- Vapauta lisälaitteiden käyttö, sammuta moottori ja irrota virta-avain:
  - ennen tukkeuman poistamista
  - ennen laitteen tarkastamista, puhdistamista tai huoltamista
  - jos laite alkaa täristä epänormaalisti (tarkista heti)
- Kytke lisälaitteiden käyttö pois, kun konetta siirretään tai se ei ole käytössä.
- Sammuta moottori ja kytke lisälaitteen käyttö pois:
  - ennen polttoainesäiliön täyttämistä
  - ennen säätötoimia, paitsi jos säätö voidaan tehdä kuljettajan istuimelta käsin.
- Pienennä kaasuasetusta ennen moottorin pysäyttämistä ja sulje polttoaineen sulkuventtiili, kun lopetat käytön.
- Pidä kädet ja jalat pois suppilosta laitteen käytön aikana tai kun vetoajoneuvossa oleva hydraulikoneikon moottori on käynnissä.
- Pidä kädet ja jalat pois spinnerikokoonpanosta laitteen käytön aikana tai kun vetoajoneuvossa oleva hydraulikoneikon moottori on käynnissä.
- Pidä kädet pois spinnerin suojuksen suppilon suojuksesta laitteen käytön aikana tai kun vetoajoneuvossa oleva hydraulikoneikon moottori on käynnissä.
- Varmista ennen peruuttamista, että reitti on vapaa katsomalla taakse ja alas.
- Hidasta ja ole varovainen kääntyessäsi sekä teitä ja jalkakäytäviä ylittäessäsi.
- Älä käytä konetta alkoholin tai huumaavien aineiden vaikutuksen alaisena.
- Salamanisku voi aiheuttaa vakavan loukkaantumisen tai hengenvaaran. Jos alueella on ukonilma, konetta ei saa käyttää. Tällöin on hakeuduttava suojaan.
- Käyttäjän on kytkettävä vilkkuvat varoitusvalot (jos on), kun laitteella kuljetaan yleisillä teillä, mikäli tällaisten valojen käyttöä ei ole kielletty lailla.

Kunnossapito ja varastointi

- Varmista myös, että konetta on turvallista käyttää kiristämällä löysät mutterit, pultit ja ruuvit. Varmista, että katelevittimen kiinnitystapit, saranatapit ja hydraulisylinterin tapit ovat paikoillaan ja kiristetty.
- Älä säilytä konetta, jonka säiliössä on polttoainetta, sisätiloissa, jossa kaasut voivat joutua kosketuksiin avotulen tai kipinän kanssa.
- Anna moottorin jäähtyä, ennen kuin varastoit laitteen suljettuun tilaan. Älä varastoi avotulen lähelle.
- Vähennä palovaaraa puhdistamalla moottori, äänenvaimennin, akkutila, käytöt ja polttoaineen säilytysalue ruohosta, lehdistä tai liiallisesta rasvasta. Puhdista öljy- ja polttoaineroiskeet.
- Vaihda kuluneet tai vaurioituneet osat turvallisuussyistä.
- Tyhjennä polttoainesäiliö ulkona.
- Vapauta käytöt, siirrä vaihteisto vapaalle, kytke seisontajarru, pysäytä moottori ja irrota avain. Odota, että kaikki osat pysähtyvät kokonaan ennen säätämistä, puhdistamista tai korjaamista.
- Sulje polttoaineen sulkuventtiili varastoinnin tai kuljetuksen ajaksi. Älä säilytä polttoainetta lähellä avotulta.
- Pysäköi kone tasaiselle alustalle. Älä anna tehtävään kouluttamattomien henkilöiden huoltaa konetta.
- Tue osat tarvittaessa pukkien avulla.
- Vapauta paine huolellisesti osista, joihin on varastoitunut energiaa.
- Irrota akku ennen kuin korjaat konetta. Irrota kaapeli ensin miinusnavasta ja vasta sitten plusnavasta. Kytke kaapeli ensin plusnapaan ja vasta sitten miinusnapaan.
- Pidä kädet ja jalat poissa liikkuvista osista. Älä tee säätöjä moottorin ollessa käynnissä, jos mahdollista.
- Lataa akut avoimessa tilassa, jossa on hyvä ilmanvaihto, kaukana kipinöistä ja avotulesta. Irrota laturin virtajohto, ennen kuin kytket laturin akkuun tai irrotat sen akusta. Käytä suojavaatetusta ja eristettyjä työkaluja.
- Varmista, että kaikki hydrauliputkien liittimet ovat tiukalla ja kaikki hydrauliletkut ja -putket hyvässä kunnossa, ennen kuin lisäät järjestelmän painetta.
- Pidä kehosi ja kätesi kaukana vuotavista rei'istä ja suuttimista, joista suihkuaa korkeapaineista hydraulinestettä. Etsi vuotokohtia paperin tai pahvin avulla, älä käsilläsi. Paineella suihkuava hydraulineste voi läpäistä ihon ja aiheuttaa vakavia vammoja. Asiantuntevan lääkärin tulee leikata ihon alle joutunut neste muutaman tunnin sisällä. Muuten seurauksena voi olla kuolio.

Turva- ja ohjetarrat

Turva- ja ohjetarrat on sijoitettu hyvin näkyville paikoille mahdollisten vaara-alueiden lähettyville. Korvaa vioittuneet tai kadonneet tarrat uusilla.

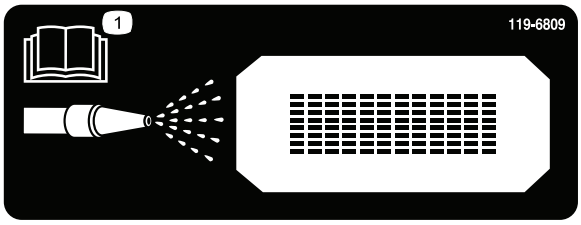

119-6809

1. Lue *käyttöoppaasta* koneen puhdistusta koskevat ohjeet.

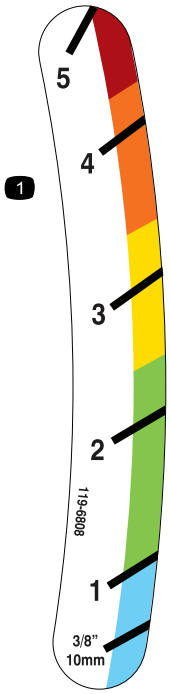

119-6808

1. Perälaudan korkeuden ilmaisin

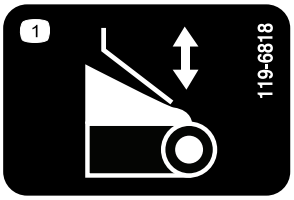

119-6818

1. Perälaudan säätö

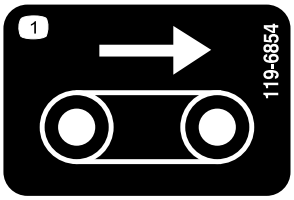

119-6854

1. Jalustan nopeus

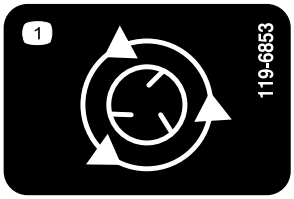

119-6853

1. Spinnerin nopeus

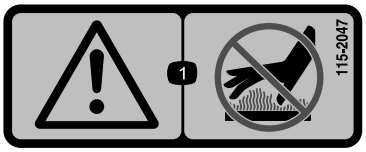

115-2047

1. Vaara – älä kosketa kuumaa pintaa.

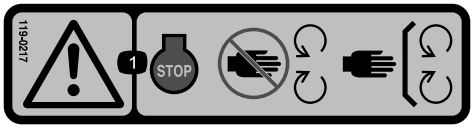

119-0217

1. Vaara – sammuta moottori ja pysy etäällä liikkuvista osista. Pidä kaikki suojukset ja suojalevyt paikoillaan.

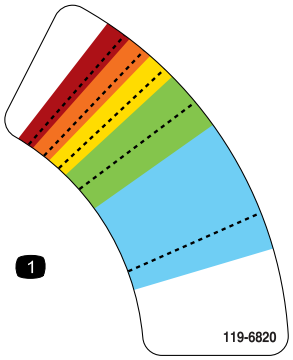

119-6820

1. Spinnerin nopeuden säätö

119-6855

1. Spinnerin nopeus

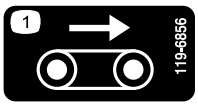

119-6856

1. Jalustan nopeus

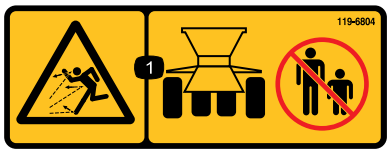

119-6804

1. Esineiden sinkoutumisvaara – pidä sivulliset turvallisen matkan päässä koneesta.

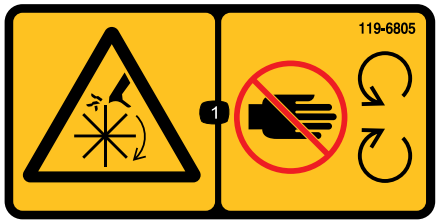

119-6805

1. Loukkaantumisvaara, siipipyörä – pysy etäällä liikkuvista osista ja pidä kaikki suojukset ja suojalevyt paikoillaan.

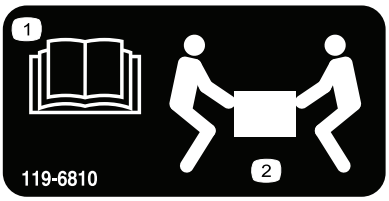

119-6810

1. Lue *käyttöopas*.
2. Nostamiseen tarvitaan kaksi henkilöä.

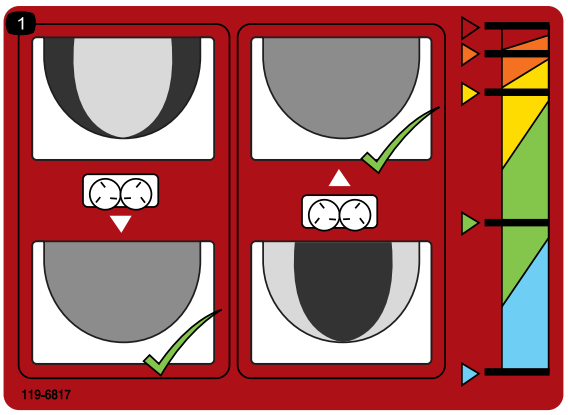

119-6817

1. Spinnerien hienosäätö

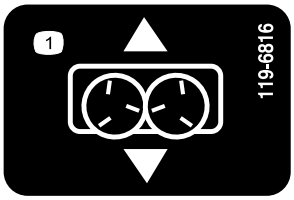

119-6816

1. Liukusäätö

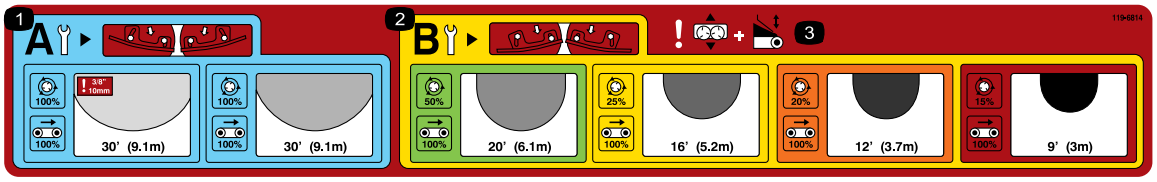

119-6814

1. Kevyeen levitykseen tarkoitetun spinnerin säätöasetukset (katso lisätiedot Käyttö-osiosta).
2. Raskaaseen levitykseen tarkoitetun spinnerin säätöasetukset (katso lisätiedot Käyttö-osiosta).
3. Vaara – liukusäätö ja perälaudan säätö.

119-6806

1. Vaara – lue *käyttöopas.*
2. Vaara – älä käytä konetta, jos et ole saanut asianmukaista koulutusta.
3. Esineiden sinkoutumisvaara – pidä sivulliset turvallisen matkan päässä koneesta.
4. Vaara – sammuta moottori, irrota virta-avain virtalukosta ja lue *käyttöopas* ennen koneen huoltamista.
5. Vaara – älä kuljeta matkustajia.
6. Vaara – pysy etäällä liikkuvista osista. Pidä kaikki suojukset ja suojalevyt paikoillaan.

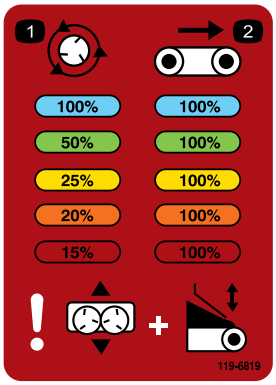

119-6819

1. Spinnerin nopeus prosentteina
2. Hihnan nopeus prosentteina

Käyttöönotto

Irralliset osat

Tarkista alla olevasta taulukosta, että kaikki osat on toimitettu.

Ohjeet	Kuvaus	Määrä	Käyttökohde
1	Suppilon suojus Pyöreäkantainen pultti, 1/4 × 5/8 tuumaa Lukkomutteri	1 3 3	ProPass-perusmallin alkuasetukset
2	Johdinsarja Istukan kannatin Istukan kannatin, raskas Lukkoruuvi Laippamutteri Ruuvi Laippamutteri	1 1 1 2 2 2 2	Virtajohdinsarjan asennus
3	Suppilon jatkosarja edestä Suppilon jatkosarja takaa Pultti Laippamutteri	1 1 9 9	Asenna suppilon jatkosarja
4	Pultti Laippamutteri	6 6	Kiinnitä suppilo hinausalustaan
5	Välijohdinsarja	1	Kytke välijohdinsarja
6	On/Off-riippujohto	1	Kytke On/Off-riippujohto
7	Kauko-ohjaimen teline Langaton kauko-ohjain	1 1	Langattoman kauko-ohjaimen kiinnitys (vain malli 44700)
8	Mitään osia ei tarvita	–	Kytke ProPass vetoajoneuvoon
9	Mitään osia ei tarvita	–	Irrota ProPass vetoajoneuvosta

Ohjeet, oppaat ja muut osat

Kuvaus	Määrä	Käyttökohde
Käyttöopas Osaluettelo Käyttäjän koulutusmateriaali Vaatimustenmukaisuusvakuutus	1 1 1 1	

Huomaa: Koneen vasen ja oikea puoli määritellään normaalista käyttöasennosta käsin.

1

ProPass-perusmallin asennus

Vaiheeseen tarvittavat osat:

1	Suppilon suojus
3	Pyöreäkantainen pultti, 1/4 × 5/8 tuumaa
3	Lukkomutteri

Ohjeet

1. Poista ProPass-perusmalli kuljetuslaatikosta.
2. Irrota kaksoisspinnerin takaa 1/4 x 3/4 tuuman pultti ja mutteri, joilla ProPass-nostolaitteen kuljetustuki on kiinnitetty kaksoisspinneriin (Kuva 3).

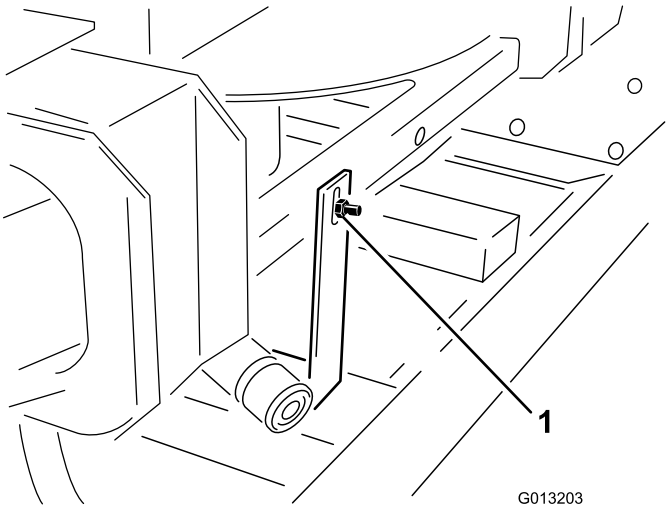

Kuva 3

1. Kuljetustuki

3. Irrota kaksoisspinnerin edestä kaksi 1/4 x 3/4 tuuman pulttia ja mutteria, joilla ProPass-nostolaitteen kuljetustuki on kiinnitetty kaksoisspinneriin (Kuva 4).

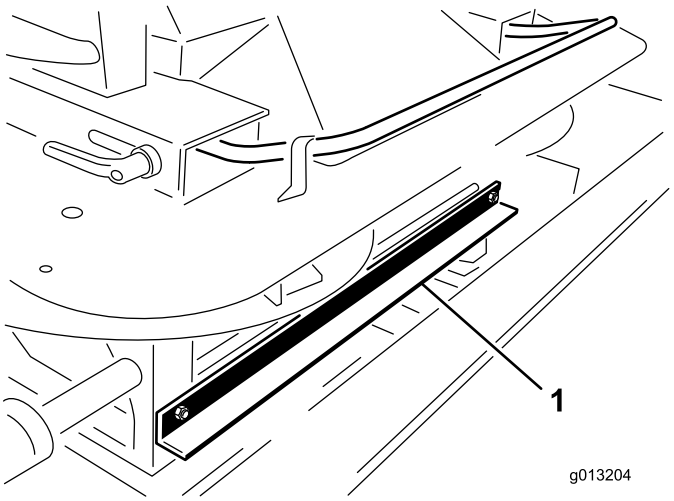

Kuva 4

1. Kuljetustuki

4. Tähän työvaiheeseen tarvitaan kaksi henkilöä. Nosta kaksoisspinneri pois suppilosta tarttumalla kaksoisspinnerin ulkokahvoihin. Laske kaksoisspinneri maahan (Kuva 5).

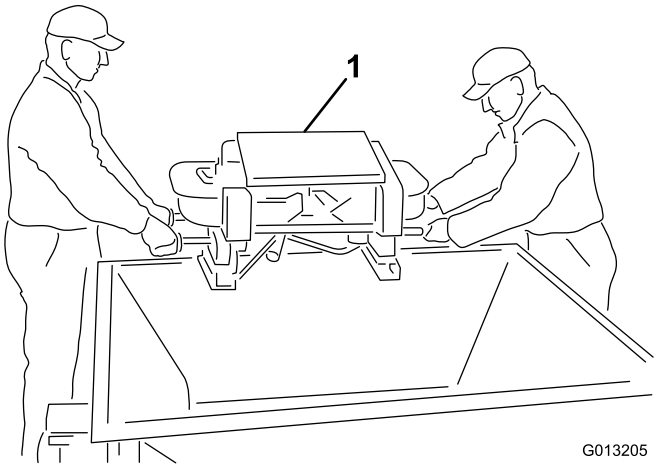

Kuva 5

1. Kaksoisspinneri

5. Irrota kaksoisspinnerin jaloissa olevat neljä ruuvia. Nosta kaksoisspinneri toisen henkilön avustuksella ja poista pakkaustapit ja vaahtomuovi (Kuva 6).

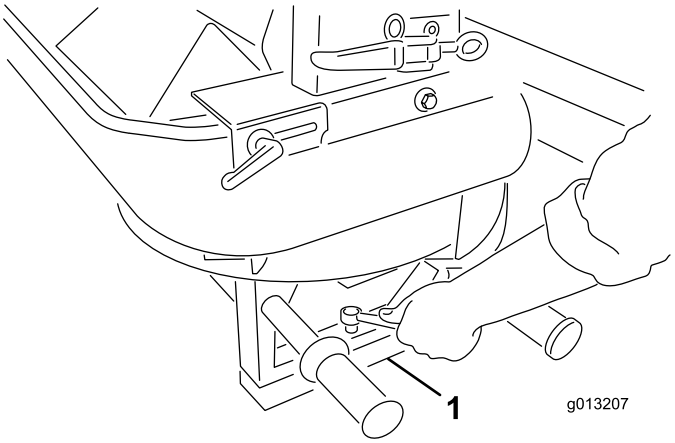

Kuva 6

1. Pakkaustapit ja vaahtomuovi

6. Asenna suppilon suojus käyttämällä mukana toimitettuja 1/4 x 5/8 tuuman pyöreäkantaisia pultteja ja nailonlukkomuttereita (Kuva 7).

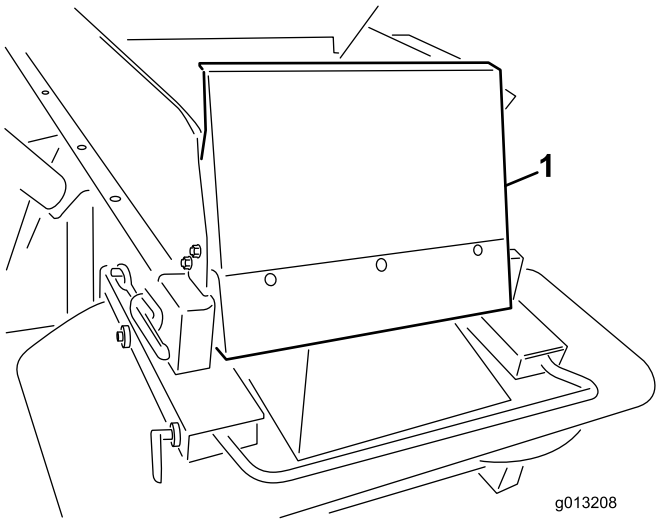

Kuva 7

1. Suppilon etusuojus

2

Virtajohdinsarjan asennus

Vaiheeseen tarvittavat osat:

1	Johdinsarja
1	Istukan kannatin
1	Istukan kannatin, raskas
2	Lukkoruuvi
2	Laippamutteri
2	Ruuvi
2	Laippamutteri

Ohjeet

Vetoajoneuvon johdinsarja antaa virtaa ProPass-ohjausjärjestelmille. Johdinsarjat on asennettava ajoneuvoon, jossa ProPass-laitetta käytetään. Jos ProPass-laitetta käytetään useammassa kuin yhdessä ajoneuvossa, lisäosia voi hankkia paikalliselta jälleenmyyjältä.

Johdinsarja on suunniteltu ensisijaisesti asennettavaksi Toro Workman -ajoneuvoon, mutta se on helppo asentaa myös moniin muihin vetoajoneuvoihin.

1. Kiinnitä istukan kannatin osoitettuun kohtaan vetoajoneuvon takaosassa käyttämällä yhtä mukana toimitetuista kiinnityskannattimista (Kuva 8).

   Huomaa: Varmista, että kannatin ei joudu kosketuksiin minkään kanssa, jos vetoajoneuvo on varustettu lavalla.

   Tärkeää: Varmista, että yksikään johto ei ole irti tai minkään mekaanisen osan tiellä.

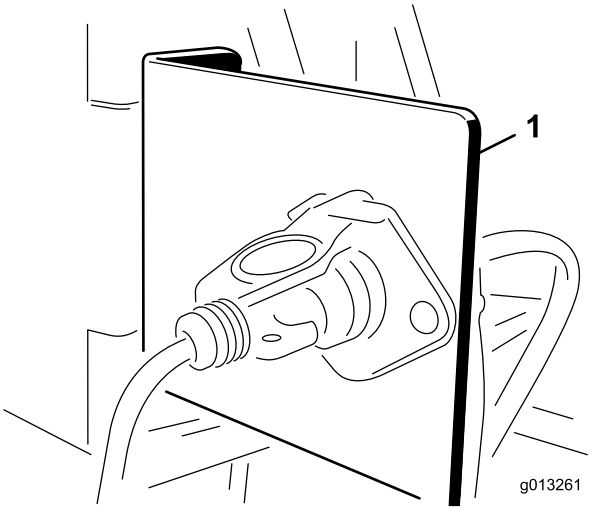

Kuva 8

1. Istukan kannatin

2. Vie ja kiinnitä sähköjohdot akusta sähköpistokkeen kannattimeen (Kuva 9).

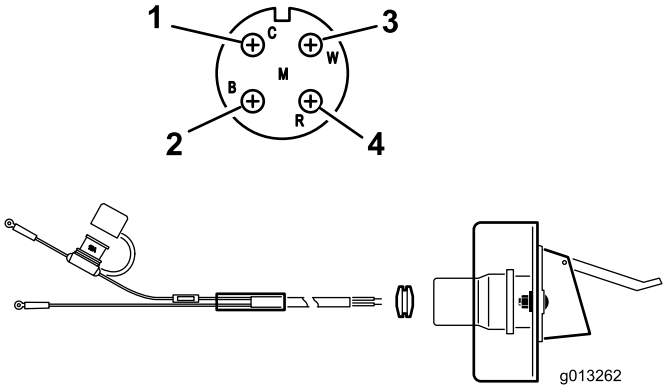

Kuva 9

1. Valkoinen johto (messinki)
2. Ei johtoa (hopeinen)
3. Ei johtoa (messinki)
4. Musta johto (messinki)

3. Vie johdot istukan kannattimen läpi ja asenna johtojen päälle musta kuminen läpivientisuojus (Kuva 9).
4. Kiinnitä istukka istukan kannattimeen mukana toimitetuilla 1/4 tuuman pulteilla.
5. Kytke punainen johto (virta) akun positiiviseen napaan ja kytke sitten musta johto (maa) akun negatiiviseen napaan.

3

Suppilon jatkosarjan asennus

Vaiheeseen tarvittavat osat:

1	Suppilon jatkosarja edestä
1	Suppilon jatkosarja takaa
9	Pultti
9	Laippamutteri

Ohjeet

1. Poista suppilon jatkosarjat laatikosta ja laita erilleen etu- ja takasarja (Kuva 10 ja Kuva 11).

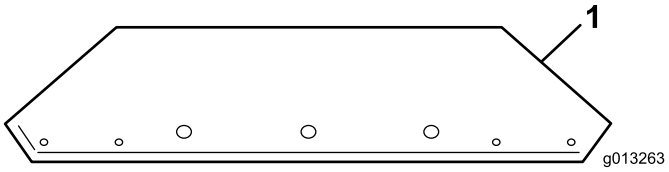

Kuva 10

1. Suppilon jatkosarja eteen

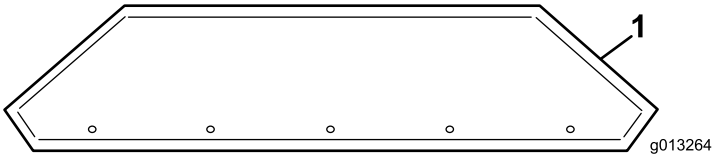

Kuva 11

1. Suppilon jatkosarja taakse

2. Kiinnitä suppilon jatkosarjat suppiloon käyttämällä mukana toimitettuja välineitä. Mutterit kiinnitetään suppilon ulkopuolelle.

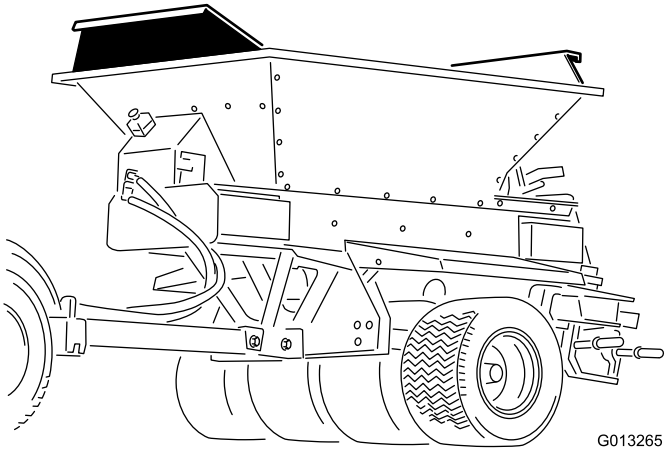

Kuva 12

Suppilon jatkosarja asennettuna

4

Suppilon kiinnitys hinausalustaan

Vaiheeseen tarvittavat osat:

6	Pultti
6	Laippamutteri

Ohjeet

Huomaa: Jos kiinnität ProPass-suppilon muihin laitteisiin, katso laitteen asennusohjeet.

1. Kiinnitä nostolaite suppilon sisään kiinnitettyyn nostokannattimeen (Kuva 13).

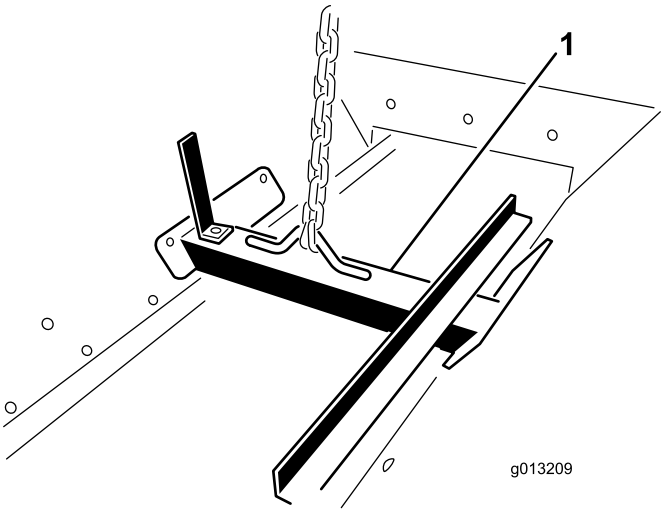

Kuva 13

1. Nostokannatin

⚠ VAARA

Älä yritä nostaa lavaa ja suppiloa, jos liitettynä on takaa vedettävä hinausalusta (Tow-Behind Chassis), ProGator, Workman tai TDC-alusta. Nostokannatin ei pysty nostamaan koko konetta.

2. Nosta ProPass hinausalustan päälle nostomekanismin avulla.
3. Kohdista kuusi (6) kiinnitysreikää (kolme kummallakin puolella) ja asenna 5/16 x 1 tuuman pultit ja laippamutterit.

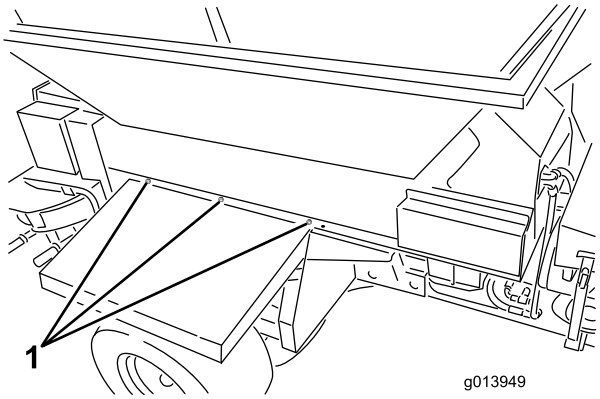

Kuva 14

1. Kiinnityskohdat (kolme kummallakin puolella)

4. Irrota nostokannatin suppilon sivuilta ja asenna pultit takaisin paikoilleen suppilon sivuille.

   Huomaa: Säilytä nostokannatin myöhempää käyttöä varten. Älä hävitä sitä.

5

Välijohdinsarjan kytkentä

Vaiheeseen tarvittavat osat:

1	Välijohdinsarja

Ohjeet

Kytke välijohdinsarja ProPass-laitteen virtajohdinsarjan liittimeen (Kuva 15 tai Kuva 16.

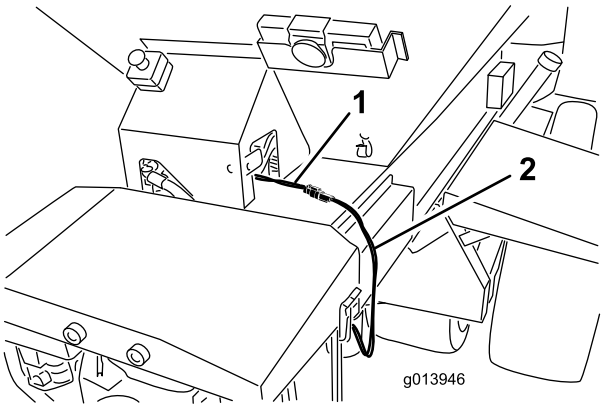

Kuva 15
Malli 44700

1. Virtajohdinsarja
2. Välijohdinsarja

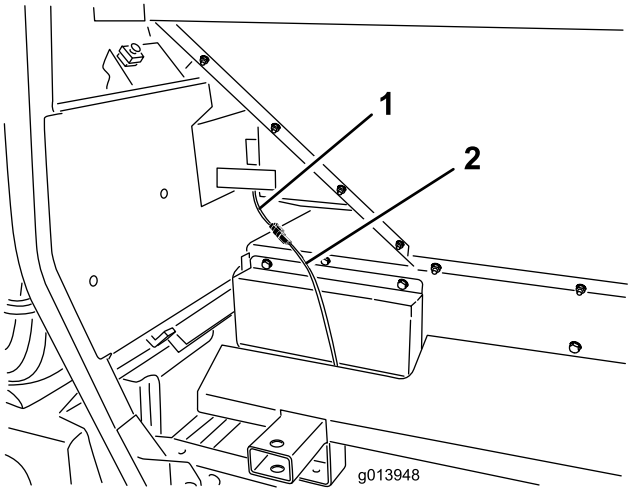

Kuva 16
Malli 44701

1. Virtajohdinsarja
2. Välijohdinsarja

6

On/Off-riippujohdon kytkentä (malli 44701)

Vaiheeseen tarvittavat osat:

1	On/Off-riippujohto

Ohjeet

Kytke On/Off-riippujohdon liitin ProPass-liittimeen (Kuva 17).

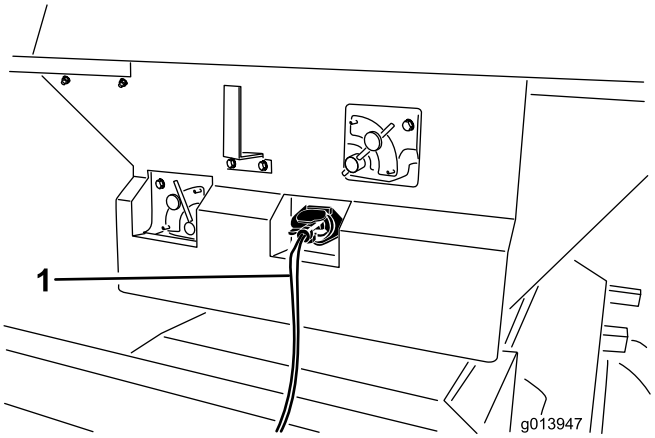

Kuva 17

1. On/Off-riippujohto

7

Langattoman kauko-ohjaimen kiinnitys (ainoastaan malli 44700)

Vaiheeseen tarvittavat osat:

1	Kauko-ohjaimen teline
1	Langaton kauko-ohjain

Ohjeet

Aseta kauko-ohjaimen teline kuppitelineeseen tai vastaavaan aukkoon vetoajoneuvossa ja säilytä langatonta kauko-ohjainta siellä. Langattoman kauko-ohjaimen magneetti kiinnittyy myös mihin tahansa metalliosaan.

8

ProPass-laitteen kytkeminen vetoajoneuvoon

Mitään osia ei tarvita

Ohjeet

⚠ VAARA

Älä seiso ProPass-laitteen ja vetoajoneuvon välissä kytkennän aikana.

1. Pidä ProPass suorassa säätämällä vetokorkeutta tunkin kahvoja kääntäen.

   Tärkeää: Hinaustapin on oltava kestävä ja vetoajoneuvoille hyväksytty.

2. Kytke ProPass-laitteen liittimellä varustettu hinausaisa vetoajoneuvoon käyttämällä halkaisijaltaan 3/4 tuuman (18 mm:n) hinaustappia ja turvapidikettä. Asenna hinaustappi ProPass-hinausaisan, vetoajoneuvon takaa vedettävän hinausalustan vetoaisan ja Truckster-suoraliittimessä olevan hinaustapin läpi.
3. Laske hinausaisaa tunkin avulla.
4. Kun ProPass-laitteen koko paino on tunkin sijaan vetoajoneuvon vetoaisan varassa, vedä tunkkia pitävä tappi paikalleen.
5. Käännä takaa vedettävän hinausalustan tunkkia 90 astetta vastapäivään kunnes tunkin pohja osoittaa ProPass-laitteen takaosaan. Tämä on ajoasento.
6. Siirrä Truckster-suoraliitinalustan tunkit koneen takaosaan ja käännä niitä 90 astetta, kunnes molempien tunkkien pohja osoittaa ProPassin keskiosaan. Tämä on ajoasento.

   ⚠ VAROITUS

   Nosta ja kiinnitä tunkit ajoasentoon ennen ProPass-laitteen hinaamista.

7. Liitä paine- ja paluuletkut asianmukaisiin hydrauliliitäntöihin vetoajoneuvossa. Paluuletkussa on sulkuventtiili. Jos putket liitetään väärinpäin, jotkin ProPass-toiminnot voivat olla virheellisiä tai ne eivät toimi lainkaan. Testaa hydrauliikka ennen ProPass-laitteen ensimmäistä käyttökertaa.

   Tärkeää: Hydrauliputket, virtajohto ja riippujohdon kaapelit eivät saa laahata maassa käytön aikana. Vältä paikkoja, joissa ne voivat jäädä puristuksiin tai katketa.

8. Kytke välijohdinsarja vetoajoneuvon virtapistokkeeseen.
9. Tarkista hydrauliöljyn taso säiliössä ja lisää öljyä tarpeen mukaan. (Katso vetoajoneuvon käyttöopas.)

9

ProPass-laitteen irrotus vetoajoneuvosta

Mitään osia ei tarvita

Ohjeet

1. Pysäköi vetoajoneuvo ja ProPass kuivalle ja tasaiselle maalle.
2. Kytke vetoajoneuvon seisontajarru, sammuta moottori ja poista avain virtalukosta.
3. Aseta kiilat ProPass-laitteen kahden pyörän alle (etu- ja takapyörän).
4. Vapauta hydraulijärjestelmän paine.
5. Irrota hydrauliletkut ja keri ne säilöön ProPass-laitteen etuosaan.
6. Irrota yhdistävä virtajohto vetoajoneuvosta.
7. Käännä takaa vedettävän hinausalustan tunkkia 90 astetta (myötäpäivään) ala-asentoon niin, että se tukee ProPass-laitetta.
8. Siirrä Truckster-suoraliitinalustan tunkit koneen etuosaan ja käännä niitä 90 astetta, kunnes molempien tunkkien pohja osoittaa maahan.
9. Nosta ProPass-laitetta tunkkien avulla kunnes sen paino ei enää ole vetoajoneuvon vetoaisan varassa. Vedä hinaustappi ulos.
10. Varmista, että ProPass ei ole millään muulla tavoin liitetty vetoajoneuvoon.

Laitteen yleiskatsaus

Ohjauslaitteet

Värikoodattu käyttöjärjestelmä

ProPass-laitteessa on ainutlaatuinen värikoodattu käyttöjärjestelmä, jonka ansiosta käyttäjän ei tarvitse arvailla katelevitintä asentaessa. Valitse vain haluamasi levitys, katso sitä ilmaiseva väri ja säädä sitten kukin asetus väriä vastaavaksi, jolloin levitys on sopiva kullakin käyttökerralla.

1. Levityksen valinta

Järjestelmä käynnistyy ProPass-laitteen perälaudassa olevasta käyttökilvestä (Kuva 18).

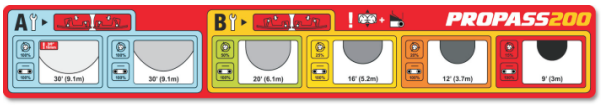

Kuva 18

Kilvessä näkyvät mahdolliset levitykset, jotka on luokiteltu värin perusteella (Kuva 19). Kukin väri edustaa erilaista levitystä erittäin kevyestä erittäin raskaaseen.

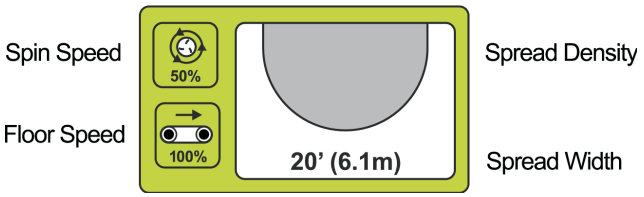

Kuva 19

Sävytetyt soikiot ilmaisevat levitystiheyttä (kevyestä raskaaseen). Myös keskimääräinen leveys on ilmoitettu.

2. Terien tarkastus

Huomaa: Katelevitin toimitetaan spinnerin terät **B-asennossa**.

Kun valittuna on kevyempi levitys (sininen paneeli), käyttäjää muistutetaan varmistamaan, että spinnerin terät ovat A-asennossa (Kuva 20).

Kuva 20

Kun terät ovat A-asennossa, sisäpultit (lähimpänä levyn keskikohtaa) ovat kiinni terän pinnassa ja ulkopultit (lähimpänä levyn reunaa) ovat irti terän pinnasta.

Tämä on tärkeää, sillä asento on suunniteltu takaamaan parhaan mahdollisen levityksen suurissa nopeuksissa, kun hiekkaa on vähän.

Kun valittuna on raskaampi levitys (kullanvärinen paneeli), terien on oltava **B-asennossa**, jotta paras mahdollinen levitys suurilla määrillä ja hitaammalla levynopeudella voidaan taata (Kuva 21).

Kuva 21

Kun terät ovat B-asennossa, sisäpultit (lähimpänä levyn keskikohtaa) ovat irti terän pinnasta ja ulkopultit (lähimpänä levyn reunaa) ovat kiinni terän pinnassa.

Terien liu'uttaminen oikeaan asentoon vie vain muutaman minuutin, kun taas terien virheellinen asento on yksi suurimmista syistä, miksi levityskuviot epäonnistuvat.

3. Asetusten määritys

Kun olet valinnut haluamasi levityksen ja varmistanut, että terät on säädetty oikein, voit määrittää loput ProPass-laitteen asetukset.

Kutakin asetusta vastaa koneessa oleva värikilpi (Kuva 22).

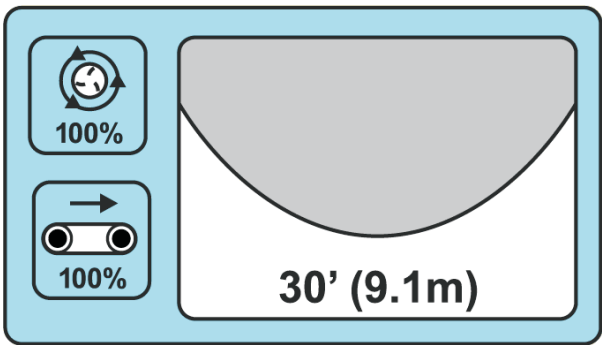

Kuva 22

Jos haluat kevyen pölytyksen, sininen alue ilmaisee, että perälaudan, jalustan nopeuden, spinnerin nopeuden ja perusyksikön liukusäädön on kaikkien oltava sinisissä asennoissaan (Kuva 22).

KEVYT

Keskimääräinen leveys: 914 cm

Terän asento: A

Jalustan nopeus: 100%

Spinnerin nopeus: Sininen/100 %
Perälauta: Sininen

Liukusäätö: Sininen

Jos haluat täyttää ilmastusreikiä, määritä kaikiksi asetuksiksi PUNAINEN.

ERITTÄIN RASKAS

Keskimääräinen leveys: 274 cm

Terän asento: B

Jalustan nopeus: 100%

Spinnerin nopeus: Punainen/15 %
Perälauta: Punainen

Liukusäätö: Punainen

Perälauta

Kuva 23

Perälauta säätelee ProPass-laitteesta levittyvän aineksen määrää. 13 cm pitkä perälauta on jaettu väreihin ja kullakin värialueella on tavoitteellinen aloitusviiva.

Perälaudan avulla levitettävän aineksen määrää voidaan lisätä tai vähentää vastaavan värialueen rajojen puitteissa.

Kuva 24

Spinnerin nopeus

Kuva 25

Vakiohydrauliikka: Säädä hydrauliikkaohjain vastaavan värialueen merkitylle aloitusviivalle. Nopeutta voi vaihdella tarpeen mukaan vastaavan värialueen sisällä.

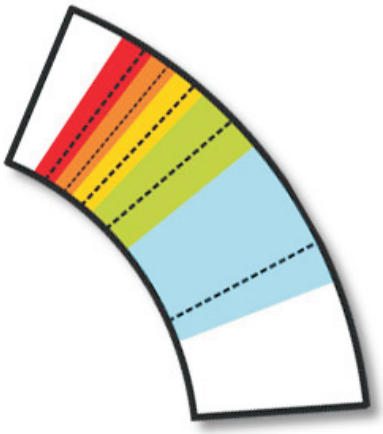

Kuva 26

Langaton kauko-ohjain: Tee asetukset kilven värialueella ilmoitetun prosentin ja kauko-ohjaimen takana olevan kaavion mukaan.

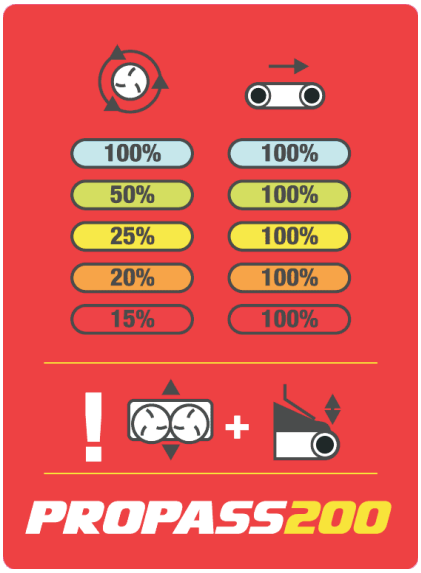

Kuva 27

Liukusäätö

Kuva 28

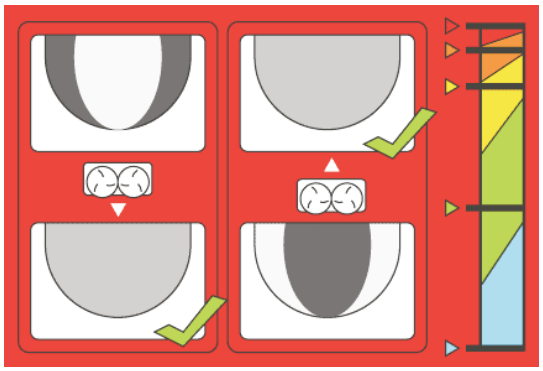

Kuva 29

Liukusäätö mahdollistaa hiekan ihanteellisen sijainnin sen pudotessa levyille. Kilvessä ei ilmoiteta ainoastaan värikoodattua aloitusasentoa kuhunkin käyttötarkoitukseen, vaan siinä näkyy myös levityksen hienosäätöön tarvittavat asetukset (katso Hienosäätö).

Jalustan nopeus

Kuva 30

Kussakin asetuksessa jalustan nopeus on 100 % – tämä on kehitetty ja testattu, jotta värikoodatussa käyttöjärjestelmässä olisi yksi säädettävä tekijä vähemmän.

Huomaa: Pienennä aineksen määrää käyttämällä perälautaa. Jos perälaudan vähimmäiskorkeus ei riitä vähentämään aineksen levitystä, pienennä jalustan nopeutta.

4. Hienosäätö

Värikoodattu käyttöjärjestelmä kehitettiin, jotta sopivan levityksen onnistuminen ei olisi arvailujen varassa. Levityksessä voi kuitenkin ilmetä epätasaisuuksia, koska muuttuvia tekijöitä on paljon, esimerkiksi hiekan paino, jyvien koko, kosteuspitoisuus jne.

Jotta tämä voidaan korjata, **jalustan säätöasetukset** -kuva ilmaisee jalustan oikean uuden paikan.

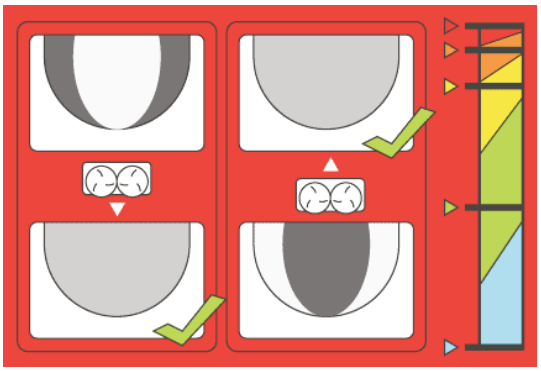

Kuva 31

Kun on kyseessä levitysalueen keskiosissa raskas levityskuvio, liu'uta jalustaa sisäänpäin kohti suppiloa. Jos levitys on raskas ulkoreunoista, liu'uta jalustaa ulospäin pois suppilosta.

Täydellinen levitys

Värikoodattu käyttöjärjestelmä auttaa ProPass-laitetta levittämään ainesta sopivasti kaikissa syvyyksissä. Kevyestä raskaaseen, viherióistä tiiausalueisiin, kevyestä pölytyksestä syvään levitykseen.

Vakiohydrauliikan ohjaus

⚠ VAARA

Lue ja sisäistä koko käyttöopas ja kaikki turvakilvet ennen ProPass-laitteen käyttöönottoa.

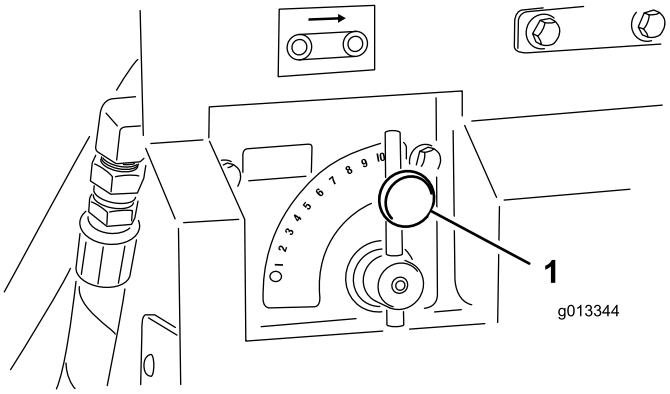

Kuva 32

1. Jalustan virtaussäädin

Jalustan virtaussäädin

Hydraulinen virtaussäädin säätelee hihnankuljettimen nopeutta.

Korkein nopeusasetus on 10 ja se on tavallinen asetus värikoodatun käyttöjärjestelmän kilvissä mainittuihin käyttötarkoituksiin. Käytä matalampaa asetusta hyvin kevyeen levitykseen.

Lisävarusteiden virtaussäädin

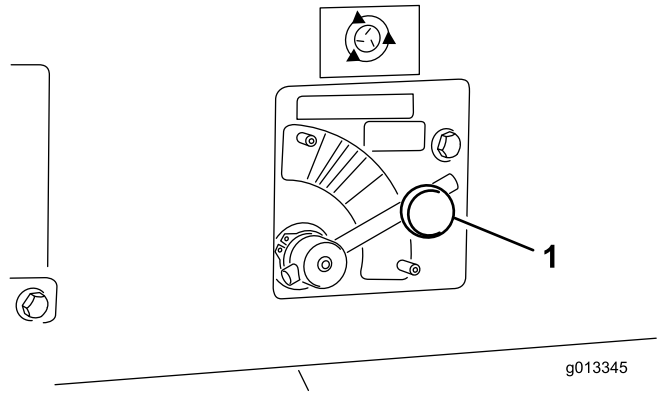

Kuva 33

1. Lisävarusteiden virtaussäädin

Hydraulinen virtaussäädin säätelee lisävarusteen (kaksoisspinnerin) nopeutta. Spinneri-kuvake ilmaisee ainoastaan langattoman kauko-ohjaimen nopeusprosentin – jos kyseessä on vakiohydrauliikka, ohjain on asetettava sopivan värialueen merkitylle viivalle ja nopeutta on säädettävä värialueen rajojen sisällä tarpeen mukaan.

⚠ VAARA

Älä jätä ProPass-laitetta valvomatta, kun se on käytössä.

On/Off-riippujohto

Käytä hihnankuljetinta tai lisävarustetta on/off-riippujohdossa olevalla kahdella kytkimellä (Kuva 34). On/Off-riippujohdon on oltava käyttäjän ulottuvilla.

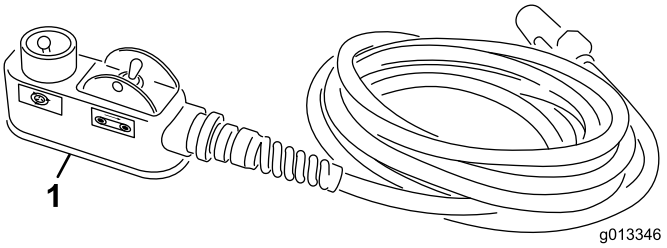

Kuva 34

1. On/Off-riippujohto

Tekniset tiedot

Painot	
Perusmalli	248 kg
Kaksoisspinneri	68 kg

Lisätarvikkeet/lisävarusteet

Laitteeseen on saatavana valikoima Toron hyväksymiä lisälaitteita ja -varusteita, joiden avulla laitteen ominaisuuksia voidaan parantaa ja laajentaa. Ota yhteys valtuutettuun huoltoliikkeeseen tai jakelijaan tai siirry osoitteeseen www.Toro.com, jossa on luettelo hyväksytyistä lisälaitteista ja -varusteista.

Käyttö

Käyttöohjeet

ProPass-katelevittimessä on vakaus-, paino- ja käsittelyominaisuuksia, jotka voivat erota muista vetolaitteista. Lue tämä käyttöopas huolellisesti.

Kun lisävaruste on kiinnitettynä, huomioi maavara, kun ajat koneella rinteissä. Kun ProPass on kiinnitetty takaa vedettävään hinausalustaan, maavaran on oltava ilman kuormaa 33 cm. Kun ProPass on kiinnitetty Truckster-suoraliitinalustaan, maavaran on oltava ilman kuormaa 43 cm.

Tärkeää: Irrota lisävaruste ennen kuin nostat ProPass-laitteen perävaunuun tai siitä pois, jotta lisävaruste ei vahingoitu.

ProPass-laitteen käyttö

1. Täytä ProPass-laitteen suppilo levitettävällä aineksella.
2. Varmista, että lisävaruste on asennettu (kaksoisspinneri).
3. Säädä portti haluttuun korkeuteen. (Katso tästä käyttöoppaasta tehtaan ProPass-laitteelle antamat suositusasetukset.)
4. Säädä molempien virtaussäätimien asetukset halutulle tasolle. Säädä langattomissa malleissa hihnan ja lisävarusteen nopeus halutulle tasolle (langaton 100 %, vakiohydrauliikka #10.)
5. Pysäköi vetoajoneuvo 3 metrin päähän pintalannoitusta vaativasta alueesta.
6. Varmista, että on/off-riippujohdon molemmat kytkimet ovat off-asennossa. Varmista langattomissa malleissa, että kauko-ohjaimen toiminnot on pysäytetty.
7. Varmista, että vetoajoneuvon moottori käy hitailla kierroksilla.
8. Lisää vetoajoneuvon moottorin kierroslukua. Käynnistä lisävaruste käyttämällä on/off-riippujohtoa tai langattomissa malleissa kannettavaa kauko-ohjainta.
9. Aja eteenpäin pintalannoitusta vaativalle alueelle ja nosta vetoajoneuvon moottorin kierrosluku optimaaliselle käyttöalueelle.
10. Kun ProPass-lisävaruste on suoraan pintalannoitusalueen yläpuolella, käynnistä hihnankuljetin käyttämällä on/off-riippujohtoa tai langattomien mallien ohjainjohtoa.
11. Aja suoraan ja levitä ainesta tasaisella nopeudella kunnes saavutat pintalannoitusalueen reunan.
12. Sammuta hihnankuljetin, käännä ProPass ja siirry seuraavalle ajolinjalle.
13. Ennen kuin jatkat levitystä, tarkista levityskuvio maasta. Säädä ProPass-asetuksia tarpeen mukaan.
14. Langattomissa malleissa KÄYNNISTÄ KAIKKI (ALL START) -toimintoa voidaan käyttää lisävarusteen ja hihnan erillisen käynnistämisen sijaan, jolloin kaikki toiminnot käynnistyvät. Ensin käynnistyy lisävaruste ja tämän jälkeen hihna.
15. Jatka vaiheita 8–11, kunnes koko pintalannoitusta vaativa alue on käyty läpi tai kunnes suppilo on tyhjä.
16. Sammuta hihnankuljetin ja lisävaruste, laske vetoajoneuvon moottorin kierroslukua ja vapauta hydrauliikka.

    Huomaa: Sammuta aina ensin hihnankuljetin.

Langaton kauko-ohjain (vain malli 44700)

Langaton kauko-ohjain aktivoi nopeasti pyöriviä osia, jotka altistavat puristumisvaaroille. Varmista, että sinulla on aina näköyhteys ProPass-laitteeseen, kun käytät, säädät tai ohjelmoit langatonta kauko-ohjainta.

Käynnistyspainiketta on painettava kahdesti, sillä käyttäjä varmistaa tällä, että spinnerien ja jalustan aktivointi on tietoista: yksi painallus valitsee laitteet ja toinen kytkee ne. Tämä auttaa välttämään tarkoituksettomat käynnistykset, kun koneeseen tehdään manuaalisia säätöjä.

Jos mitään painikkeita ei paineta 10 sekuntiin langatonta kauko-ohjainta ohjelmoitaessa tai sen käyttöä valmisteltaessa, kauko-ohjain siirtyy joutokäynnille ja palaa takaisin edelliseen tallennettuun ohjelmaan tai asetukseen.

⚠ VAROITUS

On suositeltavaa, että sammutat langattoman kauko-ohjaimen ja työajoneuvon virran (jotta hydraulista virtausta ei ole), kun teet fyysisiä säätöjä teriin ja jalustaan.

EH-mallien hydraulisten säätimien ja lisävarusteiden käyttö

Kauko-ohjainjärjestelmä

Kauko-ohjainjärjestelmä sisältää kauko-ohjaimen, +12–+14,4 V DC:n perusyksikön ja johdinsarjan.

Järjestelmä on suunniteltu käytettäväksi ProPass 200 -katelevittimen kanssa ja sen ohjaamiseen.

Kauko-ohjain

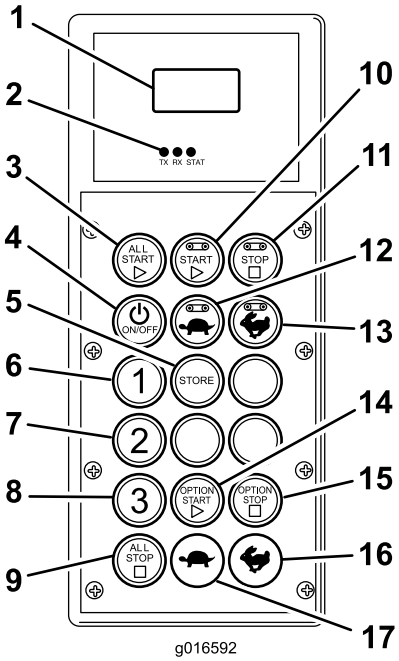

Kuva 35

1. LCD-näyttö
2. Kauko-ohjaimen tilan merkkivalot
3. Käynnistä kaikki: käynnistää jalustan ja lisävarusteen
4. On/off-virtakytkin
5. Tallenna: tallentaa esiasetetut asetukset
6. Esiasetus 1
7. Esiasetus 2
8. Esiasetus 3
9. Pysäytä kaikki: pysäyttää kaikki toiminnot.
10. Käynnistä: jalusta
11. Pysäytä: jalusta
12. Lisää nopeutta: jalusta
13. Vähennä nopeutta: jalusta
14. Käynnistä: lisävaruste
15. Pysäytä: lisävaruste
16. Lisää nopeutta: lisävaruste
17. Vähennä nopeutta: lisävaruste

Painiketoiminnot

Painike	Nimi	Ensisijainen toiminto
	ON/OFF	Virtakytkimen kytkeminen päälle ja pois.
	KÄYNNISTÄ KAIKKI	Jalusta- ja lisävarusteen toimintojen säätäminen, kuten virran kytkeminen ja sammuttaminen sekä nopeuden säätö.
	KÄYNNISTÄ JALUSTA	Suppilon kuljetinhihnan toimintojen säätäminen, kuten päälle ja pois sekä jalustan nopeus.
	PYSÄYTÄ JALUSTA	Jalustan pysäyttäminen.
	HIDASTA JALUSTAA	Jalustan nopeuden hidastaminen.
	NOPEUTA JALUSTAA	Jalustan nopeuden lisääminen.
	ESIASETUS 1 **ESIASETUS 2** **ESIASETUS 3**	JALUSTA- ja LISÄVARUSTE-asetuksiin voi tallentaa kolme erilaista esiasetettua nopeutta.
	TALLENNA	Käytetään yhdessä esiasetuspainikkeen kanssa esiasetusmuistiin tallentamiseen tai muodostamiseen.
	KÄYNNISTÄ LISÄVARUSTE	Takalisävarusteen toimintojen ohjaaminen, kuten ottaminen käyttöön ja pois käytöstä sekä lisävarusteen nopeus.
	PYSÄYTÄ LISÄVARUSTE	Lisävarusteen pysäyttäminen.
	HIDASTA LISÄ-VARUSTETTA	Lisävarusteen nopeuden hidastaminen.
	NOPEUTA LISÄ-VARUSTETTA	Lisävarusteen nopeuden lisääminen.
	PYSÄYTÄ KAIKKI	Sekä jalustan että lisävarusteen pysäyttäminen.

Hätäpysäytyspainike

Kun lopetat ProPass 200 -laitteella työskentelyn, paina aina hätäpysäytyspainiketta (Kuva 36), joka sammuttaa sähköjärjestelmän. Kun aloitat työskentelyn ProPass 200 -laitteella, hätäpysäytyspainike on vedettävä ulos ennen ohjaimen käynnistystä.

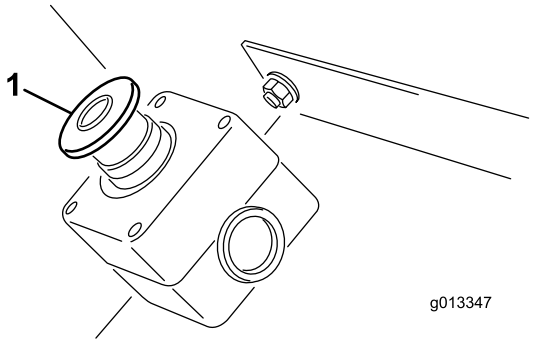

Kuva 36

1. Hätäpysäytyspainike

Virran kytkeminen

Paina kauko-ohjaimen virtapainiketta ja odota, että kauko-ohjain löytää perusyksikön. Varmista, että mitään kauko-ohjaimen painiketta ei paineta, kun laitteen käynnistysrutiinit ovat käynnissä.

Manuaalinen ohitus

Jos kauko-ohjain katoaa, vahingoittuu tai lakkaa toimimasta, ProPass-laitteen käyttö on yhä mahdollista ja tehtävät voidaan saattaa loppuun tai työtä jatkaa kunnes ongelma on ratkaistu.

Ohitukseen pääsee käsiksi hydraulijärjestelmän kuljettajan puoleisesta päästä (Kuva 37).

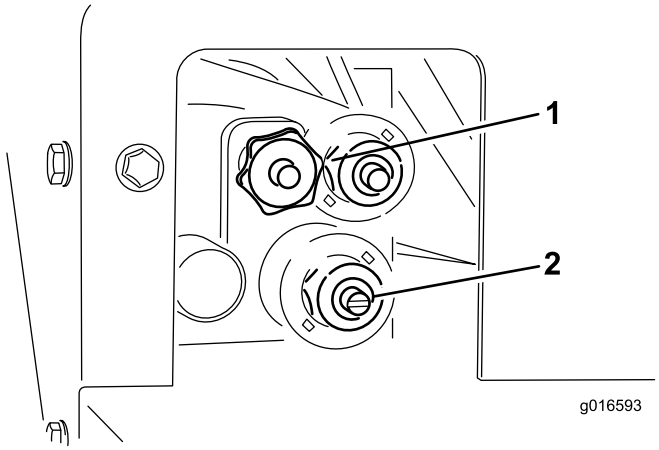

Kuva 37

1. Jalustan nopeus
2. Spinnerin nopeus

Säädä jalustan nopeutta (Kuva 37) kääntämällä nuppia myötäpäivään. Värikoodatussa käyttöjärjestelmässä käytetään jalustan enimmäisnopeutta, joten säätö voidaan tehdä ilman hydraulista virtausta. Tämä on olennaista, jos suppilo on täynnä hiekkaa.

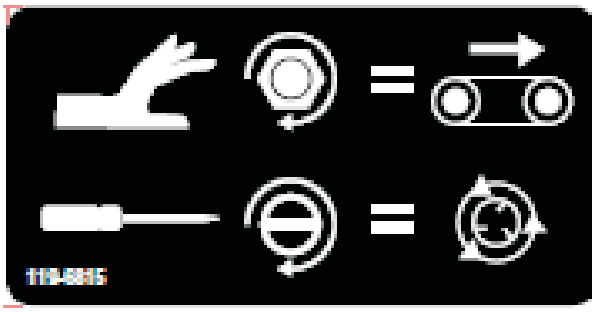

Kuva 38

1. Manuaalisen ohituksen kilpi

Säädä spinnerin nopeutta (Kuva 37) tasapäisellä ruuvimeisselillä. Lisää nopeutta kääntämällä myötäpäivään ja vähennä nopeutta kääntämällä vastapäivään.

Jos hydraulinen virtaus on aktiivinen säätöjä tehtäessä, varmista, että jalustan virta on katkaistu, eikä hiekkaa levity säätöjä tehdessäsi.

Kun asetukset ovat valmiit, käynnistä ja sammuta järjestelmä käyttämällä vetoajoneuvon hydraulista virtaussäädintä.

Käynnistyksen turvaominaisuudet

Kauko-ohjain tarkistaa käynnistyksen yhteydessä, että kaikki kytkimet ovat **POIS** päältä. Jos jokin kytkin on **PÄÄLLÄ** (kytkin juuttunut), näytössä on tästä ilmoitus (**SW STUCK**) ja sekä vikanäytössä olevan kytkimen nimi. Kauko-ohjain ei lähetä mitään komentoja perusyksikköön, ennen kuin juuttunut kytkin on vapautettu ja POIS päältä.

Myös perusyksikkö arvioi ensimmäisen saapuvan viestin ja varmistaa, että kaikki komennot on pyyhitty, ennen kuin ulostuloja voidaan säätää.

Tärkeimmät toiminnot

- Kun kauko-ohjaimeen kytketään virta ensimmäisen kerran, näytössä pitäisi olla noin 5 sekuntia ilmoitus, että jalusta ja lisävaruste ovat pois käytöstä (FLR OFF ja OPT OFF). Jos näytössä on viesti perusyksikön odottamisesta (waiting for base), tarkista, että perusyksikköön on kytketty virta ja että perusyksikön hätäpysäytyspainike on vedetty ulos.
- Käytössä on aina **sen hetkinen työmuisti**. Tämä ei tarkoita samaa kuin esiasetus. Viimeksi tallennetut

työasetukset ovat sen hetkisessä työmuistissa, kun kauko-ohjaimeen kytketään virta.

- Kauko-ohjaimen käynnistyspainikkeiden toimintajärjestys:
  - Kun käynnistyspainiketta painetaan kerran (Käynnistä kaikki, Käynnistä jalusta tai Käynnistä lisävaruste), kauko-ohjaimeen tallennettu sen hetkinen työmuistiasetus tulee esiin.
  - Kun samaa käynnistyspainiketta painetaan toisen kerran, komponentti otetaan käyttöön, jos hydrauliikkaa ei ole kytketty (näkyy näytössä nousevina numeroina), tai komponenttiin kytketään virta, jos hydrauliikka on kytketty.
  - Saman käynnistyspainikkeen painaminen kolmannen kerran tallentaa uuden asetuksen kauko-ohjaimen työmuistiin.
- Kun sen hetkinen työmuisti on avattu ei-työskentelytilassa painamalla käynnistyspainiketta kerran, asetuksen säätäminen on aloitettava noin 10 sekunnin kuluessa. Muussa tapauksessa palataan takaisin POIS-tilaan. Työskentelytilassa tätä 10 sekunnin sääntöä ei ole.
- Esiasetuksia ohjelmoitaessa on muistettava, että elementtien on oltava **käytössä tai kytkettyjä**.
- Jotta esiasetusta voi käyttää, elementin nopeusprosentin on oltava näkyvissä näytössä, jotta sen voi ottaa käyttöön tai kytkeä. Jos näytössä lukee OFF, esiasetus on palautettava.

LCD-näyttö

LCD-näytössä on kaksi 8-merkkistä riviä, joilla näkyy tila ja toiminto, kun kauko-ohjaimen painikkeita painetaan. Käyttäjä voi säätää näytön taustavaloa ja kontrastia. Muutokset tallennetaan kauko-ohjaimen sen hetkiseen työmuistiin. Kun kauko-ohjain käynnistetään sammutuksen jälkeen, näytössä käytetään edellisiä kontrasti- ja taustavaloasetuksia.

Säädä kontrasti ja taustavaloa kuvassa 2, Kauko-ohjaimen etupaneeli, olevilla painikkeilla.

Kontrastin lisäys:

Paina PYSÄYTÄ KAIKKI - JA NOPEUTA LISÄVARUSTETTA -painikkeita samanaikaisesti, kunnes näytössä on sopiva kontrasti.

Kontrastin vähennys:

Paina PYSÄYTÄ KAIKKI - JA HIDASTA LISÄVARUSTETTA -painikkeita samanaikaisesti, kunnes näytössä on sopiva kontrasti.

Taustavalon lisäys:

Paina PYSÄYTÄ KAIKKI - JA NOPEUTA JALUSTAA -painikkeita samanaikaisesti, kunnes näytön taustavalo on sopiva.

Taustavalon vähennys:

Paina PYSÄYTÄ KAIKKI - JA HIDASTA JALUSTAA -painikkeita samanaikaisesti, kunnes näytön taustavalo on sopiva.

Huomaa: Taustavalon vähentäminen nollaan merkitsee käytännössä sen sammuttamista. Taustavalo kuluttaa kauko-ohjaimen toiminnoista eniten energiaa. Taustavalon lisääminen lisää virrankulutusta ja lyhentää paristojen käyttöikää. Mitä alhaisempi taustavalo on, sitä kauemmin paristot kestävät.

Tilan merkkivalot

Kauko-ohjaimen toimintojen osoitukseen käytetään vihreää (lähetys) ja keltaista (vastaanotto) merkkivaloa.

VIHREÄ MERKKIVALO:

Vilkkuva vihreä merkkivalo osoittaa, että viestiä lähetetään perusyksikköön.

Tasaisesti palava vihreä merkkivalo osoittaa, että kauko-ohjaimen painiketta painetaan.

KELTAINEN MERKKIVALO:

Vilkkuva KELTAINEN merkkivalo osoittaa, että viestiä vastaanotetaan perusyksiköstä.

Tasaisesti palava KELTAINEN merkkivalo osoittaa, että vähintään yksi perusyksikön lähtö on käytössä.

Virta

Kauko-ohjaimen virtalähteenä on neljä tehdasasennettua 1, 5 V:n AA-alkaliparistoa, joiden käyttöjännite on 1,6–3,2 V. Paristojen käyttöikä on noin 300 tuntia (jatkuva käyttö, taustavalo ei käytössä), mutta erilaiset käyttötavat vaikuttavat

käyttöikään, etenkin taustavalon kirkkaus – mitä kirkkaampi taustavaloasetus on, sitä enemmän virtaa kuluu ja sitä lyhyempi pariston käyttöikä on.

Huomaa: Onkin suositeltavaa pitää uusia varaparistoja saatavilla aina, kun järjestelmää käytetään.

Huomaa: Kauko-ohjain voi havaita jossain vaiheessa, että jännite on alarajalla (noin 1,7 V), jolloin näyttöön tulee viesti loppumassa olevista paristoista (LOW BATTERY). Viesti vaihtelee säännöllisin väliajoin sen hetkisen näytön viestin kanssa, kun kauko-ohjainta käytetään. Kun viesti on näkyvissä, käyttäjällä on jonkin verran aikaa – noin kymmenen tuntia – katkaista järjestelmästä virta, ennen kuin kauko-ohjain sammuu automaattisesti, jolloin paristot on vaihdettava.

Paristot pitäisi vaihtaa heti, kun näyttöön tulee ensimmäisen varoitus paristojen kulumisesta loppuun. Varoitus (LOW BATTERY) vilkkuu näytössä säännöllisesti, kun kauko-ohjainta käytetään. Kauko-ohjainta voi käyttää noin kymmenen tuntia (olettaen, että taustavalo ei ole käytössä), ennen kuin se sammuu. Paristot on siinä tapauksessa vaihdettava neljään uuteen AA-alkaliparistoon.

Paristojen asennus tai vaihto

1. Aseta kauko-ohjain takapuoli ylöspäin ja irrota neljä ruuvia, jotka pitävät paristolokeron kantta paikallaan. Irrota paristolokeron kansi.

   Huomaa: Neljä paristolokeron kannen ruuvia on "sidottu" kanteen – kannen rei'issä on kierteet. Niiden irrottaminen kannesta ei ole helppoa, mutta huomaa, että ne voivat irrota kokonaan paristolokeroa avatessa, jos niitä kierretään auki liikaa, jolloin ruuvit katoavat helposti.

2. Irrota tyhjät paristot ja hävitä ne asianmukaisesti paikallisten säädösten mukaisesti.

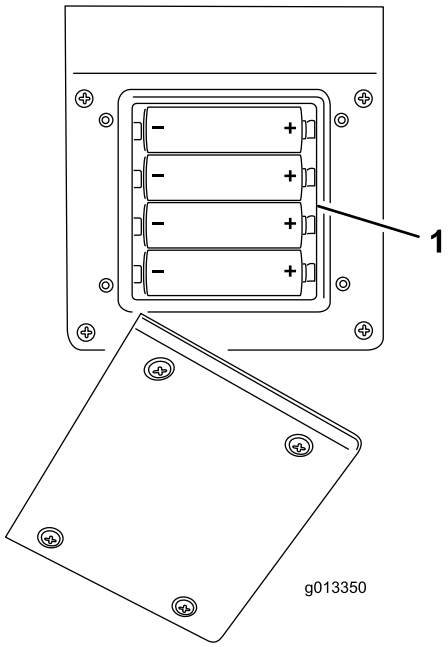

Kuva 39

1. Paristolokero

3. Aseta kukin uusi paristo alustaan ja huomioi polaarisuus. (Jos paristot asetetaan väärin, laite ei vaurioidu, mutta sitä ei voi käyttää.) Kunkin pariston napaisuus on merkitty lokeroon, kuten kuvassa 3, 4 AA -alkaliparistoon lokero. Varmista, että paristot ovat tukevasti paikoillaan.

4. Aseta paristolokeron kansi takaisin paikalleen. Kiinnitä kansi neljällä ruuvilla. Varmista, että ruuvit ovat tarpeeksi tiukalla, jotta kansi painuu tiivistettä vasten. Älä kuitenkaan kiristä ruuveja liian tiukalle.

Kauko-ohjaimen huolto

Vaikka kauko-ohjain on kestävä, sitä ei pitäisi pudottaa koville pinnoille. Puhdista kauko-ohjain pyyhkimällä se veteen tai mietoon puhdistusaineeseen kostutetulla liinalla. Ole varovainen, ettet naarmuta LCD-näyttöä.

Käyttö

Perusyksikkö↔kauko-ohjain-tiedonsiirto

Perusyksikön ja kannettavan kauko-ohjaimen välille on luotava yhteys ennen kuin järjestelmää voidaan käyttää. Yhteys luodaan asettamalla kannettava kauko-ohjain yhdistämistilaan.

Kauko-ohjain ja perusyksikkö yhdistetään tehtaalla. On kuitenkin mahdollista, että kauko-ohjain ja perusyksikkö on yhdistettävä toisiinsa uudelleen kentällä. Laitteet

voidaan tarvittaessa yhdistää seuraavien ohjeiden mukaisesti:

Yhdistämistila (kauko-ohjain ↔ perusyksikkö -liitos)

1. Katkaise perusyksikön virta painamalla hätäpysäytyspainiketta ja varmista, että kauko-ohjaimen tila on Pois.
2. Seiso perusyksikön läheisyydessä niin, että sinulla on siihen näköyhteys.
3. Paina samanaikaisesti virtakytkintä - ja PYSÄYTÄ KAIKKI -painiketta. Kauko-ohjain alustetaan ja sen jälkeen näyttöön tulee viesti **ASSOC PENDING** (yhdistämistä odotetaan).
4. Paina edelleen molempia painikkeita, kunnes näyttöön tulee viesti **ASSOC ACTIVE** (yhdistäminen otettu käyttöön) noin neljän sekunnin kuluttua.

   Huomaa: Jos painikkeita painetaan liian kauan, näyttöön tulee viesti **WAITING FOR BASE** (perusyksikköä odotetaan).
5. Vapauta molemmat painikkeet. Näytössä lukee **CLR CHAN SCAN** (etsi mahdolliset kanavat). Kauko-ohjain etsii mahdolliset kanavat ja valitsee niistä sen, jolla on vähiten liikennettä.
6. Pidä **TALLENNA**-painiketta painettuna. Kauko-ohjaimen näytössä on viesti **POW UP BUNIT** (käynnistä perusyksikkö). Pidä **TALLENNA**-painiketta edelleen painettuna.
7. Kytke virta perusyksikköön vetämällä hätäpysäytyspainike ylös. Kauko-ohjain liitetään perusyksikköön. Kun yhdistäminen on onnistunut, näytössä lukee **ASSOC SUCCESS.**
8. Vapauta **TALLENNA**-painike.

Huomaa: Kauko-ohjaimen ja perusyksikön linkkiä voi tarkastella painamalla PYSÄYTÄ KAIKKI - ja PYSÄYTÄ LISÄVARUSTE -painikkeita samanaikaisesti. Näyttö siirtyy kohtaan, jossa näkyy valittu kanava ja perusyksikön tunnus.

Jalustan käynnistys

Kun jalustan käynnistyspainiketta painetaan ensimmäisen kerran (jalusta ei ole käytössä), kauko-ohjaimen näytössä näkyy tallennettu asetus. Samanaikaisesti perusyksikköön lähetetään jatkuvasti Pois-komentoa, mikä varmistaa, että lähtö on **Pois**-tilassa. Tässä esikatselutilassa S-kirjain näkyy viestissä **FLR– FLRS**, mikä osoittaa, että kauko-ohjain on **SET ONLY** (vain asetus) -tilassa. Tässä esikatselutilassa asetusta voidaan suurentaa tai pienentää tarpeen mukaan jalustan nopeutus- ja hidastuspainikkeilla, mutta perusyksikön varsinaisen lähdön tila on edelleen Pois. Tämä on kätevä toiminto, sillä tällä tavoin käyttäjä voi asettaa valmiiksi haluamansa nopeuden jalustaan tai käyttää tallennettua asetusta ilman, että jalusta liikkuu turhan takia. Kun nopeus on valittu, jalustan käynnistyspainiketta voi painaa uudelleen, jolloin perusyksikön lähtö siirtyy valittuun asetukseen. Kun jalustan käynnistyspainiketta painetaan kolmannen kerran, nykyinen arvo tallennetaan muistiin.

Huomaa: Jos jalustan asetuksia muutetaan, kun jalusta liikkuu, ne tulevat heti voimaan mutta ovat tilapäisiä, kunnes asetus tallennetaan. Kun säätö tehdään esimerkiksi tilanteessa, jossa näytössä lukee FLRS, jalusta alkaa siirtyä säädettyyn asetukseen mutta kauko-ohjaimesta katkaistaan virta muutosta tallentamatta. Asetus palautuu nyt aiemmin tallennettuun arvoon, kun kauko-ohjainta käytetään seuraavan kerran.

Huomaa: 10 sekunnin ajastin käynnistyy, kun KÄYNNISTÄ JALUSTA -painiketta painetaan, ja näytössä lukee FLFS (vain asetus -tila). Jos painiketta ei paineta kymmenen sekunnin kuluessa, näyttö palautuu FLR-tilaan ja edellinen tila tai arvo tulee näkyviin ja otetaan käyttöön. Ajastin palaa kymmeneen sekuntiin, jos jotakin painiketta painetaan, kun kauko-ohjain on vain asetus -tilassa.

Jalustan nopeusasetuksen vaihto tai tallennus

Jalustan aloitusnopeus voidaan vaihtaa sopivaksi. Vaihdettua uutta arvoa ei tallenneta sen hetkiseen työmuistiin, ellei KÄYNNISTÄ KAIKKI - tai KÄYNNISTÄ JALUSTA -painiketta paineta uudelleen, kun jalusta on käytössä. Tallennettua arvoa voi käyttää tämän jälkeen aina, kun KÄYNNISTÄ KAIKKI - tai KÄYNNISTÄ JALUSTA -painiketta painetaan. Arvon vaihto

1. Paina KÄYNNISTÄ JALUSTA -painiketta. Esikatseluarvo tulee näkyviin.

2. Säädä komento haluttuun nopeusasetukseen painamalla NOPEUTA JALUSTAA - tai HIDASTA JALUSTAA -painiketta, kun katsot näyttöä.
3. Käynnistä perusyksikön jalustalähtö painamalla KÄYNNISTÄ JALUSTA -painiketta uudelleen.
4. Paina KÄYNNISTÄ JALUSTA -painiketta vielä kerran (kolmannen kerran).

   LCD-näytössä näkyy viesti FLOOR STORE (tallenna jalusta) vahvistuksena komennon tallennuksesta. Arvoa käytetään, kun joko KÄYNNISTÄ JALUSTA - tai KÄYNNISTÄ KAIKKI -painiketta painetaan.

Vaihtoehtoinen tapa asettaa jalustan tallennuskomento

1. Paina KÄYNNISTÄ KAIKKI -painiketta, jolloin esikatselu tai vain asetus -tila (FLS ja OPTS) tulee näyttöön.
2. Säädä komento haluttuun nopeuteen jalustan nopeuttamis- tai hidastamispainikkeella .
3. Suorita jalusta ja lisävaruste painamalla KÄYNNISTÄ KAIKKI -painiketta uudelleen.
4. Paina KÄYNNISTÄ KAIKKI -painiketta, kun sekä jalusta että lisävaruste ovat käynnissä. Näyttö vahvistaa uusien komentojen tallennuksen viestillä ALL STORE (tallenna kaikki).

   Huomaa: Jotta ALL STORE -asetusta voisi käyttää, sekä jalustan että lisävarusteen on oltava käytössä. Jos jompikumpi tai kumpikaan ei ole käytössä, KÄYNNISTÄ KAIKKI -komento tulkitaan joko molempien tai toisen käynnistämispyynnöksi. Mitään ei tallenneta ja esikatseltavat komennot ovat aiemmin tallennettuja jalusta- ja lisävarustekomentoja. On tärkeää ymmärtää, että tallennettua jalustakomentoa käytetään kahdesti: kerran yksittäisenä komentona KÄYNNISTÄ JALUSTA -painikkeella ja kerran yhteistoimintona KÄYNNISTÄ KAIKKI -painikkeella. Numero on sama kummassakin tapauksessa.

Lisävarusteen käynnistys

Kun KÄYNNISTÄ LISÄVARUSTE -painiketta painetaan ensimmäisen kerran (lisävaruste ei ole käytössä), kauko-ohjaimen näytössä näkyy tallennettu asetus. Samanaikaisesti perusyksikköön lähetetään jatkuvasti Pois-komentoa, mikä varmistaa, että lähtö on Pois-tilassa. Tässä esikatselutilassa S-kirjain näkyy viestissä **OPT—OPTS**, mikä osoittaa, että kauko-ohjain on **SET ONLY** (vain asetus) -tilassa. Tässä esikatselutilassa asetusta voidaan suurentaa tai pienentää tarpeen mukaan jalustan nopeutus- ja hidastuspainikkeilla, mutta perusyksikön varsinaisen lähdön tila on edelleen Pois. Tämä on kätevä toiminto, sillä tällä tavoin käyttäjä voi asettaa valmiiksi haluamansa lisävarusteen nopeuden tai käyttää tallennettua asetusta ilman, että lisävaruste liikkuu turhan takia. Kun nopeus on valittu, lisävarusteen käynnistyspainiketta voi painaa uudelleen, jolloin perusyksikön lähtö siirtyy valittuun asetukseen. Kun KÄYNNISTÄ LISÄVARUSTE -painiketta painetaan kolmannen kerran, nykyinen arvo tallennetaan sen hetkisen työmuistiin.

Huomaa: Jos lisävarusteen asetuksia muutetaan, kun lisävaruste on käytössä, ne tulevat heti voimaan mutta ovat tilapäisiä, kunnes asetus tallennetaan. Kun säätö tehdään esimerkiksi tilanteessa, jossa näytössä lukee OPTS, lisävaruste alkaa siirtyä säädettyyn asetukseen mutta kauko-ohjaimesta katkaistaan virta muutosta tallentamatta. Asetus palautuu nyt aiemmin tallennettuun arvoon, kun kauko-ohjainta käytetään seuraavan kerran.

Huomaa: 10 sekunnin ajastin käynnistyy, kun KÄYNNISTÄ LISÄVARUSTE -painiketta painetaan, ja näytössä lukee OPTS (vain asetus -tila). Jos painiketta ei paineta kymmenen sekunnin kuluessa, näyttö palautuu OPT-tilaan ja edellinen tila tai arvo tulee näkyviin ja otetaan käyttöön. Ajastin palaa kymmeneen sekuntiin, jos jotakin painiketta painetaan, kun kauko-ohjain on vain asetus -tilassa.

Lisävarusteen nopeusasetuksen vaihto tai tallennus

Lisävarusteen aloitusnopeus voidaan vaihtaa sopivaksi. Vaihdettua uutta arvoa ei tallenneta sen hetkiseen työmuistiin, ellei KÄYNNISTÄ LISÄVARUSTE- tai KÄYNNISTÄ KAIKKI -painiketta paineta uudelleen, kun lisävaruste on käytössä. Tallennettua arvoa voi käyttää tämän jälkeen aina, kun KÄYNNISTÄ KAIKKI - tai KÄYNNISTÄ LISÄVARUSTE -painiketta painetaan. Arvon vaihto:

1. Paina KÄYNNISTÄ LISÄVARUSTE -painiketta. Esikatseluarvo tulee näkyviin.
2. Säädä komento haluttuun nopeusasetukseen painamalla NOPEUTA LISÄVARUSTETTA - tai HIDASTA LISÄVARUSTETTA -painiketta, kun katsot LCD-näyttöä.
3. Käynnistä perusyksikön lisävarustelähtö painamalla KÄYNNISTÄ LISÄVARUSTE -painiketta uudelleen.
4. Paina KÄYNNISTÄ LISÄVARUSTE -painiketta vielä kerran. LCD-näytössä näkyy viesti OPTION STORE (tallenna lisävaruste) vahvistuksena komennon tallennuksesta. Arvoa käytetään, kun joko KÄYNNISTÄ LISÄVARUSTE - tai KÄYNNISTÄ KAIKKI -painiketta painetaan.

Vaihtoehtoinen tapa asettaa lisävarusteen tallennuskomento

1. Paina KÄYNNISTÄ KAIKKI -painiketta, jolloin esikatselu tai vain asetus -tila (FLS ja OPTS) tulee näyttöön.
2. Säädä komento haluttuun nopeuteen lisävarusteen nopeuttamis- tai hidastamispainikkeella .
3. Suorita lisävaruste ja jalusta painamalla KÄYNNISTÄ KAIKKI -painiketta uudelleen.
4. Paina KÄYNNISTÄ KAIKKI -painiketta, kun sekä lisävaruste että jalusta ovat käynnissä. Näyttö vahvistaa uusien komentojen tallennuksen viestillä ALL STORE (tallenna kaikki).

   Huomaa: Jotta ALL STORE -asetusta voisi käyttää, sekä jalustan että lisävarusteen on oltava käytössä. Jos jompikumpi tai kumpikaan ei ole käytössä, KÄYNNISTÄ KAIKKI -komento tulkitaan joko molempien tai toisen käynnistämispyynnöksi. Mitään ei tallenneta ja esikatseltavat komennot ovat aiemmin tallennettuja jalusta- ja lisävarustekomentoja.

   Huomaa: On tärkeää ymmärtää, että tallennettua lisävarustekomentoa käytetään kahdesti: kerran yksittäisenä komentona KÄYNNISTÄ LISÄVARUSTE -painikkeella ja kerran yhteistoimintona KÄYNNISTÄ KAIKKI -painikkeella. Numero on sama kummassakin tapauksessa.

Kaikkien käynnistys

Kun kaikkien käynnistyspainiketta painetaan ensimmäisen kerran (jalusta ei ole käytössä), kauko-ohjaimen näytössä näkyy tallennettu asetus. Samanaikaisesti perusyksikköön lähetetään jatkuvasti Pois-komentoa, mikä varmistaa, että lähtö on **Pois**-tilassa. Tässä esikatselutilassa S-kirjain näkyy viestissä **FLR– FLRS** ja **OPT-OPTS**, mikä osoittaa, että kauko-ohjain on **SET ONLY** (vain asetus) -tilassa. Tässä esikatselutilassa asetusta voidaan suurentaa tai pienentää tarpeen mukaan jalustan tai lisävarusteen nopeutus- ja hidastuspainikkeilla, mutta perusyksikön varsinaisen lähdön tila on edelleen Pois. Tämä on kätevä toiminto, sillä tällä tavoin käyttäjä voi asettaa valmiiksi haluamansa nopeuden jalustaan tai käyttää tallennettua asetusta ilman, että jalusta liikkuu turhan takia. Kun nopeus on valittu, KÄYNNISTÄ KAIKKI -painiketta voi painaa uudelleen, jolloin perusyksikön lähtö siirtyy valittuun asetukseen. Kun KÄYNNISTÄ KAIKKI -painiketta painetaan kolmannen kerran, nykyinen arvo tallennetaan muistiin.

Huomaa: Jos jalustan tai lisävarusteen asetuksia muutetaan, kun jalusta tai lisävaruste liikkuu, ne tulevat heti voimaan mutta ovat tilapäisiä, kunnes asetus tallennetaan. Kun säätö tehdään esimerkiksi

tilanteessa, jossa näytössä lukee FLRS, jalusta alkaa siirtyä säädettyyn asetukseen mutta kauko-ohjaimesta katkaistaan virta muutosta tallentamatta. Asetus palautuu nyt aiemmin tallennettuun arvoon, kun kauko-ohjainta käytetään seuraavan kerran.

Huomaa: 10 sekunnin ajastin käynnistyy, kun KÄYNNISTÄ KAIKKI -painiketta painetaan, ja näytössä lukee FLFS (vain asetus -tila). Jos painiketta ei paineta kymmenen sekunnin kuluessa, näyttö palautuu FLR-tilaan ja edellinen tila tai arvo tulee näkyviin ja otetaan käyttöön. Ajastin palaa kymmeneen sekuntiin, jos jotakin painiketta painetaan, kun kauko-ohjain on vain asetus -tilassa.

Jalustan nopeusasetuksen vaihto tai tallennus

Jalustan aloitusnopeus voidaan vaihtaa sopivaksi. Vaihdettua uutta arvoa ei tallenneta sen hetkiseen työmuistiin, ellei KÄYNNISTÄ KAIKKI - tai KÄYNNISTÄ JALUSTA -painiketta paineta uudelleen, kun jalusta on käytössä. Tallennettua arvoa voi käyttää tämän jälkeen aina, kun KÄYNNISTÄ KAIKKI - tai KÄYNNISTÄ JALUSTA -painiketta painetaan. Arvon vaihto

1. Paina KÄYNNISTÄ JALUSTA -painiketta. Esikatseluarvo tulee näkyviin.
2. Säädä komento haluttuun nopeusasetukseen painamalla NOPEUTA JALUSTAA - tai HIDASTA JALUSTAA -painiketta, kun katsot näyttöä.
3. Käynnistä perusyksikön jalustalähtö painamalla KÄYNNISTÄ JALUSTA -painiketta uudelleen.
4. Paina KÄYNNISTÄ JALUSTA -painiketta vielä kerran (kolmannen kerran).

   LCD-näytössä näkyy viesti FLOOR STORE (tallenna jalusta) vahvistuksena komennon tallennuksesta. Arvoa käytetään, kun joko KÄYNNISTÄ JALUSTA - tai KÄYNNISTÄ KAIKKI -painiketta painetaan.

Lisävarusteen nopeusasetuksen vaihto tai tallennus

Lisävarusteen aloitusnopeus voidaan vaihtaa sopivaksi. Vaihdettua uutta arvoa ei tallenneta sen hetkiseen työmuistiin, ellei KÄYNNISTÄ LISÄVARUSTE- tai KÄYNNISTÄ KAIKKI -painiketta paineta uudelleen, kun lisävaruste on käytössä. Tallennettua arvoa voi käyttää tämän jälkeen aina, kun KÄYNNISTÄ KAIKKI - tai KÄYNNISTÄ LISÄVARUSTE -painiketta painetaan. Arvon vaihto:

1. Paina KÄYNNISTÄ LISÄVARUSTE -painiketta. Esikatseluarvo tulee näkyviin.
2. Säädä komento haluttuun nopeusasetukseen painamalla NOPEUTA LISÄVARUSTETTA - tai HIDASTA LISÄVARUSTETTA -painiketta, kun katsot LCD-näyttöä.
3. Käynnistä perusyksikön lisävarustelähtö painamalla KÄYNNISTÄ LISÄVARUSTE -painiketta uudelleen.
4. Paina KÄYNNISTÄ LISÄVARUSTE -painiketta vielä kerran. LCD-näytössä näkyy viesti OPTION STORE (tallenna lisävaruste) vahvistuksena komennon tallennuksesta. Arvoa käytetään, kun joko KÄYNNISTÄ LISÄVARUSTE - tai KÄYNNISTÄ KAIKKI -painiketta painetaan.

Vaihtoehtoinen tapa asettaa jalustan tallennuskomento

1. Paina KÄYNNISTÄ KAIKKI -painiketta, jolloin esikatselu tai vain asetus -tila (FLS ja OPTS) tulee näyttöön.
2. Säädä komento haluttuun nopeuteen jalustan nopeuttamis- tai hidastamispainikkeella .

3. Suorita jalusta ja lisävaruste painamalla KÄYNNISTÄ KAIKKI -painiketta uudelleen.

4. Paina KÄYNNISTÄ KAIKKI -painiketta, kun sekä jalusta että lisävaruste ovat käynnissä. Näyttö vahvistaa uusien komentojen tallennuksen viestillä ALL STORE (tallenna kaikki).

   Huomaa: Jotta ALL STORE -asetusta voisi käyttää, sekä jalustan että lisävarusteen on oltava käytössä. Jos jompikumpi tai kumpikaan ei ole käytössä, KÄYNNISTÄ KAIKKI -komento tulkitaan joko molempien tai toisen käynnistämispyynnöksi. Mitään ei tallenneta ja esikatseltavat komennot ovat aiemmin tallennettuja jalusta- ja lisävarustekomentoja. On tärkeää ymmärtää, että tallennettua jalustakomentoa käytetään kahdesti: kerran yksittäisenä komentona KÄYNNISTÄ JALUSTA -painikkeella ja kerran yhteistoimintona KÄYNNISTÄ KAIKKI -painikkeella. Numero on sama kummassakin tapauksessa.

Käynnistä kaikki -nopeusasetuksen tallennus tai vaihto (ALL STORE)

Sekä jalustan että lisävarusteen on oltava käynnissä, ennen kuin ALL STORE (tallenna kaikki) -nopeusasetuksen voi tallentaa muistiin.

Huomaa: Jos jalustaa, lisävarustetta tai kumpaakaan ei käytetä, KÄYNNISTÄ KAIKKI -komento tulkitaan molempien tai toisen käynnistämispyynnöksi. Mitään ei tallenneta ja aktiivisena komentona on aiemmin tallennettu jalustakomento ja aiemmin tallennettu lisävarustekomento.

1. Suorita jalusta ja lisävaruste painamalla KÄYNNISTÄ KAIKKI -painiketta.
2. Aseta jalustalle ja lisävarusteelle haluttu nopeus käyttämällä kummankin lähdön nopeutus- ja hidastuspainikkeita.
3. Paina KÄYNNISTÄ KAIKKI -painiketta, kun sekä jalusta että lisävaruste ovat käynnissä. LCD-näytössä on viesti ALL STORE (tallenna kaikki), joka vahvistaa, että kullakin lähdöllä on uusi komento.

Esiasetus 1-, 2- ja 3-painikkeiden asettaminen

Käytettävissä on kolme esiasetusta, jotka vaikuttavat sekä jalusta- että lisävarustelähtöihin. Kukin esiasetuspainike on käytännössä KÄYNNISTÄ KAIKKI -komennon esikatselutila, joskin niissä käytetään erilaisia käyttäjän määrittämiä nopeusarvoja. Jos jalustaa ja/tai lisävarustetta käytetään samanaikaisesti, kun esiasetuspainiketta painetaan, sekä jalustan että lisävarusteen esikatseluarvo näytetään. Jos tämän jälkeen painetaan KÄYNNISTÄ KAIKKI -painiketta, nykyiset käyttöarvot korvataan esiasetetuilla arvoilla.

Käyttäjän määrittämät esiasetetut arvot määritetään yksi kerrallaan ESIASETUS 1-, ESIASETUS 2- ja ESIASETUS 3 -komentoihin seuraavasti:

1. Käynnistä sekä jalusta että lisävaruste joko erikseen tai KÄYNNISTÄ KAIKKI -painikkeella.
2. Aseta jalustalle ja lisävarusteelle haluttu nopeus käyttämällä kummankin lähdön nopeutus- ja hidastuspainikkeita.
3. Pidä TALLENNA -painiketta painettuna ja paina esiasetuspainiketta (1, 2 tai 3).

Huomaa: Jos tallennuspainiketta pidetään painettuna ja esiasetuspainiketta painetaan, kun joko jalusta tai lisävaruste on pois käytöstä, kummallekaan ei tallenneta uutta arvoa ja esiasetuttuna arvona on aiemmin tallennetut arvot.

Käyttö esiasetustilassa

Voit aloittaa työskentelyn tai toiminnon esiasetustilasta seuraavasti:

1. Paina sopivaa esiasetuspainiketta (1, 2 tai 3), jolloin jalusta- ja lisävarusteasetukset tulevat näyttöön.
2. Tallenna asetukset sen hetkiseen työmuistiin painamalla Käynnistä kaikki, Käynnistä kaikki. Huomaa: jalusta ja lisävaruste käynnistyvät, jos hydrauliikka on otettu käyttöön.
3. Säädä jalustaa ja lisävarustetta halutulla tavalla käynnistys- ja pysäytyspainikkeilla.

Paristojen kesto, BUMPS-tiedot, toimintataajuus sekä perusyksikön ja kauko-ohjaimen tunnistenäyttö

Kun PYSÄYTÄ KAIKKI - JA PYSÄYTÄ LISÄVARUSTE -painikkeita painetaan samanaikaisesti, näkyviin tulee useita tietoja. Jos painikkeita pidetään painettuina, näyttö vaihtuu noin kahden sekunnin välein. Ensimmäisenä näkyy paristojen odotettu käyttöikä (pariston jäljellä oleva varaus prosentteina) ensimmäisellä rivillä ja BUMPS (Base Unit Messages Per Second eli viestejä sekunnissa perusyksikössä) -tiedot toisella rivillä. Seuraavissa näytöissä näkyy ensin käyttötaajuus (kanava), jota yksiköt käyttävät tietojen välittämiseen, sitten kauko-ohjaimen tunnistenumero ja lopuksi liitetyn perusyksikön tunniste. Sekä kauko-ohjaimen että perusyksikön tunniste ilmaistaan heksadesimaaliarvoina.

Ajoneuvon hinaus

⚠ VAARA

Käytä ProPass-laitteen siirtämiseen aina sopivaa vetoajoneuvoa, myös lyhyillä välimatkoilla. Sopimaton vetoajoneuvo voi vahingoittaa ProPass-laitetta, aiheuttaa tapaturman tai johtaa kuolemaan.

Ohitukseen pääsee käsiksi hydraulijärjestelmän kuljettajan puoleisesta päästä (katso Kuva 15).

Sopivan vetoajoneuvon vetokapasiteetin on oltava vähintään 1 405 kg.

Takaa vedettävän hinausalustan enimmäiskuorma ProPass-laitteelle on 907 kg ja aisan paino 113 kg. Omapaino (ilman kuormaa) on 499 kg ja aisan paino 23 kg.

Kun ProPass on varusteltu 11 hv:n hydraulisella verkkolaitteella ja se toimii täydellä kuormalla, vastaava aisan paino on 145 kg. Aisan paino ilman kuormaa on 48 kg. Omapaino (ilman kuormaa) on 599 kg.

Truckster-suoraliitinalustalla enimmäiskuorma ProPass-laitteelle on 907 kg, josta painoa siirtyy vetoajoneuvoon 272 kg. Omapaino (ilman kuormaa) on 544 kg ja painonsiirto vetoajoneuvoon 52 kg.

Lastaus

⚠ VAARA

Varmista, että ProPass on kiinnitetty vetoajoneuvoon ennen lastausta.

Älä kuljeta kuormia, jotka ylittävät ProPass-laitteen tai vetoajoneuvon kuormarajat (katso Tekniset tiedot).

Kuormien vakaudessa voi olla eroja. Esimerkiksi korkeiden kuormien keskipiste on korkeammalla. Varmista parempi vakaus laskemalla tarpeen mukaan enimmäiskuormarajoja.

Huolehdi seuraavista, jotta ProPass ei kaadu (katso tämän käyttöoppaan turvakilvet):

- Seuraa huolellisesti kuorman korkeutta ja painoa. Korkeammat ja raskaammat kuormat voivat lisätä kaatumisvaaraa.
- Jaa kuorma tasaisesti edestä taaksepäin ja sivulta toiselle.
- Noudata varovaisuutta käännöksissä ja vältä turvattomia ohjausliikkeitä.

Tärkeää: Älä laita suppiloon suuria tai raskaita esineitä. Takaportin aukkoa suuremmat materiaalit voivat vahingoittaa hihnaa ja porttia. Varmista myös, että kuorma on koostumukseltaan yhdenmukaista. Hiekassa olevat pienet kivet voivat lentää kuormasta.

⚠ VAARA

Matkustajien kuljettaminen suppilossa on kielletty.

Purkaminen

⚠ VAARA

Pidä kädet ja jalat pois spinnerin suojuksen suppilon suojuksesta ja spinnerikokoonpanosta laitteen käytön aikana tai kun vetoajoneuvossa oleva hydraulikoneikon moottori on käynnissä.

Älä seiso ProPass-laitteen takana purkamisen tai levityksen aikana. Kaksoisspinneristä sinkoaa hiukkasia ja pölyä suurella nopeudella.

Älä pura ProPass-laitteen kuormaa, kun kone seisoo rinteessä.

⚠ VAARA

Varmista, että ProPass on kiinnitetty vetoajoneuvoon ennen kuorman purkamista. Muutoin kuorma voi liikkua ja ProPass kaatua.

Ajo

ProPass on tarkoitettu ajettavaksi ainoastaan maastossa. Suositeltu enimmäisnopeus on 24 km/h.

Säilytä ProPass-laitteen vakaa hallinta. Älä yritä kääntyä jyrkästi, äläkä tee äkillisiä ohjausliikkeitä tai aja muutoin turvattomasti.

Hidasta ennen kuin käännyt, erityisesti märillä, hiekkaisilla tai liukkailla pinnoilla. Tila kääntymiseen on rajallinen, jos ProPass-laitteeseen on kiinnitetty lisävaruste.

⚠ VAROITUS

Huomioi ympäristösi, kun käännyt tai peruutat. Varmista, että alue on raivattu esteistä ja pidä sivulliset turvallisen välimatka päässä. Etene hitaasti.

Sammuta lisävaruste, kun lähestyt ihmisiä, ajoneuvoja tai risteysalueita.

Huomaa: Raskas kuorma sekä märät tai epätasaiset pinnat lisäävät pysähdysaikaa ja pienentävät mahdollisuutta kääntyä nopeasti ja turvallisesti.

Rinteet

⚠ VAARA

Noudata erityistä varovaisuutta, kun ajat rinteissä, erityisesti kääntyessä.

Aja rinteissä aina suoraan ylös- tai alaspäin – älä koskaan aja sivusuunnassa tai vinoittain. Pysähdysmatka kasvaa ajettaessa rinteitä alaspäin.

Pienennä kuorman painoa, kun ajat rinteissä. Vältä kuorman lastaamista korkeaksi, sillä korkeampi painopiste kasvattaa ProPass-laitteen riskiä kaatua rinteissä.

Jos lisävaruste on kiinnitettynä, huomioi maavara, kun ajat koneella rinteissä. Maavara pienenee, kun ProPass-laitetta ajetaan rinnettä ylös.

Pysäköinti

Pysäköi ProPass aina tukevalle, vaakasuoralle ja tasaiselle pinnalle. Aseta kiilat ProPass-laitteen kahden pyörän alle (etu- ja takapyörän).

⚠ VAARA

Älä irrota ProPass-laitetta vetoajoneuvosta rinteessä. Varmista, että etupuolen tunkki on tukiasennossa.

Käännä tunkki tukiasennosta vaakasuoraan ajoasentoon vetämällä tunkin tukitappi irti ja pyöräytä tunkkia. Varmista, että tunkki on kiinnitetty ProPass-laitteeseen ja että se on käytön aikana oikeassa asennossa. Toron takaa vedettävässä hinausalustassa tunkki on vetokoukun putkessa (Kuva 40). Truckster-suoraliitinalustassa käytetään kahta tunkkia (Kuva 41). Käytä käytön aikana alustan takaosassa olevia tunkin varastointikiinnittimiä.

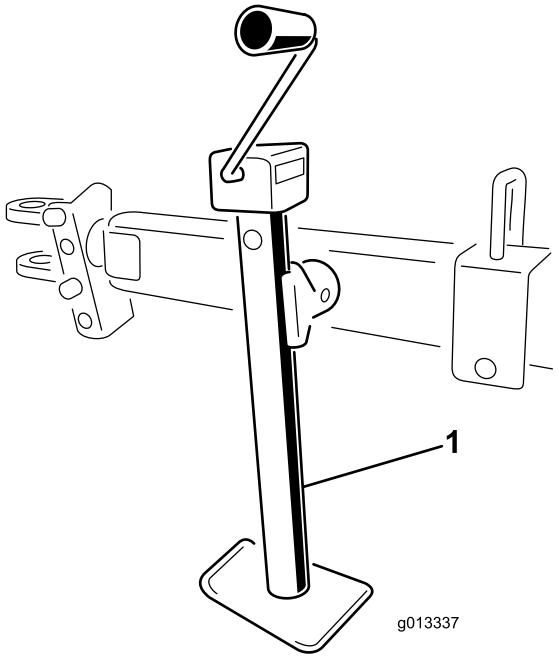

Kuva 40

1. Takaa vedettävän alustan tunkki

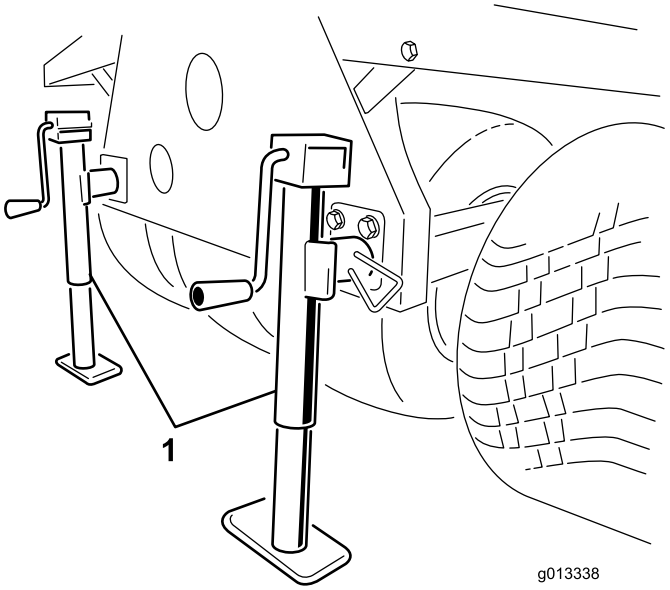

Kuva 41

1. Truckster-suoraliitinalustan tunkit

Tukijalkojen käyttö

1. Pysäköi työajoneuvo ProPass-laitteelle tarkoitettuun varastointipaikkaan.

   Huomaa: Varastointipaikan alustan on oltava kova ja tasainen.

2. Irrota laitteen sähkökytkentä työajoneuvosta.
3. Irrota ProPass-laitteen hydrauliletkut työajoneuvosta.
4. Aseta työajoneuvon vaihde vapaalle, kytke seisontajarru ja käynnistä moottori.
5. Kohota ProPass-laitteen etuosaa riittävästi käyttämällä ajoneuvon nostosylinteriä ja asenna etutukijalat.
6. Sammuta moottori.

⚠ VAARA

Älä mene ProPass-laitteen alle äläkä tee sille mitään toimenpiteitä, kun se on tukijalkojen varassa.

7. Työnnä etutukijalat ja takatunkit ProPass-laitteen putkiin ja kiinnitä ne lukitustapeilla (Kuva 42).

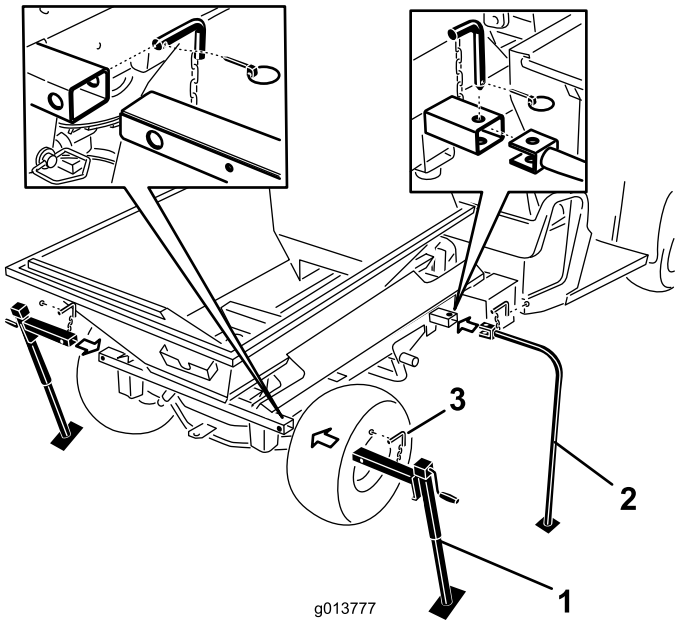

Kuva 42

1. Takatunkit
2. Etutukijalat
3. Lukitustappi

8. Laske ProPass-laitteen etuosaa käyttämällä ajoneuvon nostosylinteriä, kunnes etutukijalat koskettavat maata.
9. Nosta kahta takatunkkia, kunnes paino poistuu kiinnitystapeilta, jotka kiinnittävät ProPass-laitteen poikkiputken Workman-ajoneuvon runkoon.
10. Irrota takaa lukitussokat, hinaustapit ja aluslaatat (Kuva 43).

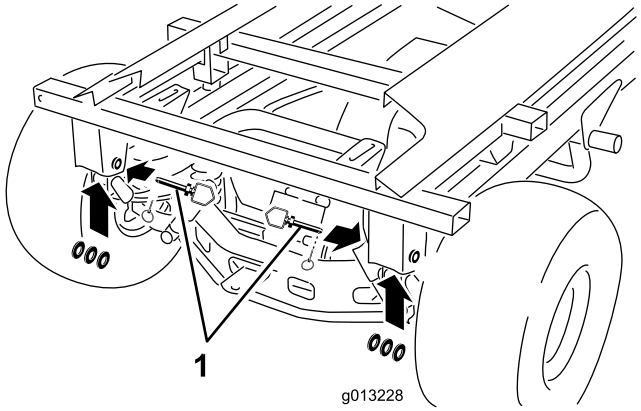

Kuva 43

1. Hinaustappi, aluslaatat ja lukitussokka

11. Pitele nostosylinteriä toisella kädellä. Irrota nostosylinterin lukitustappi toisella kädellä (Kuva 44).

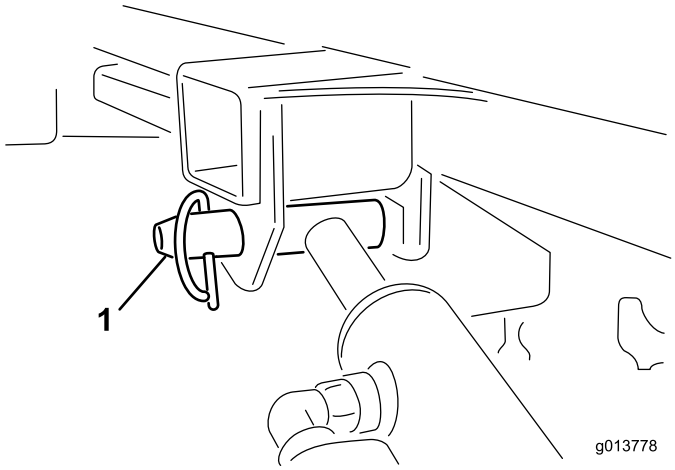

Kuva 44

1. Nostosylinterin lukitustappi

12. Aseta sylinterit säilytyspidikkeisiin. Kytke hydraulisen nostimen lukitus päälle, jotta nostosylintereitä ei voida käyttää vahingossa.
13. Nosta takatunkkeja ja suurenna välystä riittävästi niin, että ajoneuvo voidaan ajaa pois ProPass-laitteelta.
14. Kävele ProPass-laitteen ympäri. Varmista, että se on irti työajoneuvon rungosta ja tukevasti kaikkien neljän tukijalan varassa.
15. Aseta työajoneuvon vaihde vapaalle, kytke seisontajarru ja käynnistä moottori.
16. Vapauta seisontajarru ja aja työajoneuvoa hitaasti poispäin tukijalkojen varassa olevasta ProPass-laitteesta.

⚠ VAARA

Älä mene ProPass-laitteen alle äläkä tee sille mitään toimenpiteitä, kun se on tukijalkojen varassa.

Kunnossapito

⚠ VAARA

Irrota ProPass-laite kaikista virtalähteistä ennen huoltotöiden aloittamista.

Voitelu

ProPass-laitteen voitelu

- Käytä autoissa käytettävää yleisrasvaa.
- Voitele säännöllisesti 25 käyttötunnin jälkeen (normaalikäyttö).
- Voitele päivittäin, jos laitetta käytetään erittäin pölyisissä tai likaisissa olosuhteissa.
- Voitele kaikki laakerit, holkit ja ketjut.

Voitelutoimenpiteet

ProPass-laitteessa ja takaa vedettävässä alustassa on useita rasvanippoja (Kuva 45, Kuva 46 ja Kuva 47).

1. Puhdista rasvanipat.
2. Pumppaa rasvaa laakereihin ja holkkeihin.
3. Poista ylimääräinen rasva.
4. Puhdista ja tiivistä pyörälaakerit joka vuosi tai 300 käyttötunnin jälkeen.

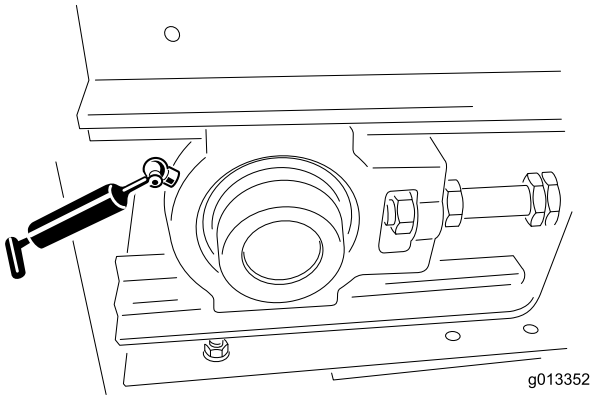

Kuva 45

1. Perusmallin rasvanippa (yksi vasemmalla edessä, toinen oikealla edessä)

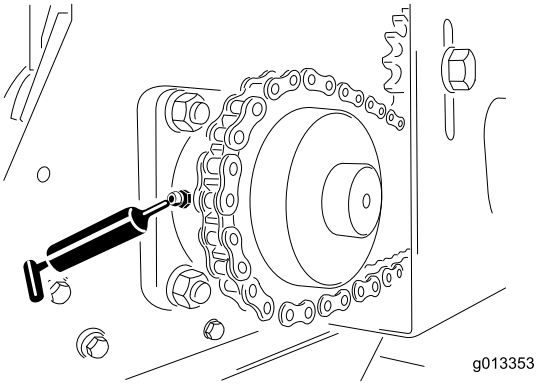

Kuva 46

1. Perusmallin rasvanippa (yksi vasemmalla takana, toinen oikealla takana)

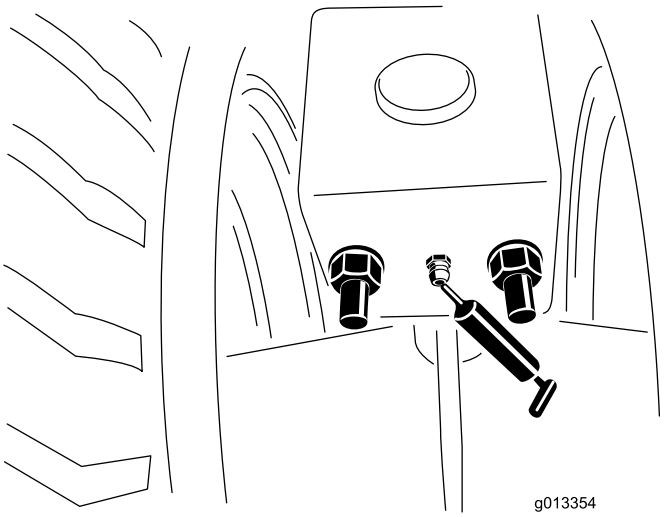

Kuva 47

1. Takaa vedettävän alustan rasvanippa (edessä, takana, vasemmalla ja oikealla) Voitele kerran vuodessa.

Päivittäiset tarkastukset

Tee turvatarkastukset aina työpäivän alussa ennen ProPass-laitteen käyttöä. Kerro mahdollisista turvallisuuteen liittyvistä ongelmista esimiehellesi. Katso yksityiskohdat tämän käyttöoppaan osiosta Turvaohjeet.

Renkaat ja pyörät

- Hinausalustan suositeltu rengaspaine on 69 kPa tai rengasvalmistajan suositusten mukainen. Katso vetoajoneuvon renkaiden tekniset tiedot käyttöoppaasta.
- Tarkista huomattava kuluminen tai näkyvät vauriot.
- Tarkista, että pyörien pultit on kiristetty, eikä yhtään pulttia puutu.

Takaportti

Tarkista, että takaportin säädettävä osa avautuu ja sulkeutuu juuttumatta.

Tunkit

- Kiinnitä tunkit turvallisesti yläasentoon ennen ajoa. Kiinnitä Truckster-suoraliitinalustan tunkit koneen taakse.
- Tarkista, että hinaustapissa ja tunkissa ei ole vaurioita ja turvatappi on paikallaan. (Vaihda turvatapit, jos ne ovat vaurioituneet tai niitä puuttuu.)
- Tarkista, että hinausaisan kytkennät eivät ole irti.

Hydraulijärjestelmä

- Tarkista, että hydraulijärjestelmässä ei ole öljyvuotoja. Jos löydät vuodon, kiristä kiinnike tai vaihda tai korjaa vioittunut osa.
- Tarkista, että hydrauliletkuissa ei ole kulumia tai näkyviä vaurioita.
- Tarkista hydrauliöljyn määrä. Lisää tarvittaessa.

Hihnan ja takaportin tiivisteet

- Tarkista kaikki kumitiivisteet kulumisen ja vaurioiden varalta. Jos havaitset vuotoa, vaihda tai korjaa kaikki tiivisteet.
- Tarkista ja säädä hihnankuljettimen kaavin. Varmista, että kaavin koskettaa hihnaa sen koko pituudelta.

Lisävarusteet

- Tarkista kaksoisspinnerin levyjen terät kulumisen varalta. Vaihda terät uusiin, kun ne ovat kuluneet ohuiksi.
- Tarkista kaksoisspinnerin kotelo murtumien ja kulumisen varalta. Vaihda kuluneet levyt tarpeen mukaan.
- Tarkista, että turvakilvet ovat vahingoittumattomia ja lukukelpoisia. Jos näin ei ole, vaihda uusiin.

Hydraulijärjestelmä

Kun kone toimitetaan tehtaalta, se on täytetty korkealuokkaisella hydraulinesteellä. Tarkista hydrauliöljyn määrä ennen moottorin ensimmäistä käynnistystä ja sen jälkeen päivittäin. Suositeltu öljy:

Toro Premium Transmission/Hydraulic Tractor Fluid (saatavana 19 litran astioissa tai 208 litran tynnyreissä. Katso näiden osien osanumerot osaluettelosta tai pyydä Toro-jälleenmyyjältä.)

Vaihtoehtoiset nesteet: Jos Toro-nesteitä ei ole saatavana, voidaan käyttää muita yleisesti traktoreissa käytettäviä öljypohjaisia nesteitä, jotka täyttävät kaikki jäljempänä luetellut vaatimukset (ominaisuudet ja standardit). Emme suosittele synteettisten nesteiden käyttöä. Pyydä voiteluaineiden jälleenmyyjältä neuvoja sopivan tuotteen valitsemiseen.

Huomaa: Toro ei vastaa vääränlaisten nesteiden käytöstä aiheutuneista vaurioista, joten käytä vain sellaisten tunnettujen valmistajien tuotteita, joiden luokituksiin voi luottaa.

Ominaisuudet:

Viskositeetti, ASTM D445	cSt / 40 °C 55–62
	cSt / 100 °C 9,1–9,8
Viskositeetti-indeksi, ASTM D2270	140–152
Jähmepiste, ASTM D97	–37,2 °C...–43,3 °C

Standardit:

API GL-4, AGCO Powerfluid 821 XL, Ford New Holland FNHA-2-C-201.00, Kubota UDT, John Deere J20C, Vickers 35VQ25 ja Volvo WB-101/BM

Huomaa: Monet hydraulinesteet ovat lähes värittömiä, mikä vaikeuttaa vuotojen toteamista. Hydraulinestejärjestelmään tarkoitettua punaista värilisäainetta on saatavana 20 ml:n pulloissa. Yksi pullo riittää 15–22 litralle hydrauliöljyä. Tilaa valtuutetulta Toro-jälleenmyyjältäsi, osanumero 44-2500.

Langaton kauko-ohjain

Perusyksiköstä etätiedonsiirtoon

Perusyksikön ja kannettavan kauko-ohjaimen välille on luotava yhteys ennen kuin järjestelmää voidaan käyttää. Yhteys luodaan asettamalla kannettava kauko-ohjain yhdistämistilaan.

Kauko-ohjain ja perusyksikkö yhdistetään tehtaalla. On kuitenkin mahdollista, että kannettava kauko-ohjain ja perusyksikkö on yhdistettävä toisiinsa uudelleen kentällä. Tarpeen mukaan laitteiden yhdistäminen voidaan tehdä seuraavien ohjeiden mukaisesti:

1. Varmista, että perusyksikön virta on kytketty pois ja kauko-ohjain on myös pois päältä.
2. Seiso perusyksikön läheisyydessä niin, että sinulla on siihen näköyhteys.
3. Paina ja pidä pohjassa samanaikaisesti virtakytkintä ja Pysäytä kaikki (ALL STOPS) -painiketta. Kannettava kauko-ohjain alustetaan ja sen jälkeen näyttöön ilmestyy **ASSOC PENDING** (yhdistetään).
4. Pidä edelleen molempia painikkeita pohjassa kunnes näyttöön ilmestyy **ASSOC ACTIVE** (yhdistäminen aktivoitu) noin neljän sekunnin kuluttua.
5. Vapauta molemmat painikkeet. Näytössä lukee **CLR CHAN SCAN** (etsi mahdolliset kanavat).

Kauko-ohjain etsii mahdolliset kanavat ja valitsee niistä sen, jolla on vähiten liikennettä.

6. Paina **TALLENNA**-painiketta. Kauko-ohjaimen näytössä lukee **POW UP BUNIT?** (kytketäänkö perusyksikköön virta).
7. Kytke virta perusyksikköön. Kauko-ohjain liitetään perusyksikköön. Kun yhdistäminen on onnistunut, näytössä lukee **ASSOC SUCCESS.**

Paristojen asennus ja vaihto

1. Aseta kauko-ohjain takapuoli ylöspäin ja irrota neljä ruuvia, jotka pitävät paristolokeron kantta paikallaan. Irrota paristolokeron kansi.

   Huomaa: Neljä paristolokeron kannen ruuvia on "sidottu" kanteen – kannen rei'issä on kierteet. Niitä ei saa helposti irti kannesta, mutta huomioi, että ne voivat irrota kokonaan paristolokeroa avatessa, jos niitä kierretään auki liikaa, jolloin ruuvit on helppo kadottaa.
2. Irrota purkautuneet paristot ja hävitä ne asianmukaisesti paikallisten säädösten mukaisesti.
3. Aseta kukin uusi paristo alustaan ja huomioi polaarisuus. (Jos paristot asetetaan väärin, laite ei vaurioidu, mutta sitä ei voi käyttää.) Alustassa on merkintä kunkin pariston oikeasta polaarisuudesta (Kuva 48). Varmista, että paristot ovat tukevasti paikoillaan.
4. Aseta paristolokeron kansi takaisin paikalleen. Kiinnitä kansi neljällä ruuvilla. Varmista, että ruuvit ovat tarpeeksi tiukalla, jotta kansi painuu tiivistettä vasten. Älä kuitenkaan kiinnitä ruuveja liian tiukalle.

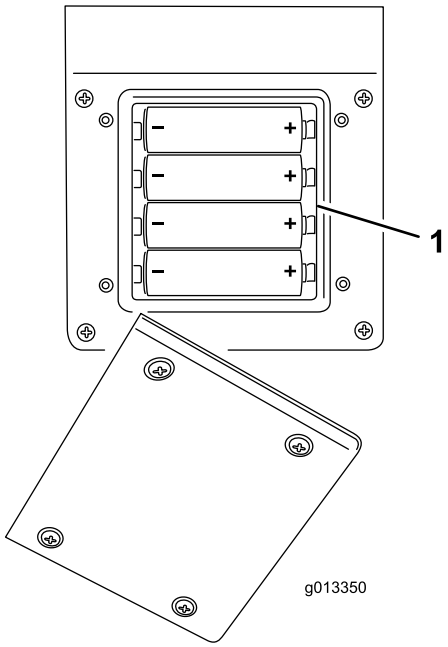

Kuva 48

1. Paristolokero

Hihnankuljetinjärjestelmän huolto

Hihnankuljetin ja rullat

- Tarkista, että hihnankuljetin kulkee rullilla suoraan, eikä luista. Säädä tarvittaessa. Katso hihnankuljettimen ohjauskulmansäätö tästä käyttöoppaasta.
- Tarkista etu- ja takarullien laakerit kahden kuukauden välein kulumisen ja näkyvien vaurioiden varalta.
- Tarkista käyttöketjun ja hammaspyörien kunto ja kireys.

  Tärkeää: Tarkista, onko lavankuljettimen, hihnankuljettimen ja rullien väliin jäänyt levitettävää ainesta. Katso ProPass-laitteen pesuohjeet tästä käyttöoppaasta.

Hihnankuljettimen kiristys

Kiristä hihnaa ainoastaan silloin, jos se luistaa tai jos hihna on vaihdettu tai irrotettu muita osia vaihdettaessa.

1. Aseta hihnan V-ohjain etu- ja takarullien ohjaimiin.
2. Kiristä kahta hihnansäätönuppia tasaisesti, kunnes hihna on kireällä. (Irrota tarpeen mukaan etuosan välirullan suojus ja takasuppilon suojus.)
3. Lastaa ProPass-laite täyteen raskainta ainesta, mitä arvelet käyttäväsi.

4. Pidä kahdella avaimella kiristystankoa paikallaan ja löysää sitten lukkomutteria, joka on tangon päätä lähinnä oleva mutteri (Kuva 49).

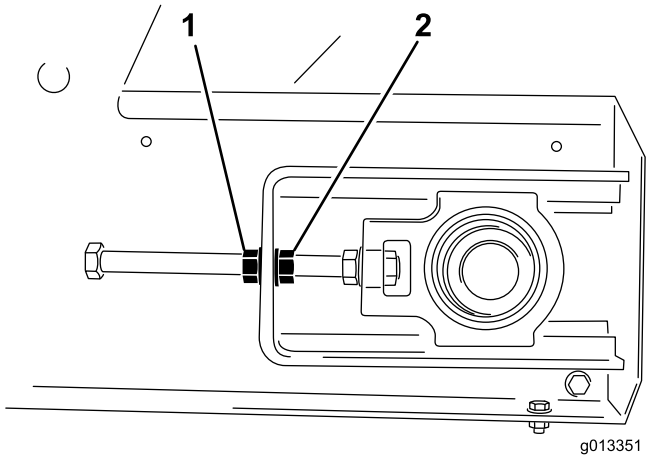

Kuva 49

1. Lukkomutteri
2. Säätömutteri

5. Kytke hihnankuljetin päälle ja tarkista, luistaako hihna.
6. Jos näin on, pysäytä hihna ja kiristä molempia säätömuttereita puoli kierrosta. Älä kiristä liikaa.
7. Toista vaiheet 5 ja 6 kunnes hihnankuljetin ei enää luista.
8. Kiristä lukkomutterit ja kiinnitä keltaiset turvasuojukset.

Hihnankuljettimen ohjauskulman asetus

Hihnankuljetinjärjestelmä asettaa hihnan ohjauskulman automaattisesti. Sekä etu- että takarullien keskellä on ura, jossa hihnan V-ohjain kulkee. Joskus hihna saattaa nousta urien ulkopuolelle. Hihnan ohjauskulman säätö:

1. Tarkista, kummalleko sivulle hihna vetää.
2. Irrota turvasuojat kummastakin etukulmasta.
3. Pidä kiristystangon päätä paikallaan sillä puolella, jolle hihna vetää, ja löysennä sitten lukkomutteria ja kiristä säätömutteria kaksi kierrosta (Kuva 49).
4. Kiristä molemmat lukkomutterit ja kytke hihnankuljetin päälle.
5. Tarkista ohjauskulma. Toista yllä mainitut vaiheet kunnes hihnan ohjauskulma on oikea.

   Tärkeää: Ole kärsivällinen. Älä kiristä hihnaa liikaa.

6. Kiinnitä molemmat turvasuojat paikoilleen.

ProPass-laitteen pesu

Suola, piki, mahla, lannoitusaineet ja kemikaalit voivat vahingoittaa ProPass-laitteen maalattua pintaa. Pese nämä jäämät pois pesuainevedellä niin pian kuin mahdollista. Myös muita puhdistus- ja liuotinaineita voidaan tarvita, mutta varmista, että niiden käyttö maalatuille pinnoille on turvallista.

⚠ VAARA

Älä käytä syttyviä nesteitä ja puhdistusaineita, jotka sisältävät myrkyllisiä kaasuja. Noudata valmistajan suosituksia.

Tärkeää: Älä käytä painepesuria. Se voi irrottaa maalin, turvakilvet ja rasvan ja se voi myös vahingoittaa komponentteja.

1. Irrota lisävaruste ennen pesua ja pese se erikseen.
2. Irrota kauko-ohjain.
3. Pese ProPass-laitteen runko lämpimällä vedellä ja miedolla puhdistusaineella.
4. Huuhdo puhdistusainejäämät huolella puhtaalla vedellä ennen kuin laite ehtii kuivua.
5. Irrota ProPass-laitteen takaosasta hihnankuljettimen kaavin (Kuva 50).

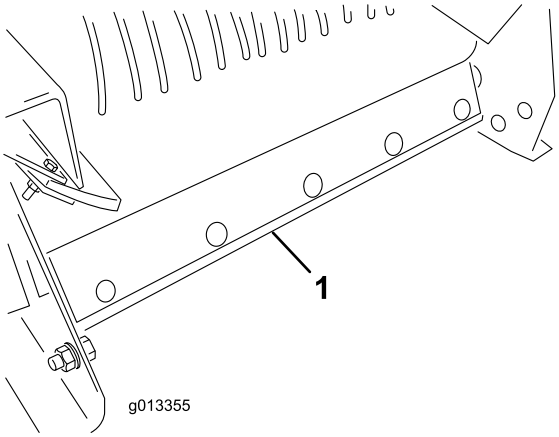

Kuva 50

1. Hihnankuljettimen kaavin

6. Nosta ProPass-laitteen etuosa niin korkealle kuin on tarpeen.
7. Jos ProPass on tukijalkojen varassa, käytä vetoajoneuvon nostosylinteriä. (Katso vetoajoneuvon käyttöopas.)
8. Jos käytössä on takaa vedettävä hinausalusta tai Truckster-suoraliitinalusta, käytä alustan tunkkeja.
9. Avaa takaportti kokonaan ja suihkuta vettä suppiloon ja takaportin alueelle. Tarkista sivutiivisteet ja vaihda tarvittaessa.

10. Paikanna ProPass-laitteen edessä oleva puhdistuskilpi (Kuva 51). Suihkuta puutarhaletkulla etuosan turvaverkkoa kunnes alusta on kokonaan puhdistunut (Kuva 52).

Huomaa: Kun suojukset on irrotettu voitelua varten, käytä mahdollisuus hyväksesi ja pese pois kaikki mahdollinen levitysaines.

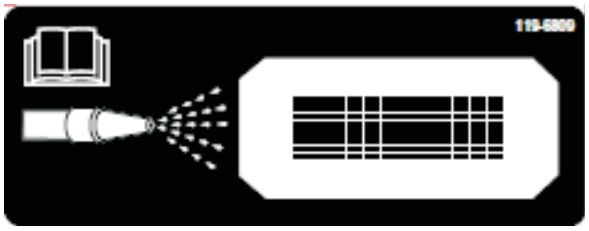

Kuva 51

1. Puhdistuskilpi

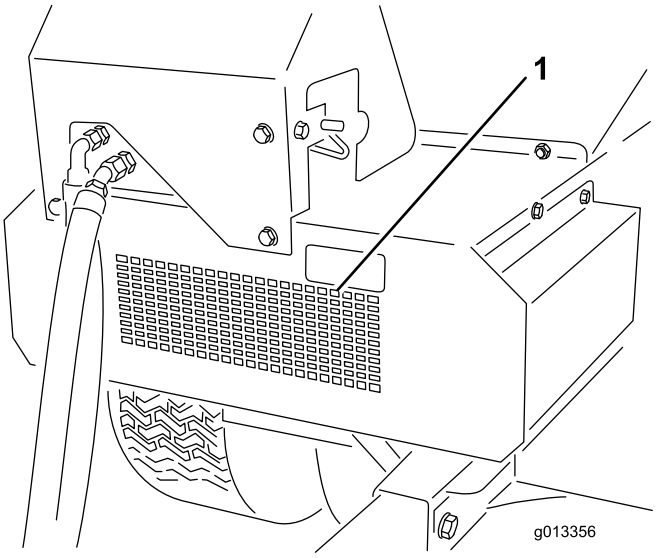

Kuva 52

1. Etuosan puhdistus

11. Tarkista, että kaikki aines on irronnut suppilosta, pohjan suojuksesta, hihnankuljettimesta, lavankuljettimesta ja rullista.
12. Laske ProPass-laite normaaliin käyttöasentoonsa.
13. Kiinnitä hihnankuljettimen kaavin takaisin paikalleen. Työnnä kaapimen kiinnitystanko hihnaan. Varmista, että kaavin on mahdollisimman pystysuorassa, mutta koskettaa kuitenkin hihnaa.

Varastointi

Ennen ProPass-laitteen varastointia:

1. Puhdista ProPass-laite huolellisesti. Irrota osat tarvittaessa.
2. Irrota kauko-ohjain.
3. Varmista, että hätäpysäytyspainike on painettu alas.
4. Tarkista kaikki kiinnikkeet ja kiristä tarvittaessa.
5. Voitele kaikki rasvanipat ja nivelet. Pyyhi pois ylimääräinen voiteluaine.
6. Hio varovasti ja maalaa korjausmaalilla maalipinnat, jotka ovat naarmuuntuneet, lohkeilleet tai ruostuneet.
7. Säilytä ProPass-laitetta mahdollisuuksien mukaan sisätiloissa.

Kaaviot

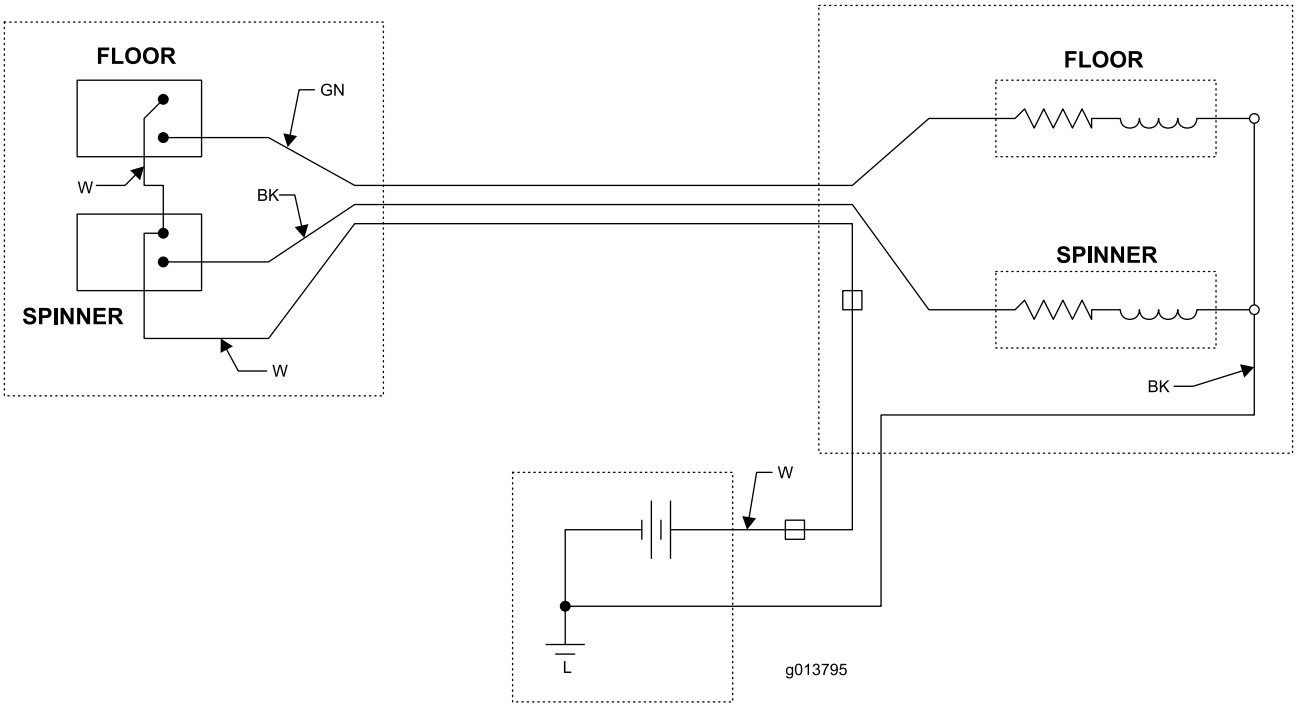

Kytkentäkaavio – Vakiohydrauliikka (Rev. -)

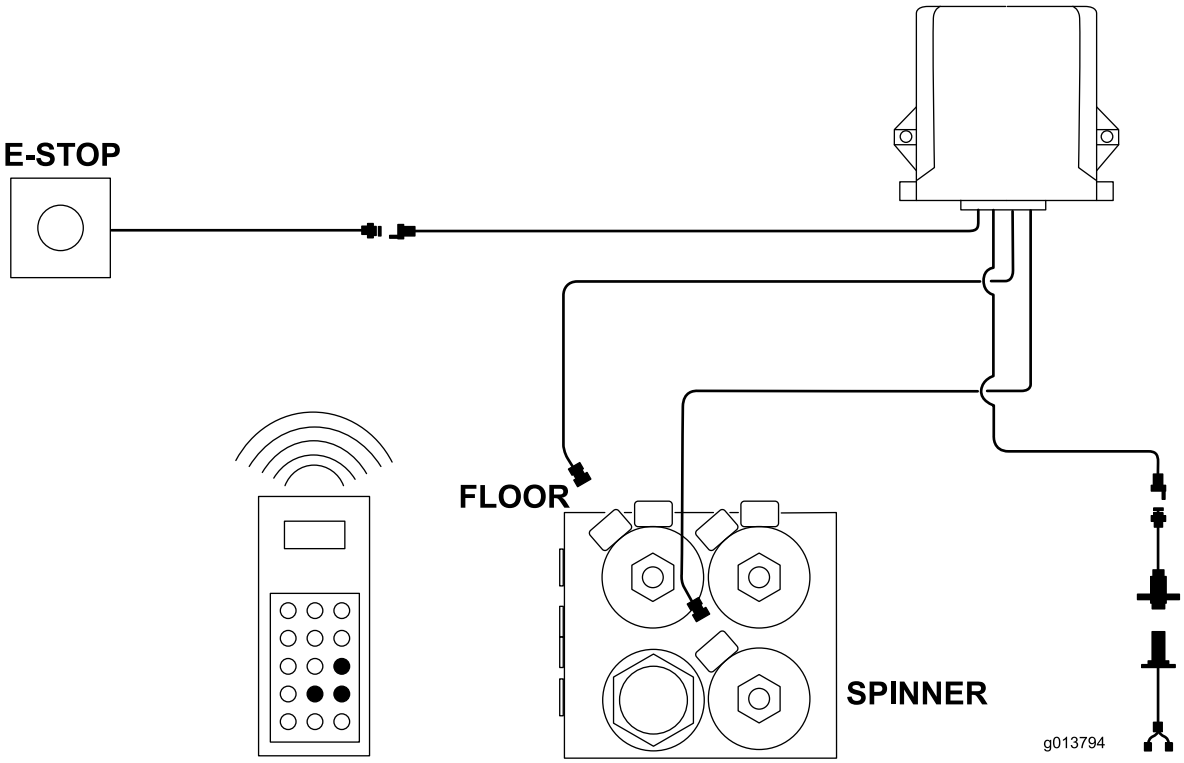

Kytkentäkaavio – langaton järjestelmä (Rev. -)

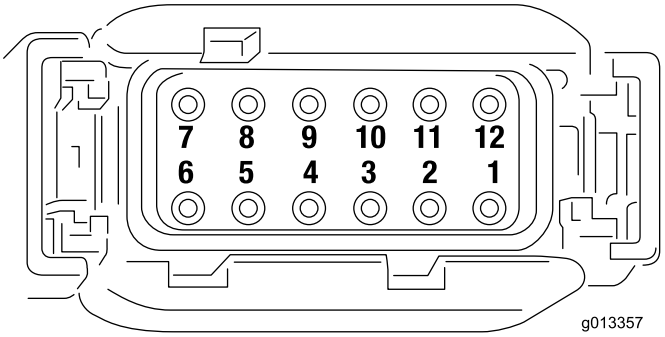

Perusyksikön liittimen nastanumerot (Rev. -)

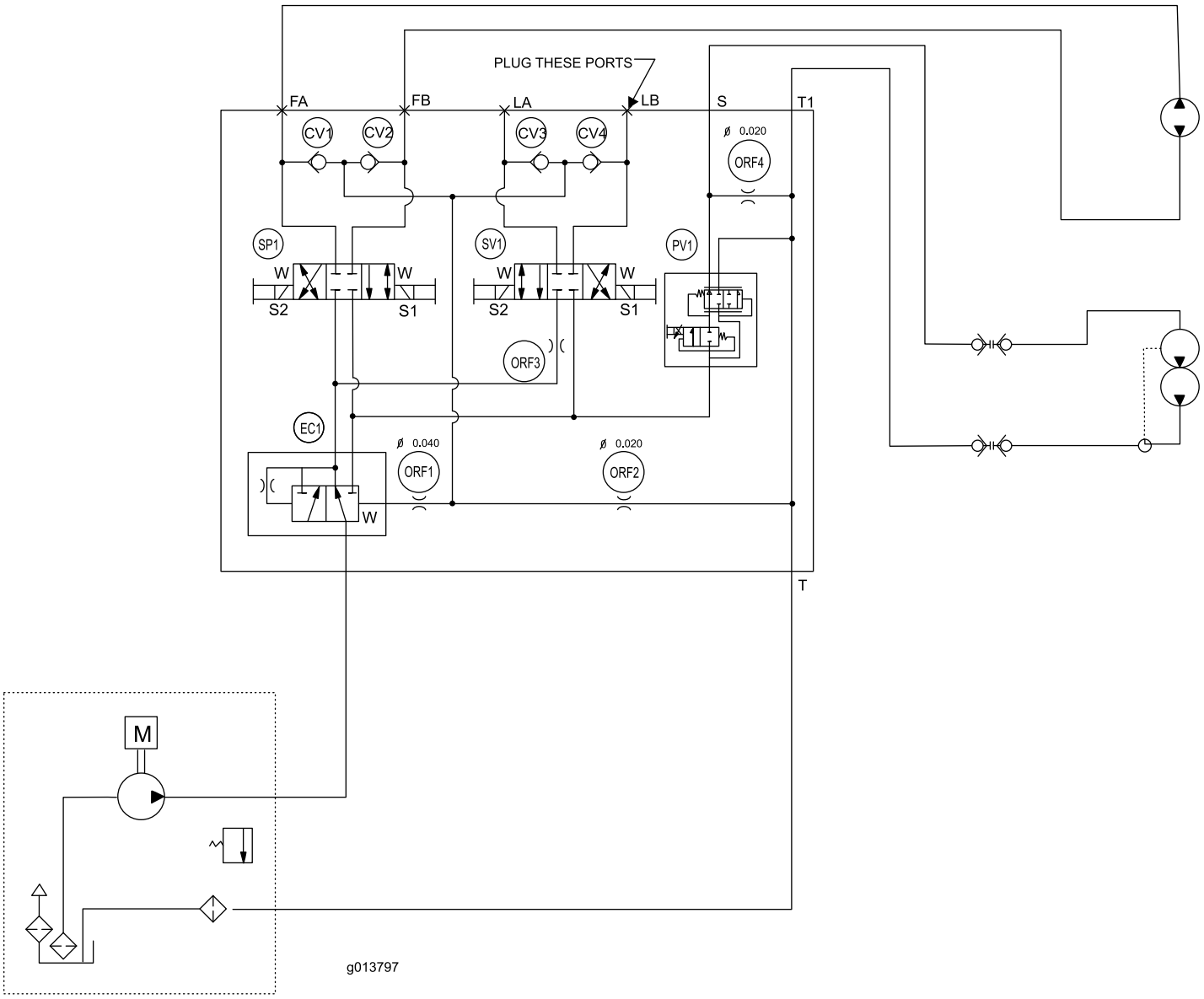

Kytkentäkaavio – langaton hydrauliikka (Rev. -)

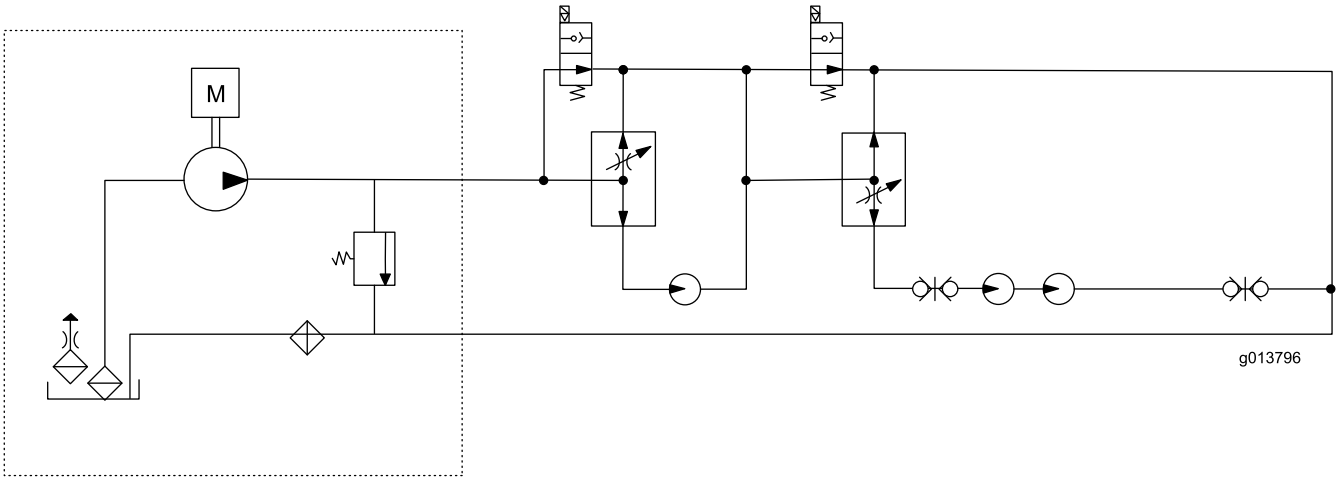

Kytkentäkaavio – vakiohydrauliikkajärjestelmä (Rev. -)

Huomautuksia:

Toron kokonaistakuu

Rajoitettu takuu

Ehdot ja takuunalaiset tuotteet

Toro Company ja sen sisaryhtiö Toro Warranty Company antavat yhteisen sopimuksensa mukaisesti tälle Toron kaupalliselle tuotteelle (”tuote”) kahden vuoden tai 1 500 käyttötunnin* (kumpi ensin saavutetaan) materiaali- ja valmistusvirhetakuun. Tämä takuu koskee kaikkia tuotteita ilmastajia lukuun ottamatta (katso näiden tuotteiden erillinen takuulauselma). Jos takuuehdot täyttyvät, korjaamme tuotteen veloituksetta. Tähän sisältyy vianmääritys, työ, osat ja kuljetus. Tämä takuu alkaa sinä päivämääränä, jolloin tuote toimitetaan alkuperäiselle ostajalle.
* Koskee tuotteita, joissa on tuntilaskuri.

Takuuhuollon ohjeet

Ostajan vastuulla on ilmoittaa heti tuotteen maahantuojalle tai valtuutetulle jälleenmyyjälle, jolta tuote on ostettu, kun hän uskoo tuotteessa olevan takuunalaisen vian. Maahantuojien ja jälleenmyyjien yhteystiedot sekä tiedot takuuseen liittyvistä oikeuksista ja vastuista ovat saatavana osoitteesta:

Toro Commercial Products Service Department
Toro Warranty Company
8111 Lyndale Avenue South
Bloomington, MN 55420-1196

+1–952–888–8801 tai +1–800–952–2740
Sähköpostiosoite: commercial.warranty@toro.com

Omistajan vastuut

Tuotteen omistajan vastuulla on huolehtia *käyttöoppaassa* esitetyistä huolloista ja säädöistä. Vaadittavien huoltojen ja säätöjen laiminlyönti voi johtaa takuuvaatimuksen hylkäämiseen.

Takuun ulkopuoliset kohteet ja viat

Kaikki takuuaikana ilmenevät tuoteviat ja häiriöt eivät ole valmistus- tai materiaalivirheitä. Tämä takuu ei kata seuraavia:

- Tuoteviat, jotka aiheutuvat muiden kuin Toron varaosien käytöstä tai ylimääräisten tai muutettujen ei-Toro-lisävarusteiden ja -tuotteiden asennuksesta ja käytöstä. Näiden valmistaja saattaa antaa erillisen takuun.
- Tuoteviat, jotka johtuvat suositeltujen huoltojen ja/tai säätöjen laiminlyönnistä. Jos Toro-tuotetta ei huolleta asianmukaisesti *käyttöoppaassa* olevien huolto-ohjeiden mukaisesti, takuu voidaan evätä.
- Tuoteviat, jotka johtuvat tuotteen liian rajusta, huolimattomasta tai piittaamattomasta käytöstä.
- Kuluvat osat, ellei niitä havaita viallisiksi. Tuotteen normaalissa käytössä kuluvia osia ovat esimerkiksi jarrupalat ja -päällysteet, kytkimen päällysteet, terät, kelat, rullat ja laakerit (suljetut tai rasvattavat), kiinteät terät, sytytystulpat, kääntöpyörät ja laakerit, renkaat, suodattimet, hihnat ja tietyt ruiskuttimen osat, kuten kalvot, suuttimet ja sulkuventtiilit jne.
- Ulkopuolisen tekijän aiheuttamat viat. Ulkopuolisina tekijöinä pidetään esimerkiksi säätä, varastointimenetelmiä, likaantumista sekä hyväksymättömien polttoaineiden, jäähdytysnesteiden, voiteluaineiden, lisäaineiden, lannoitteiden, veden tai kemikaalien yms. käyttöä.
- Soveltuvista vaatimuksesta poikkeavien polttoaineiden (esim. bensiinin, dieselin tai biodieselin) laatuun tai toimintaan liittyvät ongelmat.
- Normaali melu, tärinä, kuluminen ja heikentyminen.
- Normaali ”kuluminen” kattaa esimerkiksi istuinten vaurioitumisen kulumisen tai hankaamisen seurauksena, maalipintojen kulumisen, naarmuuntuneet tarrat tai ikkunat jne.

Osat

Vaadittavan huollon mukaisesti vaihdettavat osat kuuluvat takuun piiriin niiden määritettyyn vaihtoajankohtaan asti. Tämän takuun mukaisesti vaihdetuille osille annetaan takuu alkuperäisen tuotetakuun ajaksi, ja ne siirtyvät Toron omistukseen. Toro tekee lopullisen päätöksen siitä, korjataanko osa tai kokoonpano vai vaihdetaanko se. Toro voi käyttää takuukorjauksiin kunnostettuja osia.

Syväpurkaus- ja litium-ioniakun takuu:

Syväpurkaus- ja litium-ioniakun käyttöikänsä aikana tuottama kokonaiskilowattituntimäärä on rajallinen. Tapa, jolla akkua käytetään, ladataan ja huolletaan, voi joko pidentää tai lyhentää akun kokonaiskäyttöikää. Kun laitteen akkuja käytetään, niiden mahdollistama työmäärä latauskertojen välillä vähenee hitaasti, kunnes akut ovat kuluneet loppuun. Normaalissa käytössä loppuun kuluneiden akkujen vaihto on tuotteen omistajan vastuulla. Akkujen vaihto voi olla tarpeen tuotteen normaalin takuuajan sisällä omistajan kustannuksella. Huomautus: (Vain litium-ioniakku): litium-ioniakulla on vain osat kattava suhteutettu takuu kolmannesta vuodesta viidenteen vuoteen käyttöajan ja käytettyjen kilowattituntien perusteella. Lisätietoja on *käyttöoppaassa*.

Omistaja tekee huollot omalla kustannuksellaan

Moottorin viritys, voitelu, puhdistus ja kiillotus, suodattimien ja jäähdytysnesteen vaihto sekä suositeltujen huoltojen suorittaminen ovat esimerkkejä normaaleista huoltotoimista, jotka Toro-tuotteen omistajan on tehtävä omalla kustannuksellaan.

Yleiset ehdot

Tämä takuu oikeuttaa ainoastaan valtuutetun Toro-maahantuojan tai -jälleenmyyjän tekemään korjaukseen.

Toro Company ja Toro Warranty Company eivät ole vastuussa epäsuorista, satunnaisista tai välillisistä vahingoista, jotka liittyvät tämän takuun kattamiin Toro-tuotteisiin. Tällaisia vahinkoja voivat olla esimerkiksi korvaavan tuotteen tai huollon hankkimiseen liittyvät kustannukset kohtuullisten vikajaksojen aikana tai kustannukset, jotka aiheutuvat siitä, että tuote ei ole käytettävissä takuuhuollon aikana. Alla esitetty päästötakuu, jos se on sovellettavissa, on ainoa nimenomainen takuu. Kaikki hiljaiset takuut tuotteen sopivuudesta kauppatavaraksi tai tiettyyn tarkoitukseen ovat voimassa vain tämän nimenomaisen takuun ajan.

Joissakin osavaltioissa ei sallita satunnaisten tai välillisten vahinkojen poissulkemista tai hiljaisen takuun kestoon liittyviä rajoituksia, joten yllä mainitut poikkeukset ja rajoitukset eivät välttämättä koske kaikkia ostajia. Tämä takuu antaa ostajalle tiettyjä laillisia oikeuksia. Ostajalla voi olla myös muita oikeuksia, jotka vaihtelevat osavaltioittain.

Moottorin takuuta koskeva huomautus:

Tuotteen päästöjen rajoitusjärjestelmä saattaa kuulua erillisen takuun piiriin Yhdysvaltojen Environmental Protection Agencyn EPA:n ja/tai California Air Resources Boardin CARB:n vaatimusten mukaisesti. Yllä mainitut tuntirajoitukset eivät koske päästöjen rajoitusjärjestelmän takuuta. Lisätietoja on tuotteen mukana toimitetussa tai moottorin valmistajan oppaisiin sisältyvässä moottorin päästöjärjestelmän takuulauselmassa (Engine Emission Control Warranty Statement).

Muut maat kuin Yhdysvallat ja Kanada

Asiakkaat, jotka ovat ostaneet Yhdysvalloista tai Kanadasta maahantuotuja Toro-tuotteita, saavat maansa, maakuntansa tai osavaltionsa mukaiset takuuehdot Toro-jälleenmyyjältä. Jos Toro-jälleenmyyjä ei jostain syystä kykene toimittamaan takuuehtoja, on otettava yhteys Toro-maahantuojaan.