Form No. 3370-408 Rev B

TORO®

Count on it.

Manuel de l'utilisateur

TopDresser ProPass 200 avec Twin Spinner et télécommande sans fil

N° de modèle 44700—N° de série 310001001 et suivants

N° de modèle 44700—N° de série 311000001 et suivants

N° de modèle 44701—N° de série 311000001 et suivants

N° de modèle 44701—N° de série 310001001 et suivants

CE

Pour enregistrer votre produit ou pour télécharger gratuitement un Manuel de l'utilisateur ou un Catalogue de pièces, visitez www.Toro.com.

Traduction du texte d'origine (FR)

Ce produit est conforme aux directives européennes pertinentes. Pour tout détail, reportez-vous à la Déclaration de conformité spécifique du produit fournie séparément.

Compatibilité électromagnétique

Usage résidentiel : Ce dispositif est conforme à la section 15 de la réglementation de la FCC. Son exploitation est assujettie aux deux conditions suivantes : (1) Ce dispositif ne doit pas causer de parasites nuisibles et (2) ce dispositif doit accepter tout parasite reçu, y compris tout parasite pouvant causer un fonctionnement indésirable.

Cet équipement produit et utilise de l'énergie RF et, s'il n'est pas installé et utilisé en stricte conformité avec les instructions du fabricant, peut causer des parasites nuisibles à la réception radio et télévisuelle. Cet équipement a été testé et trouvé conforme aux restrictions imposées aux dispositifs de calcul de Classe B en vertu de la sous-section J de la partie 15 de la réglementation de la FCC. Ces restrictions ont été établies pour assurer une protection raisonnable contre de tels parasites dans une installation de type résidentiel. Il est cependant impossible de garantir l'absence de tout parasite dans une installation donnée. Si cet équipement cause des parasites nuisibles à la réception radio ou télévisuelle, ce que l'on peut déterminer en éteignant puis en rallumant l'équipement, l'utilisateur est encouragé à essayer de corriger le problème en appliquant une ou plusieurs des mesures suivantes :Réorienter ou repositionner l'antenne de réception, repositionner le récepteur de télécommande par rapport à l'antenne radio/TV ou brancher le module de commande dans une prise séparée, de sorte que le module de commande et la radio/TV se trouvent sur des circuits de dérivation différents.Au besoin, l'utilisateur devra consulter le concessionnaire ou un technicien radio/télévision expérimenté qui pourra faire d'autres suggestions.L'utilisateur pourra trouver utile le livret suivant, diffusé par la Federal Communications Commission (Commission fédérale des communications) : "How to Identify and Resolve Radio-TV Interference Problems" ("Comment identifier et résoudre les problèmes de parasites radio/TV"). Ce livret est disponible auprès du U.S. Government Printing Office, Washington, DC 20402. Nº de stock 004-000-00345-4.

ID FCC : LOBSBU200-Base, LOBSHH200-Hand Held

IC: 7955A-SBU200-Base, 7955A-SHH200-Hand Held

Son exploitation est assujettie aux deux conditions suivantes : (1) Ce dispositif ne doit pas causer de parasites et (2) ce dispositif doit accepter tout parasite, y compris tout parasite pouvant causer un fonctionnement indésirable.

Introduction

Cette machine est destinée aux utilisateurs professionnels employés à des applications commerciales. Elle est principalement conçue pour doser et disperser des produits, dans différentes conditions d'humidité, sans colmatage ni modification radicale de la dispersion.

Lisez attentivement ces informations pour apprendre comment utiliser et entretenir correctement votre produit, et éviter de l'endommager ou de vous blesser. Vous êtes responsable de l'utilisation sûre et correcte du produit.

Vous pouvez contacter Toro directement à www.Toro.com pour tout renseignement concernant un produit ou un accessoire, pour obtenir l'adresse des concessionnaires ou pour enregistrer votre produit.

Lorsque vous contactez un distributeur ou un réparateur Toro agréé pour l'entretien de votre machine, pour vous procurer des pièces Toro d'origine ou pour obtenir des renseignements complémentaires, vous devez lui fournir les numéros de modèle et de série du produit. Figure 1 indique l'emplacement des numéros de modèle et de série du produit. Inscrivez les numéros dans l'espace réservé à cet effet.

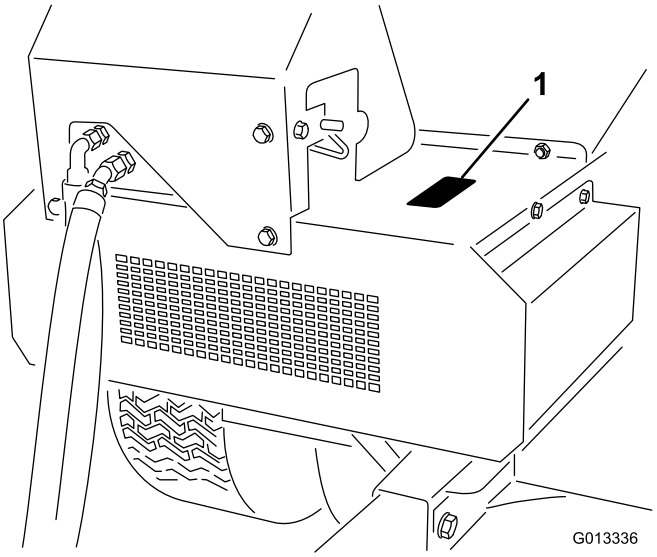

Figure 1

1. Emplacement des numéros de modèle et de série

N° de modèle _____

N° de série _____

Les mises en garde de ce manuel soulignent des dangers potentiels et sont signalées par le symbole de sécurité (Figure 2), qui indique un danger pouvant entraîner des blessures graves ou mortelles si les précautions recommandées ne sont pas respectées.

Figure 2

1. Symbole de sécurité

Deux autres termes sont également utilisés pour faire passer des informations essentielles : **Important**, pour attirer l'attention sur des informations mécaniques

© 2012—The Toro® Company
8111 Lyndale Avenue South
Bloomington, MN 55420

Contactez-nous sur www.Toro.com.
Imprimé aux États-Unis.
Tous droits réservés

spécifiques, et **Remarque**, pour signaler des informations d'ordre général méritant une attention particulière.

Table des matières

Introduction 2
Sécurité 4
Consignes de sécurité 4
Autocollants de sécurité et d'instruction 7
Mise en service 10
1 Réglage du modèle de base du ProPass 10
2 Installation du faisceau électrique 12
3 Montage du kit de prolongement de la benne 13
4 Montage de la benne sur le châssis remorqué 14
5 Connexion du faisceau de câblage intermédiaire 14
6 Connexion du boîtier de commande (modèle 44701) 15
7 Montage de la télécommande sans fil (modèle 44700 uniquement) 15
8 Attelage du ProPass au véhicule tracteur 16
9 Désaccoupler le ProPass du véhicule tracteur 16
Vue d'ensemble du produit 17
Commandes 17
Caractéristiques techniques 21
Outils et accessoires 21
Utilisation 22
Instructions d'utilisation 22
Utilisation du ProPass 22
Télécommande sans fil (modèle 44700 uniquement) 22
Utilisation des commandes hydrauliques et des accessoire sur les modèles EH 23
Utilisation 27
Démarrage de la bande transporteuse 28
Démarrage de l'accessoire 29
Démarrage général 31
Enregistrement ou modification du réglage de vitesse de démarrage général (“ALL STORE”) 32
Paramétrage des boutons de préréglage 1, 2 et 3 33
Pour utiliser le mode préréglage 33
Vie de la batterie, BUMPS, fréquence de fonctionnement, affichage de l'ID de l'unité de base & de la télécommande 33
Véhicule tracteur 33
Chargement 34
Déchargement 34
Déplacement 34
Pentes 34
Stationnement 35
Utilisation du support de rangement 35
Entretien 38
Lubrification 38
Contrôles quotidiens 38
Système hydraulique 39
Télécommande sans fil 39
Entretien du système de bande transporteuse 40
Lavage du ProPass 41
Remisage 43
Schémas 44

Sécurité

Cette machine peut occasionner des accidents si elle n'est pas utilisée ou entretenue correctement. Pour réduire les risques d'accidents et de blessures, respectez les consignes de sécurité qui suivent. Tenez toujours compte des mises en garde signalées par le symbole de sécurité et la mention Prudence, Attention ou Danger. Ne pas les respecter, c'est risquer de vous blesser, parfois mortellement.

Consignes de sécurité

Apprendre à se servir de la machine

- Lisez attentivement le *manuel de l'utilisateur* et toute autre documentation de formation. Familiarisez-vous avec les commandes, les symboles de sécurité et l'utilisation correcte de la machine.
- Ne laissez jamais des enfants, ou des adultes n'ayant pas pris connaissance de ces instructions, utiliser la machine. Certaines législations imposent un âge minimum pour l'utilisation de ce type d'appareil.
- N'utilisez jamais la machine lorsque des personnes, et surtout des enfants ou des animaux familiers, se trouvent à proximité.
- N'oubliez jamais que l'utilisateur est responsable de tout accident ou dommage causé à lui-même, aux autres personnes et à leurs possessions.
- Ne transportez pas de passagers.
- Tous les utilisateurs et les mécaniciens sont tenus de suivre une formation professionnelle et pratique. Le propriétaire de la machine doit assurer la formation des utilisateurs. La formation doit insister sur les points suivants :
  - la nécessité de consacrer toute son attention à la conduite lorsqu'on utilise une tondeuse autoportée ;
  - l'application du frein ne permet pas de regagner le contrôle d'une tondeuse autoportée en cas de problème sur une pente. La perte de contrôle est due le plus souvent :
    - ◊ au manque d'adhérence des roues ;
    - ◊ à une conduite trop rapide ;
    - ◊ à un freinage inadéquat ;
    - ◊ à un type de machine non adapté à la tâche ;
    - ◊ à l'ignorance de l'importance de la nature du terrain, surtout sur pente
    - ◊ à un attelage incorrect ou à une mauvaise répartition de la charge.

Avant d'utiliser la machine

- Portez toujours des chaussures solides, un pantalon, un casque, des lunettes de protection et des protecteurs d'oreilles quand vous utilisez la machine. Les cheveux longs, les vêtements amples et les bijoux peuvent se prendre dans les pièces mobiles. Ne tondez pas pieds nus ou en sandales.
- Examinez la zone de travail pour déterminer quels accessoires et équipements vous permettront d'exécuter votre tâche correctement et sans danger. N'utilisez que les accessoires et équipements agréés par le constructeur.
- Vérifiez toujours que les commandes de présence de l'utilisateur, les contacteurs de sécurité et les capots de protection sont en place et fonctionnent correctement. N'utilisez pas la machine si ce n'est pas le cas.

Utilisation

- Ne faites pas tourner le moteur dans un espace clos où le monoxyde de carbone dangereux dégagé par l'échappement risque de s'accumuler.
- Travaillez uniquement à la lumière du jour ou avec un bon éclairage artificiel.
- Aucune pente n'est absolument sans danger. Le déplacement sur une pente herbeuse demande une attention particulière. Pour éviter que la machine ne se retourne :
  - Ne vous arrêtez pas et ne démarrez pas brusquement en montée ou en descente.
  - Avancez à vitesse réduite sur les pentes et quand vous prenez des virages serrés.
  - Méfiez-vous des irrégularités de terrain, des obstacles, des trous et autres dangers cachés.
  - Ne travaillez jamais transversalement à la pente, sauf si la machine est spécialement conçue pour cela.
- Méfiez-vous des trous et autres dangers cachés de la zone de travail.
- Faites preuve de prudence lorsque vous utilisez des équipements lourds.
  - Ne prenez pas de virages serrés. Conduisez avec prudence en marche arrière.
  - N'alternez pas entre les marches arrière et avant sans immobiliser complètement le véhicule auparavant.
  - Utilisez des contrepoids ou lestez les roues lorsque le *Manuel de l'utilisateur* le recommande.

- Méfiez-vous de la circulation près des routes et pour traverser.
- Lorsque vous utilisez des accessoires, ne dirigez jamais l'éjection vers qui que ce soit et ne laissez personne s'approcher de la machine en marche.
- N'utilisez jamais une machine dont les capots ou les déflecteurs sont défectueux ou dont les protections de sécurité ne sont pas en place. Vérifiez la fixation, le réglage et le fonctionnement de tous les verrouillages de sécurité.
- Lorsque vous chargez du sable, répartissez-le uniformément. Redoublez de prudence lorsque vous manœuvrez le véhicule avec la trémie remplie de sable. Équilibrez bien la charge pour l'empêcher de se déplacer.
- Protégez la télécommande sans fil l'humidité.
- Ne modifiez pas le réglage du régulateur et ne faites pas tourner le moteur du véhicule tracteur à un régime excessif. sous peine d'accroître les risques d'accidents et de blessures.
- Avant de quitter le poste de conduite :
  - Arrêtez la machine sur une surface plane et horizontale.
  - Désengagez la prise de force et abaissez les accessoires.
  - Sélectionnez le point mort et serrez le frein de stationnement.
  - Coupez le moteur et enlevez la clé de contact.
- Désengagez l'entraînement des accessoires, coupez le moteur et enlevez la clé de contact :
  - avant de dégager les obstructions ;
  - avant d'inspecter, de nettoyer ou d'effectuer toute opération sur la machine ;
  - si la machine se met à vibrer de manière inhabituelle (vérifiez immédiatement).
- Désengagez l'entraînement des accessoires lors du transport et quand ils ne servent pas.
- Coupez le moteur et débrayez les accessoires ::
  - avant de rajouter du carburant ;
  - avant d'effectuer un réglage, sauf s'il peut se faire depuis la position de conduite.
- Réduisez l'ouverture du papillon pendant la mise à l'arrêt du moteur et fermez le robinet d'arrivée de carburant une fois l'opération terminée.
- Ne placez pas les mains ni les pieds dans la trémie pendant le fonctionnement de la machine ou pendant le fonctionnement du moteur du groupe hydraulique du véhicule tracteur.
- N'approchez pas les mains ni les pieds des disques pendant le fonctionnement de la machine ou pendant le fonctionnement du moteur du groupe hydraulique du véhicule tracteur.
- N'approchez pas les mains ni les pieds du déflecteur de la trémie ou du déflecteur des disques pendant le fonctionnement de la machine ou pendant le fonctionnement du moteur du groupe hydraulique du véhicule tracteur.
- Avant de faire marche arrière, vérifiez derrière vous que la voie est libre juste derrière la machine et sur sa trajectoire.
- Ralentissez et soyez prudent quand vous changez de direction et quand vous traversez des routes et des trottoirs.
- N'utilisez pas la machine sous l'emprise de l'alcool, de drogues ou de médicaments.
- La foudre peut provoquer des blessures graves ou mortelles. Si vous observez la foudre ou que vous entendez le tonnerre à proximité, n'utilisez pas la machine et mettez-vous à l'abri.
- Lorsque la machine roule sur la voie publique, le conducteur doit allumer les clignotants de signalisation, si la machine en est équipée, sauf si leur utilisation est interdite par la loi.

Entretien et remisage

- Serrez tous les écrous, tous les boulons et toutes les vis qui en ont besoin pour garder la machine en bon état de marche. Vérifiez que les goupilles de montage, les axes de pivot et les goupilles des vérins hydrauliques de la machine sont en place et bien fixés.
- N'entreposez jamais une machine dont le réservoir contient du carburant dans un bâtiment où les vapeurs risquent de rencontrer une flamme nue ou une étincelle.
- Laissez refroidir le moteur avant de remiser la machine dans un local fermé ; ne remisez pas la machine près d'une flamme.
- Pour réduire les risques d'incendie, débarrassez le moteur, le silencieux/déflecteur, le bac à batterie, les entraînements et le lieu de stockage du carburant de tout excès de graisse, débris d'herbe et feuilles. Nettoyez les coulées éventuelles d'huile ou de carburant.
- Remplacez les pièces usées ou endommagées pour éviter les accidents.
- La vidange du réservoir de carburant doit impérativement s'effectuer à l'extérieur.

- Débrayez les commandes, sélectionnez le point mort, serrez le frein de stationnement, arrêtez le moteur et enlevez la clé de contact. Attendez l'arrêt complet de toutes les pièces en mouvement avant de régler, de nettoyer ou de réparer la machine.
- Fermez le robinet d'arrivée de carburant avant de remiser ou de transporter la machine. Ne stockez pas le carburant à proximité d'une flamme.
- Garez la machine sur un sol plat et horizontal. Ne confiez jamais l'entretien de la machine à des personnes non qualifiées.
- Utilisez des chandelles pour soutenir les composants au besoin.
- Libérez la pression emmagasinée dans les composants avec précaution.
- Débranchez la batterie avant d'entreprendre des réparations. Débranchez toujours la borne négative avant la borne positive. Rebranchez toujours la borne positive avant la borne négative.
- N'approchez jamais les mains ou les pieds des pièces mobiles. Dans la mesure du possible, évitez de procéder à des réglages sur la machine quand le moteur tourne.
- Chargez les batteries dans un endroit dégagé et bien aéré, à l'écart des flammes ou sources d'étincelles. Débranchez le chargeur du secteur avant de le connecter à la batterie ou de l'en déconnecter. Portez des vêtements de protection et utilisez des outils isolés.
- Vérifiez le serrage de tous les raccords hydrauliques, ainsi que l'état de toutes les conduites et tous les flexibles hydrauliques avant de mettre le système sous pression.
- N'approchez pas les mains ou autres parties du corps des fuites en trou d'épingle ou des gicleurs d'où sort le liquide sous haute pression. Utilisez un morceau de carton ou de papier pour détecter les fuites, jamais les mains. Le liquide hydraulique qui s'échappe sous pression peut avoir suffisamment de force pour traverser la peau et causer des blessures graves. Si du liquide hydraulique pénètre sous la peau, il devra être enlevé chirurgicalement dans les quelques heures qui suivent par un médecin connaissant bien ce genre de blessures, pour éviter le risque de gangrène.

Autocollants de sécurité et d'instruction

Des autocollants de sécurité et des instructions bien visibles sont placés près de tous les endroits potentiellement dangereux. Remplacez tout autocollant endommagé ou manquant.

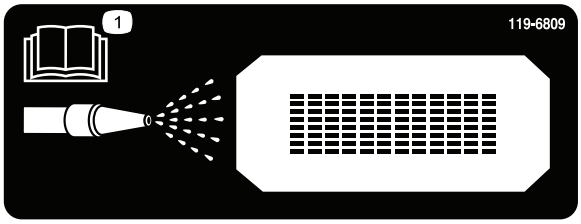

119-6809

1. Lisez le *Manuel de l'utilisateur* pour savoir comment nettoyer correctement la machine.

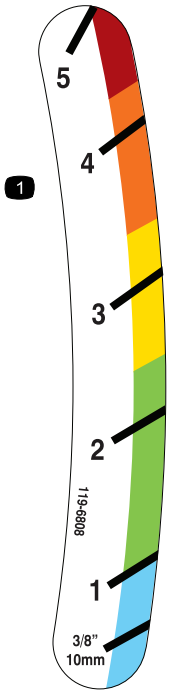

119-6808

1. Indicateur de hauteur de panneau arrière

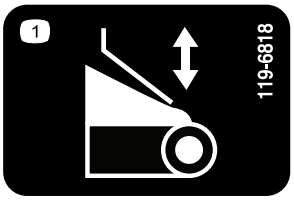

119-6818

1. Réglage du panneau arrière

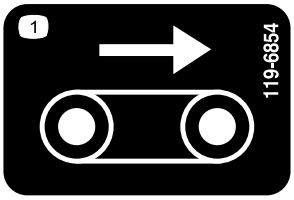

119-6854

1. Vitesse de la bande transporteuse

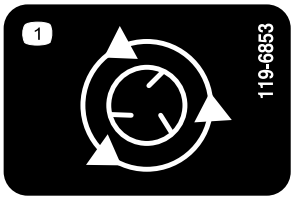

119-6853

1. Vitesse des disques

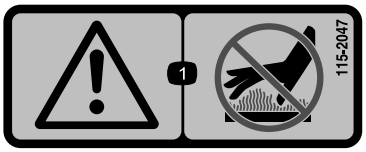

115-2047

1. Attention – ne touchez pas la surface chaude.

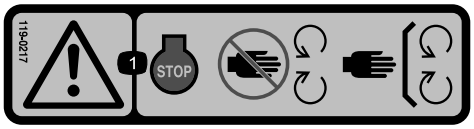

119-0217

1. Attention – arrêtez le moteur, ne vous approchez pas des pièces mobiles et laissez toutes les protections et capots en place.

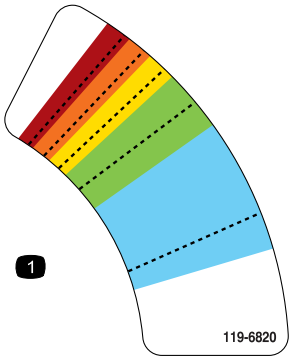

119-6820

1. Réglage de la vitesse des disques

119-6855

1. Vitesse des disques

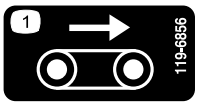

119-6856

1. Vitesse de la bande transporteuse

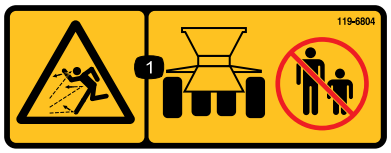

119-6804

1. Risque de projections – tenez les spectateurs à bonne distance de la machine.

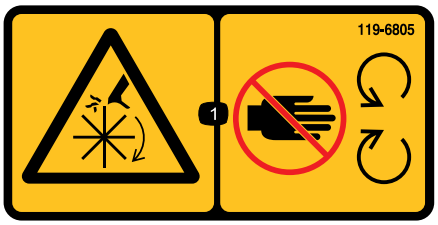

119-6805

1. Risque de coupure/mutilation par la turbine – ne vous approchez pas des pièces mobiles et laissez toutes les protections et capots en place.

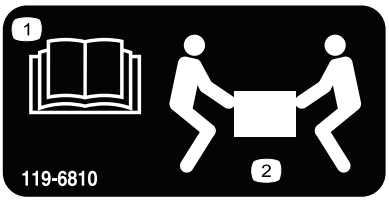

119-6810

1. Lisez le *Manuel de l'utilisateur*.
2. Deux personnes sont nécessaires pour soulever.

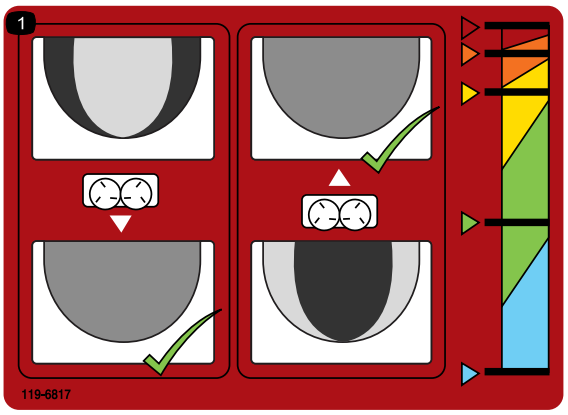

119-6817

1. Réglage précis des disques

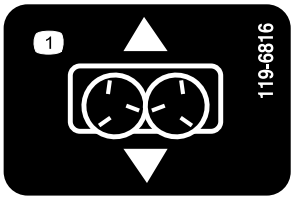

119-6816

1. Réglage de glissement

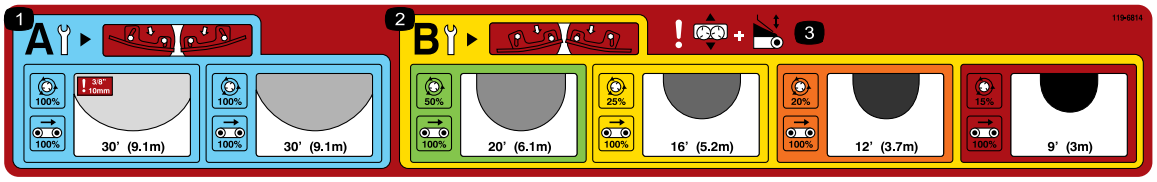

119-6814

1. Réglages pour épandage léger (reportez-vous à la section Utilisation pour plus d'informations).
2. Réglages pour épandage lourd (reportez-vous à la section Utilisation pour plus d'informations).
3. Attention – réglage de glissement et réglage de panneau arrière.

119-6806

1. Attention – lisez le *Manuel de l'utilisateur*.
2. Attention – apprenez à vous servir de la machine avant de l'utiliser.
3. Risque de projections – tenez les spectateurs à bonne distance de la machine.
4. Attention – arrêtez le moteur, enlevez la clé du commutateur d'allumage et lisez le *Manuel de l'utilisateur* avant d'effectuer tout entretien de la machine.
5. Attention – ne transportez jamais personne sur la machine.
6. Attention – ne vous approchez pas des pièces mobiles et laissez toutes les protections et capots en place.

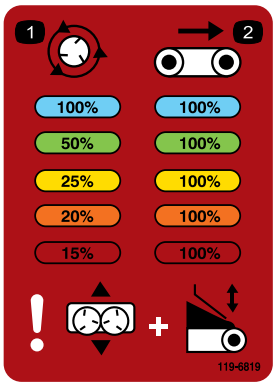

119-6819

1. Pourcentage de vitesse des disques
2. Pourcentage de vitesse de la bande transporteuse

Mise en service

Pièces détachées

Reportez-vous au tableau ci-dessous pour vérifier si toutes les pièces ont été expédiées.

Procédure	Description	Qté	Utilisation
1	Déflecteur de la benne Boulons à tête ronde 1/4 x 5/8" Contre-écrou	1 3 3	Préparez le modèle de base du ProPass
2	Faisceau de câblage Support de prise électrique Support de prise électrique (lourd) Vis de carrosserie Écrou à embase Vis Écrou à embase	1 1 1 2 2 2 2	Installation du faisceau électrique
3	Rallonge avant de la benne Rallonge arrière de la benne Boulon Écrou à embase	1 1 9 9	Montez le kit de prolongement de la benne.
4	Boulon Écrou à embase	6 6	Montez la benne sur le châssis remorqué
5	Faisceau de câblage intermédiaire	1	Connectez le faisceau de câblage intermédiaire
6	Boîtier de commande	1	Connectez le boîtier de commande
7	Support de télécommande Télécommande sans fil	1 1	Montez la télécommande sans fil (modèle 44700 uniquement)
8	Aucune pièce requise	–	Attelez le ProPass au véhicule tracteur
9	Aucune pièce requise	–	Désaccouplez le ProPass du véhicule tracteur

Médias et pièces supplémentaires

Description	Qté	Utilisation
Manuel de l'utilisateur	1	
Catalogue de pièces	1	
Documentation de formation à l'usage de l'utilisateur	1	
Déclaration de conformité	1	

Remarque: Les côtés gauche et droit de la machine sont déterminés d'après la position de conduite.

1

Réglage du modèle de base du ProPass

Pièces nécessaires pour cette opération:

1	Déflecteur de la benne
3	Boulons à tête ronde 1/4 x 5/8"
3	Contre-écrou

Procédure

1. Sortez le ProPass (modèle de base) de la caisse d'expédition.
2. À l'arrière du Twin Spinner, retirez le boulon de 1/4 x 3/4" et l'écrou qui fixent le support d'expédition du dispositif de levage du ProPass au Twin Spinner (Figure 3).

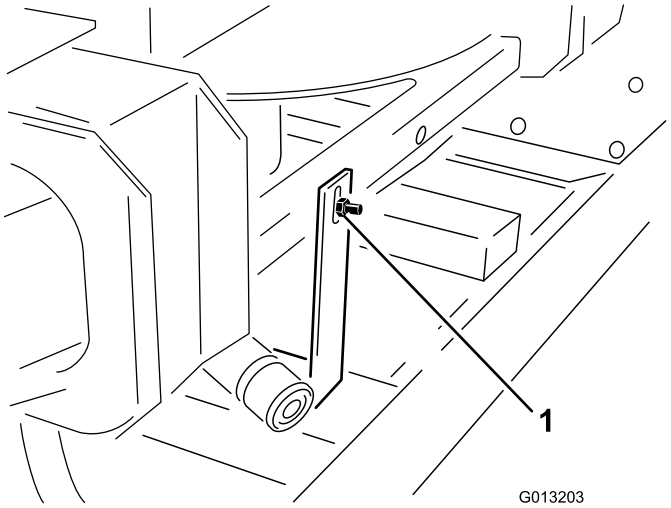

Figure 3

1. Support d'expédition

3. À l'avant du Twin Spinner, retirez les deux boulons de 1/4 x 3/4" et écrous qui fixent le support d'expédition du dispositif de levage du ProPass au Twin Spinner (Figure 4).

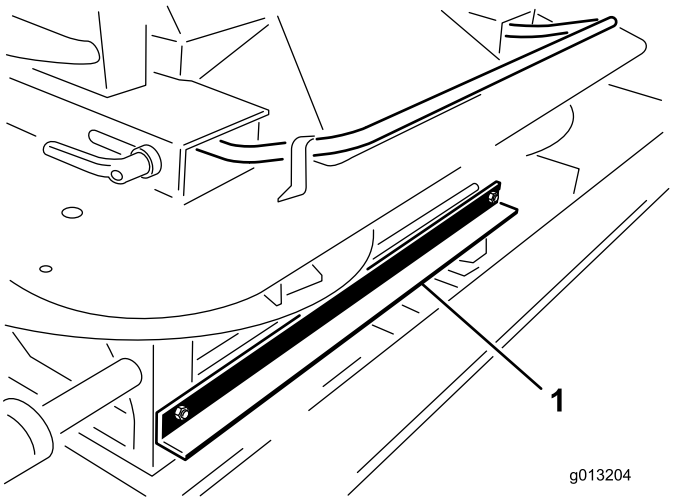

Figure 4

1. Support d'expédition

4. Deux personnes sont nécessaires pour cette procédure. Soulevez le Twin Spinner par les poignées extérieures pour le sortir de la benne. Placez le Twin Spinner sur le sol (Figure 5).

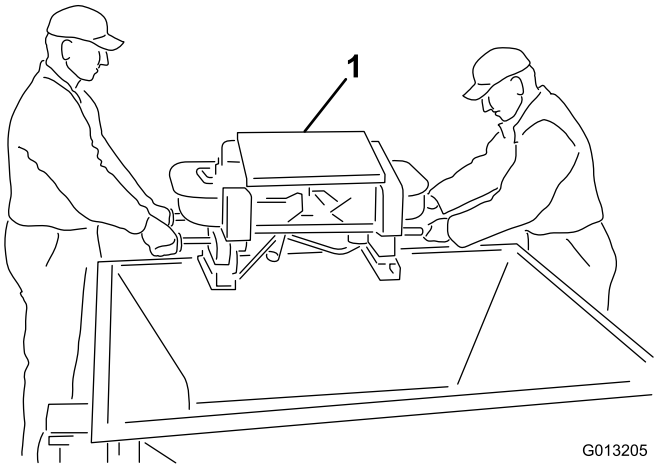

Figure 5

1. Twin Spinner

5. Retirez les quatre vis des pieds du Twin Spinner. Avec l'aide d'une autre personne, soulevez le Twin Spinner et retirez les goujons et la mousse d'expédition (Figure 6)

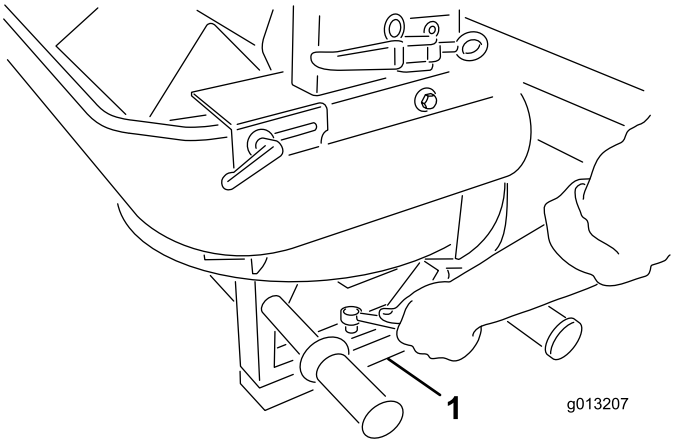

Figure 6

1. Goujons et mousse d'expédition

6. Montez le déflecteur de la benne au moyen des boulons à tête ronde de 1/4 x 5/8" et des contre-écrous en nylon (Figure 7).

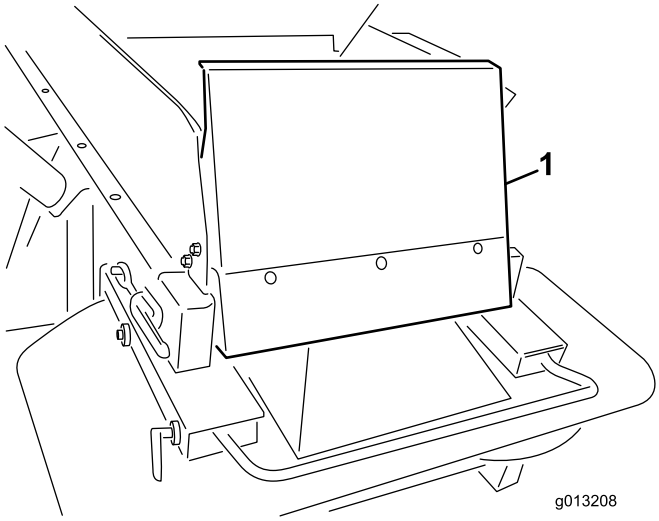

Figure 7

1. Déflecteur avant de la benne

2

Installation du faisceau électrique

Pièces nécessaires pour cette opération:

1	Faisceau de câblage
1	Support de prise électrique
1	Support de prise électrique (lourd)
2	Vis de carrosserie
2	Écrou à embase
2	Vis
2	Écrou à embase

Procédure

Le faisceau de câblage du tracteur fournit l'alimentation requise par les systèmes de commande du ProPass. Installez le faisceau de câblage sur le véhicule qui sera utilisé avec le ProPass. Si plus d'un véhicule est utilisé avec le ProPass, vous pouvez vous procurer des composants supplémentaires chez votre distributeur local.

Le faisceau de câblage est essentiellement conçu pour les véhicules Workman de Toro, mais il peut également s'installer facilement sur d'autres véhicules tracteurs.

1. Montez le support de prise électrique sur un point fixe à l'arrière du véhicule tracteur au moyen de l'un des supports prévus (Figure 8).

   Remarque: Le support ne doit rien toucher si le véhicule tracteur est équipé d'un plateau de chargement.

   Important: Vérifier qu'aucun câblage n'est détaché ou gêne les composants mécaniques.

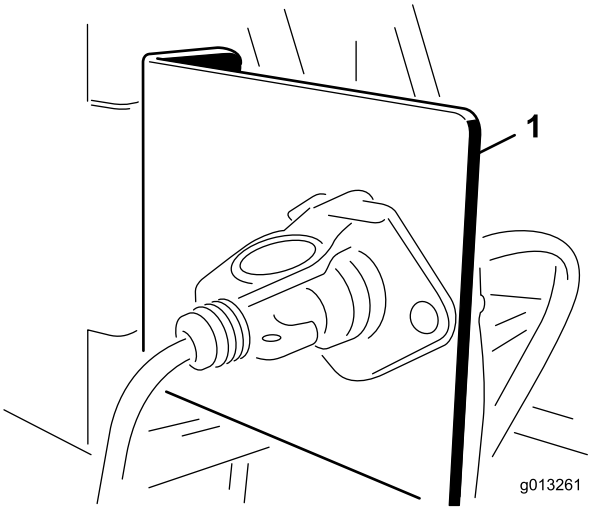

Figure 8

1. Support de prise électrique

2. Acheminez et fixez le câblage entre la batterie et le support de la prise électrique (Figure 9).

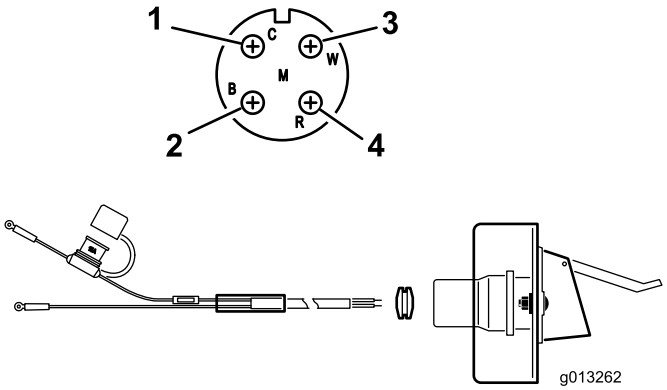

Figure 9

1. Câble blanc (laiton)
2. Pas de câble argent (argent)
3. Pas de câble (laiton)
4. Câble noir (laiton)

3. Passez le câblage dans le support de la prise et enfilez le passe-câble en caoutchouc noir sur le câblage (Figure 9).
4. Boulonnez la prise à son support au moyen des boulons de 1/4" fournis.
5. Reliez le câble rouge (alimentation) à la borne positive de la batterie, puis reliez le câble noir (masse) à la borne négative de la batterie.

3

Montage du kit de prolongement de la benne

Pièces nécessaires pour cette opération:

1	Rallonge avant de la benne
1	Rallonge arrière de la benne
9	Boulon
9	Écrou à embase

Procédure

1. Sortez les rallonges de la benne de la caisse d'expédition et identifiez l'avant et l'arrière (Figure 10 et Figure 11).

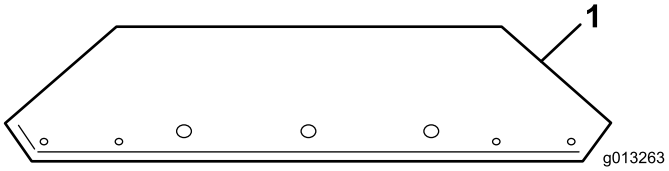

Figure 10

1. Rallonge avant de benne

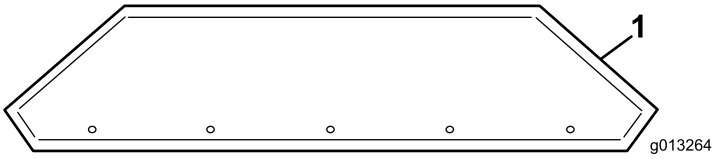

Figure 11

1. Rallonge arrière de benne

2. Avec les fixations fournies, fixez les rallonges à la benne. Les écrous doivent être placés sur l'extérieur de la benne.

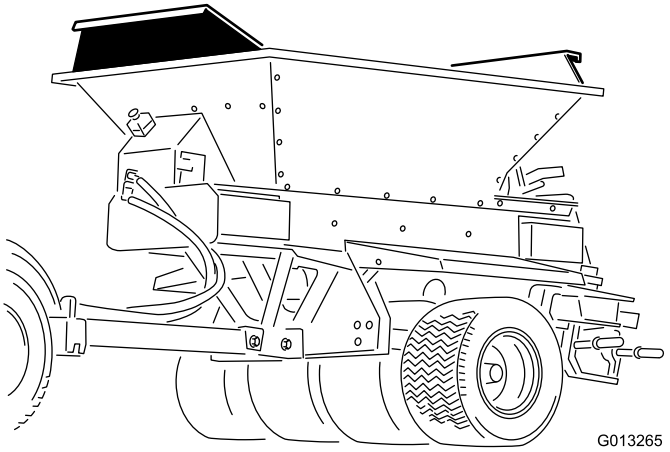

Figure 12

Kit de prolongement de benne en place

4

Montage de la benne sur le châssis remorqué

Pièces nécessaires pour cette opération:

6	Boulon
6	Écrou à embase

Procédure

Remarque: Si vous montez la benne du ProPass sur un autre équipement, reportez-vous aux instructions d'installation de l'équipement en question.

1. Fixez un dispositif de levage au support de levage boulonné à l'intérieur de la benne (Figure 13).

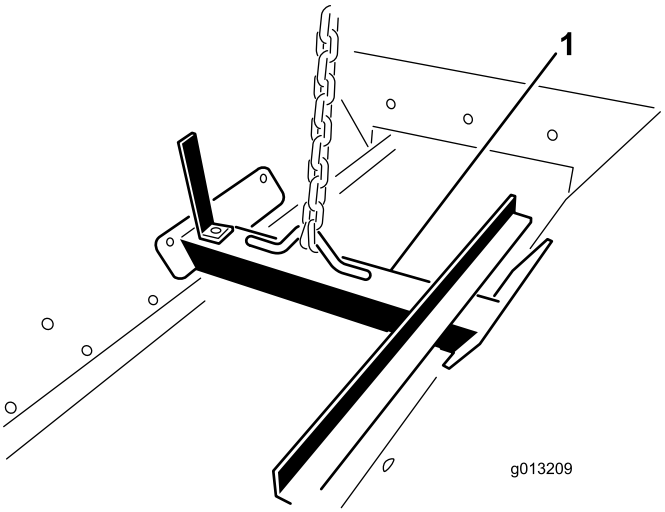

Figure 13

1. Support de levage

⚠ ATTENTION

N'essayez pas de lever le plateau et la benne sans déconnecter le châssis remorqué, le ProGator, le Workman ou le châssis TDC. Le support de levage n'est pas suffisamment résistant pour supporter et lever tout le poids de la machine.

2. À l'aide du mécanisme de levage, positionnez le ProPass au-dessus du châssis remorqué.
3. Alignez les (6) trous de montage (trois de chaque côté) et placez les boulons 5/16 x 1" et les écrous à embase.

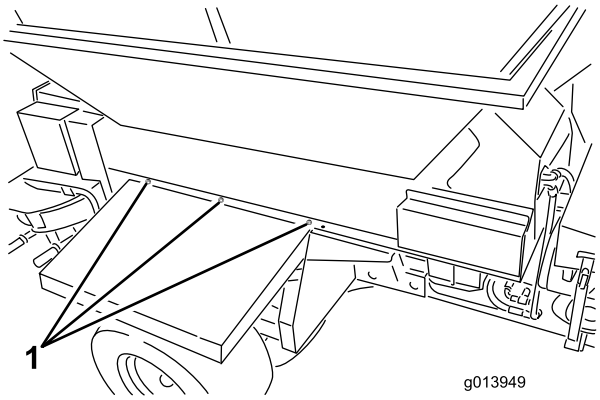

Figure 14

1. Emplacements de montage (3 de chaque côté)

4. Déposez le support de levage des côtés de la benne et remettez les boulons sur les côtés de la benne.

   Remarque: Conservez le support de levage pour vous en resservir ultérieurement. Ne le mettez pas au rebut.

5

Connexion du faisceau de câblage intermédiaire

Pièces nécessaires pour cette opération:

1	Faisceau de câblage intermédiaire

Procédure

Branchez le faisceau de câblage intermédiaire au connecteur de faisceau du ProPass (Figure 15 ou Figure 16).

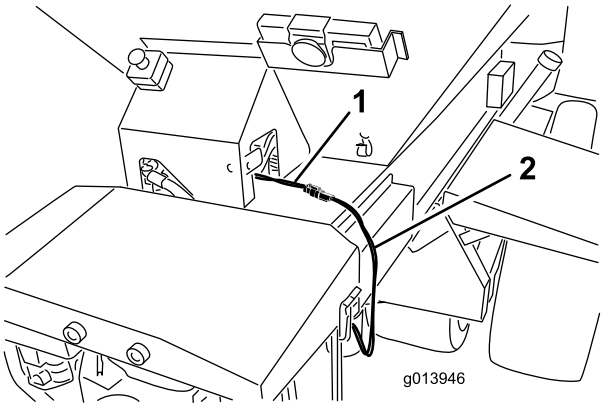

Figure 15
Modèle 44700

1. Faisceau de câblage
2. Faisceau de câblage intermédiaire

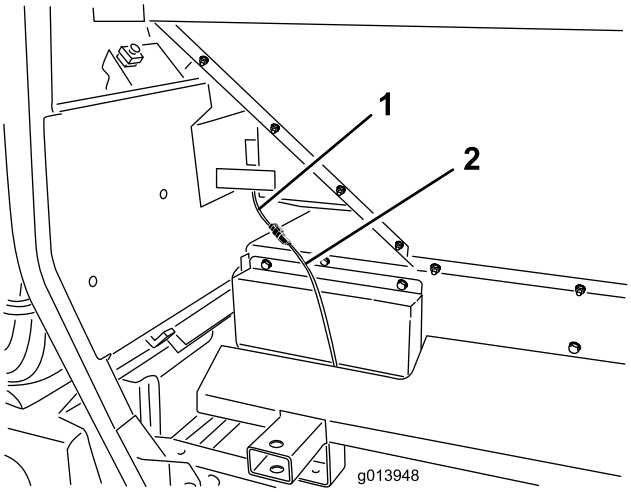

Figure 16
Modèle 44701

1. Faisceau de câblage
2. Faisceau de câblage intermédiaire

6

Connexion du boîtier de commande (modèle 44701)

Pièces nécessaires pour cette opération:

1	Boîtier de commande

Procédure

Branchez le connecteur du boîtier de commande au connecteur du ProPass (Figure 17).

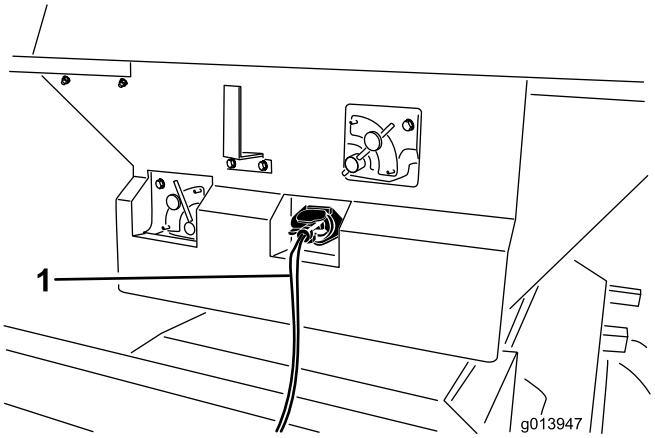

Figure 17

1. Boîtier de commande

7

Montage de la télécommande sans fil (modèle 44700 uniquement)

Pièces nécessaires pour cette opération:

1	Support de télécommande
1	Télécommande sans fil

Procédure

Insérez le support de télécommande dans un porte-gobelet ou une ouverture similaire sur le véhicule tracteur et utilisez-le pour ranger la télécommande. L'aimant de la télécommande peut aussi servir à la fixer à n'importe quelle surface en métal.

8

Attelage du ProPass au véhicule tracteur

Aucune pièce requise

Procédure

⚠ ATTENTION

Ne restez pas entre le ProPass et le véhicule de remorquage pendant l'attelage.

1. Réglez la hauteur de l'attelage en tournant la poignée de la ou des béquille(s) afin de garder le ProPass de niveau.

   Important: La goupille d'attelage doit être à haute résistance et être agréée pour les véhicules tracteurs.

2. Accouplez l'attelage à manille du ProPass au véhicule tracteur au moyen d'une goupille de 18 mm (3/4 in) de diamètre et d'un clip de sécurité. Insérez la goupille dans l'attelage du ProPass et la barre de remorquage du véhicule tracteur sur le châssis remorqué et dans le support d'attelage fourni sur le Truckster Direct Connect.
3. Abaissez l'attelage au moyen de la ou des béquille(s).
4. Lorsque le poids entier du ProPass a été transféré de la ou des béquille(s) à la barre de remorquage du véhicule tracteur, retirez la goupille maintenant la ou les béquille(s) en place.
5. Sur le châssis remorqué, tournez la béquille de 90 degrés dans le sens antihoraire jusqu'à ce que le bas soit dirigé vers l'arrière du ProPass. Cela correspond à la position de déplacement.
6. Sur le châssis Truckster Direct Connect, déplacez les béquilles à l'arrière de la machine et tournez-les de 90 degrés jusqu'à ce que le bas de chacune d'elle soit dirigé vers le centre du ProPass. Cela correspond à la position de déplacement.

   ⚠ PRUDENCE

   Relevez et rangez la ou les béquille(s) en position de déplacement avant de remorquer le ProPass.

7. Branchez le flexible de pression et le flexible de retour aux sorties hydrauliques correctes du véhicule tracteur. Le flexible de retour est muni d'un clapet antiretour en ligne. Si les flexibles sont inversés, certaines fonctions du ProPass risquent de fonctionner à l'envers voire pas du tout. Testez le système hydraulique avant d'utiliser le ProPass pour la première fois.

   Important: Les conduites hydrauliques, le câble d'alimentation et les câbles du boîtier de commande ne doivent pas traîner sur le sol pendant le fonctionnement de la machine. Évitez les endroits où ils risquent d'être coincés ou coupés.

8. Branchez le faisceau de câblage intermédiaire au connecteur du véhicule tracteur.
9. Vérifiez le niveau d'huile hydraulique dans le réservoir et faites l'appoint au besoin (voir le manuel de l'utilisateur du véhicule tracteur).

9

Désaccoupler le ProPass du véhicule tracteur

Aucune pièce requise

Procédure

1. Garez le véhicule tracteur et le ProPass sur une surface, sèche, plane et horizontale.

2. Serrez le frein de stationnement du véhicule tracteur, coupez le moteur et enlevez la clé de contact.
3. Placez des cales sous les deux roues du ProPass (avant et arrière).
4. Libérer la pression du système hydraulique.
5. Débranchez les flexibles hydrauliques, la bobine et rangez-les sur l'avant du ProPass.
6. Débranchez le câble du faisceau intermédiaire du véhicule tracteur.
7. Sur le châssis remorqué, tournez la béquille de 90 degrés (sens horaire) en position abaissée pour supporter le ProPass.
8. Sur le châssis Truckster Direct Connect, déplacez les béquilles à l'avant de la machine et tournez-les de 90 degrés jusqu'à ce que le bas de chacune d'elle soit dirigé vers le sol.
9. Levez le ProPass avec la ou les béquilles jusqu'à ce que la barre de remorquage du véhicule tracteur soit délestée. Sortez la goupille d'attelage.
10. Vérifiez que rien ne relie plus le ProPass et le véhicule tracteur.

Vue d'ensemble du produit

Commandes

Système de fonctionnement à code couleur

Le ProPass possède un système d'utilisation à code couleur qui évite toute hésitation au moment de régler votre TopDresser. Il vous suffit de choisir l'épandage, d'identifier la couleur et d'effectuer chaque réglage correspondant à la couleur pour obtenir chaque fois un épandage parfait.

1. Choisissez l'épandage

Le système démarre avec l'autocollant d'utilisation principal trouvé sur le panneau arrière du ProPass (Figure 18).

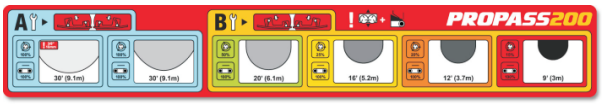

Figure 18

Cet autocollant montre les différents épandage possibles et les classe par couleur (Figure 19). Chaque couleur représente un densité d'application différente, allant de l'ultra léger à l'ultra lourd.

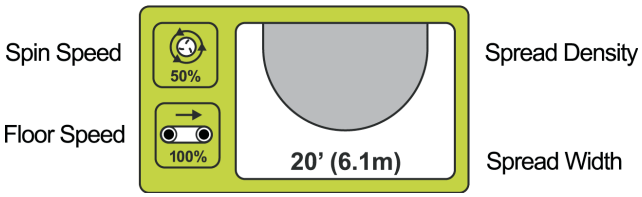

Figure 19

La densité d'épandage est indiquée par des ovales grisés (de léger à lourd). La largeur approximative est également indiquée.

2. Vérifiez les lames

Remarque: À la livraison, les lames des disques du TopDresser sont à la **position B**.

Les épandages les plus légers (panneau bleu) rappellent à l'utilisateur qu'il doit s'assurer que les lames des disques sont à la position A (Figure 20).

Figure 20

Lorsque les lames sont en Position A, les boulons intérieurs (les plus proches du centre du disque) sont contre la paroi de la lame et les boulons extérieurs (les plus proches du bord du disque) sont éloignés de la paroi de la lame.

Cela est essentiel car cette position est calculée pour offrir l'épandage et la distribution optimum à hautes vitesses et à faible volume de sable.

Pour les réglages plus lourds (panneau orange), les lames doivent être en **POSITION B** pour offrir la meilleure distribution pour des volumes élevés et des vitesses de disques réduites (Figure 21).

Figure 21

Lorsque les lames sont en Position B, les boulons intérieurs (les plus proches du centre du disque) sont éloignés de la paroi de la lame et les boulons extérieurs (les plus proches du bord du disque) sont proches de la paroi de la lame.

Il ne faut que quelques minutes pour glisser les lames à la position correcte. Le positionnement incorrect des lames est l'une des principales raisons de l'échec de l'épandage.

3. Les réglages

Lorsque vous avez sélectionné l'épandage voulu et vérifié que les lames sont correctement positionnées, vous pouvez finir de régler le ProPass.

Chaque réglage est indiqué sur la machine par un autocollant de couleur correspondant (Figure 22).

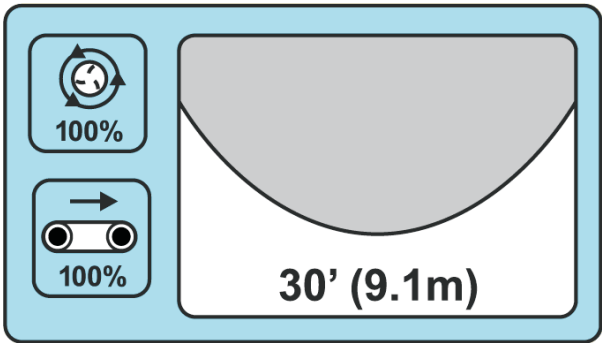

Figure 22

Pour obtenir un épandage extrêmement léger, la zone bleue indique que le panneau arrière, la vitesse de la bande transporteuse, la vitesse des disques et le réglage de glissement de base doivent tous se trouver à la position bleue (Figure 22).

ÉPANDAGE LÉGER

Largeur approximative : 914 cm

Position des lames : A

Vitesse de la bande transporteuse : 100%

Vitesse des disques : position bleue/100%
Panneau arrière : position bleue

Réglage de glissement : position bleue

Pour le remplissage des trous d'aération, il suffit de régler tous les paramètres sur ROUGE.

ULTRA LOURD

Largeur approximative : 274 cm

Position des lames : B

Vitesse de la bande transporteuse : 100%

Vitesse des disques : position rouge/15%
Panneau arrière : position rouge

Réglage de glissement : position rouge

Panneau arrière

Figure 23

Le panneau arrière contrôle le volume de matériau sortant du ProPass. Le panneau de 13 cm est divisé en différentes couleurs avec un trait de départ dans chaque zone de couleur.

Vous pouvez augmenter ou diminuer la quantité de matériau avec le panneau arrière tant que vous restez dans la zone colorée correspondante.

Figure 24

Vitesse des disques

Figure 25

Système hydraulique standard : Réglez la commande hydraulique sur le trait de départ en pointillé de la zone de couleur correspondante. Vous pouvez varier les vitesses au besoin à l'intérieur de la zone de couleur correspondante.

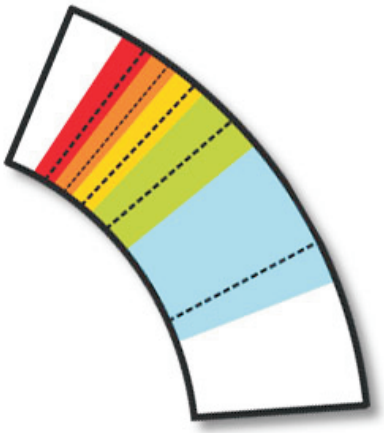

Figure 26

Télécommande sans fil : Le réglage s'effectue en fonction du pourcentage indiqué dans la zone en couleur de l'autocollant et sur le tableau au dos de la télécommande sans fil.

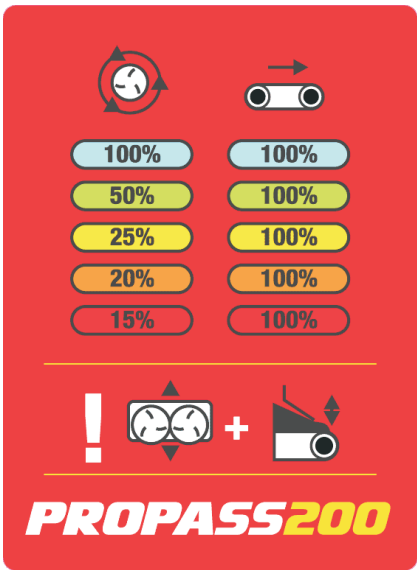

Figure 27

Réglage de glissement

Figure 28

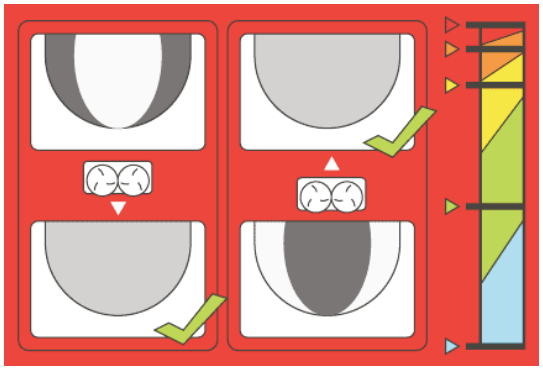

Figure 29

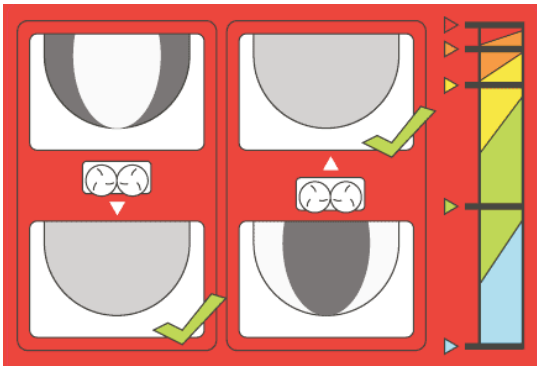

Figure 31

Le réglage de glissement fournit un positionnement idéal du sable lorsqu'il tombe sur les disques. L'autocollant indique non seulement la position de départ en couleur pour chaque application, mais illustre également le réglage requis pour obtenir un épandage précis (voir la section Réglage de précision).

Vitesse de la bande transporteuse

Figure 30

La vitesse de la bande transporteuse pour chaque réglage est 100% ; elle a été développée et testée pour supprimer un réglage dans le système d'utilisation à code couleur.

Remarque: Utilisez le panneau arrière pour réduire le volume de matériau. Si la hauteur minimum du panneau arrière ne suffit pas pour réduire le débit de matériau, réduisez la vitesse de la bande transporteuse.

4. Réglage de précision

Le système d'utilisation à code couleur a été mis au point pour éviter d'être obligé de tâtonner pour obtenir un épandage parfait. Toutefois, le grand nombre de variables entrant en jeu, comme le poids du sable, la taille des grains, la teneur en humidité, etc., peut affecter l'uniformité de l'épandage.

Pour y remédier, **le réglage de la base** comprend une illustration indiquant le repositionnement correct de la base.

Lorsque l'épandage est lourd à l'intérieur, il suffit de faire coulisser la base vers l'intérieur, c'est-à-dire vers la benne. Si l'épandage est lourd à l'extérieur, faites coulisser la base vers l'extérieur, c'est-à-dire à l'opposé de la benne.

Un épandage parfait

Le système à code couleur aide le ProPass a réaliser un épandage parfait à toutes les densité d'application. De ultra-léger à ultra-lourd, de vos greens à vos départs, d'un léger poudrage à un épandage épais.

Commande hydraulique standard

⚠ ATTENTION

Avant d'utiliser le ProPass, prenez le temps de lire et comprendre la totalité du Manuel de l'utilisateur et des autocollants de sécurité.

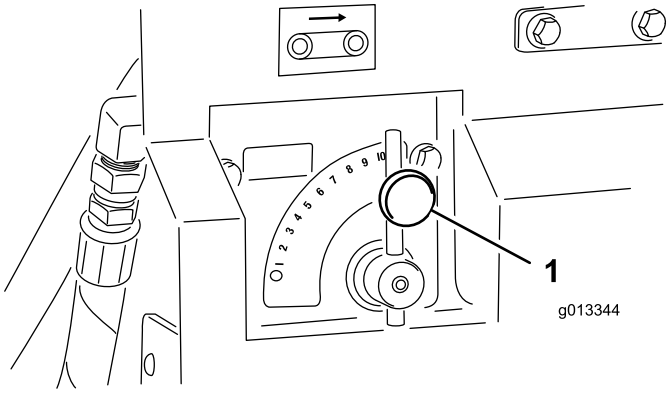

Figure 32

1. Vanne de régulation de débit

Vanne de régulation de débit pour le transporteur

Une vanne de régulation de débit hydraulique commande la vitesse de la bande transporteuse.

Le réglage 10 correspond à la vitesse la plus élevée et convient généralement à la plupart des applications indiquées sur l'autocollant du système d'utilisation. Utilisez les réglages inférieurs pour les applications très légères.

Vanne de régulation de débit pour les accessoires

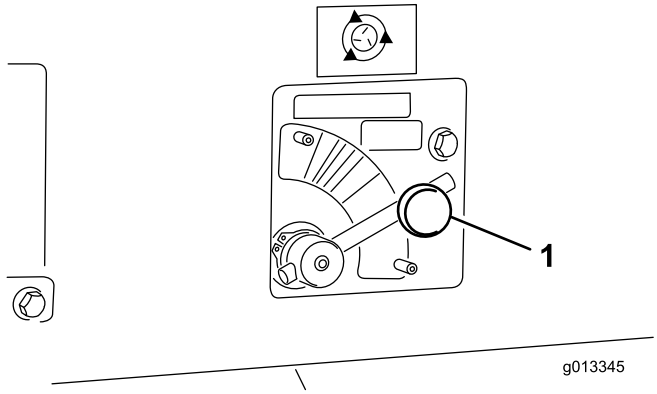

Figure 33

1. Vanne de commande pour accessoire

Une vanne de régulation de débit hydraulique commande la vitesse de l'accessoire (Twin Spinner). L'icône du disque indique le pourcentage de vitesse pour la télécommande sans fil uniquement. Pour le système hydraulique standard, placez la commande dans la zone en couleur voulue, en partant du trait en pointillé et ajustez la vitesse dans la zone en couleur selon les besoins.

⚠ ATTENTION

Ne laissez pas le ProPass en marche sans surveillance.

Boîtier de commande

Utilisez les deux interrupteurs du boîtier de commande pour actionner la bande transporteuse ou l'accessoire (Figure 34). Le boîtier de commande doit rester à portée de l'utilisateur.

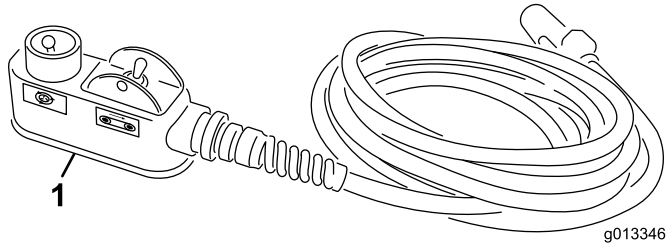

Figure 34

1. Boîtier de commande

Caractéristiques techniques

Poids	
Modèle de base	248 kg
Twin Spinner	68 kg

Outils et accessoires

Une sélection d'outils et accessoires Toro agréés est disponible pour augmenter et améliorer les capacités de la machine. Contactez votre concessionnaire ou distributeur agréé ou visitez www.Toro.com pour obtenir la liste de tous les outils et accessoires agréés.

Utilisation

Instructions d'utilisation

Le topdresser ProPass n'a pas forcément les mêmes caractéristiques d'équilibrage, de poids et de comportement que d'autres types d'équipements tractés. Lisez attentivement le manuel de l'utilisateur.

Lorsque la machine est équipée d'un accessoire, tenez compte de la garde au sol lorsque vous roulez sur des pentes. Pour un ProPass monté sur un châssis remorqué, la garde au sol est de 33 cm à vide. Pour un ProPass monté sur un Truckster Direct Connect, la garde au sol est de 43 cm à vide.

Important: Avant de charger le ProPass sur une remorque ou de l'en descendre, déposez l'accessoire pour éviter de l'endommager.

Utilisation du ProPass

1. Versez le matériau d'épandage dans la benne du ProPass.
2. Vérifiez si l'accessoire est installé (double disque).
3. Réglez la hauteur du panneau arrière selon votre préférence (voir le Guide des réglages recommandés d'usine du ProPass dans ce manuel).
4. Réglez les deux vannes de régulation au débit préféré. Sur les modèles sans fil, choisissez les vitesses préférées de la bande transporteuse et l'accessoire (sans fil 100%, hydraulique standard n° 10).
5. Garez le véhicule tracteur à 3 m devant la zone de travail.
6. Vérifiez que les interrupteurs marche/arrêt du boîtier de commande sont tous deux en position arrêt. Sur les modèles sans fil, vérifiez que les fonctions de télécommande sont arrêtées.
7. Vérifiez que le moteur du véhicule tourne à bas régime.
8. Faites monter le régime moteur du véhicule tracteur. Mettez l'accessoire en marche au moyen du boîtier de commande ou de la télécommande sur les modèles sans fil.
9. Avancez jusqu'à la zone de travail, en faisant monter le régime moteur du véhicule tracteur à la gamme de fonctionnement optimale.
10. Lorsque l'accessoire ProPass se trouve juste au-dessus du début de la zone d'épandage, mettez la bande transporteuse en marche à l'aide du boîtier de commande ou de la télécommande dans le cas des modèles sans fil.
11. Conduisez en ligne droite et épandez le matériau à vitesse constante jusqu'à ce qu'il touche le bord de la zone d'épandage.
12. Arrêtez la bande transporteuse, faites demi-tour avec le ProPass et positionnez-le pour le passage suivant.
13. Avant d'effectuer le nouveau passage, vérifiez la répartition du matériau sur le sol. Ajustez les réglages du ProPass au besoin.
14. Sur les modèles sans fil, la fonction “démarrage général” peut être utilisée au lieu des fonctions démarrage individuelles de l'accessoire et de la bande transporteuse. L'accessoire démarre le premier suivi de la bande transporteuse.
15. Poursuivez les étapes 8 à 11 jusqu'au bout de la zone d'épandage ou jusqu'à ce que la benne soit vide.
16. Arrêtez la bande transporteuse et l'accessoire, réduisez le régime moteur du véhicule tracteur et désengagez le système hydraulique.

    Remarque: Arrêtez toujours la bande transporteuse en premier.

Télécommande sans fil (modèle 44700 uniquement)

La télécommande sans fil active rapidement les pièces rotatives et présentant des risques de pincement. Ne perdez pas de vue le ProPass lorsque vous utilisez, réglez ou programmez la télécommande sans fil.

Pour éviter tout démarrage accidentel des disques et de la bande transporteuse, vous devez appuyer deux fois sur le bouton “START” : une première fois pour sélectionner et une seconde pour engager. Cela évite à la machine de démarrer accidentellement pendant que des réglages manuels sont effectués.

Si aucun bouton n'est actionné pendant 10 secondes lors de la programmation ou de la préparation à l'utilisation de la télécommande sans fil, celle-ci passe en mode repos et revient au dernier programme ou réglage enregistré.

⚠ PRUDENCE

Il est conseillé de mettre la télécommande sans fil hors tension et d'arrêter le véhicule de travail (pour interrompre le débit hydraulique) avant d'effectuer des réglages physiques des lames ou de la bande transporteuse.

Utilisation des commandes hydrauliques et des accessoire sur les modèles EH

Système de commande à distance

Le système de commande à distance comprend une télécommande à main, une unité de base de +12 à +14,4 V CC et un faisceau de câblage. Le système est spécifiquement conçu pour être utilisé avec et commander un topdresser ProPass 200.

Télécommande à main

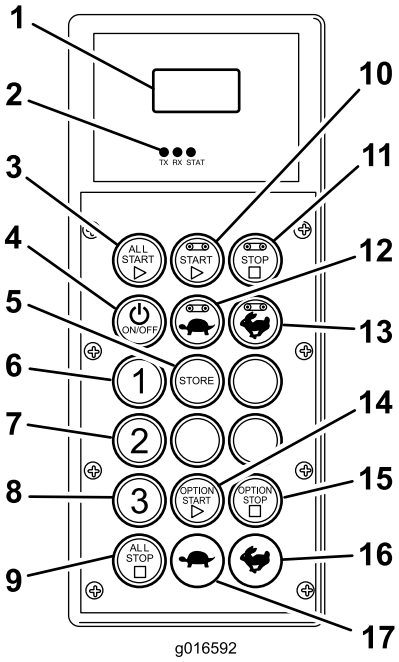

Figure 35

1. Affichage LCD
2. Diodes d'état de la télécommande
3. Démarrage de la bande transporteuse et de l'accessoire
4. Marche / arrêt
5. Sauvegarde des préréglages
6. Préréglage 1
7. Préréglage 2
8. Préréglage 3
9. Arrêt de toutes les fonctions
10. Démarrage de la bande transporteuse
11. Arrêt de la bande transporteuse
12. Augmentation de vitesse de la bande transporteuse
13. Baisse de vitesse de la bande transporteuse
14. Démarrage de l'accessoire
15. Arrêt de l'accessoire
16. Augmentation de vitesse de l'accessoire
17. Baisse de vitesse de l'accessoire

Fonctions des boutons

Bouton	Nom	Fonction principale
	Marche/arrêt	Marche/arrêt de la télécommande
	DÉMARRAGE GÉNÉRAL (ALL START)	Permet de commander les fonctions de marche/arrêt et de vitesse de la bande transporteuse et de l'accessoire.
	DÉMARRAGE DE LA BANDE TRANSPOR-TEUSE	Permet de commander les fonctions de la bande transporteuse de la benne, y compris marche/arrêt et vitesse.
	ARRÊT DE LA BANDE	Permet d'arrêter la bande transporteuse
	RALENTISSE-MENT DE LA BANDE	Permet de réduire la vitesse de la bande transporteuse.
	ACCÉLÉRATION DE LA BANDE	Permet d'augmenter la vitesse de la bande transporteuse.
	PRÉRÉGLAGE 1 PRÉRÉGLAGE 2 PRÉRÉGLAGE 3	Trois préréglages différents peuvent être enregistrés pour les vitesses de la bande transporteuse et de l'accessoire.
	ENREGISTRE-MENT	Utilisé conjointement avec le bouton de préréglage pour enregistrer ou programmer une mémoire de préréglage.
	DÉMARRAGE DE L'ACCESSOIRE	Permet de commander l'accessoire arrière, y compris les fonctions marche/arrêt et la vitesse.
	ARRÊT DE L'ACCESSOIRE	Permet d'arrêter l'accessoire.
	RALENTISSE-MENT DE L'AC-CESSOIRE	Permet de réduire la vitesse de l'accessoire.
	ACCÉLÉRATION DE L'ACCESSOIRE	Permet d'augmenter la vitesse de l'accessoire.
	ARRÊT GÉNÉRAL	Permet d'arrêter la bande transporteuse et l'accessoire.

Bouton d'arrêt d'urgence

Lorsque vous avez fini d'utiliser le ProPass 200, appuyez toujours sur le bouton d'arrêt d'urgence (Figure 36) pour désactiver le système électrique. Lorsque vous commencez à travailler avec le ProPass 200, vous devez tirer sur le bouton d'arrêt d'urgence avant d'activer la télécommande.

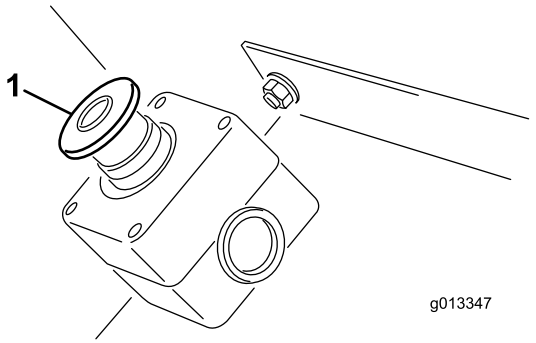

Figure 36

1. Bouton d'arrêt d'urgence

Mise sous tension

Appuyez sur le bouton marche/arrêt de la commande et attendez qu'elle détecte la base. N'appuyez sur aucun des boutons de la télécommande pendant l'exécution de la procédure de démarrage.

Commande manuelle

En cas de perte, dégât ou panne de la commande, le ProPass restera opérationnel afin de vous permettre de terminer la tâche en cours ou de continuer à travailler jusqu'à la résolution du problème.

L'accès à la commande manuelle se trouve du côté conducteur du système hydraulique (Figure 37).

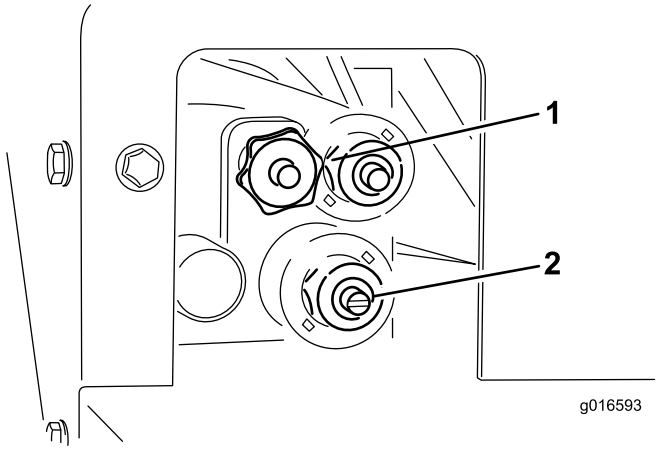

Figure 37

1. Vitesse de la bande transporteuse
2. Vitesse des disques

Pour régler la vitesse de la bande transporteuse (Figure 37), tournez le bouton dans le sens horaire. La vitesse maximale de la bande transporteuse est utilisée dans le système à code couleur ; ce réglage peut ainsi être fait sans débit hydraulique. Cela est particulièrement pertinent lorsque la benne est pleine de sable.

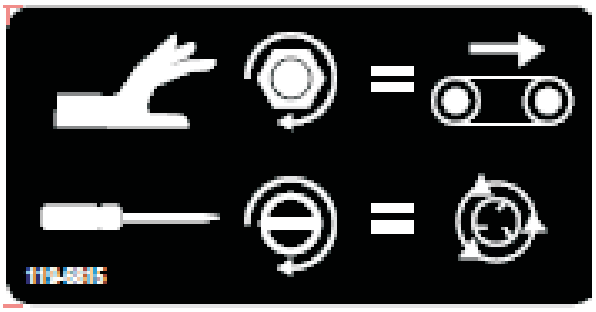

Figure 38

1. Autocollant de commande manuelle

Pour régler la vitesse des disques (Figure 37), utilisez un tournevis à lame plate pour tourner la commande dans le sens horaire pour augmenter la vitesse ou dans le sens antihoraire pour réduire la vitesse.

Si vous effectuez le réglage alors que le débit hydraulique est activé, arrêtez la bande transporteuse pour éviter d'épandre du sable pendant le réglage.

Une fois que les réglages sont corrects, utilisez la commande de débit hydraulique sur le véhicule tracteur pour démarrer et arrêter le système.

Sécurité de mise sous tension

À la mise sous tension, la télécommande à main vérifie que tous les interrupteurs sont en position d'**arrêt**. Si un interrupteur est en position de **marche** (coincé, par exemple), l'affichage indique "**SW STUCK**" et le nom de l'interrupteur concerné s'affiche. La télécommande à main n'enverra aucune commande à l'unité de base tant que l'interrupteur coincé ne sera pas relâché et en position d'arrêt.

L'unité de base évalue également le message d'entrée initial et efface toutes les commandes avant de permettre la commande des sorties.

Fonctions principales

- Lors de la première mise en marche de la télécommande, "FLR OFF et OPT OFF" doit s'afficher pendant environ 5 secondes. Si le message "waiting for base" est affiché, vérifiez si l'unité de base est sous tension et si le bouton d'arrêt d'urgence est sorti sur l'unité de base.

- Il y a toujours une **mémoire de travail actuelle**. Ce n'est pas la même chose qu'un préréglage. Les derniers réglages de travail sauvegardés seront dans la mémoire de travail actuelle lorsque la télécommande est mise en marche.
- Séquence opérationnelle des boutons de démarrage de la télécommande :
  - Une pression sur un bouton de démarrage (démarrage général, démarrage de bande transporteuse ou démarrage d'accessoire) rappelle le réglage enregistré dans la mémoire de travail actuelle de la télécommande.
  - Une deuxième pression sur le même bouton de démarrage active le composant si le système hydraulique n'est pas engagé (les chiffres augmentent sur l'affichage), ou le composant est mise en marche si le système hydraulique est engagé.
  - Une troisième pression sur le même bouton de démarrage enregistre le nouveau réglage dans la mémoire de travail de la télécommande.
- Après avoir appuyé sur un bouton de démarrage pour afficher le réglage de la mémoire de travail actuelle dans un mode autre qu'un mode de travail, vous disposez d'un délai d'environ 10 secondes pour commencer à modifier le réglage avant que l'élément ne soit désactivé. En mode de travail, ce délai de 10 secondes n'est pas appliqué.
- Pour programmer un préréglage, le plus important est de ne pas oublier que les éléments doivent être **activés ou engagés**.
- Pour utiliser un préréglage, il faut que les pourcentages de vitesse des éléments soient affichés pour qu'ils soient activés ou engagés. Si “OFF” est affiché, le préréglage doit être rappelé.

Écran à cristaux liquides (LCD)

L'écran LCD de deux lignes de 8 caractères chacune montre l'état et l'activité quand les boutons de la télécommande sont actionnés. Le rétroéclairage et le contraste de l'écran peuvent être ajustés par l'utilisateur. Les changements effectués sont sauvegardés dans la mémoire de travail actuelle de la télécommande. Lorsque l'unité est mise en marche après sa mise hors tension, les derniers réglages de contraste et rétroéclairage sont utilisés pour l'affichage.

Reportez-vous aux références des boutons à la Figure XX - Agencement du panneau avant de la télécommande à main pour régler le contraste et le rétro éclairage.

Pour augmenter le contraste :

Appuyez de manière prolongée sur les boutons d'arrêt général et d'augmentation de la vitesse d'accessoire simultanément tout en observant l'affichage jusqu'à ce que le contraste voulu soit obtenu.

Pour diminuer le contraste :

Appuyez simultanément de manière prolongée sur les boutons d'arrêt général (ALL STOP) et de réduction de la vitesse d'accessoire (OPTION DECREASE) tout en observant l'affichage jusqu'à ce que le contraste voulu soit obtenu.

Pour augmenter le rétroéclairage :

Appuyez simultanément de manière prolongée sur les boutons d'arrêt général (ALL STOP) et d'augmentation de la vitesse de la bande transporteuse (FLOOR INCREASE) tout en observant l'affichage jusqu'à ce que le rétroéclairage voulu soit obtenu.

Pour diminuer le rétroéclairage :

Appuyez simultanément de manière prolongée sur les boutons d'arrêt général (ALL STOP) et de réduction de la vitesse de la bande transporteuse (FLOOR DECREASE) tout en observant l'affichage jusqu'à ce que le rétroéclairage voulu soit obtenu.

Remarque: Le rétroéclairage sera éteint si vous le réduisez à zéro. Le rétroéclairage est le plus grand consommateur d'énergie de toutes les fonctions de la télécommande à main. L'augmentation du rétroéclairage accroît la consommation d'électricité et réduit la vie des piles ; plus le rétroéclairage est faible, plus la vie des piles est longue.

Diodes d'état

Deux diodes, une verte (émission) et une jaune (réception) servent à indiquer l'activité de la télécommande à main.

DIODE VERTE :

Clignotante - un message est transmis à l'unité de base.

Allumée en continu - un bouton de la télécommande à main est enfoncé.

DIODE JAUNE :

Clignotante - un message est reçu de l'unité de base.

Allumée en continu - une ou plusieurs sorties de l'unité de base sont actives.

Alimentation

La télécommande est alimentée par quatre piles alcalines AA de 1,5 V installées en usine, et fonctionne entre 1,6 et 3,2 V. Les piles ont une vie d'environ 300 heures (en fonctionnement continu, rétroéclairage éteint), mais leur durée de vie est affectée par certains facteurs d'utilisation, en particulier l'intensité du rétroéclairage ; plus l'intensité du rétroéclairage est élevée, plus il est consommateur et plus la vie des piles est réduite.

Remarque: Il est recommandé de disposer en permanence de piles de rechange neuves du type utilisé par le système.

Remarque: Lorsque la télécommande à main détecte que la tension atteint la limite inférieure (environ 1,7 V), le message “LOW BATTERY” s'affiche. Le message alterne périodiquement avec le message actuellement affiché pendant l'utilisation de la télécommande. Lorsque ce message est affiché, l'utilisateur dispose d'un temps limité (environ dix (10) heures) pour mettre le système hors tension avant que la télécommande ne soit automatiquement déactivée ; à ce stade, les piles doivent être remplacées.

Remplacez les piles le plus rapidement possible après le premier avertissement de faible charge. L'avertissement “LOW BATTERY” clignote périodiquement sur l'affichage pendant l'utilisation de la télécommande. La télécommande à main peut être utilisée pendant approximativement dix (10) heures (en supposant que le rétroéclairage est éteint) avant de ne plus être opérationnelle. Il faut alors remplacer les piles par quatre (4) piles alcalines AA neuves.

Mise en place et retrait des piles

1. Placez la télécommande face en bas et retirez les quatre vis qui fixent le couvercle en place. Enlevez le couvercle du logement des piles.

   Remarque: Les quatre vis de fixation du couvercle sont prisonnières des trous filetés. Bien que difficiles à retirer du couvercle même, si les vis sont trop desserrées lors de l'ouverture du logement des piles, elles peuvent être enlevées complètement et donc être perdues.

2. Retirez les piles déchargées et mettez-les au rebut en tenant compte de la réglementation locale en la matière.

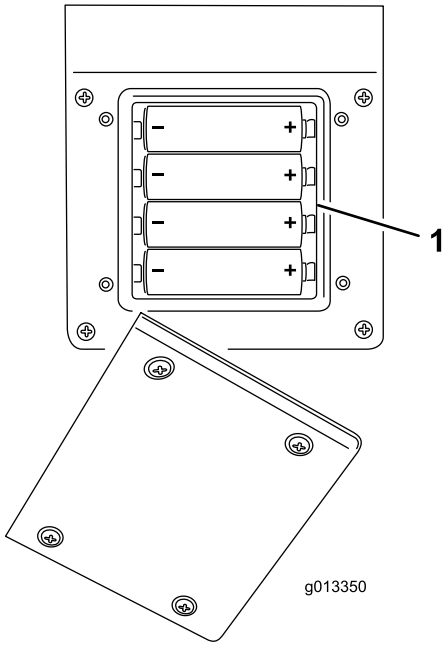

Figure 39

1. Logement des piles

3. Placez chaque pile neuve dans un des emplacements du logement en respectant la polarité. (Si les piles ne sont pas installées correctement, la télécommande ne sera pas endommagée, mais elle ne fonctionnera pas). Les 4 emplacements des piles alcalines AA sont marqués avec les signes de polarité pour chaque borne (voir la Figure 3). Veillez à bien enfoncer les piles dans le logement.
4. Remettez le couvercle du logement des piles. Fixez le couvercle en place avec les quatre vis. Serrez les vis suffisamment pour comprimer le joint, mais sans excès.

Entretien de la télécommande à main

La télécommande est robuste, mais il faut éviter toute chute sur des surfaces dures. Nettoyer la télécommande avec un chiffon doux humide et de l'eau ou une solution nettoyante douce, en veillant à ne pas érafler l'écran LCD (à cristaux liquides).

Utilisation

Communication base↔télécommande

La communication entre la base et la télécommande doit être établie pour que le système puisse être utilisé. Ce processus de liaison est appelé Association et s'exécute avec la télécommande en mode Associé.

L'association entre la télécommande et l'unité de base est établie à l'usine. Toutefois, il peut être nécessaire, sur le terrain, de réassocier la télécommande et l'unité de base. Dans ce cas, l'association peut être réalisée comme expliqué ci-après :

Mode associé (Association télécommande ↔ unité de base)

1. Appuyez sur le bouton d'arrêt d'urgence pour mettre l'unité de base hors tension et vérifiez que la télécommande est désactivée.
2. Tenez-vous près de l'unité de base, en pleine vue.
3. Appuyez de manière prolongée simultanément sur les boutons "ON/OFF" et "ALL STOP". La télécommande affiche ses écrans d'initialisation successifs et s'arrête sur **ASSOC PENDING** (en attente d'association).
4. Gardez les deux boutons enfoncés puis relâchez-les rapidement jusqu'à ce que **ASSOC ACTIVE** (association active) s'affiche (environ quatre (4) secondes).

   Remarque: Si vous appuyez trop longtemps sur les boutons, **WAITING FOR BASE** (en attente de base) s'affiche.
5. Relâchez les deux boutons. **CLR CHAN SCAN** est affiché. La télécommande recherche tous les canaux disponibles et choisit celui qui est le moins encombré.
6. Appuyez de manière prolongée sur le bouton **STORE**. La télécommande affiche alors **POW UP BUNIT**. Continuez d'appuyer sur le bouton **STORE**.
7. Tirez sur le bouton d'arrêt d'urgence pour mettre l'unité de base sous tension. La télécommande s'associe (liaison) avec l'unité de base. Si tout s'est déroulé normalement, **ASSOC SUCCESS** s'affiche.
8. Relâchez le bouton **STORE**.

Remarque: La liaison entre la télécommande et l'unité de base peut être vue en appuyant de manière prolongée sur les boutons "ALL STOP" et "OPTION STOP" simultanément. L'affichage indique alternativement la voie sélectionnée et l'ID de l'unité de base.

Démarrage de la bande transporteuse

Lors de la première pression sur le bouton de démarrage de la bande transporteuse (lorsque celle-ci n'est pas en marche), l'affichage de la télécommande montre le réglage en mémoire et, pendant ce temps, une commande d'arrêt est envoyée continuellement à l'unité de base pour maintenir la sortie **désactivée**. En mode de prévisualisation, un S apparaît après l'affichage de **FLR– FLRS** pour indiquer que la télécommande est en mode **réglage uniquement**. Dans ce mode de prévisualisation, le réglage peut être augmenté ou réduit à l'aide des boutons d'augmentation et de réduction de la vitesse de la bande transporteuse, mais la sortie réelle à l'unité de base reste désactivée. Cela est utile car l'utilisateur peut prérégler la vitesse de la bande transporteuse ou utiliser le réglage en mémoire sans causer de mouvement accidentel. Après avoir réglé la vitesse désirée, une nouvelle pression sur le bouton de démarrage de la bande transporteuse amène la sortie de l'unité de base au réglage choisi. Une troisième pression sur ce même bouton permet de sauvegarder la valeur actuelle en mémoire.

Remarque: Les modifications des réglages de la bande transporteuse lorsque celle-ci est en marche sont immédiatement appliquées, mais sont temporaires à moins d'avoir été enregistrées en mémoire. Par exemple, un réglage est effectué alors que "FLRS" est affiché, la bande transporteuse est amenée au réglage choisi et la télécommande à main est mise hors tension sans que la modification soit mise en mémoire. Le réglage en mémoire précédent sera alors rétabli la prochaine fois que la télécommande sera utilisée.

Remarque: Une temporisation de dix (10) secondes commence lorsque le bouton de démarrage de la bande transporteuse est enfoncé et "FLFS" (mode réglage uniquement) s'affiche. Si la pression sur un bouton n'est pas détectée au cours de ce délai de dix secondes, l'affichage retourne à "FLR" et l'état/la valeur précédente est appliqué(e). La temporisation est réinitialisée à dix secondes si un bouton est enfoncé alors que la télécommande est en mode réglage uniquement.

Modification ou sauvegarde de la vitesse de la bande transporteuse

La vitesse de démarrage de la bande transporteuse peut être modifiée au gré de l'utilisateur. Lorsqu'elle est modifiée, la nouvelle valeur n'est enregistrée dans la mémoire de travail actuelle que si le bouton de

démarrage général ou de démarrage de la bande transporteuse est de nouveau enfoncé pendant que la bande est active. La valeur enregistrée sera alors utilisée chaque fois que le bouton de démarrage général ou de démarrage de la bande transporteuse sera enfoncé. Pour modifier la valeur :

1. Appuyez sur le bouton de démarrage de la bande transporteuse . La valeur de prévisualisation s'affiche.
2. Réglez la commande à la vitesse voulue avec le bouton d'augmentation ou de réduction de la vitesse de la bande transporteuse tout en observant l'affichage.
3. Appuyez une deuxième fois sur le bouton de démarrage de la bande transporteuse pour démarrer la sortie bande transporteuse de l'unité de base.
4. Appuyez une troisième fois sur le bouton de démarrage de la bande transporteuse .

   L'écran LCD acquitte la nouvelle commande enregistrée en affichant "FLOOR STORE" (mémorisation bande). Cette valeur sera utilisée chaque fois que le bouton de démarrage de la bande transporteuse (FLOOR START) ou de démarrage général (ALL START) sera enfoncé.

Autre méthode d'enregistrement des réglages de commande de la bande transporteuse

1. Appuyez sur le bouton de démarrage général (ALL START) pour afficher le mode de prévisualisation ou de réglage uniquement (SET ONLY) (FLS et OPTS).
2. Réglez la commande à la vitesse voulue à l'aide du bouton d'augmentation (FLOOR INCREASE) ou de réduction (FLOOR DECREASE) de la vitesse de la bande transporteuse.
3. Appuyez sur le bouton de démarrage général (ALL START) pour démarrer la bande transporteuse et l'accessoire.
4. Appuyez sur le bouton de démarrage général (ALL START) pendant le fonctionnement de la bande transporteuse et l'accessoire. Le message "ALL STORE" s'affiche pour confirmer les nouvelles commandes enregistrées.

   Remarque: La bande transporteuse et l'accessoire doivent tous deux être en marche pour que la fonction d'enregistrement général ("ALL STORE") soit exécutée. Si seulement la bande transporteuse ou l'accessoire est en marche ou si aucun des deux n'est en marche, la commande de démarrage général (ALL START) sera interprétée comme une demande de démarrage des deux ou de celui qui est arrêté. Rien ne sera sauvegardé et les commandes prévisualisées seront celles enregistrées précédemment pour la bande transporteuse et l'accessoire. Il est important de savoir que la commande enregistrée pour la bande transporteuse est utilisée deux fois : une fois comme commande individuelle par le biais du bouton de démarrage de la bande transporteuse (FLOOR START) et une fois en combinaison avec la commande de démarrage général (ALL START) ; dans les deux cas, la valeur est identique.

Démarrage de l'accessoire

Lors de la première pression sur le bouton de démarrage de l'accessoire (OPTION START) (lorsque celui-ci n'est pas en marche), l'affichage de la télécommande montre le réglage en mémoire et, pendant ce temps, une commande d'arrêt est envoyée continuellement à l'unité de base pour maintenir la sortie désactivée. En mode de prévisualisation, un S apparaît après l'affichage de **OPT– OPTS** pour indiquer que la télécommande est en mode **réglage uniquement**. Dans ce mode de prévisualisation, le réglage peut être augmenté ou réduit à l'aide des boutons d'augmentation et de réduction de la vitesse de la bande transporteuse, mais la sortie réelle à l'unité de base reste désactivée. Cela est utile car l'utilisateur peut prérégler la vitesse de l'accessoire ou utiliser le réglage en mémoire sans

causer de mouvement accidentel. Après avoir réglé la vitesse désirée, une nouvelle pression sur le bouton de démarrage de l'accessoire amène la sortie de l'unité de base au réglage choisi. Une troisième pression sur le bouton de démarrage de l'accessoire permet de sauvegarder la valeur actuelle dans la mémoire de travail actuelle.

Remarque: Les modifications des réglages de l'accessoire lorsque celui-ci est en marche sont immédiatement appliquées, mais sont temporaires à moins d'avoir été enregistrées en mémoire. Par exemple, un réglage est effectué alors que "OPTS" est affiché, l'accessoire est amené au réglage choisi et la télécommande à main est mise hors tension sans que la modification soit mise en mémoire. Le réglage en mémoire précédent sera alors rétabli la prochaine fois que la télécommande sera utilisée.

Remarque: Une temporisation de dix (10) secondes commence lorsque le bouton de démarrage de l'accessoire est enfoncé et "OPTS" (mode réglage uniquement) s'affiche. Si la pression sur un bouton n'est pas détectée au cours de ce délai de dix secondes, l'affichage retourne à "OPT" et l'état/la valeur précédente est appliqué(e). La temporisation est réinitialisée à dix secondes si un bouton est enfoncé alors que la télécommande est en mode réglage uniquement.

Modification ou sauvegarde de la vitesse de l'accessoire

La vitesse de démarrage de l'accessoire peut être modifiée au gré de l'utilisateur. Lorsqu'elle est modifiée, la nouvelle valeur n'est enregistrée dans la mémoire de travail actuelle que si le bouton de démarrage de l'accessoire ou de démarrage général est de nouveau enfoncé pendant que l'accessoire est actif. La valeur enregistrée sera alors utilisée chaque fois que le bouton de démarrage général ou de démarrage de l'accessoire sera enfoncé. Pour modifier la valeur :

1. Appuyez sur le bouton de démarrage de l'accessoire . La valeur de prévisualisation s'affiche.
2. Réglez la commande à la vitesse voulue avec le bouton d'augmentation ou de réduction de la vitesse de l'accessoire tout en observant l'affichage.
3. Appuyez une deuxième fois sur le bouton de démarrage de l'accessoire pour démarrer la sortie accessoire de l'unité de base.
4. Appuyez une troisième fois sur le bouton de démarrage de l'accessoire . L'écran LCD acquitte la nouvelle commande enregistrée en affichant "OPTION STORE" (mémorisation accessoire). Cette valeur sera utilisée chaque fois que le bouton de démarrage de l'accessoire ou de démarrage général sera enfoncé.

Autre méthode d'enregistrement des réglages de commande de l'accessoire

1. Appuyez sur le bouton de démarrage général pour afficher le mode de prévisualisation ou de réglage uniquement (FLS et OPTS).
2. Réglez la commande à la vitesse voulue à l'aide du bouton d'augmentation ou de réduction de la vitesse de l'accessoire.
3. Appuyez sur le bouton de démarrage général pour démarrer l'accessoire et la bande transporteuse.
4. Appuyez sur le bouton de démarrage général pendant le fonctionnement de l'accessoire et la bande transporteuse. Le message "ALL STORE" s'affiche pour confirmer les nouvelles commandes enregistrées.

   Remarque: La bande transporteuse et l'accessoire doivent tous deux être en marche pour que la fonction d'enregistrement général ("ALL STORE") soit exécutée. Si seulement la bande transporteuse ou l'accessoire est en marche ou si aucun des deux n'est en marche, la commande de démarrage général sera interprétée comme une demande de démarrage des deux ou de celui qui est arrêté. Rien ne sera sauvegardé et les commandes prévisualisées seront celles enregistrées précédemment pour la bande transporteuse et l'accessoire.

   Remarque: Il est important de savoir que la commande enregistrée pour l'accessoire est utilisée

deux fois : une fois comme commande individuelle par le biais du bouton de démarrage de l'accessoire et une fois en combinaison avec la commande de démarrage général ; dans les deux cas, la valeur est identique.

Démarrage général

Lors de la première pression sur le bouton de démarrage général (bande transporteuse arrêtée), l'affichage de la télécommande montre le réglage en mémoire et, pendant ce temps, une commande d'arrêt est envoyée continuellement à l'unité de base pour maintenir la sortie **désactivée**. En mode de prévisualisation, un S apparaît après l'affichage de **FLR– FLRS** et **OPT-OPTS** pour indiquer que la télécommande est en mode **réglage uniquement**. Dans ce mode de prévisualisation, le réglage peut être augmenté ou réduit à l'aide des boutons d'augmentation et de réduction de la vitesse de la bande transporteuse ou de l'accessoire, mais la sortie réelle à l'unité de base reste désactivée. Cela est utile car l'utilisateur peut prérégler la vitesse de la bande transporteuse ou utiliser le réglage en mémoire sans causer de mouvement accidentel. Après avoir réglé la vitesse désirée, une nouvelle pression sur le bouton de démarrage général amène la sortie de l'unité de base au réglage choisi. Une troisième pression sur ce même bouton permet de sauvegarder la valeur actuelle en mémoire.

Remarque: Les modifications des réglages de la bande transporteuse ou de l'accessoire en cours de fonctionnement sont immédiatement appliquées, mais sont temporaires à moins d'avoir été enregistrées en mémoire. Par exemple, un réglage est effectué alors que “FLRS” est affiché, la bande transporteuse est amenée au réglage choisi et la télécommande à main est mise hors tension sans que la modification soit mise en mémoire. Le réglage en mémoire précédent sera alors rétabli la prochaine fois que la télécommande sera utilisée.

Remarque: Une temporisation de dix (10) secondes commence lorsque le bouton de démarrage général est enfoncé et “FLFS” (mode réglage uniquement) s'affiche. Si la pression sur un bouton n'est pas détectée au cours de ce délai de dix secondes, l'affichage retourne à “FLR” et l'état/la valeur précédente est appliqué(e). La temporisation est réinitialisée à dix secondes si un bouton est enfoncé alors que la télécommande est en mode réglage uniquement.

Modification ou sauvegarde de la vitesse de la bande transporteuse

La vitesse de démarrage de la bande transporteuse peut être modifiée au gré de l'utilisateur. Lorsqu'elle est modifiée, la nouvelle valeur n'est enregistrée dans la mémoire de travail actuelle que si le bouton de démarrage général ou de démarrage de la bande transporteuse est de nouveau enfoncé pendant que la bande est active. La valeur enregistrée sera alors utilisée chaque fois que le bouton de démarrage général ou de démarrage de la bande transporteuse sera enfoncé. Pour modifier la valeur :

1. Appuyez sur le bouton de démarrage de la bande transporteuse . La valeur de prévisualisation s'affiche.
2. Réglez la commande à la vitesse voulue avec le bouton d'augmentation ou de réduction de la vitesse de la bande transporteuse tout en observant l'affichage.
3. Appuyez une deuxième fois sur le bouton de démarrage de la bande transporteuse pour démarrer la sortie bande transporteuse de l'unité de base.
4. Appuyez une troisième fois sur le bouton de démarrage de la bande transporteuse .

   L'écran LCD acquitte la nouvelle commande enregistrée en affichant “FLOOR STORE” (mémorisation bande). Cette valeur sera utilisée chaque fois que le bouton de démarrage de la bande transporteuse (FLOOR START) ou de démarrage général (ALL START) sera enfoncé.

Modification ou sauvegarde de la vitesse de l'accessoire

La vitesse de démarrage de l'accessoire peut être modifiée au gré de l'utilisateur. Lorsqu'elle est modifiée, la nouvelle valeur n'est enregistrée dans la mémoire de travail actuelle que si le bouton de démarrage de l'accessoire ou de démarrage général est de

nouveau enfoncé pendant que l'accessoire est actif. La valeur enregistrée sera alors utilisée chaque fois que le bouton de démarrage général ou de démarrage de l'accessoire sera enfoncé. Pour modifier la valeur :

1. Appuyez sur le bouton de démarrage de l'accessoire . La valeur de prévisualisation s'affiche.
2. Réglez la commande à la vitesse voulue avec le bouton d'augmentation ou de réduction de la vitesse de l'accessoire tout en observant l'affichage.
3. Appuyez une deuxième fois sur le bouton de démarrage de l'accessoire pour démarrer la sortie accessoire de l'unité de base.
4. Appuyez une troisième fois sur le bouton de démarrage de l'accessoire . L'écran LCD acquitte la nouvelle commande enregistrée en affichant "OPTION STORE" (mémorisation accessoire). Cette valeur sera utilisée chaque fois que le bouton de démarrage de l'accessoire (OPTION START) ou de démarrage général (ALL START) sera enfoncé.

Autre méthode d'enregistrement des réglages de commande de la bande transporteuse

1. Appuyez sur le bouton de démarrage général (ALL START) pour afficher le mode de prévisualisation ou de réglage uniquement (SET ONLY) (FLS et OPTS).
2. Réglez la commande à la vitesse voulue à l'aide du bouton d'augmentation (FLOOR INCREASE) ou de réduction (FLOOR DECREASE) de la vitesse de la bande transporteuse.
3. Appuyez sur le bouton de démarrage général (ALL START) pour démarrer la bande transporteuse et l'accessoire.
4. Appuyez sur le bouton de démarrage général (ALL START) pendant le fonctionnement de la bande transporteuse et l'accessoire. Le message "ALL STORE" s'affiche pour confirmer les nouvelles commandes enregistrées.

   Remarque: La bande transporteuse et l'accessoire doivent tous deux être en marche pour que la fonction d'enregistrement général ("ALL STORE") soit exécutée. Si seulement la bande transporteuse ou l'accessoire est en marche ou si aucun des deux n'est en marche, la commande de démarrage général (ALL START) sera interprétée comme une demande de démarrage des deux ou de celui qui est arrêté. Rien ne sera sauvegardé et les commandes prévisualisées seront celles enregistrées précédemment pour la bande transporteuse et l'accessoire. Il est important de savoir que la commande enregistrée pour la bande transporteuse est utilisée deux fois : une fois comme commande individuelle par le biais du bouton de démarrage de la bande transporteuse (FLOOR START) et une fois en combinaison avec la commande de démarrage général (ALL START) ; dans les deux cas, la valeur est identique.

Enregistrement ou modification du réglage de vitesse de démarrage général ("ALL STORE")

La bande transporteuse et l'accessoire doivent être en marche pour que le réglage de vitesse "ALL STORE" soit enregistré en mémoire.

Remarque: Si seulement la bande transporteuse ou l'accessoire est en marche ou si aucun des deux n'est en marche, la commande de démarrage général sera interprétée comme une demande de démarrage des deux ou de celui qui est arrêté. Rien n'est mis en mémoire et la commande active sera la commande de la bande transporteuse et la commande de l'accessoire enregistrées précédemment.

1. Appuyez sur le bouton de démarrage général (ALL START) pour démarrer la bande transporteuse et l'accessoire.
2. Réglez les vitesses voulues pour la bande transporteuse et l'accessoire en appuyant sur les boutons d'augmentation ou de réduction de la vitesse de chaque option.
3. Appuyez sur le bouton de démarrage général (ALL START) pendant le fonctionnement la bande transporteuse et l'accessoire.

   "ALL STORE" s'affiche sur l'écran LCD pour confirmer la nouvelle commande régulière des deux sorties.

Paramétrage des boutons de préréglage 1, 2 et 3

Trois préréglages affectant simultanément les options bande transporteuse et accessoire sont prévus. Chaque bouton de préréglage se comporte essentiellement comme un mode de prévisualisation pour le démarrage général (ALL START), mais ils utilisent des vitesses de référence rapide différentes, définies par l'utilisateur. Si la bande transporteuse et/ou l'accessoire sont en marche lorsque le bouton de préréglage est actionné, une valeur de prévisualisation s'affiche pour la bande et l'accessoire, et lorsque le bouton de démarrage général est enfoncé les valeurs de fonctionnement actuelles sont remplacées par les valeurs préréglées.

Les valeurs prédéfinies par l'utilisateur pour les préréglages 1, 2 et 3 sont programmés comme suit :

1. Démarrez la bande transporteuse et l'accessoire individuellement ou en appuyant sur le bouton de démarrage général .
2. Réglez les vitesses voulues pour la bande transporteuse et l'accessoire en appuyant sur les boutons d'augmentation ou de réduction de la vitesse de chaque option.
3. Appuyez de manière prolongée sur le bouton d'enregistrement puis appuyez sur le bouton de préréglage (1, 2 ou 3).

Remarque: Sans relâcher le bouton d'enregistrement, si vous appuyez sur le bouton de préréglage alors que la bande transporteuse ou l'accessoire est arrêté, aucune nouvelle valeur n'est enregistrée pour ces options ; le préréglage conservera les valeurs déjà en mémoire.

Pour utiliser le mode préréglage

Pour commencer à travailler ou pour utiliser un mode préréglé, procédez comme suit :

1. Appuyez sur le bouton de préréglage voulu (1, 2 ou 3) pour afficher les réglages de la bande transporteuse et de l'accessoire.
2. Appuyez sur le bouton de démarrage général (ALL START) pour enregistrer les réglages dans la mémoire de travail actuelle. Remarque : la bande transporteuse et l'accessoire se mettront en marche si le système hydraulique est activé.
3. Utilisez les boutons de démarrage et d'arrêt pour commander la bande transporteuse et l'accessoire selon les besoins.

Vie de la batterie, BUMPS, fréquence de fonctionnement, affichage de l'ID de l'unité de base & de la télécommande

Appuyez simultanément de manière prolongée sur les boutons d'arrêt général et d'arrêt de l'accessoire pour afficher plusieurs points d'information. Si vous ne relâchez pas les boutons, les informations suivantes s'affichent successivement à intervalles de deux (2) secondes : durée de vie de la batteries en pourcentage sur la première ligne et données BUMPS (messages de l'unité de base par seconde) sur la deuxième ligne. L'affichage indique ensuite la fréquence de fonctionnement (canal) utilisée par les unités pour communiquer, puis le code d'identification de la télécommande à main, suivi de celui de l'unité de base. L'ID de la télécommande et de l'unité de base sont des valeurs hexadécimales.

Véhicule tracteur

⚠ ATTENTION

Utilisez toujours un véhicule approprié pour déplacer le ProPass, ne serait-ce que sur quelques mètres. Un véhicule tracteur non adapté peut endommager le ProPass ou causer des blessures ou la mort.

L'accès à la commande manuelle se trouve du côté conducteur du système hydraulique (voir Figure 15).

Le véhicule tracteur doit offrir une capacité de remorquage minimum de 1 405 kg.

Sur les châssis remorqués, la charge de transport maximale du ProPass est de 907 kg, ce qui donne un poids à la flèche de 113 kg. Le poids à vide est 499 kg, ce qui donne un poids à la flèche de 23 kg.

Le poids à la flèche du ProPass équipé du groupe hydraulique de 11 ch et avec une charge maximale est 145 kg. Le poids à la flèche à vide résultant est 48 kg. Le poids à vide est 599 kg.

Sur le châssis Truckster Direct Connect, la charge de transport maximale du ProPass est 907 kg, ce qui donne un transfert de poids de 272 kg au véhicule tracteur. Le poids à vide est de 544 kg, ce qui donne un transfert de poids de 52 kg au véhicule tracteur.

Chargement

⚠ ATTENTION

Vérifiez que le ProPass est accouplé au véhicule tracteur avant de le charger.

Ne transportez pas de charges supérieures aux limités spécifiées du ProPass ou du véhicule tracteur (voir Caractéristiques techniques).

La stabilité des charges peut varier ; par exemple, les charges hautes ont un centre de gravité plus élevé. Réduisez les charges maximales pour améliorer la stabilité au besoin.

Pour éviter au ProPass de se renverser (voir les autocollants de sécurité dans ce manuel) :

- Restez attentif à la hauteur et au poids de la charge. Les charges plus hautes et plus lourdes peuvent accroître le risque de renversement.
- Répartissez la charge uniformément longitudinalement et latéralement.
- Prenez les virages avec précaution et évitez les manœuvres dangereuses.

Important: Ne placez pas d'objets lourds ou encombrants dans la benne. Les objets ou matériaux plus grands que l'ouverture du panneau arrière peuvent endommager la bande transporteuse et le panneau arrière. Assurez-vous que la texture de la charge est uniforme. Les petits cailloux présents dans le sable peuvent se transformer en projectiles.

⚠ ATTENTION

Ne transportez personne dans la benne.

Déchargement

⚠ ATTENTION

N'approchez pas les mains ni les pieds du déflecteur de la trémie, du déflecteur des disques et des disques pendant le fonctionnement de la machine ou pendant le fonctionnement du moteur du groupe hydraulique du véhicule tracteur.

Ne restez pas derrière le ProPass pendant le déchargement ou l'épandage. Le double disque éjecte des particules et de la poussière avec une grande force.

Ne déchargez pas le ProPass lorsqu'il se trouve sur une pente.

⚠ ATTENTION

Vérifiez que le ProPass est accouplé au véhicule tracteur avant de le décharger. La charge pourrait sinon se déplacer et le ProPass se renverser.

Déplacement

Le ProPass n'est prévu que pour l'utilisation hors route. La vitesse de déplacement maximale recommandée à vide est 24 km/h.

Gardez le contrôle du ProPass. Ne tentez pas de négocier des virages serrés ou d'effectuer des manœuvres dangereuses qui pourraient vous faire perdre le contrôle de la machine.

Ralentissez avant de tourner, en particulier sur le sable, les surfaces humides et glissantes. L'encombrement en virage est augmenté si le ProPass est équipé d'un accessoire.

⚠ PRUDENCE

Faites attention à ce qui vous entoure quand vous tournez ou faites marche arrière. Vérifiez que la voie est libre et que personne ne se trouve à proximité. Avancez lentement.

Arrêtez l'accessoire lorsque vous approchez de personnes, véhicules, croisements ou passages piétons.

Remarque: Les charges lourdes et les surfaces humides ou irrégulières augmentent le temps d'arrêt et réduisent la capacité à tourner rapidement et sûrement.

Pentes

⚠ ATTENTION

Déplacez-vous sur les pentes avec une extrême précaution, particulièrement dans les virages.

Déplacez-vous toujours en ligne droite sur les pentes, jamais en diagonale ni transversalement. Les distances d'arrêt augmentent en descente.

Réduisez le poids de la charge lorsque vous vous déplacez sur une pente. N'empilez pas la charge trop en hauteur, car un centre de gravité élevé augmente le risque de reversement du ProPass sur les pentes.

Si le ProPass est équipé d'un accessoire, tenez compte de la garde au sol sur les pentes. Lorsque le ProPass commence à monter une côte, la garde au sol diminue.

Stationnement

Garez toujours le ProPass sur une surface plane, horizontale et ferme. Placez des cales sous les deux roues du ProPass (avant et arrière).

⚠ ATTENTION

Ne séparez pas le ProPass du véhicule tracteur lorsque vous trouvez sur une pente. Vérifiez que la béquille avant est dans la position de support.

Pour tourner la béquille de la position de support à la position de rangement horizontale, sortez la goupille et faites pivoter la béquille. Vérifiez que la béquille est fixée au ProPass et dans la bonne position pendant le fonctionnement. Sur le châssis remorqué Toro, la béquille se trouve sur le tube d'attelage (Figure 40). Le châssis Truckster Direct Connect possède deux béquilles (Figure 41). Utilisez les supports de rangement des béquilles à l'arrière du châssis pendant le fonctionnement.

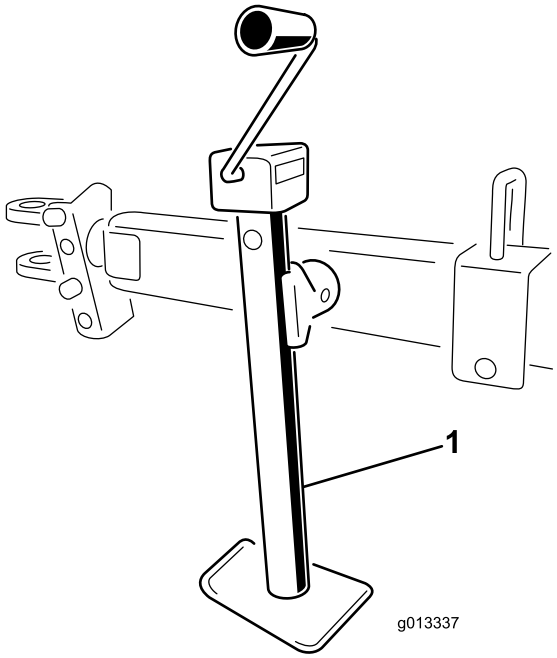

Figure 40

1. Béquille sur châssis remorqué

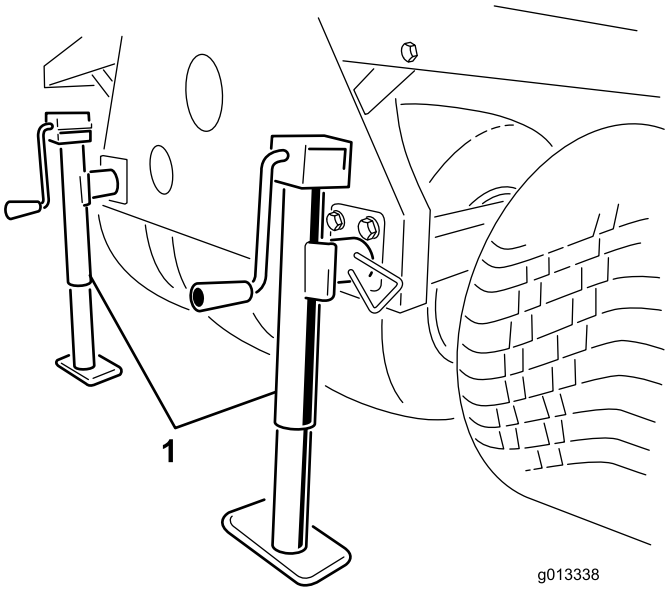

Figure 41

1. Béquilles sur châssis Truckster Direct Connect

Utilisation du support de rangement

1. Garez le véhicule de travail à l'emplacement de rangement du ProPass.

   Remarque: La surface de rangement doit être ferme et de niveau.

2. Débranchez la connexion électrique du véhicule de travail.

3. Débranchez les conduites hydrauliques du ProPass du véhicule de travail.
4. Mettez le véhicule de travail au point mort, serrez le frein de stationnement et mettez le moteur en marche.
5. À l'aide du vérin de levage du véhicule, élevez l'avant du ProPass à la hauteur des pieds avant du support de rangement.
6. Arrêtez le moteur.

⚠ ATTENTION

Ne passez pas sous le ProPass et ne procédez à aucune intervention dessus lorsqu'il se trouve sur le support de rangement.

7. Insérez les pieds de rangement avant et les béquilles arrière dans les tubes du ProPass et fixez-les avec les goupilles de blocage (Figure 42).

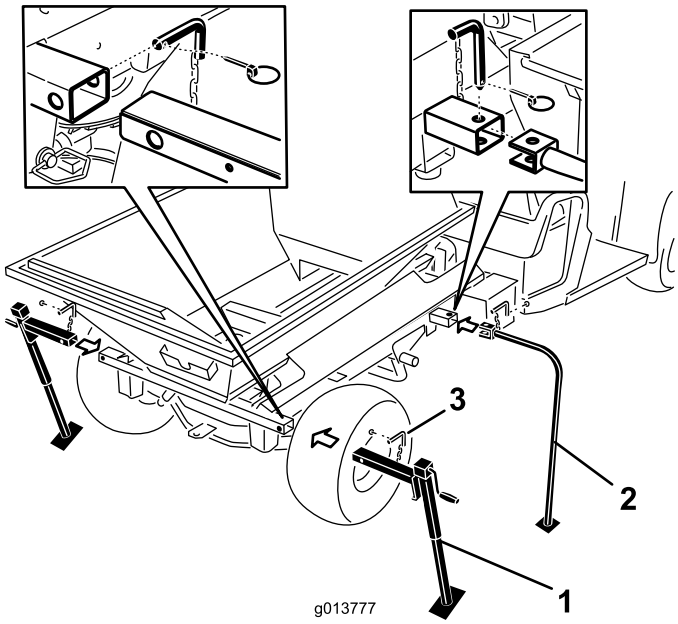

Figure 42

1. Béquilles arrière
2. Pieds de rangement avant
3. Goupille de blocage

8. À l'aide du vérin de levage du véhicule, abaissez l'avant du ProPass jusqu'à ce que les pieds avant du support de rangement commencent à toucher le sol.
9. Élevez les deux béquilles de rangement arrière jusqu'à ce que les goupilles de montage qui fixent le tube transversal du ProPass au bâti du Workman ne soient plus sous pression.
10. Retirez les goupilles à anneau arrière, les goupilles d'attelage et les rondelles (Figure 43).

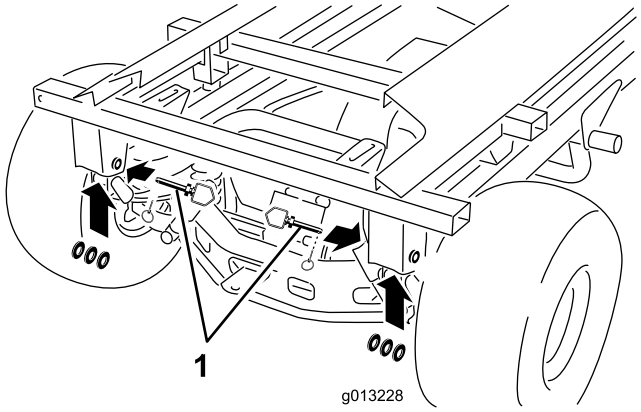

Figure 43

1. Goupille d'attelage, rondelles et goupilles à anneau

11. Maintenez le vérin de levage d'une main et retirez la goupille de blocage du vérin de levage de l'autre (Figure 44).

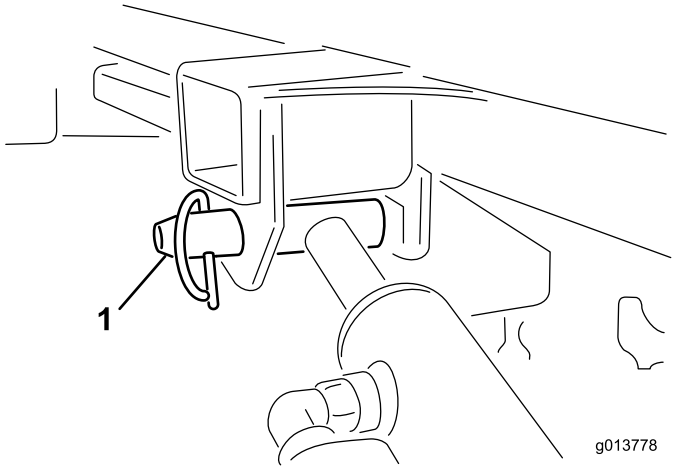

Figure 44

1. Goupille de blocage de vérin de levage

12. Rangez les vérins dans les attaches prévues à cet effet. Engagez le levier de verrouillage de relevage hydraulique sur le véhicule pour éviter tout déploiement accidentel des vérins.
13. Élevez les béquilles arrière jusqu'à ce qu'il soit possible d'éloigner le véhicule du ProPass.
14. Faites le tour du ProPass. Vérifiez qu'il est entièrement dégagé du châssis du véhicule de travail et fixé dans chacun des quatre pieds du support de rangement.
15. Mettez le véhicule de travail au point mort, serrez le frein de stationnement et mettez le moteur en marche.
16. Desserrez le frein de stationnement et conduisez le véhicule de travail lentement en marche avant pour l'éloigner du dispositif de montage du ProPass sur le support de rangement.

⚠ ATTENTION

Ne passez pas sous le ProPass et ne procédez à aucune intervention dessus lorsqu'il se trouve sur le support de rangement.

Entretien

⚠ ATTENTION

Débranchez toutes les sources d'alimentation du ProPass avant toute opération d'entretien.

Lubrification

Lubrification du ProPass

- Utilisez de l'huile universelle de type automobile.
- Graissez régulièrement la machine toutes les 25 heures de fonctionnement normal.
- Graissez la machine chaque jour si les conditions d'utilisation sont extrêmement sales et poussiéreuses.
- Graissez tous les roulements, bagues et chaînes.

Procédure de graissage

Le ProPass et le châssis remorqué sont munis de plusieurs graisseurs (Figure 45, Figure 46 et Figure 47).

1. Nettoyez tous les graisseurs.
2. Injectez de la graisse dans les roulements et les bagues.
3. Nettoyez l'excédent de graisse.
4. Nettoyez et regarnir les roulements des roues tous les ans ou toutes les 300 heures de fonctionnement.

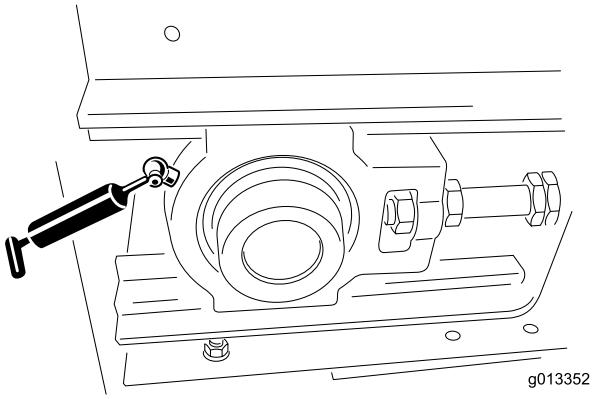

Figure 45

1. Graisseur sur le modèle de base (un du côté avant gauche et un du côté avant droit).

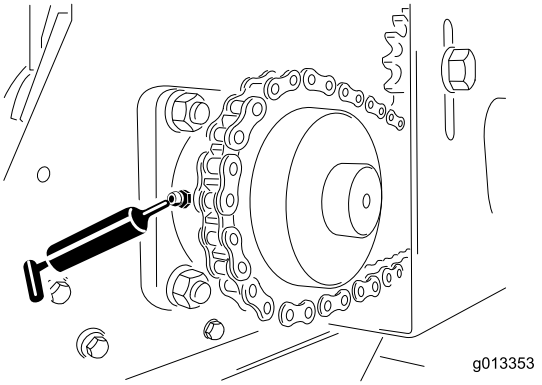

Figure 46

1. Graisseur sur le modèle de base (un du côté arrière gauche et un du côté arrière droit).

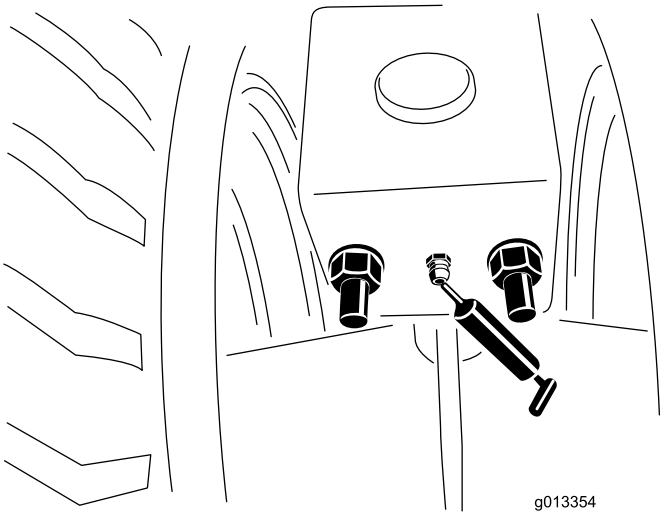

Figure 47

1. Graisseur sur le châssis remorqué (avant et arrière, gauche et droite). Graissez une fois par an.

Contrôles quotidiens

Au début de chaque journée de travail, procédez à tous ces contrôles de sécurité avant d'utiliser le ProPass. Signalez le moindre problème de sécurité à votre responsable. Pour de plus amples détails, reportez-vous aux Consignes de sécurité de ce manuel.

Pneus et roues

- La pression de gonflage des pneus recommandée pour le châssis remorqué est 69 kPa (10 psi) ou celle recommandée par le fabricant des pneus. Pour les spécifications des pneus du véhicule tracteur, reportez-vous au Manuel de l'utilisateur.
- Recherchez toute usure excessive ou dommage visible.
- Vérifiez que les boulons des roues sont bien serrés et qu'il n'en manque aucun.

Panneau arrière

Vérifiez que la partie réglable du panneau arrière s'ouvre et se ferme sans forcer.

Béquilles

- Rangez soigneusement les béquilles en position relevée avant de vous déplacer. Sur le châssis Truckster Direct Connect, rangez les béquilles sur l'arrière de la machine.
- Vérifiez l'état de la goupille d'attelage et de la béquille, et vérifiez que la goupille de sécurité est en place. (Remplacez les goupilles de sécurité manquantes ou endommagées).
- Vérifiez que les accouplements d'attelage ne sont pas desserrés.

Système hydraulique

- Vérifiez si le système hydraulique présente des fuites d'huile. Si vous constatez une fuite, resserrez le raccord ou remplacez/réparez la pièce endommagée.
- Recherchez toute usure excessive ou dommage visible des flexibles hydrauliques.
- Contrôlez le niveau d'huile hydraulique. Faites l'appoint au besoin.

Bande transporteuse et joints de panneau arrière

- Vérifiez l'état et l'usure de tous les joints en caoutchouc. Remplacez ou réparez les joints si une fuite se produit.
- Contrôlez et réglez le racleur de nettoyage de la bande transporteuse. Vérifiez que le racleur est bien en contact avec la courroie sur toute sa largeur.

Accessoires

- Vérifiez l'usure des lames des disques (Twin Spinner). Remplacez-les si elles sont devenues excessivement minces.
- Vérifiez si le carter du Twin Spinner est fissuré ou corrodé. Remplacez les plaques d'usure au besoin.
- Vérifiez les autocollants de sécurité et remplacez-les s'ils sont endommagés ou illisibles.

Système hydraulique

À l'arrivée de l'usine, la machine contient du liquide hydraulique de haute qualité. Contrôlez néanmoins le niveau du liquide hydraulique avant de mettre la machine en marche pour la première fois, puis tous les jours. Le liquide de remplacement recommandé est le suivant :

Liquide "Premium Transmission/Hydraulic Tractor Fluid" Toro (liquide hydraulique/de transmission de haute qualité pour tracteur Toro) (en bidons de 19 l ou en barils de 208 l. Voir le catalogue de pièces ou un distributeur Toro pour les numéros de référence.)

Autres liquides : si le liquide Toro n'est pas disponible, d'autres liquides hydrauliques universels pour tracteurs (UTHF) à base de pétrole peuvent être utilisés s'ils répondent aux propriétés physiques et aux spécifications de l'industrie qui suivent. L'utilisation de liquides synthétiques est déconseillée. Consultez votre distributeur de lubrifiants pour identifier un produit qui convient.

Remarque: Toro décline toute responsabilité en cas de dommage causé par l'utilisation d'huiles de remplacement incorrectes. Utilisez uniquement des produits provenant de fabricants réputés qui répondent de leur recommandation.

Propriétés physiques :

Indice de viscosité, ASTM D445	55 à 62 cSt à 40 °C 9,1 à 9,8 cSt à 100 °C
Indice de viscosité ASTM D2270	140 à 152
Point d'écoulement, ASTM D97	-37 à -43 °C

Spécifications de l'industrie :

API GL-4, AGCO Powerfluid 821 XL, Ford New Holland FNHA-2-C-201.00, Kubota UDT, John Deere J20C, Vickers 35VQ25 et Volvo WB-101/BM

Remarque: De nombreuses huiles hydrauliques sont presque incolores, ce qui rend difficile la détection de fuites. Un additif colorant rouge à utiliser dans le circuit hydraulique est disponible en bouteilles de 20 ml. Une bouteille suffit pour 15 à 22 litres d'huile hydraulique. Vous pouvez commander ces bouteilles chez les concessionnaires Toro agréés (réf. 44-2500).

Télécommande sans fil

Communication entre la base et la télécommande

La communication entre la base et la télécommande doit être établie pour que le système puisse être utilisé. Ce processus de liaison est appelé Association et s'exécute avec la télécommande en mode Associé.

L'association entre la télécommande et l'unité de base est établie à l'usine. Toutefois, il peut être nécessaire, sur le terrain, de réassocier la télécommande et l'unité de base. Dans ce cas, l'association peut être réalisée comme expliqué ci-après :

1. Vérifiez que l'unité de base et la télécommande sont hors tension.
2. Tenez-vous près de l'unité de base, en pleine vue.

3. Appuyez de manière prolongée simultanément sur les boutons “ON/OFF” et “ALL STOP”. La télécommande affiche ses écrans d'initialisation successifs et s'arrête sur **ASSOC PENDING** (en attente d'association).
4. Gardez les boutons enfoncés jusqu'à ce que **ASSOC ACTIVE** (association active) s'affiche (environ quatre (4) secondes).
5. Relâchez les deux boutons. **CLR CHAN SCAN** est affiché. La télécommande recherche tous les canaux disponibles et choisit celui qui est le moins encombré.
6. Appuyez sur le bouton de **STORE**. La télécommande affiche alors **POW UP BUNIT?**
7. Mettez l'unité de base sous tension. La télécommande s'associe (liaison) avec l'unité de base. Si tout s'est déroulé normalement, **ASSOC SUCCESS** s'affiche.

Mise en place/remplacement des piles

1. Placez la télécommande face en bas et retirez les quatre vis qui fixent le couvercle en place. Enlevez le couvercle du logement des piles.

   Remarque: Les quatre vis de fixation du couvercle sont prisonnières des trous filetés. Bien que difficiles à retirer du couvercle même, si les vis sont trop desserrées lors d'ouverture du compartiment des piles, elles pourront être enlevées complètement et donc être perdues.
2. Retirez les piles déchargées et mettez-les au rebut en tenant compte de la réglementation locale en la matière.
3. Placez chaque pile neuve dans un des emplacements du logement en respectant la polarité. (Si les piles ne sont pas installées correctement, la télécommande ne sera pas endommagée, mais elle ne fonctionnera pas). Les marquages de polarité sont gravés sur le logement pour chaque borne (Figure 48). Veillez à bien enfoncer les piles dans le logement.
4. Remettez le couvercle du logement des piles. Fixez le couvercle en place avec les quatre vis. Serrez les vis suffisamment pour comprimer le joint, mais sans excès.

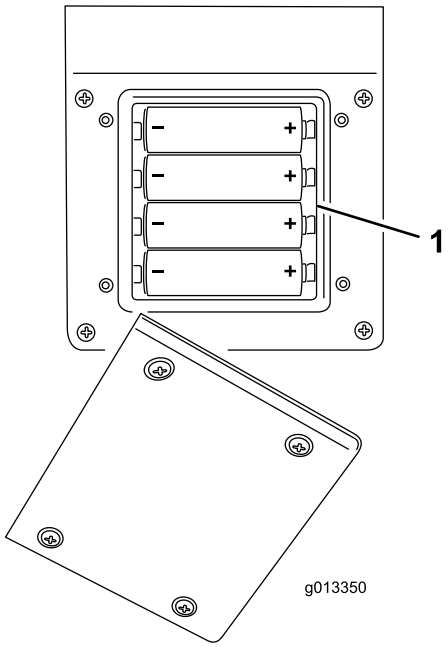

Figure 48

1. Logement des piles

Entretien du système de bande transporteuse

Bande transporteuse et rouleaux

- Vérifiez que la bande transporteuse reste centrée et droite sur les rouleaux et ne glisse pas. Réglez-la si nécessaire. Reportez-vous à la Procédure de guidage de la bande transporteuse dans ce manuel.
- Tous les deux mois, vérifiez que les roulements des rouleaux avant et arrière ne sont pas usés ou endommagés.
- Contrôlez l'état et la tension de la chaîne d'entraînement et des pignons.

  Important: Vérifiez qu'aucun matériau n'est coincé entre le plateau de la bande transporteuse, la bande elle-même et les rouleaux. Reportez-vous à la Procédure de lavage du ProPass dans ce manuel.

Tension de la bande transporteuse

Effectuez la procédure de tension seulement si la bande glisse, si elle vient d'être remplacée ou si elle a été détendue pour remplacer des pièces.

1. Placez le guide en V de la bande dans les guides des rouleaux avant et arrière.
2. Serrez les deux écrous de réglage de la bande jusqu'à ce que cette dernière soit bien tendue. (Au besoin,

déposez le couvercle du rouleau-guide et le couvercle de la glissière arrière).

3. Chargez complètement le ProPass avec le matériau le plus lourd que vous devez utiliser.
4. Avec deux clés, immobilisez l'extrémité de la tige de tension et desserrez l'écrou de blocage qui est celui le plus près de l'extrémité de la tige (Figure 49).

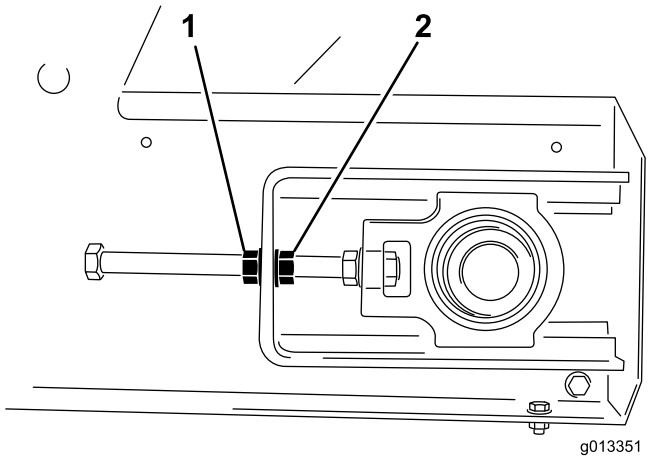

Figure 49

1. Écrou de blocage
2. Écrou de réglage

5. Tournez la bande transporteuse et vérifiez si elle glisse.
6. Si c'est le cas, arrêtez la bande et serrez les deux écrous de réglage d'un demi tour. Ne tendez pas excessivement.
7. Répétez les opérations des étapes 5 et 6 jusqu'à ce que la bande transporteuse ne glisse plus.
8. Resserrez les écrous de blocage et posez les couvercles de sécurité jaunes.

Guidage de la bande transporteuse

Le système de bande transporteuse est auto-guidé. Les rouleaux avant et arrière comprennent tous deux une gorge centrale pour le guide en V de la bande. Il peut arriver que la bande sorte des gorges. Pour guider la bande :

1. Déterminez de quel côté se déporte la bande.
2. Déposez les couvercle de sécurité des deux coins avant.
3. Du côté vers lequel se déporte la bande, immobilisez l'extrémité de la tige de tension et desserrez l'écrou de blocage, puis serrez l'écrou de réglage de la valeur de deux pans (Figure 49).
4. Serrez les deux écrous de blocage et mettez la bande transporteuse en marche.
5. Vérifiez le mouvement de guidage de la bande. Répétez la procédure ci-dessus jusqu'à ce que la bande soit ramenée à la position correcte.

   Important: Soyez patient ! Ne tendez pas la courroie excessivement.
6. Reposez les deux couvercles de sécurité.

Lavage du ProPass

Le sel, le goudron, la sève des arbres, les engrais ou les produits chimiques peuvent endommager la peinture du ProPass. Lavez ces dépôts le plus rapidement possible avec un détergent et de l'eau. S'il s'avère nécessaire d'utiliser des produits de nettoyage ou des solvants supplémentaires, assurez-vous qu'ils ne risquent pas d'endommager les surfaces peintes.

⚠ ATTENTION

N'utilisez pas de liquides inflammables ou de produits de nettoyage produisant des vapeurs toxiques. Suivez les recommandations du fabricant.

Important: N'utilisez pas un jet à haute pression, Il pourrait enlever la peinture, les autocollants de sécurité et la graisse, et aussi endommager les composants.

1. Retirez l'accessoire avant le nettoyage et lavez-le séparément.
2. Retirez la télécommande.
3. Lavez le corps du ProPass à l'eau chaude additionnée de détergent doux.
4. Rincez complètement les résidus de détergent à l'eau propre avant de laisser sécher.
5. Déposez le racleur de nettoyage de la bande à l'arrière du ProPass (Figure 50).

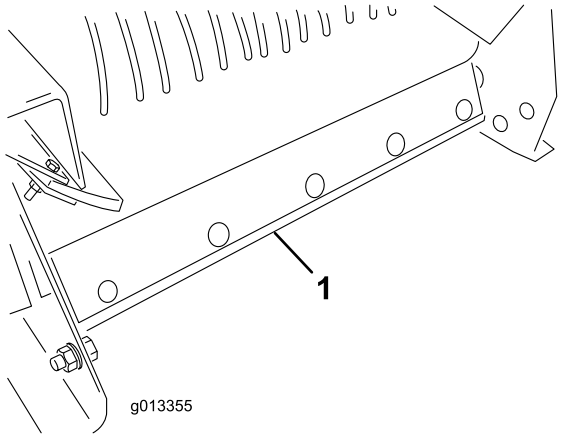

Figure 50

1. Racleur de nettoyage de la bande

6. Élevez l'avant du ProPass aussi haut que nécessaire.
7. Si votre ProPass est monté sur camion, utilisez le vérin de levage sur le véhicule tracteur. (Voir le manuel de l'utilisateur du véhicule tracteur).
8. Si vous avez un châssis remorqué ou un Truckster Direct Connect, utilisez la béquille sur le châssis.
9. Ouvrez complètement le panneau arrière et aspergez l'intérieur de la benne et la zone autour de panneau. Examinez les joints latéraux et remplacez-les au besoin.
10. Trouvez l'autocollant de nettoyage sur l'avant du ProPass (Figure 51) et arrosez au tuyau d'arrosage à travers la grille de protection avant jusqu'à ce que toute trace de matériau soit éliminée du panneau inférieur (Figure 52).

    Remarque: Profitez de ce que les couvercles sont déposés pour le graissage pour éliminer au tuyau d'arrosage tout matériau d'épandage encore présent.

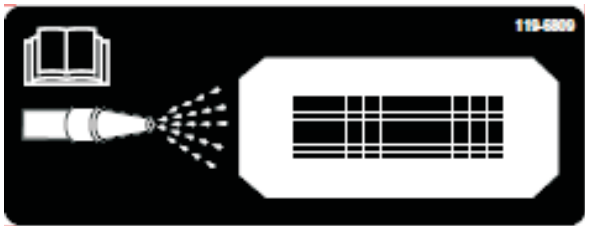

Figure 51

1. Autocollant de nettoyage

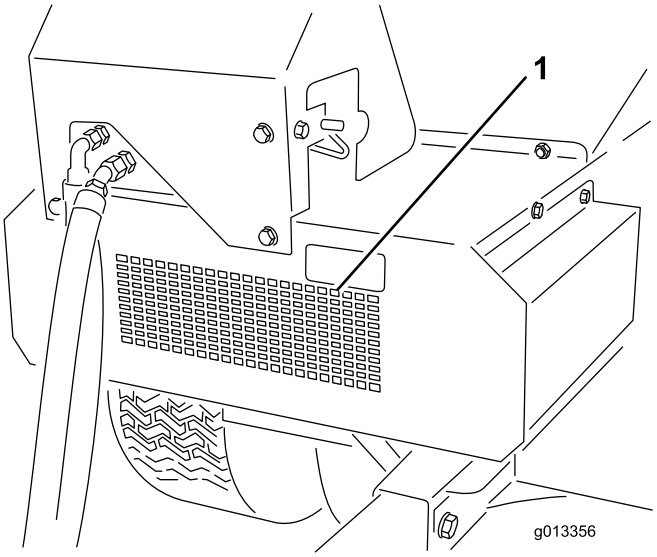

Figure 52

1. Nettoyage de l'avant

11. Examinez la benne, la protection inférieure, la bande transporteuse, le plateau et les rouleaux pour vous assurer qu'il ne reste plus de matériau dessus.
12. Abaissez le ProPass pour le ramener à la position de fonctionnement normale.
13. Reposez le racleur de nettoyage de la bande transporteuse. Poussez la barre de montage du racleur sur la bande. Assurez-vous que le racleur est aussi vertical que possible, tout en restant en contact avec la courroie.

Remisage

Avant de remiser le ProPass en fin de saison :

1. Nettoyez soigneusement le ProPass. Déposez des pièces au besoin.
2. Retirez la télécommande.
3. Vérifiez que le bouton d'arrêt d'urgence est enfoncé.
4. Contrôlez toutes les fixations et resserrez-les au besoin.
5. Graissez tous les graisseurs et points de pivot. Essuyez tout excès de lubrifiant.
6. Poncez légèrement et retouchez les peintures rayées, écaillées ou rouillées.
7. Remisez le ProPass à l'intérieur si possible.

Schémas

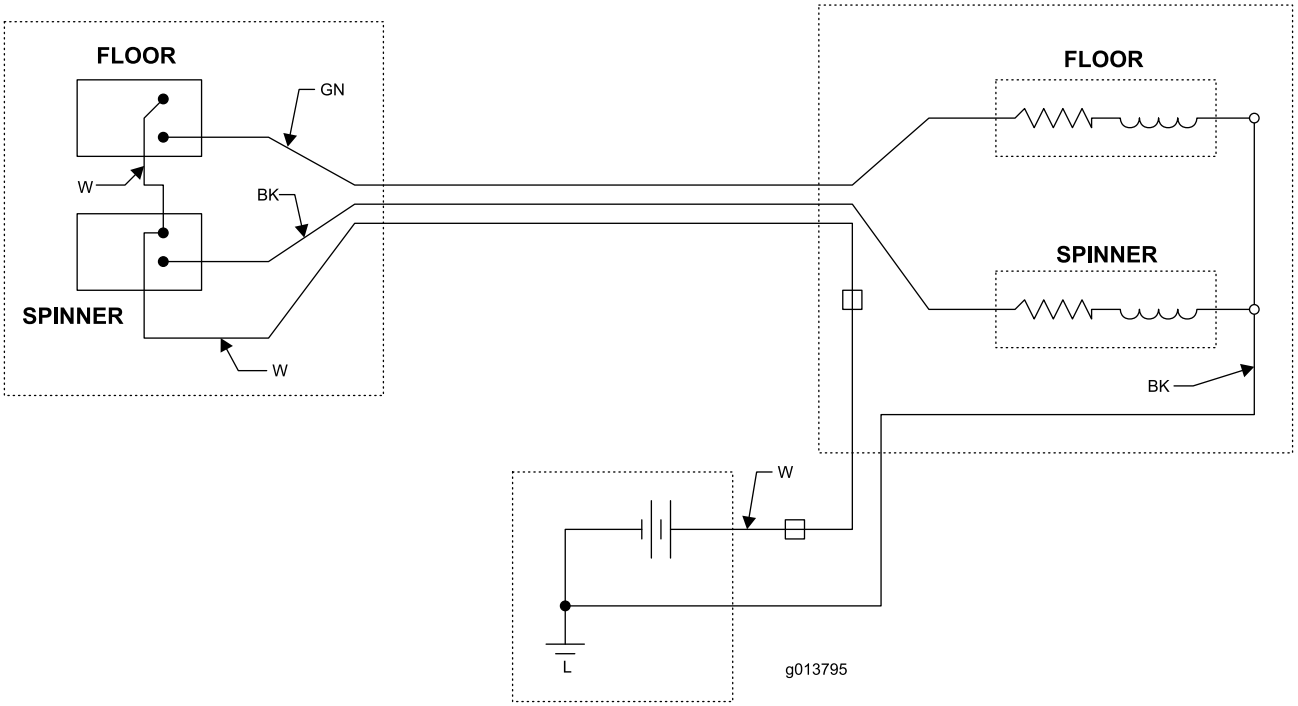

Schéma hydraulique – Système hydraulique standard (Rev. -)

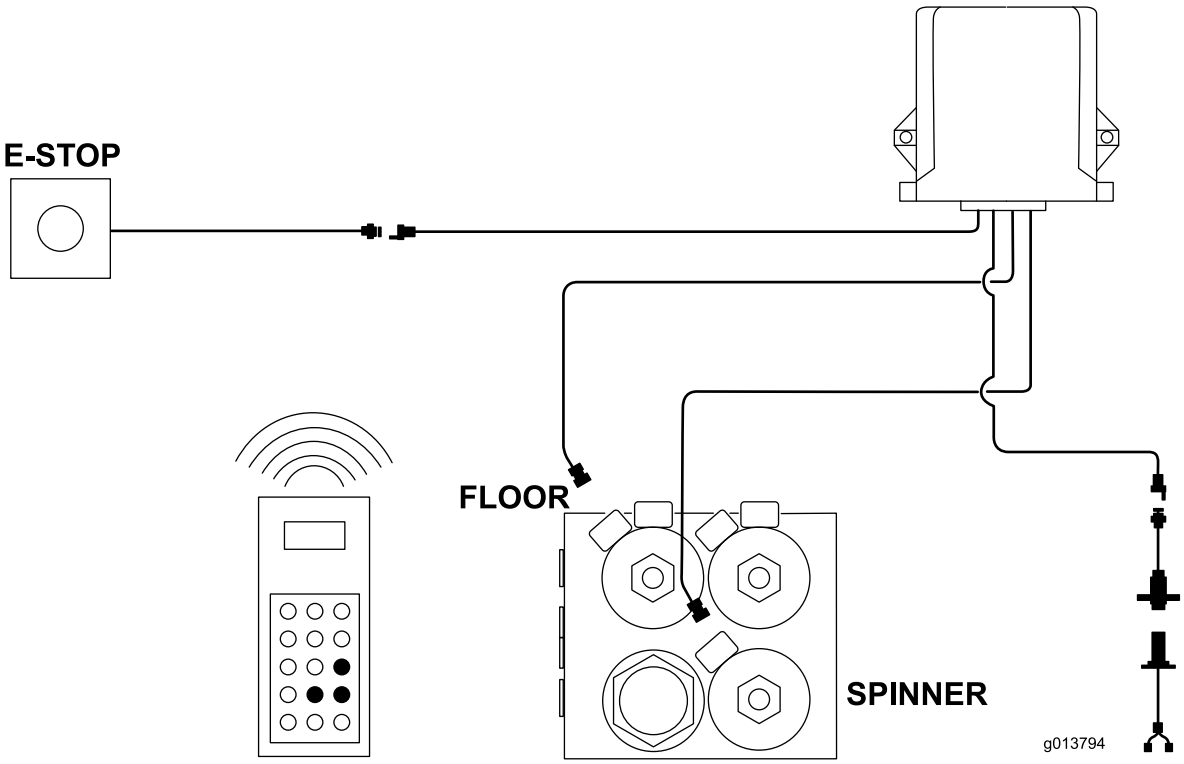

Schéma électrique - Système sans fil (Rev. -)

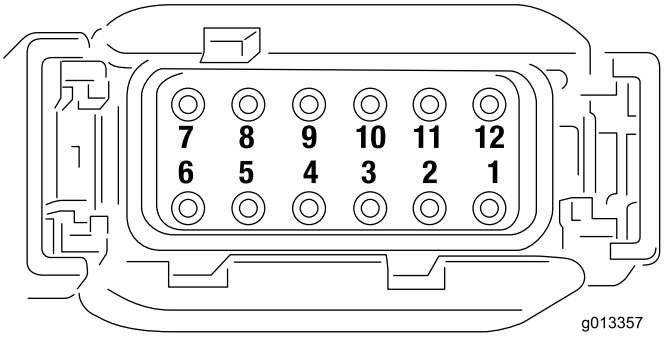

Brochage du connecteur de l'unité de base (Rev. -)

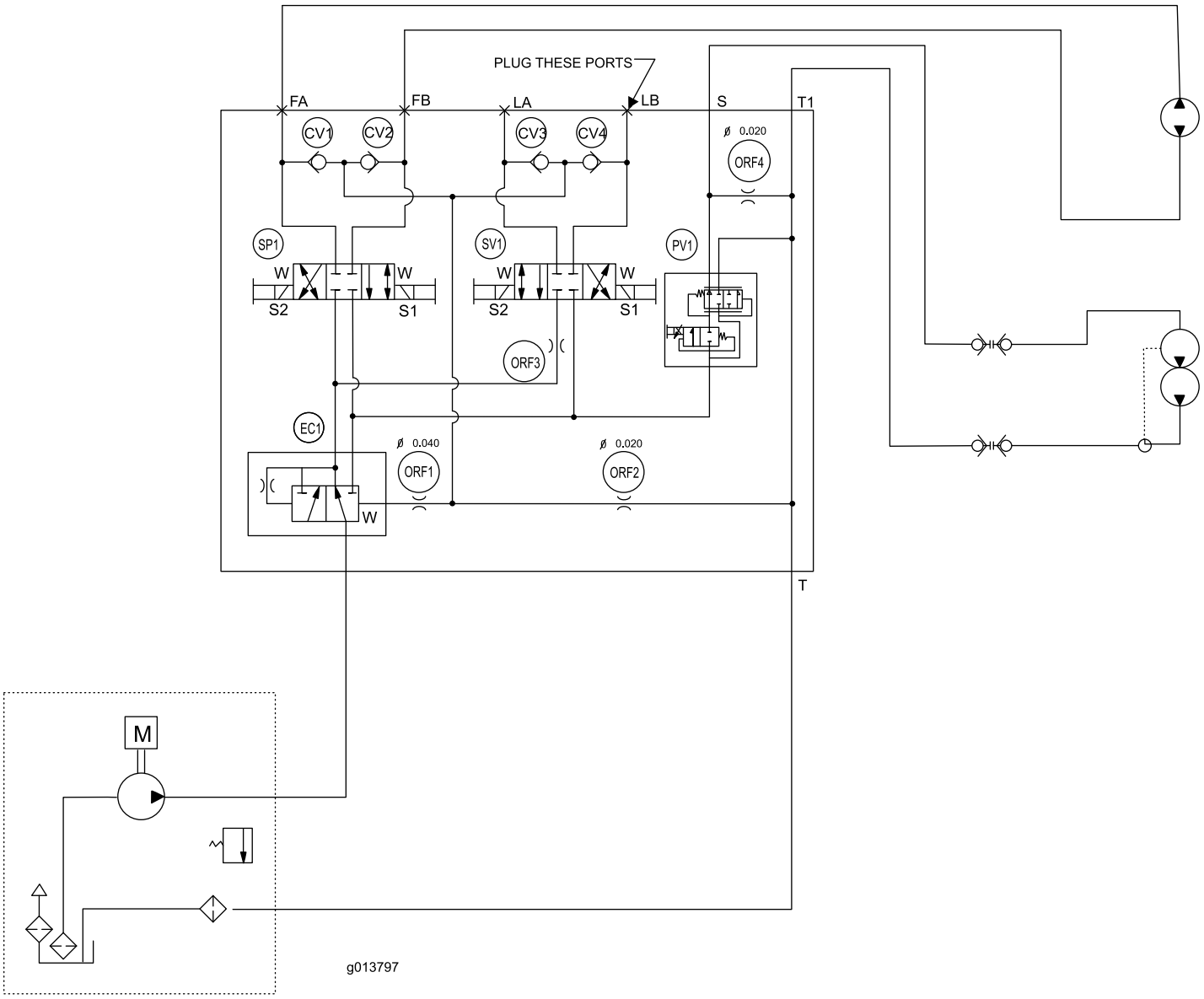

Schéma hydraulique – Système hydraulique sans fil (Rev. -)

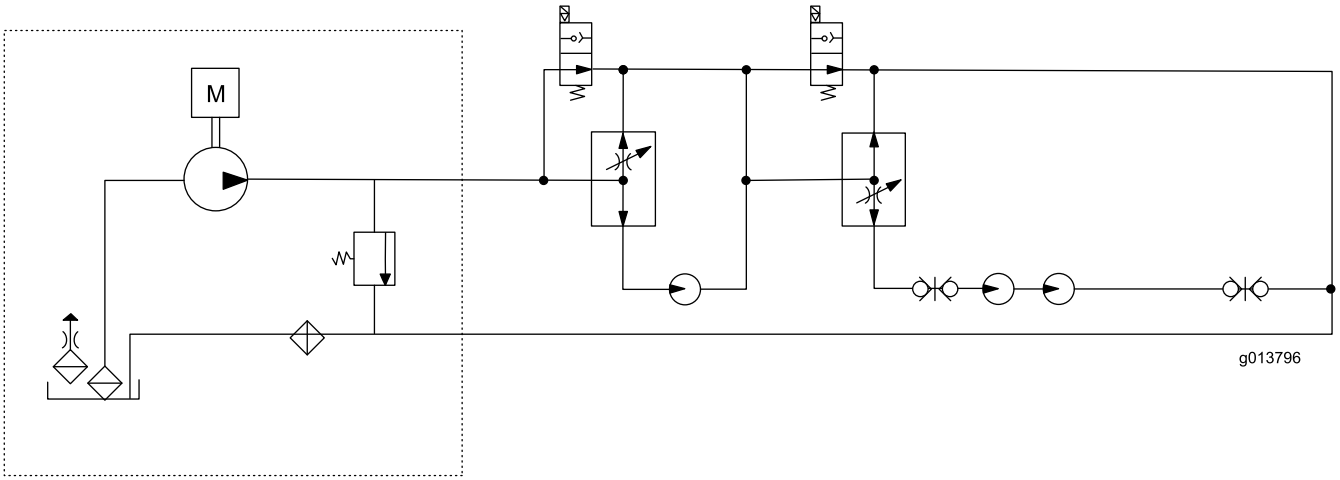

Schéma hydraulique – Système hydraulique standard (Rev. -)

Remarques:

La garantie intégrale Toro

Garantie limitée

Conditions et produits couverts

The Toro Company et sa filiale, Toro Warranty Company, en vertu de l'accord passé entre elles, certifient conjointement que votre produit commercial Toro (« Produit ») ne présente aucun défaut de matériau ni vice de fabrication pendant une période de deux ans ou 1 500 heures de service*, la première échéance prévalant. Cette garantie s'applique à tous les produits à l'exception des Aérateurs (veuillez-vous reporter aux déclarations de garantie séparées de ces produits). Lorsqu'une condition couverte par la garantie existe, nous nous engageons à réparer le Produit gratuitement, frais de diagnostic, main-d'œuvre, pièces et transport compris. La période de garantie commence à la date de réception du Produit par l'acheteur d'origine.
* Produit équipé d'un compteur horaire.

Comment faire intervenir la garantie ?

Il vous incombe de signaler le plus tôt possible à votre Distributeur de produits commerciaux ou au Concessionnaire de produits commerciaux agréé qui vous a vendu le Produit, toute condition couverte par la garantie. Pour obtenir l'adresse d'un Distributeur de produits commerciaux ou d'un concessionnaire agréé, ou pour tout renseignement concernant les droits et responsabilités vis-à-vis de la garantie, veuillez nous contacter à l'adresse suivante :

Toro Commercial Products Service Department
Toro Warranty Company
8111 Lyndale Avenue South
Bloomington, MN 55420-1196, États-Unis
+1–952–888–8801 ou +1–800–952–2740
Courriel : commercial.warranty@toro.com

Responsabilités du propriétaire

À titre de propriétaire du produit, vous êtes responsable des entretiens et réglages mentionnés dans le *Manuel de l'utilisateur*. Ne pas effectuer les entretiens et réglages requis peut constituer un motif de rejet d'une déclaration au titre de la garantie.

Ce que la garantie ne couvre pas

Les défaillances ou anomalies de fonctionnement survenant au cours de la période de garantie ne sont pas toutes dues à des défauts de matériaux ou des vices de fabrication. Cette garantie ne couvre pas :

- Les défaillances du produit dues à l'utilisation de pièces qui ne sont pas d'origine ou au montage et à l'utilisation d'accessoires ajoutés ou modifiés d'une autre marque. Une garantie séparée peut être fournie par le fabricant de ces accessoires.
- Les défaillances du Produit dues au non respect du programme d'entretien et/ou des réglages recommandés. Les réclamations sous garantie pourront être refusées si le Programme d'entretien recommandé pour votre produit Toro et énoncé dans le *Manuel de l'utilisateur* n'est pas respecté.
- Les défaillances du produit dues à une utilisation abusive, négligente ou dangereuse.
- Les pièces non durables, sauf si elles sont défectueuses. Par exemple, les pièces consommées ou usées durant le fonctionnement normal du Produit, notamment mais pas exclusivement : plaquettes et garnitures de freins, garnitures d'embrayage, lames, cylindres, galets et roulements (étanches ou graissables), contre-lames, bougies, roues pivotantes et roulements, pneus, filtres, courroies, et certains composants des pulvérisateurs, notamment membranes, buses et clapets antiretour, etc.
- Les défaillances dues à une influence extérieure. Les conditions constituant une influence extérieure comprennent, sans y être limités, les conditions atmosphériques, les pratiques de remisage, la contamination, l'utilisation de carburants, liquides de refroidissement, lubrifiants, additifs, engrais, ou produits chimiques, etc. non agréés.
- Les défaillances ou mauvaises performances causées par l'utilisation de carburants (essence, gazole ou biodiesel par exemple) non conformes à leurs normes industrielles respectives.
- Les bruits, vibrations, usure et détérioration normaux.
- L'usure normale comprend, mais pas exclusivement, les dommages des sièges dus à l'usure ou l'abrasion, l'usure des surfaces peintes, les autocollants ou vitres rayés, etc.

Pièces

Les pièces à remplacer dans le cadre de l'entretien courant seront couvertes par la garantie jusqu'à la date du premier remplacement prévu. Les pièces remplacées au titre de cette garantie bénéficient de la durée de garantie du produit d'origine et deviennent la propriété de Toro. Toro se réserve le droit de prendre la décision finale concernant la réparation ou le remplacement de pièces ou ensembles existants. Toro se réserve le droit d'utiliser des pièces remises à neuf pour les réparations couvertes par la garantie.

Garantie de la batterie ion-lithium à décharge complète :

Les batteries ion-lithium à décharge complète disposent d'un nombre de kilowatt-heures spécifique à fournir au cours de leur vie. Les techniques d'utilisation, de recharge et d'entretien peuvent contribuer à augmenter ou réduire la vie totale des batteries. À mesure que les batteries de ce produit sont consommées, la proportion de travail utile qu'elles offrent entre chaque recharge diminue lentement jusqu'à leur épuisement complet. Le remplacement de batteries usées, suite à une consommation normale, est la responsabilité du propriétaire du produit. Le remplacement des batteries, aux frais du propriétaire, peut être nécessaire au cours de la période de garantie normale du produit. Remarque : (batterie ion-lithium uniquement) : Une batterie ion-lithium est couverte uniquement par une garantie pièces au prorata de la 3ème à la 5ème année, basée sur la durée de service et les kilowatts heures utilisés. Reportez-vous au *Manuel de l'utilisateur* pour tout renseignement complémentaire.

Entretien aux frais du propriétaire

La mise au point du moteur, le graissage, nettoyage et polissage, le remplacement des filtres, du liquide de refroidissement et les entretiens recommandés font partie des services normaux requis par les produits Toro qui sont aux frais du propriétaire.

Conditions générales

La réparation par un distributeur ou un concessionnaire Toro agréé est le seul dédommagement auquel cette garantie donne droit.

The Toro Company et Toro Warranty Company déclinent toute responsabilité en cas de dommages secondaires ou indirects liés à l'utilisation des produits Toro couverts par cette garantie, notamment quant aux coûts et dépenses encourus pour se procurer un équipement ou un service de substitution durant une période raisonnable pour cause de défaillance ou d'indisponibilité en attendant la réparation sous garantie. Il n'existe aucune autre garantie expresse, à part la garantie spéciale du système antipollution, le cas échéant. Toutes les garanties implicites de qualité marchande et d'aptitude à l'emploi sont limitées à la durée de la garantie expresse.

L'exclusion de la garantie des dommages secondaires ou indirects, ou les restrictions concernant la durée de la garantie implicite, ne sont pas autorisées dans certains états et peuvent donc ne pas s'appliquer dans votre cas. Cette garantie vous accorde des droits spécifiques, auxquels peuvent s'ajouter d'autres droits qui varient selon les états.

Note concernant la garantie du moteur :

Le système antipollution de votre Produit peut être couvert par une garantie séparée répondant aux exigences de l'agence américaine de défense de l'environnement (EPA) et/ou de la direction californienne des ressources atmosphériques (CARB). Les limitations d'heures susmentionnées ne s'appliquent pas à la garantie du système antipollution. Pour de plus amples détails, reportez-vous à la Déclaration de garantie de conformité à la réglementation antipollution fournie avec votre produit ou figurant dans la documentation du constructeur du moteur.

Autres pays que les États-Unis et le Canada

Pour les produits Toro exportés des États-Unis ou du Canada, demandez à votre distributeur (concessionnaire) Toro la police de garantie applicable dans votre pays, région ou état. Si, pour une raison quelconque, vous n'êtes pas satisfait des services de votre distributeur, ou si vous avez du mal à vous procurer les informations de garantie, adressez-vous à l'importateur Toro.