Form No. 3370-411 Rev B

TORO®

Count on it.

Gebruikershandleiding

ProPass 200 topdresser met dubbele spinner en afstandbediening

Modelnr.: 44700—Serienr.: 310001001 en hoger

Modelnr.: 44700—Serienr.: 311000001 en hoger

Modelnr.: 44701—Serienr.: 311000001 en hoger

Modelnr.: 44701—Serienr.: 310001001 en hoger

CE

Om uw product te registreren of om een gebruikershandleiding of onderdelencatalogus te downloaden, gaat u naar www.Toro.com.

Vertaling van de oorspronkelijke tekst (NL)

Dit product voldoet aan alle relevante Europese richtlijnen, zie voor details de aparte productspecifieke conformiteitsverklaring.

Elektromagnetische compatibiliteit

Nationaal: Dit hulpmiddel voldoet aan de FCC rules Part 15. Het gebruik is onderworpen aan de volgende voorwaarden: (1) De machine mag geen schadelijke interferentie veroorzaken en (2) deze machine moet elke interferentie accepteren die kan worden ontvangen, waaronder interferentie die ongewenste werking van de machine kan veroorzaken.

Dit apparaat genereert en gebruikt radiofrequentie-energie en als het niet op de juiste wijze wordt geïnstalleerd en gebruikt, dat wil zeggen conform de instructies van de fabrikant, kan het interferentie veroorzaken voor de ontvangst van radio en televisie. Het is op type getest en geconstateerd is dat het in overeenstemming is met de grenzen voor een FCC klasse B computerapparaat in overeenstemming met de specificaties in Subpart J van Part 15 van de FCC Rules, die bestemd zijn voor het bieden van redelijke bescherming tegen dergelijke interferentie in een thuisinstallatie. Er is echter geen garantie dat in een specifieke installatie geen interferentie op zal treden. Als dit apparaat interferentie veroorzaakt in de ontvangst van radio en televisie, hetgeen kan worden bepaald door het apparaat aan en uit te zetten, wordt de gebruiker aangemoedigd om de interferentie te corrigeren door het nemen van een van de volgende maatregelen:Richt de ontvangstantenne opnieuw, verplaats de afstandsbediening-ontvanger ten opzichte van de radio-/tv-antenne of sluit de controller aan op een ander stopcontact, zodat de controller en de radio/tv op verschillende vertakte circuits werken.Indien nodig moet de gebruiker de dealer of een ervaren radio-/televisiemonteur raadplegen voor aanvullende suggesties.De gebruiker vindt wellicht het volgende boekje, opgesteld door de Federal Communications Commission, nuttig: 'How to Identify and Resolve Radio-TV Interference Problems'. Dit boekje is verkrijgbaar bij de U.S. Government Printing Office, Washington, DC 20402. Voorraadnr. 004-000-00345-4.

FCC ID: LOBSBU200-Base, LOBSHH200-Hand Held

IC: 7955A-SBU200-Base, 7955A-SHH200-Hand Held

Het gebruik is onderworpen aan de volgende voorwaarden: (1) Dit apparaat mag geen interferentie veroorzaken en (2) dit apparaat moet interferentie accepteren, waaronder interferentie die ongewenste werking van het apparaat kan veroorzaken.

Inleiding

Deze Top Dresser is bedoeld voor gebruik door professionele bestuurders en voor commerciële toepassingen. Hij is voornamelijk ontworpen om onder een aantal vochtigheidsomstandigheden materiaal te doseren en verspreiden zonder dat de verspreiding belemmerd wordt of drastisch aangetast.

Lees deze informatie zorgvuldig door, zodat u weet hoe u de machine op de juiste wijze moet gebruiken en onderhouden en om schade aan de machine en letsel te voorkomen. U bent verantwoordelijk voor het juiste en veilige gebruik van de machine.

U kunt rechtstreeks contact opnemen met Toro via www.Toro.com voor informatie over producten en accessoires, om een dealer te vinden of om uw product te registreren.

Als u service, originele Toro-onderdelen of aanvullende informatie nodig hebt, kunt u contact opnemen met een erkende servicedealer of met de klantenservice van Toro. U dient hierbij altijd het modelnummer en het serienummer van het product te vermelden. De locatie van het plaatje met het modelnummer en het serienummer van het product is aangegeven op Figuur 1. U kunt de nummers noteren in de ruimte hieronder.

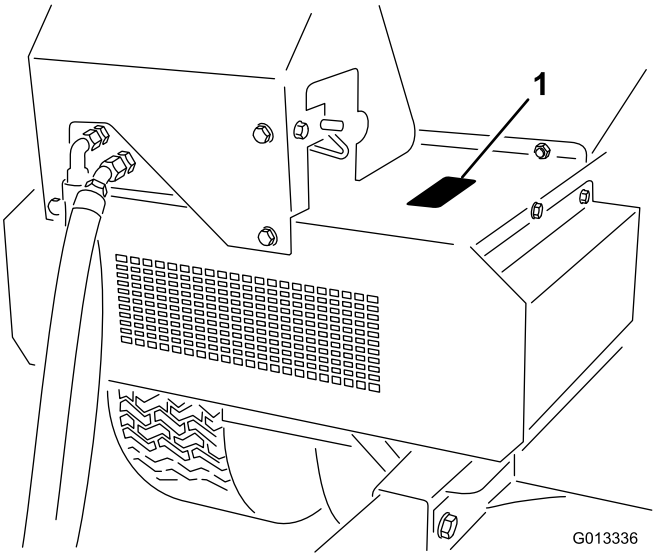

Figuur 1

1. Plaats van modelnummer en serienummer

Modelnr.: _____

Serienr.: _____

Deze handleiding noemt een aantal mogelijke gevaren en bevat een aantal veiligheidsberichten (Figuur 2) met de volgende veiligheidssymbolen, die duiden op een gevaarlijke situatie die zwaar lichamelijk letsel of de dood tot gevolg kan hebben wanneer de veiligheidsvoorschriften niet in acht worden genomen.

Figuur 2

1. Veiligheidssymbool

Er worden in deze handleiding nog 2 woorden gebruikt om uw aandacht op bijzondere informatie te vestigen. **Belangrijk** attendeert u op bijzondere technische

© 2012—The Toro® Company
8111 Lyndale Avenue South
Bloomington, MN 55420

U kunt contact met ons opnemen op www.Toro.com.
Gedrukt in de VS.
Alle rechten voorbehouden

informatie en **Opmerking** duidt algemene informatie aan die bijzondere aandacht verdient.

Inhoud

Inleiding 2
Veiligheid 4
Veilige bediening 4
Veiligheids- en instructiestickers 7
Montage 10
1 Het ProPass basismodel monteren 10
2 De elektrische bedrading plaatsen 12
3 Het uitbreidingspakket van de hopper plaatsen 13
4 De hopper op het trekkerchassis monteren 14
5 De tussenkabelboom aansluiten 14
6 Het aan-/uit-bedieningspaneel aansluiten (model 44701) 15
7 De draadloze afstandbediening plaatsen (enkel model 44700) 15
8 De ProPass verbinden met het sleepvoertuig 16
9 De ProPass losmaken van het sleepvoertuig 16
Algemeen overzicht van de machine 17
Bedieningsorganen 17
Specificaties 21
Toebehoren/accessoires 21
Gebruiksaanwijzing 21
Bedieningsinstructies 21
Bediening en gebruik van de ProPass 21
Draadloze afstandsbediening (uitsluitend model 44700) 22
De hydraulische regelkleppen en opties bedienen op EH-modellen 22
Bediening 27
Lopende band starten 28
Optie starten 29
Alles starten 31
De snelheidsinstelling voor 'Alles starten' (ALLES OPSLAAN) opslaan of veranderen 32
De voorinstellingsknoppen 1, 2 en 3 instellen 32
Voorinstellingen bedienen 33
Levensduur batterijen, BUMPS, bedieningsfrequentie, ID-weergave basis en bedieningspaneel 33
Het voertuig slepen 33
Laden 34
Lossen 34
Rijden 34
Hellingen 34
Parkeren 35
De opslagpennen gebruiken 35
Onderhoud 37
Smering 37
Dagelijkse controles 37
Hydraulisch systeem 38
Draadloos bedieningspaneel 38
De lopende band onderhouden 39
De ProPass wassen 40
Stalling 42
Schema's 43

Veiligheid

Onjuist gebruik of onderhoud door de gebruiker of eigenaar kan letsel veroorzaken. Om het risico op letsel te verminderen, dient u zich aan de volgende veiligheidsinstructies te houden en altijd op het veiligheidssymbool te letten, dat Voorzichtig, Waarschuwing of Gevaar – 'instructie voor persoonlijke veiligheid' kan betekenen. Niet-naleving van de instructie kan leiden tot lichamelijk of dodelijk letsel.

Veilige bediening

Instructie

- Lees of raadpleeg de *Gebruikershandleiding* en ander instructiemateriaal zorgvuldig. Zorg ervoor dat u vertrouwd raakt met de bedieningsorganen en de veiligheidssymbolen en weet hoe u de machine moet gebruiken.
- Laat nooit kinderen of personen die de instructies niet kennen, de machine gebruiken. Plaatselijke voorschriften kunnen nadere eisen stellen aan de leeftijd van degene die met de machine werkt.
- Houd iedereen weg uit het gebied waarin u de machine gebruikt, met name kinderen en huisdieren.
- Onthoud dat de bestuurder verantwoordelijk is voor ongevallen of schade aan zichzelf, andere personen of eigendommen.
- Het is niet toegestaan passagiers te vervoeren.
- Elke bestuurder en monteur moet ervoor zorgen dat hij of zij professionele en praktische instructie krijgt. De eigenaar is verantwoordelijk voor de instructie van de gebruikers. Bij een dergelijke instructie moet de nadruk liggen op:
  - zorgvuldigheid en concentratie bij het werken met tractorvoertuigen;
  - als de machine op een helling begint te glijden, kan dat niet met de rem worden gecorrigeerd. De belangrijkste oorzaken voor het verliezen van de controle zijn:
    - ◊ onvoldoende grip van de wielen,
    - ◊ te snel rijden,
    - ◊ onjuist gebruik van de rem,
    - ◊ het type machine is niet geschikt voor het specifieke werk,
    - ◊ zich onvoldoende bewust zijn van de specifieke omstandigheden van het terrein, met name op hellingen,
    - ◊ onjuiste bevestiging en verdeling van lasten.

Vóór ingebruikname

- Draag tijdens het werk altijd stevige schoenen, een lange broek, een helm, een veiligheidsbril en gehoorbescherming. Lang haar, losse kleding of sieraden kunnen worden gegrepen door bewegende onderdelen. Draag geen schoenen met open tenen en loop niet op blote voeten.
- Inspecteer het terrein om vast te stellen welke accessoires en werktuigen nodig zijn om goed en veilig te werken. Gebruik alleen door de fabrikant goedgekeurde accessoires en werktuigen.
- Controleer of de dodemansknop, de veiligheidsschakelaars en de veiligheidsschermen zijn bevestigd en naar behoren werken. Gebruik de machine uitsluitend als deze naar behoren werkt.

Gebruiksaanwijzing

- Laat de motor nooit in een afgesloten ruimte lopen, omdat zich daar giftige koolmonoxidedampen kunnen verzamelen.
- Bedien de machine uitsluitend bij daglicht of goed kunstlicht.
- Denk eraan dat elke helling gevaarlijk is. Het rijden op met gras begroeide hellingen vereist bijzondere zorgvuldigheid. Om te voorkomen dat de machine kantelt:
  - Niet plotseling stoppen of gaan rijden bij het op- en afrijden van hellingen.
  - Houd de snelheid laag bij het rijden op hellingen en in scherpe bochten.
  - Let op bulten en kuilen en andere verborgen gevaren.
  - Rij nooit dwars over een helling, tenzij de machine speciaal daarvoor is bedoeld..
- Let op kuilen in het terrein en andere verborgen gevaren.
- Wees voorzichtig als u zware werktuigen gebruikt.
  - Maak geen scherpe bochten. Ga zorgvuldig te werk als u achteruitrijdt.
  - Schakel niet van vooruit in achteruit of andersom zonder volledig te stoppen.
  - Gebruik contragewicht(en) of wielgewichten, als dit in de *Gebruikershandleiding* wordt geadviseerd.
- Let op het verkeer als u in de buurt van een weg werkt of deze oversteekt.
- Bij gebruik van werktuigen nooit de afvoeropening naar omstanders toe richten of personen in de buurt van de werkende machine laten komen.

- Gebruik de machine nooit als schermen, afdekplaten of andere beveiligingsmiddelen zijn beschadigd of ontbreken. Zorg ervoor dat alle interlockschakelaars zijn aangebracht, correct zijn afgesteld en naar behoren werken.
- Als u zand laadt, verdeel de lading dan gelijkmatig. Bedien het trekvoertuig extra voorzichtig wanneer de hopper is volgeladen met zand. Houd de lading evenwichtig om schuiven te voorkomen.
- Zorg ervoor dat er geen water op de draadloze afstandbediening valt.
- Verander de instellingen van de motor niet en voorkom overbelasting van de motor van het trekvoertuig. De motor met te hoog toerental laten draaien kan de kans op lichamelijk letsel vergroten.
- Voordat u de bestuurdersplaats verlaat:
  - Machine laten stoppen op een horizontaal oppervlak.
  - Aftakas en werktuigen uitschakelen.
  - Versnelling in neutraalstand zetten en parkeerrem in werking stellen.
  - Zet de motor af en haal het sleuteltje uit het contact.
- Aandrijving naar werktuigen uitschakelen, motor afzetten en sleuteltje uit het contact nemen:
  - voordat u verstoppingen verwijdert;
  - voordat u de machine gaat controleren, reinigen of andere werkzaamheden gaat uitvoeren;
  - als de machine abnormaal begint te trillen (onmiddellijk controleren).
- Schakel de aandrijving naar de werktuigen uit als u de machine transporteert of niet gebruikt.
- Zet de motor af en schakel de aandrijving naar de werktuigen uit::
  - voor het bijvullen van brandstof;
  - voordat u een instelling verandert, tenzij die vanaf de bestuurderspositie kan worden ingesteld.
- Verlaag de gashendel-instelling voordat u de motor stopt en sluit de brandstofafsluitklep als het werk voltooid is.
- Houd handen en voeten uit de hopper wanneer de machine in werking is of de motor van het trekvoertuig draait.
- Houd handen en voeten uit de buurt van de spinner wanneer de machine in werking is of de motor van het trekvoertuig draait.
- Houd handen uit de buurt van het hopperscherm op de beschermkap van de spinner wanneer de machine in werking is of de motor van het trekvoertuig draait.
- Kijk achterom en omlaag voordat u achteruitrijdt om er zeker van te zijn dat de weg vrij is.
- Verminder uw snelheid en wees voorzichtig als u een bocht maakt of wegen en voetpaden oversteekt.
- Gebruik de machine niet als u onder de invloed van alcohol of drugs bent.
- Bliksem kan ernstig of dodelijk letsel veroorzaken. Als u bliksem ziet of donder hoort in het gebied, gebruik de machine dan niet; ga schuilen.
- De bestuurder moet de eventueel bijgeleverde waarschuwingslichten laten knipperen bij het rijden op de openbare weg, tenzij dit wettelijk is verboden.

Onderhoud en opslag

- Draai losse moeren, bouten en schroeven vast zodat het veilig is om de machine te gebruiken. Zorg ervoor dat de montagepennen, ankerbouten en de pennen van de hydraulische cilinder van de Top Dresser vast op hun plaats zitten.
- Als er zich brandstof in de tank bevindt, mag u de machine niet opslaan in een afgesloten ruimte waar brandstofdampen in contact met open vuur of vonken kunnen komen.
- Laat de machine eerst afkoelen voordat u deze in een afgesloten ruimte stalt. Parkeer de machine niet in de nabijheid van een open vuur.
- Houd de motor, geluiddemper, accubehuizing, aandrijvingen en de brandstofopslagplaats vrij van gras, bladeren en overtollig vet om brandgevaar te verminderen. Neem gemorste olie of brandstof meteen op.
- Vervang versleten of beschadigde onderdelen met het oog op een veilig gebruik.
- Als het nodig is de brandstoftank af te tappen, doe dit dan buiten.
- Schakel de aandrijvingen uit, zet de transmissie in de neutraalstand, stel de parkeerrem in werking, zet de motor af en verwijder het contactsleuteltje. Wacht totdat alle bewegende delen tot stilstand zijn gekomen voordat u de machine afstelt, reinigt of repareert.
- Zorg ervoor dat de brandstofafsluitklep is gesloten als u de machine stalt of transporteert. Brandstof niet opslaan in de nabijheid van een open vuur.
- Parkeer de machine op een horizontaal oppervlak. Laat personeel dat niet bekend is met de instructies, nooit onderhoudswerkzaamheden aan de machine uitvoeren.
- Plaats onderdelen op kriksteunen indien dit nodig is.

- Haal voorzichtig de druk van onderdelen met opgeslagen energie.
- Maak de accukabels los voordat u reparatiewerkzaamheden uitvoert. Maak eerst de minpool van de accu los en daarna de pluspool. Sluit eerst de pluspool van de accu aan en daarna de minpool.
- Houd uw handen en voeten uit de buurt van bewegende onderdelen. Stel indien mogelijk de machine niet af terwijl de motor loopt.
- Laad de accu op in een open, goed geventileerde ruimte; doe dit niet in de buurt van vonken en open vuur. Haal de oplader uit het stopcontact voordat u deze aansluit op of losmaakt van de accu. Draag beschermende kleding en gebruik geïsoleerd gereedschap.
- Zorg ervoor dat alle aansluitstukken van de hydraulische leidingen vastzitten en alle hydraulische slangen en leidingen in goede staat verkeren voordat u druk zet op het hydraulische systeem.
- Houd lichaam en handen uit de buurt van kleine lekgaten of spuitmonden waaruit onder hoge druk hydraulische vloeistof ontsnapt. U kunt lekken in het hydraulische systeem opsporen met behulp van karton of papier. Doe dit niet met uw handen. Hydraulische vloeistof die onder druk ontsnapt, kan voldoende kracht hebben om door de huid heen te dringen, en letsel veroorzaken. Vloeistof die in de huid is geïnjecteerd, dient binnen enkele uren operatief te worden verwijderd door een arts die bekend is met deze vorm van verwondingen, omdat anders gangreen kan ontstaan.

Veiligheids- en instructiestickers

Veiligheidsstickers en veiligheidsinstructies zijn gemakkelijk zichtbaar voor de bestuurder en bevinden zich bij plaatsen waar gevaar kan ontstaan. Vervang alle beschadigde of verdwenen stickers.

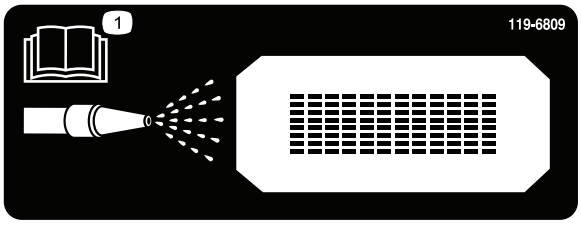

119-6809

1. Lees de *Gebruikershandleiding* voor aanwijzingen over hoe u de machine moet schoonmaken.

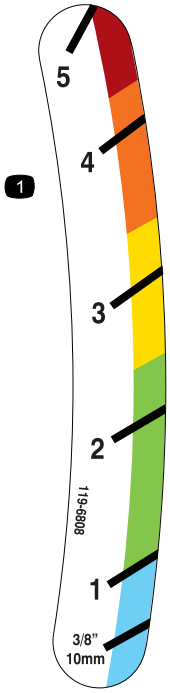

119-6808

1. Hoogte-indicator achterlaadbak

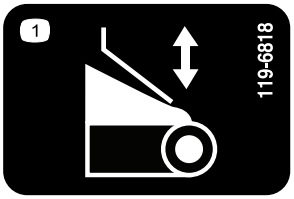

119-6818

1. Aanpassing achterlaadbak

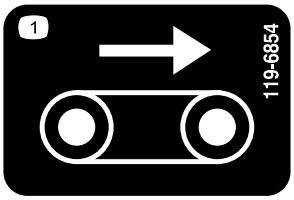

119-6854

1. Snelheid lopende band

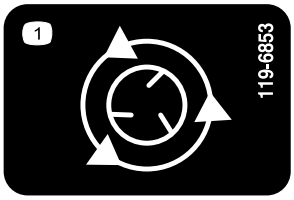

119-6853

1. Spinnersnelheid

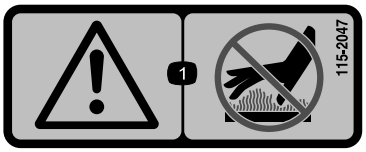

115-2047

1. Waarschuwing - Raak het hete oppervlak niet aan.

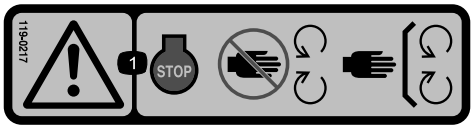

119-0217

1. Waarschuwing - Stop de motor; blijf op een veilige afstand van bewegende onderdelen; laat alle beschermkappen op hun plaats.

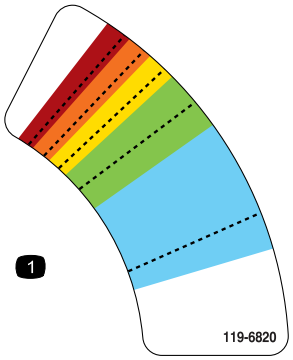

119-6820

1. Aanpassing spinnersnelheid

119-6855

1. Spinnersnelheid

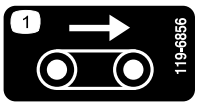

119-6856

1. Snelheid lopende band

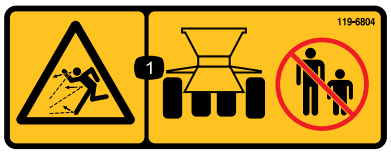

119-6804

1. De machine kan voorwerpen uitwerpen - Houd omstanders op een veilige afstand van de machine.

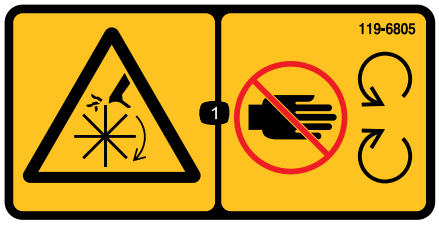

119-6805

1. Gevaar op snijwonden/verminking - blijf uit de buurt van bewegende delen, laat alle beschermkappen op hun plaats.

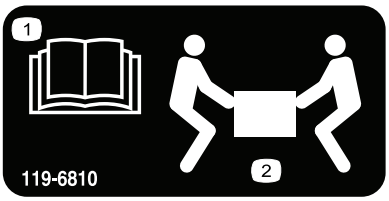

119-6810

1. Lees de *Gebruikershandleiding*.
2. Met twee mensen optillen.

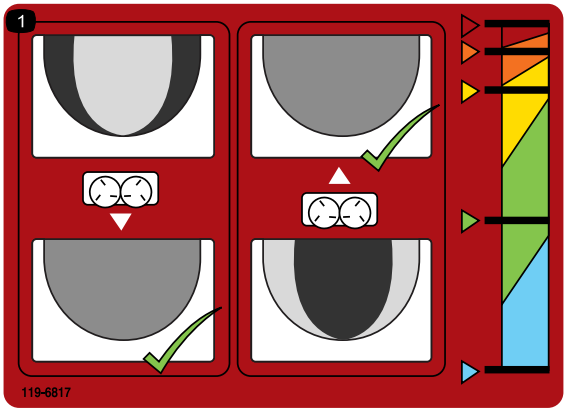

119-6817

1. Spinners afstellen

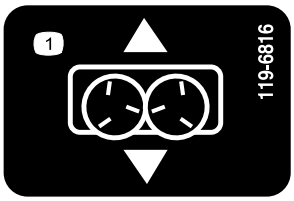

119-6816

1. Schuifafstelling

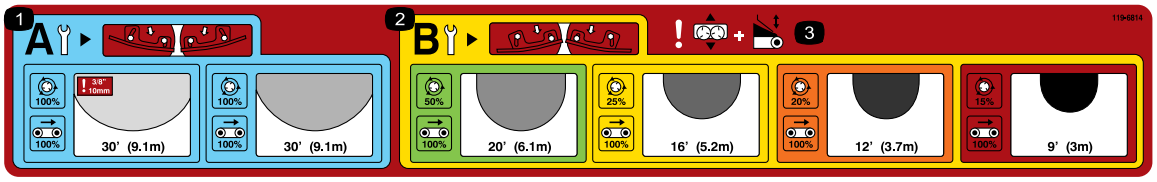

119-6814

1. Aanpassingen spinnerinstelling lichte spreiding (raadpleeg het hoodstuk Bediening voor meer informatie).
2. Aanpassingen spinnerinstelling zware spreiding (raadpleeg het hoofdstuk Bediening voor meer informatie).
3. Waarschuwing - schuifafstelling en afstelling achterlaadbak.

119-6806

1. Waarschuwing - Lees de *Gebruikershandleiding*.
2. Waarschuwing – Gebruik de machine uitsluitend als u hiervoor opgeleid bent.
3. De machine kan voorwerpen uitwerpen - Houd omstanders op een veilige afstand van de machine.
4. Waarschuwing - stop de motor, verwijder de contactsleutel en lees de *Gebruikershandleiding* voordat u onderhoudswerken uitvoert aan de machine.
5. Waarschuwing - geen passagiers op de machine.
6. Waarschuwing - Blijf op afstand van bewegende delen; zorg dat alle beschermende delen op hun plaats zijn.

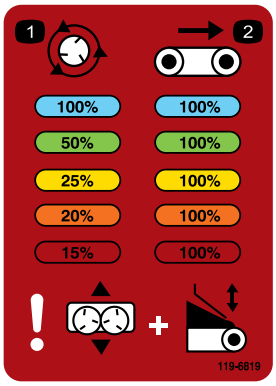

119-6819

1. Percentage spinnersnelheid
2. Percentage snelheid lopende band

Montage

Losse onderdelen

Gebruik onderstaande lijst om te controleren of alle onderdelen zijn geleverd.

Procedure	Omschrijving	Hoeveel-heid	Gebruik
1	Hopperscherm Bolkopschroef, 1/4 x 5/8 inch Borgmoer	1 3 3	Het ProPass basismodel instellen
2	Kabelboom Stekkerhouder Contrastekkerhouder, zwaar Slotschroef Flensmoer Schroef Flensmoer	1 1 1 2 2 2 2	De elektrische bedrading plaatsen
3	Uitbreiding hopper - vooraan Uitbreiding hopper - achteraan Bout Flensmoer	1 1 9 9	Plaats het uitbreidingspakket van de hopper
4	Bout Flensmoer	6 6	Monteer de hopper op het trekkerchassis
5	Tussenkabelboom	1	Sluit de tussenkabelboom aan
6	Aan-/uit-bedieningspaneel	1	Sluit het aan-/uit-bedieningspaneel aan
7	Montage houder regelaar Montage draadloze afstandbediening	1 1	De draadloze afstandsbediening plaatsen (uitsluitend model 44700)
8	Geen onderdelen vereist	–	Sluit de ProPass aan op het sleepvoertuig
9	Geen onderdelen vereist	–	Maak de ProPass los van het sleepvoertuig

Instructiemateriaal en aanvullende onderdelen

Omschrijving	Hoeveel-heid	Gebruik
Gebruikershandleiding Onderdelencatalogus Instructiemateriaal voor gebruiker Conformiteitsverklaring	1 1 1 1	

Opmerking: Bepaal vanuit de normale bedieningspositie de linker- en rechterzijde van de machine.

1

Het ProPass basismodel monteren

Benodigde onderdelen voor deze stap:

1	Hopperscherm
3	Bolkopschroef, 1/4 x 5/8 inch
3	Borgmoer

Procedure

1. Haal het ProPass basismodel uit de transportkist.
2. Verwijder achteraan de dubbele spinner de bout en moer van 1/4 x 3/4 inch waarmee de transportbeugel van het hefwerktuig van de ProPass aan de dubbele spinner zit (Figuur 3).

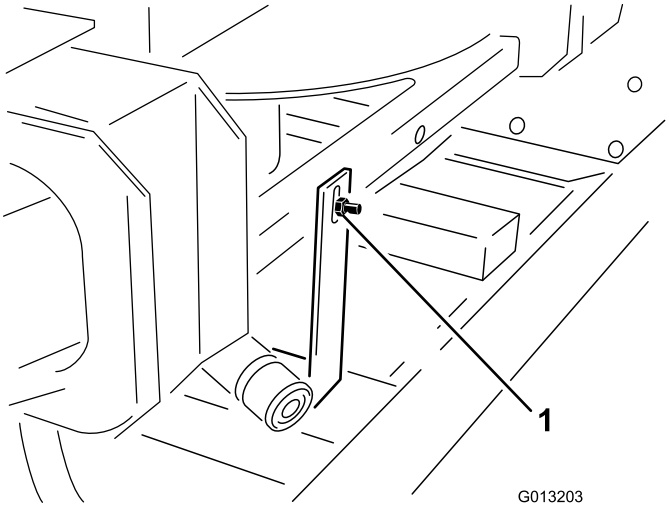

Figuur 3

1. Transportbeugel

3. Verwijder vooraan de dubbele spinner de twee bouten en moeren van 1/4 x 3/4 inch waarmee de transportbeugel van het hefwerktuig van de ProPass aan de dubbele spinner zit (Figuur 4).

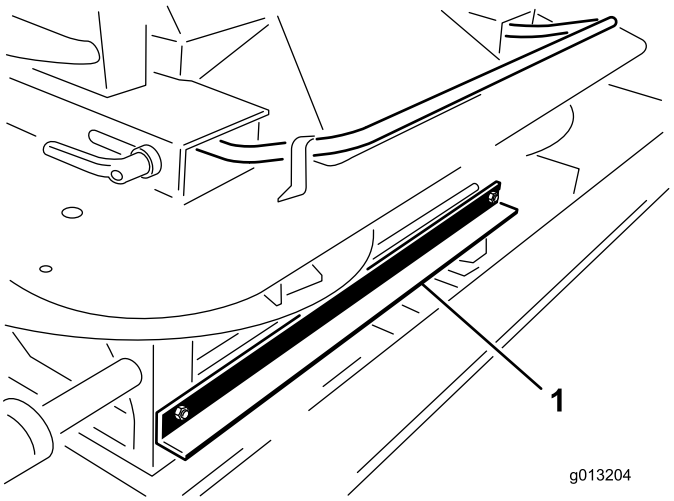

Figuur 4

1. Transportbeugel

4. Om deze stap uit te voeren, zijn twee mensen nodig. Til de dubbele spinner uit de hopper met behulp van de buitenste handvatten van de dubbele spinner. Plaats de dubbele spinner op de grond (Figuur 5).

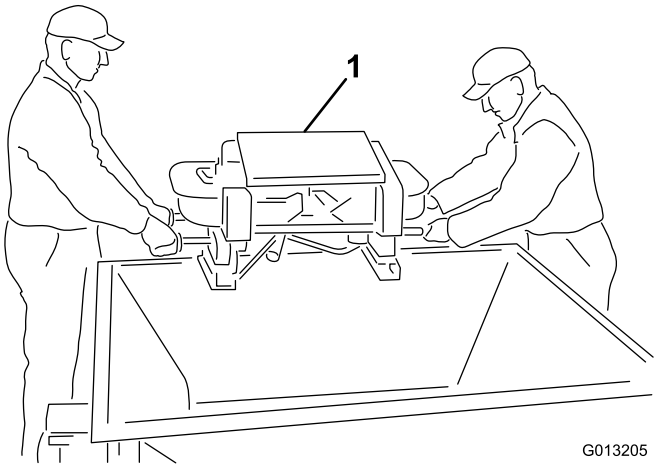

Figuur 5

1. Dubbele spinner

5. Neem de vier schroeven uit de poten van de dubbele spinner. Til de dubbele spinner samen met een tweede persoon en verwijder de tapeinden en piepschuim(Figuur 6).

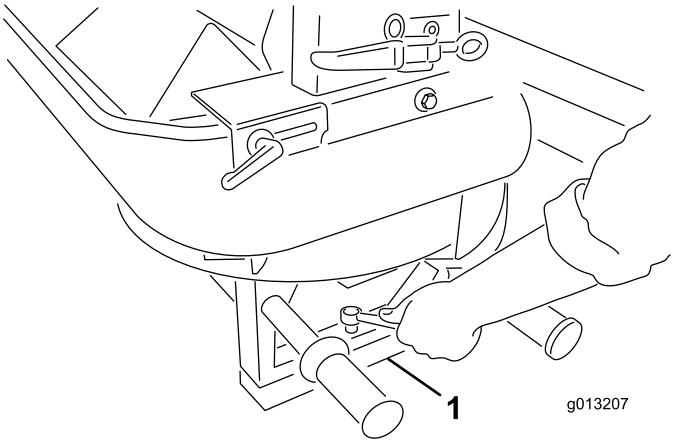

Figuur 6

1. Tapeinden en piepschuim

6. Plaats het hopperscherm met behulp van de bijgeleverde 1/4 x 5/8 inch bolkopschroeven en nylon borgmoeren (Figuur 7).

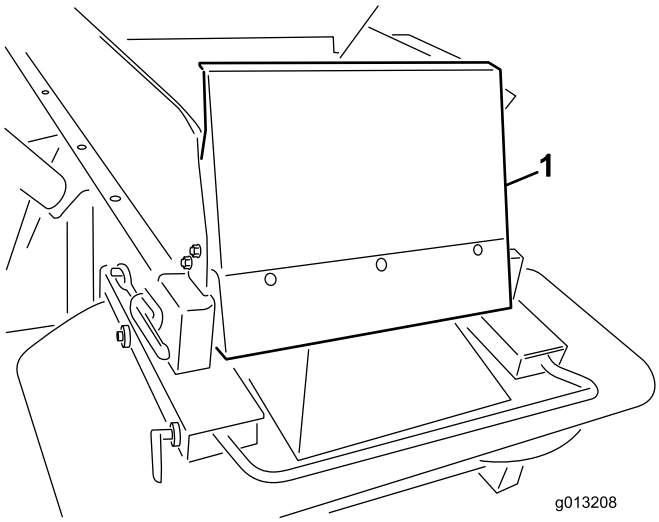

Figuur 7

1. Vooraanzicht van het hopperscherm

2

De elektrische bedrading plaatsen

Benodigde onderdelen voor deze stap:

1	Kabelboom
1	Stekkerhouder
1	Contrastekkerhouder, zwaar
2	Slotschroef
2	Flensmoer
2	Schroef
2	Flensmoer

Procedure

De kabelboom van het trekvoertuig levert de stroom die nodig is voor de bedieningssystemen van de ProPass. Deze kabelboom moet op het voertuig worden geplaatst dat gebruikt zal worden om de ProPass te bedienen. Als meer dan één voertuig zal gebruikt worden om de ProPass te bedienen, kunt u bijkomende onderdelen kopen bij uw plaatselijke verdeler.

De kabelboom is in de eerste plaats geschikt voor montage op een Toro Workman voertuig, maar kan ook eenvoudig op veel andere trekvoertuigen geplaatst worden.

1. Plaats de contrastekkerhouder op een vast punt achteraan het trekvoertuig door middel van een van de houders (Figuur 8).

   Opmerking: Zorg ervoor dat de houder niets kan raken als het trekvoertuig uitgerust is met een laadbak.

   Belangrijk: Zorg ervoor dat de bedrading niet los is of in de weg van mechanische componenten zit.

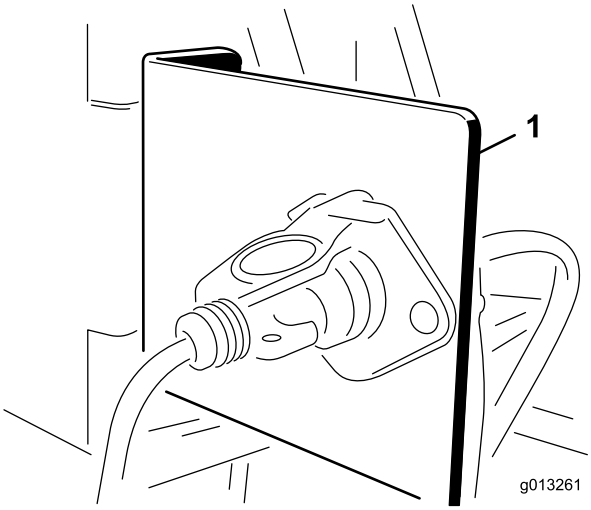

Figuur 8

1. Contrastekkerhouder

2. Leid de elektrische bedrading van de accu naar de stekkerhouder en maak de bedrading vast (Figuur 9).

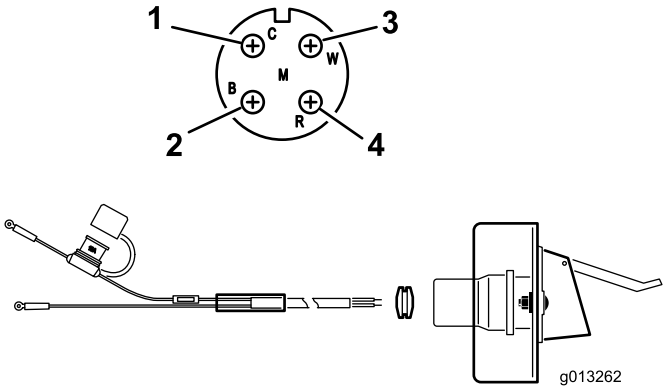

Figuur 9

1. Witte draad (koper)
2. Geen draad zilver (zilver)
3. Geen draad (koper)
4. Zwarte draad (koper)

3. Leid de bedrading door de contrastekkerhouder, plaats de zwarte rubberen pakkingring over de bedrading (Figuur 9).
4. Schroef de contrastekker aan de contrastekkerhouder door middel van de bijgeleverde 1/4 inch bouten.
5. Verbind de rode draad (stroom) met het positieve contact van de accu, en vervolgens de zwarte draad (aarde) met het negatieve contact van de accu.

3

Het uitbreidingspakket van de hopper plaatsen

Benodigde onderdelen voor deze stap:

1	Uitbreiding hopper - vooraan
1	Uitbreiding hopper - achteraan
9	Bout
9	Flensmoer

Procedure

1. Neem de uitbreidingen van de hopper uit de kist en ga na welke de voorste en welke de achterste is (Figuur 10 en Figuur 11).

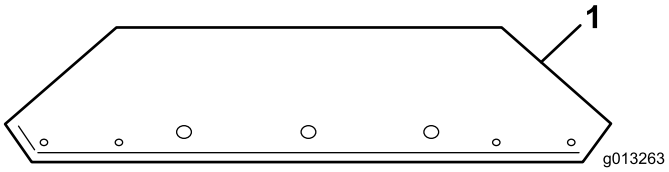

Figuur 10

1. Voorste uitbreiding hopper

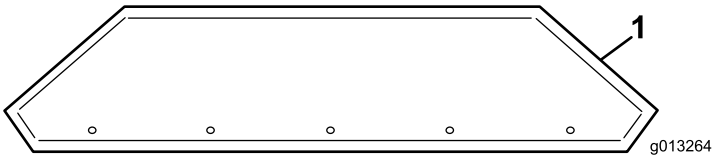

Figuur 11

1. Achterste uitbreiding hopper

2. Maak met behulp van de bijgeleverde apparatuur de uitbreidingen vast aan de hopper. De moeren dienen aan de buitenkant van de hopper te worden geplaatst.

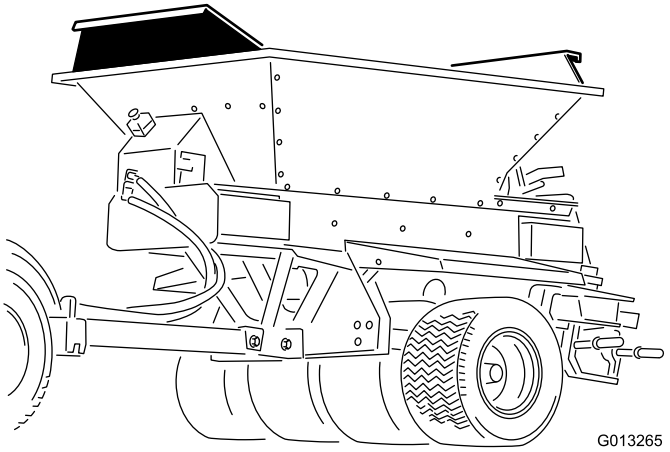

Figuur 12

Uitbreidingspakket hopper geplaatst

4

De hopper op het trekkerchassis monteren

Benodigde onderdelen voor deze stap:

6	Bout
6	Flensmoer

Procedure

Opmerking: Raadpleeg de installatieaanwijzingen voor het gereedschap als u de ProPass hopper op een andere installatie wilt monteren.

1. Maak een hefwerktuig vast aan de hefbeugel die met bouten in de hoppereenheid is bevestigd (Figuur 13).

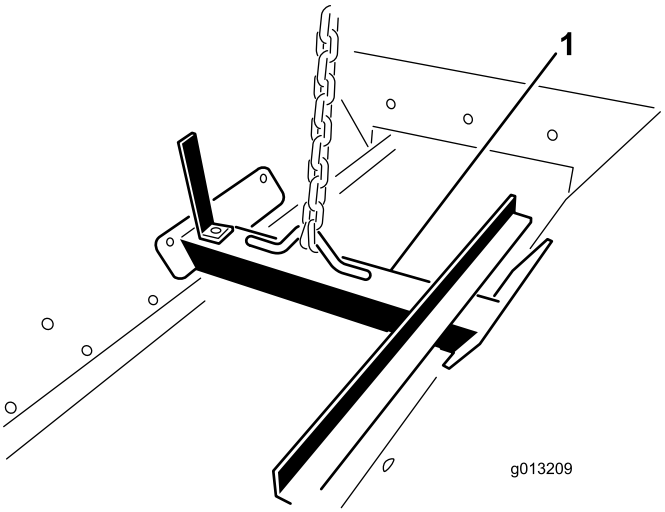

Figuur 13

1. Hefbeugel

⚠ WAARSCHUWING

Tracht niet om het chassis en de hopper te tillen met het sleepchassis, de ProGator, Workman of het TDC chassis verbonden. De hefbeugel is niet in staat de hele machine te tillen.

2. Plaats met behulp van een hefmechanisme de ProPass boven het trekchassis.
3. Lijn de (6) monteergaten uit (drie aan elke kant) en plaats de 5/16 x 1 inch bouten en flensmoeren.

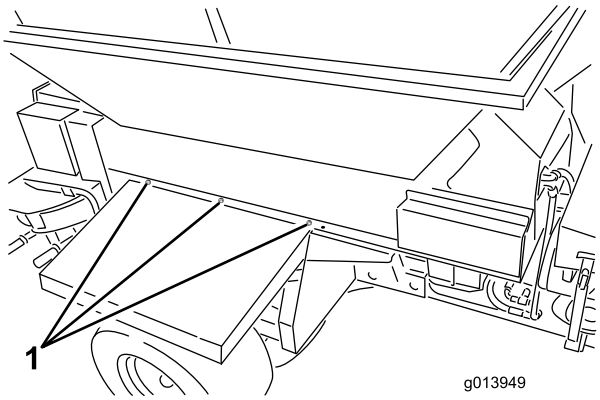

Figuur 14

1. Monteerlocatie (3 aan elke kant)

4. Verwijder de hefbeugel van de zijkanten van de hopper en plaats de bouten opnieuw in de zijkanten van de hopper.

   Opmerking: Hou de hefbeugel voor gebruik in de toekomst. Niet weggooien.

5

De tussenkabelboom aansluiten

Benodigde onderdelen voor deze stap:

1	Tussenkabelboom

Procedure

Verbind de tussenkabelboom met de kabelboomconnector van de ProPass (Figuur 15 of Figuur 16.

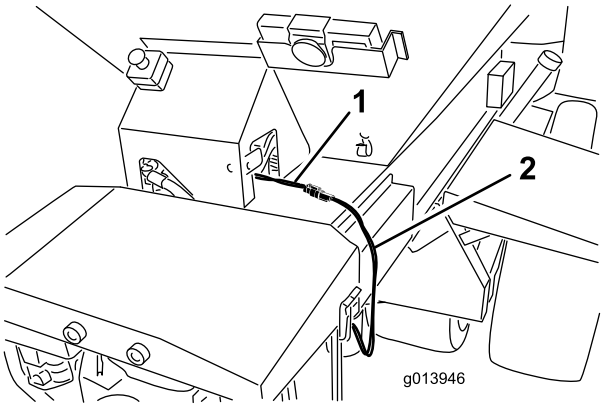

Figuur 15
Model 44700

1. Kabelboom
2. Tussenkabelboom

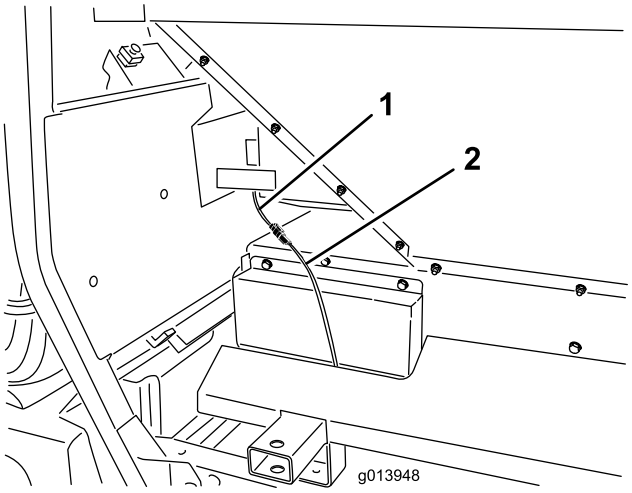

Figuur 16
Model 44701

1. Kabelboom
2. Tussenkabelboom

6

Het aan-/uit-bedieningspaneel aansluiten (model 44701)

Benodigde onderdelen voor deze stap:

1	Aan-/uit-bedieningspaneel

Procedure

Sluit de connector van het aan-/uit-bedieningspaneel aan op de connector van de ProPass (Figuur 17).

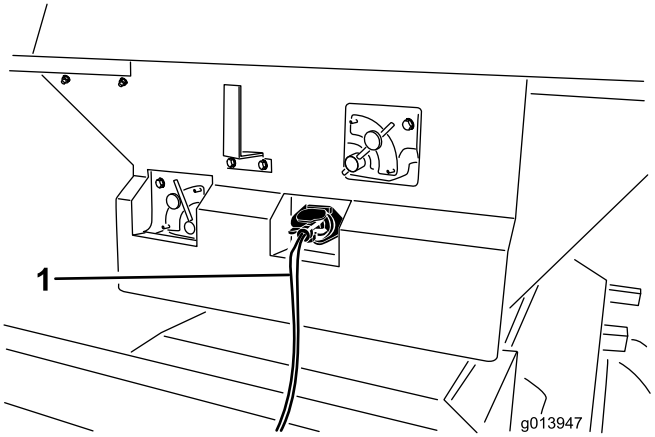

Figuur 17

1. Aan-/uit-bedieningspaneel

7

De draadloze afstandbediening plaatsen (enkel model 44700)

Benodigde onderdelen voor deze stap:

1	Montage houder regelaar
1	Montage draadloze afstandbediening

Procedure

Plaats de houder van de regelaar in een kopjehouder of een gelijksoortige opening van het trekvoertuig en gebruik dit om de draadloze afstandbediening in te bewaren. De magneet van de draadloze afstandbediening

kunt u bovendien bevestigen aan om het even welk metalen oppervlak.

8

De ProPass verbinden met het sleepvoertuig

Geen onderdelen vereist

Procedure

⚠ WAARSCHUWING

Tijdens het koppelen niet tussen de ProPass en het trekvoertuig gaan staan.

1. Pas de hoogte van de trekhaak aan door aan de handgrepen van de krikstand te draaien om de ProPass waterpas te houden.

   Belangrijk: De koppelpen moet extra sterk zijn en goedgekeurd zijn voor trekvoertuigen.

2. Sluit de gaffel van de trekhaak van de ProPass aan op het trekvoertuig met behulp van een koppelpen met een diameter van 18 mm en een veiligheidsklem. Steek de koppelpen door de trekhaak van de ProPass en de trekstang van het trekchassis of door de trekhaakbevestiging op het vrachtwagenchassis met directe aansluiting.
3. Breng de trekhaak omlaag met behulp van de kriksteun(en).
4. Trek nadat het volledige gewicht van de ProPass is overgebracht van de kriksteun(en)naar de trekstang van het trekvoertuig de pen eruit die de kriksteun op zijn plaats houdt.
5. Op een trekchassis: draai de kriksteun 90 graden linksom totdat de onderzijde van de kriksteun naar de achterkant van de ProPass wijst. Dit is de transportstand.
6. Op een vrachtwagenchassis met directe aansluiting: verplaats de kriksteunen naar de achterzijde van de machine en draai deze 90 graden totdat de onderzijde van beide kriksteunen naar het midden van de ProPass wijzen. Dit is de transportstand.

   ⚠ VOORZICHTIG

   Breng de krik(ken) omhoog in de transportstand en zet deze vast voordat u de ProPass trekt.

7. Bevestig de drukslang en de retourslang aan de juiste hydraulische outputs op het trekvoertuig. De retourslang is voorzien van een interne afsluitklep. Als de slangen zijn omgedraaid, werken sommige functies van de ProPass verkeerdom of werken helemaal niet. Test de hydrauliek voordat u de ProPass voor de eerste keer bedient.

   Belangrijk: De hydraulische leidingen, de voedingskabel en de kabels van het bedieningspaneel mogen niet over de grond slepen tijdens bedrijf. Vermijd plaatsen waar deze onderdelen klem of beschadigd kunnen raken.

8. Sluit de tussenkabelboom aan op de voedingsconnector van het sleepvoertuig.
9. Controleer het peil van de hydraulische vloeistof in de tank. Indien nodig bijvullen. (Zie de gebruikershandleiding van het trekvoertuig).

9

De ProPass losmaken van het sleepvoertuig

Geen onderdelen vereist

Procedure

1. Parkeer het trekvoertuig en de ProPass op een droog, horizontaal oppervlak.
2. Stel de parkeerrem van het trekvoertuig in werking, schakel de motor uit en verwijder het contactsleuteltje.
3. Plaats blokken onder twee wielen van de ProPass (voor en achter).
4. Hef de druk in het hydraulische systeem op.
5. Koppel de hydraulische slangen los, dek deze af en sla deze aan de voorzijde van de ProPass op.
6. Maak de tussenstroomkabel los van het sleepvoertuig.
7. Op een trekchassis: draai de kriksteun 90 graden (rechtsom) naar de stand omlaag om de ProPass te ondersteunen.
8. Op een vrachtwagenchassis met directe aansluiting: verplaats de kriksteunen naar de voorzijde van de machine en draai deze 90 graden totdat de onderzijde van beide kriksteunen naar de grond wijst.

9. Breng de ProPass omhoog met de kriksteun(en) totdat het gewicht niet meer op de trekstang van het trekvoertuig rust. Trek de koppelpen eruit.
10. Controleer of er geen andere aansluiting of koppeling tussen de ProPass en het trekvoertuig meer zijn.

Algemeen overzicht van de machine

Bedieningsorganen

Het kleurgecodeerde bedieningssys-teem

De ProPass is voorzien van een uniek kleurgecodeerd bedieningssysteem waardoor u niet hoeft te gissen tijdens het instellen van de Topdresser. U kiest het gewenste strooipatroon, zoekt de bijbehorende kleur en stel vervolgens de instellingen af op die kleur om steeds opnieuw een perfecte spreiding te krijgen.

1. Strooipatroon kiezen

Begin bij de hoofdsticker op de achterlaadklep van de ProPass(Figuur 18).

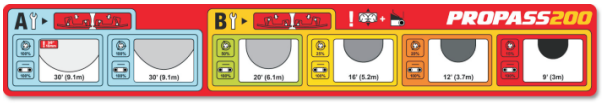

Figuur 18

Deze sticker toont de verschillende mogelijke spreidingen en verdeelt ze naar kleur (Figuur 19). Elke kleur verwijst naar een andere dichtheid, van ultralicht naar ultrazwaar.

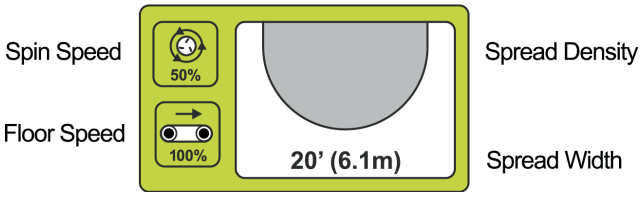

Figuur 19

De strooidichtheid wordt aangeduid met de gearceerde ovalen (licht tot zwaar). Er wordt ook een benadering van het bereik aangegeven.

2. Messen controleren

Opmerking: De Top Dresser wordt verzonden met de spinnermessen in **B-positie**.

Het blauwe paneel herinnert de bestuurder eraan dat de spinnermessen zich in STAND Amoeten bevinden(Figuur 20)

Figuur 20

Als de messen zich in stand A bevinden, staan de binnenste bouten (het dichtst bij het midden van de schijf) dicht bij de meswand en staan de buitenste bouten (het dichtst bij de rand van de schijf) weg van de meswand.

Dit is zeer belangrijk omdat deze stand speciaal is ontworpen voor een optimale strooiing en verspreiding bij een hoge snelheid met een laag zandvolume.

Voor zwaardere instellingen (het gele paneel) moeten de messen zich in **STAND B** bevinden voor de beste verspreiding bij een hoog volume en een beperkte schijfsnelheid (Figuur 21).

Figuur 21

Als de messen zich in stand B bevinden, staan de binnenste bouten (het dichtst bij het midden van de schijf) weg van de meswand en staan de buitenste bouten (het dichtst bij de rand van de schijf) dicht bij de meswand.

Het duurt slechts enkele minuten om de messen in de juiste stand te laten schuiven. Een verkeerde stand van de messen is een van de belangrijkste redenen voor het mislukken van strooipatronen.

3. Afstellingen instellen

Zodra u de gewenste strooiing hebt gekozen en hebt gecontroleerd of de messen zich in de juiste stand bevinden, kunnen de overige afstellingen van de ProPass worden ingesteld.

Elke instelling wordt op de machine aangegeven door een bijbehorende gekleurde sticker(Figuur 22).

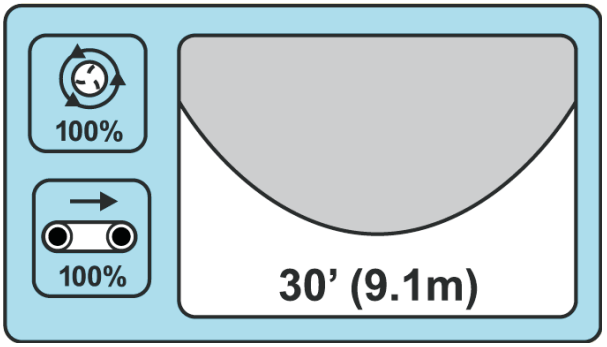

Figuur 22

Bij een lichte strooiing wijst de blauwe zone erop dat de achterlaadklep, bandsnelheid, spinnersnelheid en basisschuifinstelling zich allemaal in de blauwe positie dienen te bevinden (Figuur 22).

LAMPJE

Breedte bij benadering: 914 cm

Messtand: A

Snelheid lopende band 100%

Spinnersnelheid Blue/100%
Achterlaadklep Blauw

Schuifafstelling Blauw

Voor het vullen van beluchtingsopeningen, stelt u alle instellingen in op ROOD.

ULTRAZWAAR

Breedte bij benadering: 274 cm

Messtand: B

Snelheid lopende band 100%

Spinnersnelheid Red/15%
Achterlaadklep Red

Schuifafstelling Red

Achterlaadklep

Figuur 23

De achterlaadklep regelt het volume aan materiaal dat uit de ProPass stroomt. De achterlaadklep van 13 cm is onderverdeeld in kleuren met een doelstartlijn in elk gekleurde gedeelte.

U kunt de hoeveelheid materiaal aanpassen met behulp van de achterlaadklep, zolang u binnen het bijbehorende kleurgebied blijft.

Figuur 24

Spinnersnelheid

Figuur 25

Standaardhydrauliek: Stel de hydraulische bediening in op de gestippelde startlijn in het bijbehorende kleurgebied. Indien gewenst kunt u de snelheid aanpassen binnen hetzelfde kleurgebied.

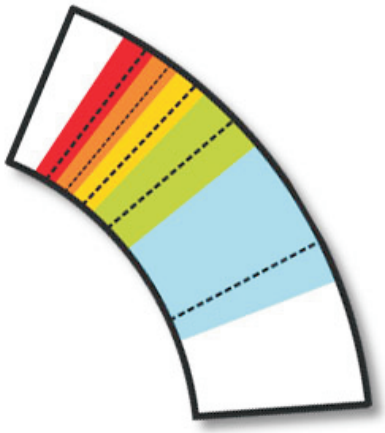

Figuur 26

Draadloos bedieningspaneel Stel in volgens het percentage aangeduid op de gekleurde zone van de sticker en op de tabel achterop de draadloze regelaar.

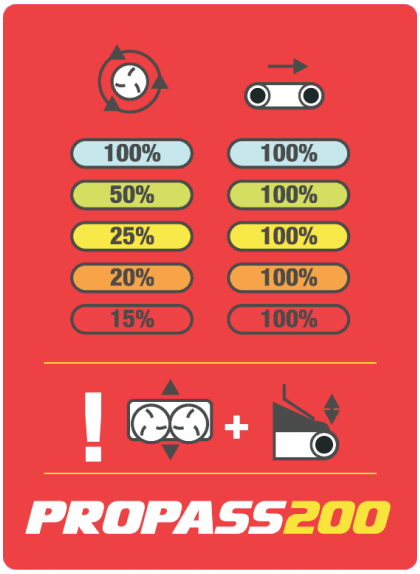

Figuur 27

Schuifafstelling

Figuur 28

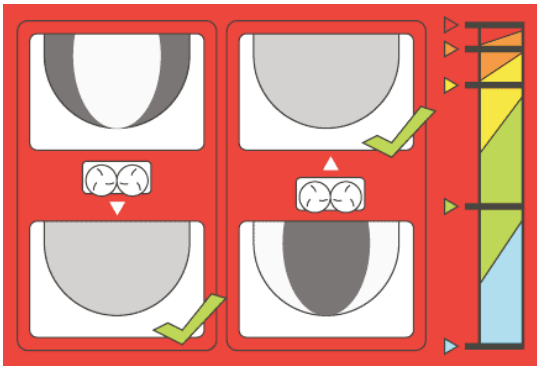

Figuur 29

De schuifafstelling zorgt voor een ideale positionering van het zand als het op de schijven valt. De sticker geeft niet alleen de kleurgecodeerde startpositie voor elke toepassing aan, maar geeft ook de benodigde afstelling aan om de strooiing nog fijner af te stellen. (zie Afstelling)

Snelheid lopende band

Figuur 30

De snelheid van de lopende band is 100% voor elke instelling - dit is zo ontwikkeld en getest om ervoor te zorgen dat er één factor minder hoeft te worden aangepast in het kleurgecodeerde bedieningssysteem.

Opmerking: Gebruik de achterlaadklep om het materiaalvolume te verminderen. Als de minimale hoogte van de achterlaadklep alleen niet voldoende is om de materiaalstroom te verminderen, pas dan de snelheid van de lopende band aan.

4. Fijnafstellen

Het kleurgecodeerde bedieningssysteem is ontwikkeld zodat u niet meer hoeft te gissen bij het instellen van de perfecte strooi-instelling. Door de vele variabelen zoals het gewicht van het zand, de grootte van de korreltjes, de hoeveelheid vocht, etc. kan er echter ongelijkheid in de verspreiding ontstaan.

Om dit te corrigeren, is de **afstelling van de basisinstelling** voorzien van een illustratie met informatie hoe u dit kunt doen.

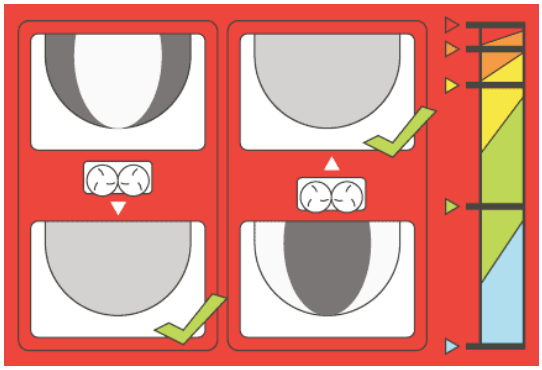

Figuur 31

Als het strooipatroon zwaar is aan de binnenzijde van de verspreiding, schuift u de basis eenvoudig naar binnen - in de richting van de hopper. Als de spreiding zwaar is aan de buitenzijde, schuif de basis dan naar buiten - weg van de hopper.

Een perfecte strooi-instelling

Het kleurgecodeerde bedieningssysteem helpt de ProPass bij het bereiken van een perfecte strooi-instelling bij elke willekeurige diepte. Van ultralicht tot ultrazwaar, van greens tot tee-boxes, van lichte bestuivingen tot het zwaardere en diepere werk.

Standaard hydraulische regeleenheid

⚠ WAARSCHUWING

Lees deze handleiding en alle veiligheidsstickers en zorg dat u alles begrijpt voordat u de ProPass gaat bedienen.

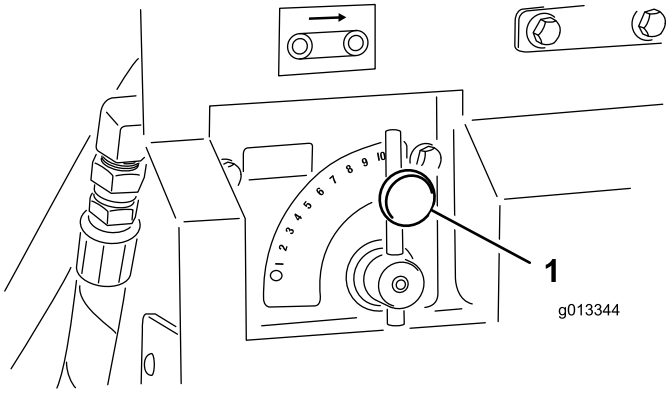

Figuur 32

1. Bedieningsklep voor lopende band

Doorstroomregelklep voor lopende band

De snelheid van de lopende band wordt aangestuurd door een hydraulische doorstroomregelklep.

De hoogste snelheidsinstelling is 10 en wordt gewoonlijk gebruikt voor de meeste toepassingen van de stickers van het kleurgecodeerde bedieningssysteem. Gebruik een lagere instelling voor zeer lichte toepassingen.

Doorstroomregelklep voor opties

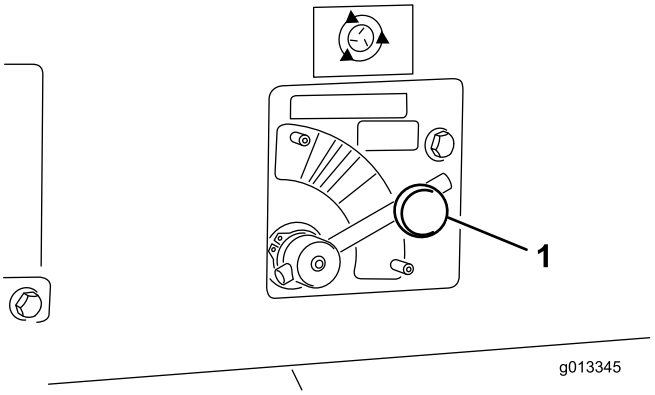

Figuur 33

1. Bedieningsklep voor optie

De snelheid van de optie (dubbele spinner) wordt aangestuurd door een hydraulische doorstroomregelklep. Het spinnerpictogram geeft alleen het snelheidspercentage aan voor het draadloze bedieningspaneel. Voor de standaard hydrauliek plaatst u de bediening in het juiste kleurgebied vanaf de stippellijn en past u indien gewenst de snelheid aan binnen de kleurzone.

⚠ WAARSCHUWING

Laat de ProPass niet onbeheerd achter terwijl de machine in bedrijf is.

Aan-/uit-bedieningspaneel

Gebruik de twee schakelaars op het aan-/uit-bedieningspaneel om de lopende band of de optie in te schakelen (Figuur 34). Het bedieningspaneel moet binnen bereik van de bestuurder zijn.

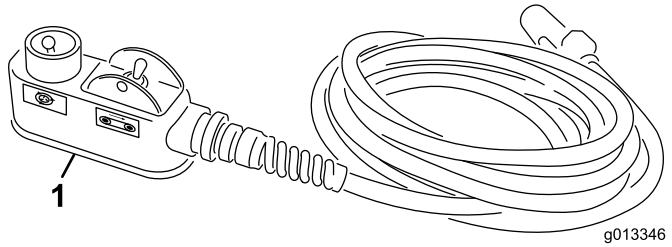

Figuur 34

1. Aan-/uit-bedieningspaneel

Specificaties

Gewichten	
Basismodel	248 kg
Dubbele spinner	68 kg

Toebehoren/accessoires

Er is een aantal goedgekeurde Toro werktuigen en accessoires verkrijgbaar om de mogelijkheden van de machine uit te breiden. Neem contact op met een erkende servicedealer of verdeler of ga naar www.Toro.com voor een lijst van alle goedgekeurde hulpstukken en accessoires.

Gebruiksaanwijzing

Bedieningsinstructies

De ProPass Topdresser heeft andere balans-, gewicht en verwerkingseigenschappen dan sommige andere types getrokken werktuigen. Lees deze gebruikershandleiding zorgvuldig.

Als er een optie gemonteerd is, let dan op de afstand tot de grond bij het rijden op hellingen. Bij een ProPass die aan een trekchassis is bevestigd, is de afstand tot de grond 33 cm (onbelast). Bij een ProPass die aan een vrachtwagenchassis met directe aansluiting is bevestigd, is de afstand tot de grond 43 cm (onbelast).

Belangrijk: Verwijder de optie voordat u de ProPass op of van een trailer laadt om schade aan de optie te voorkomen.

Bediening en gebruik van de ProPass

1. Vul de hopper van de ProPass met het strooimateriaal.
2. Controleer of de optie (dubbele spinner) is gemonteerd.
3. Stel de achterlaadklep in op de gewenste hoogte. (Zie de aanbevolen instellingen voor de ProPass elders in deze handleiding).
4. Zet beide doorstroomregelkleppen in de gewenste stand. Op draadloze modellen stelt u de gewenste snelheid van de band en de optie in (Wireless-100%, Standard Hydraulics- #10.
5. Parkeer het trekvoertuig 3 m voor het gebied dat moet worden behandeld.
6. Controleer of beide schakelaars van de aan-/uit-bediening zijn uitgeschakeld. Controleer bij draadloze modellen of de functies van het bedieningspaneel zijn gestopt.
7. Zorg ervoor dat de motor van het trekvoertuig met een laag toerental draait.
8. Verhoog het toerental van het trekvoertuig. Schakel de optie in met behulp van de aan-/uit-bediening of het draadloze bedieningspaneel.
9. Rijd naar voren naar het te behandelen gebied en breng het toerental van het trekvoertuig in het optimale bedrijfsbereik.
10. Zodra de ProPass optie zich direct boven het begin van het te behandelen gebied bevindt, gebruikt u de aan-/uit-bediening of het draadloze

bedieningspaneel om de lopende band in te schakelen.

11. Rijd in een rechte lijn en strooi het materiaal met een constante snelheid totdat u het einde van het te behandelen gebied bereikt.
12. Schakel de lopende band uit, draai de ProPass om en positioneer de machine voor de volgende baan.
13. Controleer het strooipatroon op de grond voordat u aan de tweede baan begint. Indien nodig kunt u de instellingen van de ProPass aanpassen.
14. Bij de draadloze modellen kan de functie 'Alles starten' worden gebruikt in plaats van de afzonderlijke startfuncties van de optie start en de lopende band. De optie zal dan eerst starten en vervolgens de lopende band.
15. Ga verder met stap 8 tot en met 11 totdat het volledige gebied is behandeld of totdat de hopper leeg is.
16. Schakel de lopende band en de optie uit, verlaag het toerental van het trekvoertuig en schakel de hydrauliek uit.

    Opmerking: Schakel altijd eerst de lopende band uit.

Draadloze afstandsbediening (uitsluitend model 44700)

Het draadloze bedieningspaneel schakelt onderdelen in die snel draaien of waarbij klemgevaar bestaat. Zorg ervoor dat u de ProPass altijd in zicht hebt tijdens het bedienen, aanpassen of programmeren van het draadloze bedieningspaneel.

Om ervoor te zorgen dat het inschakelen van de spinners en de lopende band niet per ongeluk gaat, moet u de startknoppen tweemaal indrukken: een maal om te selecteren en de tweede maal om in te schakelen. Dit voorkomt dat de startfunctie per ongeluk wordt geactiveerd terwijl u handmatig aanpassingen maakt aan de machine.

Als er gedurende 10 seconden geen knoppen worden ingedrukt tijdens het programmeren of voorbereiden van het draadloze bedieningspaneel, gaat deze over in de inactieve modus en keert terug naar het laatst opgeslagen programma of de laatst opgeslagen instelling.

⚠ VOORZICHTIG

Het wordt aangeraden het draadloze bedieningspaneel uit te schakelen en het voertuig uit te schakelen (om ervoor te zorgen dat er geen hydraulische stroming plaatsvindt) tijdens het uitvoeren van fysieke aanpassingen aan de messen en de lopende band.

De hydraulische regelkleppen en opties bedienen op EH-modellen

Afstandsbedieningsysteem

Het afstandsbedieningsysteem bestaat uit een bedieningspaneel, een basiseenheid van +12 tot +14,4 VDC en een kabelboom. Het systeem is specifiek ontworpen voor het gebruik en de bediening van een ProPass 200 topdresser.

Bedieningspaneel

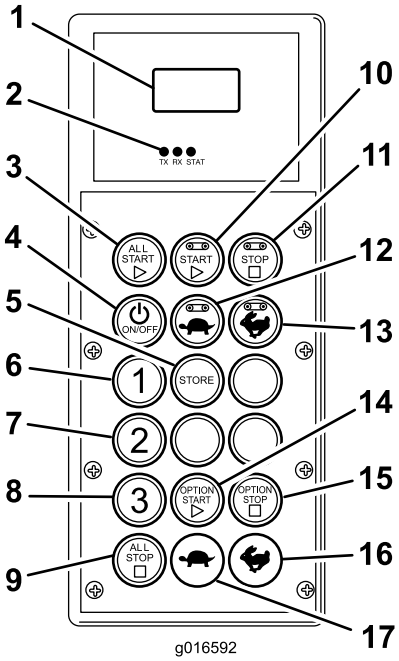

Figuur 35

1. LCD-display
2. Status-LED's
3. Alles starten: Lopende band en optie starten
4. Aan/Uit
5. Opslaan: voorinstellingen opslaan
6. Voorinstelling 1
7. Voorinstelling 2
8. Voorinstelling 3
9. Alles stoppen: alle functies uitschakelen
10. Starten: Lopende band
11. Stop Lopende band
12. Snelheid verhogen: Lopende band
13. Snelheid verlagen: Lopende band
14. Starten: Opties
15. Stop: Opties
16. Snelheid verhogen: Opties
17. Snelheid verlagen: Opties

Knopfuncties

Knop	Naam	Primaire functie
	AAN/UIT	De bediening in- en uitschakelen.
	ALLES STARTEN	Hiermee kunt u zowel de lopende band als de optie bedienen: in -en uitschakelen en de snelheid instellen.
	LOPENDE BAND STARTEN	Hiermee kunt u de lopende band van de hopper bedienen: in- en uitschakelen en de snelheid instellen.
	LOPENDE BAND STOPPEN	Hiermee kunt u de lopende band stilzetten.
	VLOER LANGZAMER	Hiermee kunt u de lopende band langzamer laten lopen.
	LOPENDE BAND SNELLER	Hiermee kunt u de lopende band laten versnellen.
	VOORIN-STELLING 1 VOORINS-TELLING 2 VOORINSTELL-ING 3	Er kunnen drie afzonderlijke voorinstellingen worden opgeslagen voor de snelheid van de lopende band en de optie.
	OPSLAAN	Wordt gebruikt in combinatie met de voorinstellingsknop om een voorinstelling in het geheugen op te slaan.
	OPTIE STARTEN	Hiermee kunt u de achterste optie bedienen, in- en uitschakelen en de snelheid ervan instellen.
	OPTIE STOPPEN	Hiermee wordt de optie stilgezet.
	OPTIE LANGZAMER	Hiermee kunt u de optie langzamer laten lopen.
	OPTIE SNELLER	Hiermee kunt u de optie laten versnellen.
	ALLES STOPPEN	Hiermee worden zowel de lopende band als de optie worden stilgezet.

Noodstopknop

Druk als u klaar bent met werken met de ProPass 200 altijd op de E-Stop-knop (zie Figuur 36) om het elektrische systeem uit te schakelen. Als u begint te werken met de ProPass 200 moet u de E-Stop-knop uittrekken voordat u het bedieningspaneel inschakelt.

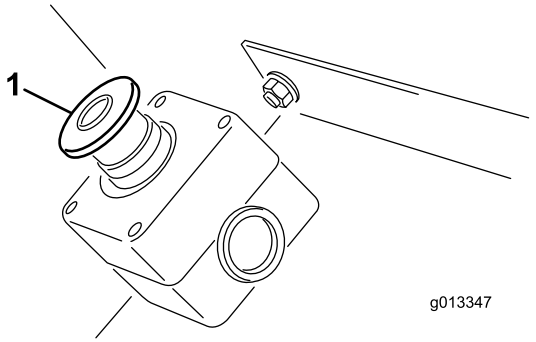

Figuur 36

1. Noodstopknop

Inschakelen

Druk op de Aan-/uit-knop van het bedieningspaneel en wacht tot het de basis vindt. Zorg ervoor dat er geen knoppen worden ingedrukt terwijl het bedieningspaneel de opstartprocedure uitvoert.

Handbediening

Als u het bedieningspaneel ooit kwijtraakt, of als het beschadigd raakt of niet functioneert, kan de ProPass nog steeds worden bediend om een taak af te maken of door te gaan met werken tot het probleem is opgelost.

De handbedieningsfunctie bevindt zich aan de besturingszijde van het hydraulische systeem (Figuur 37).

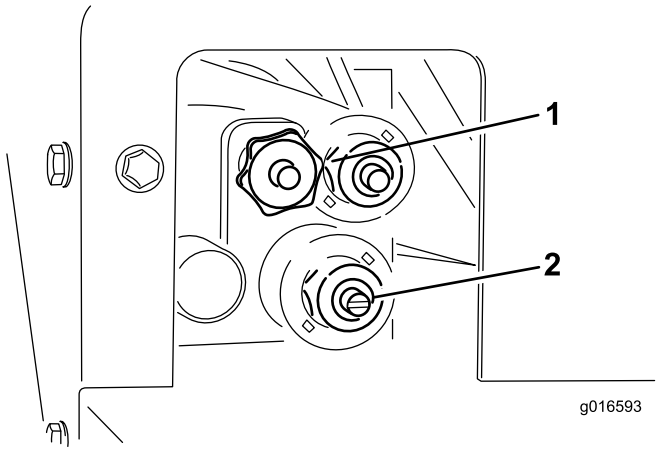

Figuur 37

1. Snelheid lopende band
2. Spinnersnelheid

Om de snelheid van de lopende band aan te passen (Figuur 37), draait u de knop rechtsom. Bij het kleurgecodeerde bedieningssysteem wordt de maximale snelheid van de loopband gebruikt, daarom kan deze aanpassing worden verricht zonder dat er hydraulische stroming aanwezig is. Dit is met name relevant als de hopper vol zand zit.

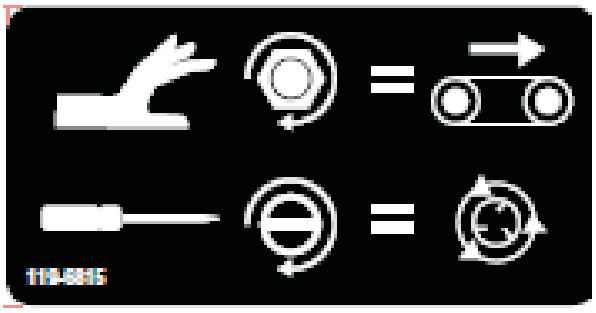

Figuur 38

1. Sticker voor handbediening

Gebruik een schroevendraaier (Figuur 37) met een platte kop om de spinnersnelheid aan te passen. Draai rechtsom om de snelheid te doen toenemen en linksom om de snelheid te doen afnemen.

Als u aanpassingen verricht terwijl de hydraulische stroming actief is, zorg er dan voor dat de lopende band is uitgeschakeld als u niet wilt dat er zand wordt gestrooid terwijl u de aanpassingen maakt.

Zodra u tevreden bent over de instellingen, kunt u de hydraulische doorstroomregelaar op het trekvoertuig gebruiken om het systeem aan en uit te schakelen.

Veiligheidsvoorziening bij opstarten

Na het opstarten controleert het bedieningpaneel of alle schakelaars **UIT** staan. Als er schakelaars **AAN** staan (vast zitten) wordt er op het display **SW STUCK** weergegeven en de naam van de schakelaar met de storing. Het bedieningspaneel verstuurt geen commando's naar de basiseenheid totdat de vastzittende schakelaar is losgemaakt en UIT staat.

Bij de basiseenheid wordt ook het initiële inkomende bericht beoordeeld en gecontroleerd of er geen commando's zijn voordat de functies kunnen worden bediend.

Belangrijke functie-elementen

- Als het bedieningpaneel voor het eerst wordt ingeschakeld, moet ongeveer 5 seconden lang 'FLR OFF and OPT OFF' (Lopende band uit en optie uit) zichtbaar zijn. Als het display 'Waiting for base'

(Wachten op basis) weergeeft, controleer dan of de basiseenheid van stroom is voorzien en of de noodstopknop op de basiseenheid is uitgetrokken.

- Er is altijd een **huidig werkgeheugen**. Dit is niet hetzelfde als een voorinstelling. De laatst opgeslagen werkinstellingen staan in het huidige werkgeheugen zodra het bedieningspaneel wordt ingeschakeld.
- Werkvolgorde van de startknoppen op het bedieningspaneel:
  - Eenmaal drukken op een startknop (Alles starten, Lopende band starten of Optie starten) roept de instelling in het huidige werkgeheugen van het bedieningspaneel op.
  - Door een tweede keer drukken op dezelfde startknop wordt het onderdeel geactiveerd als de hydrauliek niet is ingeschakeld (er worden oplopende getallen getoond in het display) of het onderdeel is ingeschakeld als de hydrauliek is ingeschakeld.
  - Door een derde keer op dezelfde startknop te drukken wordt de nieuwe instelling opgeslagen in het werkgeheugen van het bedieningspaneel.
- Nadat een startknop eenmaal in ingedrukt om de huidige instelling in het werkgeheugen te bekijken (in een niet-werkende-modus), heeft u ongeveer 10 seconden om de instelling te wijzigen, anders wordt het element weer uitgeschakeld. In een werkmodus geldt deze 10-seconden-regel niet.
- Om een voorinstelling te programmeren, moet u onthouden dat de elementen moeten zijn **geactiveerd of ingeschakeld**.
- Om te werken vanuit een voorinstelling moet het snelheidspercentage van het element worden weergegeven in het display om te kunnen activeren of inschakelen. Als in het display 'OFF' (Uit) wordt weergegeven, moet de voorinstelling opnieuw worden opgeroepen.

LCQ (Liquid Crystal Display)

Het LCD-scherm met 2 regels en 8 tekens per regel toont de status en activiteit als de knoppen op het bedieningspaneel worden ingedrukt. De achtergrondverlichting en het contrast kunnen worden aangepast. Veranderingen worden opgeslagen in het huidige werkgeheugen van het bedieningspaneel. Als de eenheid wordt ingeschakeld nadat deze uitgeschakeld is geweest, worden de laatste instellingen voor het contrast en de achtergrondverlichting gebruikt.

Gebruik bij het aanpassen van het contrast en de achtergrondverlichting de knopreferenties in afbeelding 2 met de indeling van het voorpaneel van het bedieningspaneel.

Contrast verhogen:

Houd de knoppen ALLES STOPPEN en OPTIE SNELLER tegelijk ingedrukt tot het gewenste contrast is bereikt op het display.

Contrast verlagen:

Houd de knoppen ALLES STOPPEN en OPTIE LANGZAMER tegelijk ingedrukt tot het gewenste contrast is bereikt op het display.

Meer achtergrondverlichting:

Houd de knoppen ALLES STOPPEN en LOPENDE BAND SNELLER tegelijk ingedrukt tot de gewenste achtergrondverlichting is bereikt op het display.

Minder achtergrondverlichting:

Houd de knoppen ALLES STOPPEN en LOPENDE BAND LANGZAMER tegelijk ingedrukt tot de gewenste achtergrondverlichting is bereikt op het display.

Opmerking: Als u de instelling voor de achtergrondverlichting vermindert tot nul wordt de achtergrondverlichting uitgeschakeld. Van alle functies op het bedieningpaneel verbruikt de achtergrondverlichting de meeste energie. Meer achtergrondverlichting kost meer vermogen en vermindert de levensduur van de batterijen. Hoe lager de instelling van de achtergrondverlichting, hoe langer de batterijen meegaan.

Status-LED's

Er worden twee LED's gebruikt om de activiteit van het bedieningspaneel mee aan te geven, een groene voor verzenden en een oranje voor ontvangen.

GROENE LED:

Als de groene LED knippert, geeft dit aan dat er een bericht wordt verzonden naar de basiseenheid.

Als de groene LED blijft branden, geeft dit aan dat er een knop op het bedieningspaneel is ingedrukt.

ORANJE LED:,

Als de oranje LED knippert, geeft dit aan dat er een bericht wordt ontvangen van de basiseenheid.

Als de oranje LED blijft branden, geeft dit aan dat er één of meer commando's van de basiseenheid actief zijn.

Aan/uit

Het bedieningspaneel wordt aangedreven met vier in de fabriek geplaatste AA-alkalinebatterijen van 1,5 V en levert tussen 1,6 en 3,2 V. De verwachte levensduur van de batterijen bedraagt ongeveer 300 uur (doorlopend ingeschakeld, zonder achtergrondverlichting). De levensduur van de batterijen wordt echter beïnvloed door gebruiksfactoren, met name de intensiteit van de achtergrondverlichting: hoe feller de achtergrondverlichting, hoe meer energie er wordt verbruikt en hoe korter de levensduur van de batterijen.

Opmerking: Er wordt aanbevolen altijd als het systeem in gebruik is reservebatterijen bij de hand te houden.

Opmerking: Als de batterijen leeg beginnen te raken en het niveau de drempel van ongeveer 1,7 V bereikt, wordt op het display het bericht 'LOW BATTERY' (Batterij bijna leeg) weergegeven. Dit bericht wordt periodiek herhaald terwijl de eenheid in gebruik is. Als dit bericht wordt weergegeven, heeft de bestuurder beperkt de tijd (ongeveer tien uur) om het systeem uit te schakelen voordat het bedieningspaneel automatisch uitschakelt waarna de batterijen moeten worden vervangen.

De batterijen moeten snel nadat het eerste bericht op het display verschijnt, worden vervangen. De waarschuwing 'LOW BATTERY' (Batterij bijna leeg) wordt periodiek weergegeven op het display als de eenheid in gebruik is. Het bedieningspaneel kan ongeveer 10 uur worden gebruikt (mits de achtergrondverlichting is uitgeschakeld) voordat deze helemaal uitschakelt waarna de batterijen moeten worden vervangen door vier nieuwe AA-alkalinebatterijen.

De batterijen plaatsen of vervangen

1. Plaats het bedieningspaneel ondersteboven en verwijder de vier schroeven waarmee het batterijdeksel is bevestigd. Verwijder het deksel.

   Opmerking: De vier schroeven waarmee het deksel vastzit, zijn geïntegreerd' in het deksel, de openingen van het deksel zijn voorzien van schroefdraad. Hoewel de schroeven niet makkelijk uit het deksel kunnen worden verwijderd, moet u opletten als de schroeven te ver los worden gedraaid, omdat u dan de kans loopt ze te verliezen.

2. Verwijder de oude batterijen en voer ze af volgens de plaatselijke wet- en regelgeving.

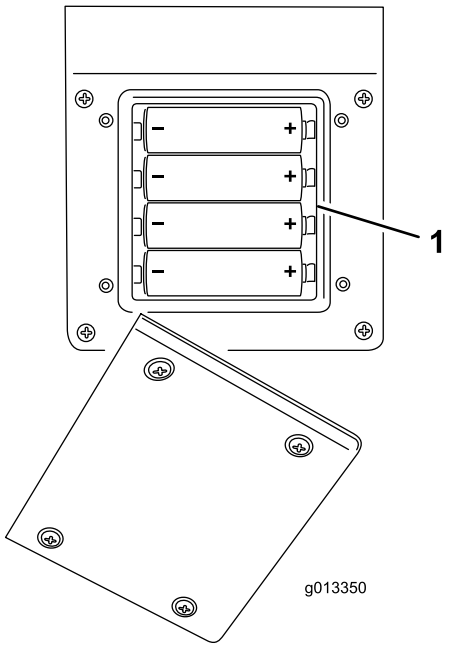

Figuur 39

1. Accubehuizing

3. Let op de polariteit van de batterijen terwijl u de nieuwe plaatst. (Als de batterijen onjuist worden geplaatst, raakt de eenheid niet beschadigd maar zal deze ook niet functioneren). In de houder staat de polariteit van de vier AA-alkalinebatterijen aangegeven, zie de afbeelding. Druk de batterijen stevig in de houder.
4. Plaats het accudeksel terug. Bevestig het deksel met de vier schroeven. Draai ze vast genoeg om de eenheid goed te sluiten, maar draai ze niet te vast.

Onderhoud bedieningspaneel

Hoewel het bedieningspaneel robuust is uitgevoerd, moet u ervoor zorgen deze niet te laten vallen op harde oppervlakken. Gebruik een zachte doek met water of een mild reinigingsmiddel om het bedieningspaneel te reinigen. Voorkom krassen op het LCD-scherm.

Bediening

Communicatie tussen basis en bedieningspaneel

Er moet communicatie zijn tussen de basis en het bedieningspaneel voor het systeem kan worden

gebruikt. Het verbindingsproces heet associatie en wordt uitgevoerd wanneer het bedieningspaneel in associatiemodus staat.

De associatie tussen het bedieningspaneel en de basiseenheid wordt door de fabrikant gemaakt. Toch kan het voorkomen dat een bedieningspaneel en een basiseenheid opnieuw moeten worden geassocieerd. Indien nodig kan associatie volgens de hieronder beschreven procedure gebeuren.

Associatiemodus (associatie bedieningspaneel ↔ basiseenheid)

1. Druk op de noodstopknop om de stroom van de basiseenheid af te halen en controleer of het bedieningpaneel UIT staat.
2. Ga vlakbij de basiseenheid staan zodat u deze kunt zien.
3. Houd tegelijk de knop AAN/UIT en de knop ALLES STOPPEN ingedrukt. Het bedieningspaneel doorloopt de initialisatieschermen en stopt bij **ASSOC PENDING**.
4. Houd beide knoppen ingedrukt en laat deze snel los wanneer **ASSOC ACTIVE** wordt weergegeven (ongeveer vier seconden).

   Opmerking: Als de knoppen te lang worden ingedrukt, wordt het bericht **WAITING FOR BASE** weergegeven.
5. Laat de twee knoppen los. De displays geven nu **CLR CHAN SCAN** weer. Het bedieningspaneel scant alle beschikbare kanalen en kiest het kanaal met het minste verkeer.
6. Houd de knop **OPSLAAN** ingedrukt. Op het bedieningspaneel is nu te lezen: **POW UP BUNIT**. Houd de knop **OPSLAAN** ingedrukt.
7. Trek de noodstopknop uit zodat de basiseenheid van stroom wordt voorzien. Het bedieningspaneel zal nu geassocieerd (verbonden) worden met de basiseenheid. Als de associatie geslaagd is, staat op het display **ASSOC SUCCESS**.
8. Laat de knop **OPSLAAN** los.

Opmerking: U kunt de koppeling tussen het bedieningspaneel en de basiseenheid bekijken door de knoppen ALLES STOPPEN en OPTIE STOPPEN tegelijk ingedrukt te houden. Op het display wordt het geselecteerde kanaal het het ID-nummer van de basiseenheid weergegeven.

Lopende band starten

Nadat 'Lopende band starten' voor het eerst is ingedrukt (terwijl de lopende band niet loopt), wordt de opgeslagen instelling getoond op het bedieningspaneel en gedurende deze periode wordt het commando UIT doorlopend verzonden naar de basiseenheid om ervoor te zorgen dat de band **UIT** blijft staan. In deze voorbeeldmodus wordt er een 'S' weergegeven nadat **FLR– FLRS** wordt weergegeven om aan te geven dat het bedieningspaneel in de modus **SET ONLY** (Alleen instellen) staat. In deze voorbeeldmodus kan de instelling naar boven of naar beneden worden aangepast met de knoppen voor het verhogen of verlagen van de snelheid van de lopende band, maar de werkelijke instelling bij de basiseenheid blijft UIT. Dit is handig om een gewenste instelling voor de snelheid van de lopende band vooraf in te stellen of een opgeslagen instelling te gebruiken zonder ongewenste bewegingen te veroorzaken. Nadat de gewenste instelling is ingesteld, kan de knop LOPENDE BAND STARTEN opnieuw worden ingedrukt, waarna de basiseenheid de gekozen instelling aanneemt. Als LOPENDE BAND STARTEN voor de derde keer wordt ingedrukt, wordt de huidige waarde in het geheugen opgeslagen.

Opmerking: Veranderingen aan de instellingen voor de lopende band terwijl de band loopt zijn onmiddellijk effectief, maar zijn slechts tijdelijk tenzij de instelling wordt opgeslagen. Als er bijvoorbeeld een aanpassing wordt gedaan terwijl het bericht FLRS op het display staat, wordt de lopende band aangepast naar de nieuwe instelling. Als vervolgens het bedieningspaneel wordt uitgeschakeld, wordt de verandering niet opgeslagen. De volgende keer dat het bedieningspaneel wordt gebruikt, is de instelling teruggekeerd naar de eerder opgeslagen waarde.

Opmerking: Er start een timer van tien seconden als de knop LOPENDE BAND STARTEN wordt ingedrukt en het bericht FLFS, SET ONLY mode (Modus 'Alleen instellen') verschijnt. Als er niet binnen 10 seconden op een knop wordt gedrukt, keert het display terug naar FLR en wordt de vorige status/waarde weergegeven en toegepast. De timer wordt teruggezet op tien seconden als er een knop wordt ingedrukt terwijl het bedieningspaneel zich in de modus SET ONLY (Alleen instellen) bevindt.

Snelheid lopende band veranderen of opslaan

De startsnelheid van de lopende band kan worden veranderd. Als de snelheid wordt veranderd, wordt

de nieuwe waarde niet in het huidige werkgeheugen opgeslagen tenzij de knop ALLES STARTEN of LOPENDE BAND STARTEN opnieuw wordt ingedrukt terwijl de band loopt. De opgeslagen waarde wordt daarna elke keer gebruikt als de knop ALLES STARTEN of LOPENDE BAND STARTEN wordt ingedrukt. De waarde veranderen

1. Druk op de knop LOPENDE BAND STARTEN . De voorbeeldwaarde wordt weergegeven.
2. Pas het commando aan met behulp van de knoppen LOPENDE BAND SNELLER of LOPENDE BAND LANGZAMER tot de gewenste snelheid op het display wordt weergegeven.
3. Druk opnieuw op de knop LOPENDE BAND STARTEN om het commando te verzenden naar de basiseenheid.
4. Druk nogmaals op LOPENDE BAND STARTEN (voor de derde keer).

   Het nieuw opgeslagen commando wordt bevestigd door het bericht 'FLOOR STORE' (Lopende band opslaan) op het LCD-scherm. Deze waarde wordt gebruikt als de knop LOPENDE BAND STARTEN of ALLES STARTEN wordt ingedrukt.

Alternatieve methode voor het opslaan van een commando voor de lopende band

1. Druk op de knop ALLES STARTEN om het voorbeeld of de modus SET ONLY (Alleen instellen) weer te geven (FLS en OPTS).
2. Pas het commando voor de gewenste snelheid aan met de knop LOPENDE BAND SNELLER of LOPENDE BAND LANGZAMER .
3. Druk opnieuw op de knop ALLES STARTEN om de lopende band en de optie in te schakelen.
4. Druk op de knop ALLES STARTEN terwijl de lopende band en de optie beide werken. Op het display wordt het nieuwe opgeslagen commando bevestigd met het bericht ALL STORE (Alles opslaan).

   Opmerking: Voor ALL STORE (Alles opslaan) moeten zowel de lopende band als de optie actief zijn. Als er maar één (of geen van beide) actief is, wordt het commando ALLES STARTEN opgevat als een verzoek om ofwel beide te starten, ofwel degene te starten die nog niet actief was. Er wordt niets opgeslagen en de voorbeeldcommando's zijn de eerder opgeslagen waarden voor de lopende band en de optie. Het is belangrijk om te beseffen dat het opgeslagen commando voor de lopende band tweemaal gebruikt wordt, eenmaal in het geval van een afzonderlijk commando met LOPENDE BAND STARTEN en eenmaal in het geval van een gecombineerde actie met ALLES STARTEN . In beide gevallen is dit hetzelfde getal.

Optie starten

Nadat OPTIE STARTEN voor het eerst is ingedrukt (terwijl de optie niet werkt), wordt op het bedieningspaneel de opgeslagen instelling getoond en gedurende deze periode wordt het commando UIT doorlopend verzonden naar de basiseenheid om ervoor te zorgen dat de optie uit blijft staan. In deze voorbeeldmodus wordt er een 'S' weergegeven nadat **OPT—OPTS** wordt weergegeven om aan te geven dat het bedieningspaneel in de modus **SET ONLY** (Alleen instellen) staat. In deze voorbeeldmodus kan de instelling naar boven of naar beneden worden aangepast met de knoppen voor het verhogen of verlagen van de snelheid van de lopende band, maar de werkelijke instelling bij de basiseenheid blijft UIT. Dit is handig om een gewenste instelling voor de snelheid van de optie vooraf in te stellen of een opgeslagen instelling te gebruiken zonder ongewenste bewegingen te veroorzaken. Nadat de gewenste instelling is ingesteld, kan de knop OPTIE STARTEN opnieuw worden ingedrukt, waarna de basiseenheid de gekozen instelling

aanneemt. Als OPTIE STARTEN voor de derde keer wordt ingedrukt, wordt de huidige waarde in het geheugen opgeslagen.

Opmerking: Veranderingen aan de instellingen voor de optie terwijl deze actief is, zijn onmiddellijk effectief, maar zijn slechts tijdelijk tenzij de instelling wordt opgeslagen. Als er bijvoorbeeld een aanpassing wordt gedaan terwijl het bericht OPTS op het display staat, wordt de optie aangepast naar de nieuwe instelling. Als vervolgens het bedieningspaneel wordt uitgeschakeld, wordt de verandering niet opgeslagen. De volgende keer dat het bedieningspaneel wordt gebruikt, is de instelling teruggekeerd naar de eerder opgeslagen waarde.

Opmerking: Er start een timer van tien seconden als de knop OPTIE STARTEN wordt ingedrukt en het bericht OPTS, SET ONLY mode (Modus 'Alleen instellen') verschijnt. Als er niet binnen 10 seconden op een knop wordt gedrukt, keert het display terug naar OPT en wordt de vorige status/waarde weergegeven en toegepast. De timer wordt teruggezet op tien seconden als er een knop wordt ingedrukt terwijl het bedieningspaneel zich in de modus SET ONLY (Alleen instellen) bevindt.

Snelheid optie veranderen of opslaan

De startsnelheid van de optie kan worden veranderd. Als de snelheid wordt veranderd, wordt de nieuwe waarde niet in het huidige werkgeheugen opgeslagen tenzij de knop OPTIE STARTEN of ALLES STARTEN opnieuw wordt ingedrukt terwijl de optie actief is. De opgeslagen waarde wordt daarna elke keer gebruikt als de knop ALLES STARTEN of OPTIE STARTEN wordt ingedrukt. De waarde veranderen:

1. Druk op de knop OPTIE STARTEN. De voorbeeldwaarde wordt weergegeven.
2. Pas het commando aan met behulp van de knoppen OPTIE SNELLER of OPTIE LANGZAMER tot de gewenste snelheid op het LCD-display wordt weergegeven.
3. Druk opnieuw op de knop OPTIE STARTEN om het commando te verzenden naar de basiseenheid.
4. Druk nogmaals op de knop OPTIE STARTEN. Het nieuw opgeslagen commando wordt bevestigd door het bericht 'OPTION STORE' (Optie opslaan) op het LCD-scherm. Deze waarde wordt gebruikt als de knop OPTIE STARTEN of ALLES STARTEN wordt ingedrukt.

Alternatieve methode voor het opslaan van een commando voor de optie

1. Druk op de knop ALLES STARTEN om het voorbeeld of de modus SET ONLY (Alleen instellen) weer te geven (FLS en OPTS).
2. Pas het commando voor de gewenste snelheid aan met de knop OPTIE SNELLER of OPTIE LANGZAMER.
3. Druk opnieuw op de knop ALLES STARTEN om de optie en de lopende band in te schakelen.
4. Druk op de knop ALLES STARTEN terwijl de optie en de lopende band beide werken. Op het display wordt het nieuwe opgeslagen commando bevestigd met het bericht ALL STORE (Alles opslaan).

   Opmerking: Voor ALL STORE (Alles opslaan) moeten zowel de lopende band als de optie actief zijn. Als er maar één (of geen van beide) actief is, wordt het commando ALLES STARTEN opgevat als een verzoek om ofwel beide te starten, ofwel degene te starten die nog niet actief was. Er wordt niets opgeslagen en de voorbeeldcommando's zijn de eerder opgeslagen waarden voor de lopende band en de optie.

   Opmerking: Het is belangrijk om te beseffen dat het opgeslagen commando voor de optie tweemaal gebruikt wordt, eenmaal in het geval van een afzonderlijk commando met OPTIE STARTEN en eenmaal in het geval van een

gecombineerde actie met ALLES STARTEN . In beide gevallen is dit hetzelfde getal.

Alles starten

Nadat 'Alles starten' voor het eerst is ingedrukt (terwijl de lopende band niet loopt), wordt de opgeslagen instelling getoond op het bedieningspaneel en gedurende deze periode wordt het commando UIT doorlopend verzonden naar de basiseenheid om ervoor te zorgen dat de band **UIT** blijft staan. In deze voorbeeldmodus wordt er een 'S' weergegeven nadat **FLR– FLRS** en **OPT-OPTS** worden weergegeven om aan te geven dat het bedieningspaneel in de modus **SET ONLY** (Alleen instellen) staat. In deze voorbeeldmodus kan de instelling naar boven of naar beneden worden aangepast met de knoppen voor het verhogen of verlagen van de snelheid van de lopende band of optie, maar de werkelijke instelling bij de basiseenheid blijft UIT. Dit is handig om een gewenste instelling voor de snelheid van de lopende band vooraf in te stellen of een opgeslagen instelling te gebruiken zonder ongewenste bewegingen te veroorzaken. Nadat de gewenste instelling is ingesteld, kan de knop ALLES STARTEN opnieuw worden ingedrukt, waarna de basiseenheid de gekozen instelling aanneemt. Als ALLES STARTEN voor de derde keer wordt ingedrukt, wordt de huidige waarde in het geheugen opgeslagen.

Opmerking: Veranderingen aan de instellingen voor de lopende band of de optie terwijl de band loopt of de optie actief is, zijn onmiddellijk effectief, maar zijn slechts tijdelijk tenzij de instelling wordt opgeslagen. Als er bijvoorbeeld een aanpassing wordt gedaan terwijl het bericht FLRS op het display staat, wordt de lopende band aangepast naar de nieuwe instelling. Als vervolgens het bedieningspaneel wordt uitgeschakeld, wordt de verandering niet opgeslagen. De volgende keer dat het bedieningspaneel wordt gebruikt, is de instelling teruggekeerd naar de eerder opgeslagen waarde.

Opmerking: Er start een timer van tien seconden als de knop ALLES STARTEN wordt ingedrukt en het bericht FLFS, SET ONLY mode (Modus 'Alleen instellen') verschijnt. Als er niet binnen 10 seconden op een knop wordt gedrukt, keert het display terug naar FLR en wordt de vorige status/waarde weergegeven en toegepast. De timer wordt teruggezet op tien seconden als er een knop wordt ingedrukt terwijl het bedieningspaneel zich in de modus SET ONLY (Alleen instellen) bevindt.

Snelheid lopende band veranderen of opslaan

De startsnelheid van de lopende band kan worden veranderd. Als de snelheid wordt veranderd, wordt de nieuwe waarde niet in het huidige werkgeheugen opgeslagen tenzij de knop ALLES STARTEN of LOPENDE BAND STARTEN opnieuw wordt ingedrukt terwijl de band loopt. De opgeslagen waarde wordt daarna elke keer gebruikt als de knop ALLES STARTEN of LOPENDE BAND STARTEN wordt ingedrukt. De waarde veranderen

1. Druk op de knop LOPENDE BAND STARTEN . De voorbeeldwaarde wordt weergegeven.
2. Pas het commando aan met behulp van de knoppen LOPENDE BAND SNELLER of LOPENDE BAND LANGZAMER tot de gewenste snelheid op het display wordt weergegeven.
3. Druk opnieuw op de knop LOPENDE BAND STARTEN om het commando te verzenden naar de basiseenheid.
4. Druk nogmaals op LOPENDE BAND STARTEN (voor de derde keer).

   Het nieuw opgeslagen commando wordt bevestigd door het bericht 'FLOOR STORE' (Lopende band opslaan) op het LCD-scherm. Deze waarde wordt gebruikt als de knop LOPENDE BAND STARTEN of ALLES STARTEN wordt ingedrukt.

Snelheid optie veranderen of opslaan

De startsnelheid van de optie kan worden veranderd. Als de snelheid wordt veranderd, wordt de nieuwe waarde niet in het huidige werkgeheugen opgeslagen tenzij de knop OPTIE STARTEN of ALLES STARTEN opnieuw wordt ingedrukt terwijl de optie actief is. De opgeslagen waarde wordt daarna elke keer gebruikt als de knop ALLES STARTEN of

OPTIE STARTEN wordt ingedrukt. De waarde veranderen:

1. Druk op de knop OPTIE STARTEN. De voorbeeldwaarde wordt weergegeven.
2. Pas het commando aan met behulp van de knoppen OPTIE SNELLER of OPTIE LANGZAMER tot de gewenste snelheid op het LCD-display wordt weergegeven.
3. Druk opnieuw op de knop OPTIE STARTEN om het commando te verzenden naar de basiseenheid.
4. Druk nogmaals op de knop OPTIE STARTEN. Het nieuw opgeslagen commando wordt bevestigd door het bericht 'OPTION STORE' (Optie opslaan) op het LCD-scherm. Deze waarde wordt gebruikt als de knop OPTIE STARTEN of ALLES STARTEN wordt ingedrukt.

Alternatieve methode voor het opslaan van een commando voor de lopende band

1. Druk op de knop ALLES STARTEN om het voorbeeld of de modus SET ONLY (Alleen instellen) weer te geven (FLS en OPTS).
2. Pas het commando voor de gewenste snelheid aan met de knop LOPENDE BAND SNELLER of LOPENDE BAND LANGZAMER.
3. Druk opnieuw op de knop ALLES STARTEN om de lopende band en de optie in te schakelen.
4. Druk op de knop ALLES STARTEN terwijl de lopende band en de optie beide werken. Op het display wordt het nieuwe opgeslagen commando bevestigd met het bericht ALL STORE (Alles opslaan).

   Opmerking: Voor ALL STORE (Alles opslaan) moeten zowel de lopende band als de optie actief zijn. Als er maar één (of geen van beide) actief is, wordt het commando ALLES STARTEN opgevat als een verzoek om ofwel beide te starten, ofwel degene te starten die nog niet actief was. Er wordt niets opgeslagen en de voorbeeldcommando's zijn de eerder opgeslagen waarden voor de lopende band en de optie. Het is belangrijk om te beseffen dat het opgeslagen commando voor de lopende band tweemaal gebruikt wordt, eenmaal in het geval van een afzonderlijk commando met LOPENDE BAND STARTEN en eenmaal in het geval van een gecombineerde actie met ALLES STARTEN. In beide gevallen is dit hetzelfde getal.

De snelheidsinstelling voor 'Alles starten' (ALLES OPSLAAN) opslaan of veranderen

Zowel de lopende band als de optie moeten actief zijn voordat de snelheidsinstelling voor ALLES OPSLAAN in het geheugen kan worden opgeslagen.

Opmerking: Als er maar één (of geen van beide) actief is, wordt het commando ALLES STARTEN opgevat als een verzoek om ofwel beide te starten, ofwel degene te starten die nog niet actief was. Er wordt niets opgeslagen en het actieve commando is het eerder opgeslagen commando voor de LOPENDE BAND en het eerder opgeslagen commando voor de OPTIE.

1. Druk op de knop ALLES STARTEN om de OPTIE en de LOPENDE BAND in te schakelen.
2. Stel de gewenste snelheid voor de LOPENDE BAND en de OPTIE in met de bestreffende snelheidsknoppen.
3. Druk op de knop ALLES STARTEN terwijl de OPTIE en de LOPENDE BAND beide werken.

   Op het LCD-scherm wordt het nieuwe commando voor beide functies bevestigd met het bericht ALL STORE (Alles opslaan).

De voorinstellingsknoppen 1, 2 en 3 instellen

U kunt drie vooringestelde waarden instellen die zowel de LOPENDE BAND als de OPTIE bedienen.

Elke voorinstellingsknop werkt hetzelfde als de voorbeeldmodus bij ALLES STARTEN, maar maakt gebruik van verschillende, door de gebruiker gedefinieerde waarden voor de snelheid. Als de LOPENDE BAND en/of de OPTIE beide actief zijn op het moment dat de voorinstellingsknop wordt ingedrukt, wordt er een voorbeeldwaarde voor de lopende band en de optie weergegeven. Als u vervolgens op de knop ALLES STARTEN klikt, worden de huidige waarden vervangen door de voorinstellingswaarden.

De door de gebruiker gedefinieerde voorinstellingen VOORINSTELLING 1, VOORINSTELLING 2 en VOORINSTELLING 3 worden als volgt afzonderlijk ingesteld:

1. Start zowel de lopende band als de optie, afzonderlijk of met de knop ALLES STARTEN

.
2. Stel de gewenste snelheid voor de LOPENDE BAND en de OPTIE in met de bestreffende snelheidsknoppen.
3. Houd de knop OPSLAAN

ingedrukt en druk vervolgens op de knop VOORINSTELLING (1, 2 of 3).

Opmerking: Als u OPSLAAN ingedrukt houdt en op een voorinstellingsknop drukt terwijl de lopende band of de optie is uitgeschakeld, wordt er geen nieuwe waarde opgeslagen, de voorinstelling houdt de eerder opgeslagen waarde.

Voorinstellingen bedienen

Om te beginnen met werken vanuit een voorinstelling gaat u als volgt te werkt:

1. Druk op de gewenste voorinstellingsknop (1, 2 of 3) om de instellingen voor de lopende band en de optie weer te geven.
2. Druk op ALLES STARTEN om de instelling op te slaan in het huidige werkgeheugen. Opmerking: hierdoor worden de lopende band en de optie ingeschakeld als de hydrauliek is ingeschakeld.
3. Gebruik de start- en stopknoppen om de lopende band en de optie te bedienen

Levensduur batterijen, BUMPS, bedieningsfrequentie, ID-weergave basis en bedieningspaneel

Als u de knoppen ALLES STOPPEN

en OPTIE STOPPEN

tegelijk indrukt, worden er verschillende soorten gegevens weergegeven. Als u de knoppen ingedrukt houdt, wordt op het display elke twee seconden gewisseld tussen de volgende gegevens: de verwachte levensduur in resterend procenten op de eerste regel, en de BUMPS (Base Unit Messages Per Second, aantal berichten basiseenheid per seconde) op de tweede regel. Bij de volgende cyclus wordt de bedieningsfrequentie getoond van het communicatiekanaal voor de eenheden, vervolgens het ID-nummer van het bedieningspaneel, gevolgd door het ID-nummer van de bijbehorende basiseenheid. De beide ID-nummers worden weergegeven als hexadecimale waarden.

Het voertuig slepen

⚠ WAARSCHUWING

Gebruik altijd een geschikt trekvoertuig om de ProPass te vervoeren, zelfs voor korte afstanden. Gebruik van een ongeschikt trekvoertuig kan schade aan de ProPass, letsel of overlijden tot gevolg hebben.

De handbedieningsfunctie bevindt zich aan de besturingszijde van het hydraulische systeem. (zie Figuur 15).

Een geschikt trekvoertuig moet een minimaal trekvermogen van 1405 kg hebben.

Bij een trekchassis bedraagt het maximale draagvermogen voor de ProPass 907 kg met een bijbehorend koppelgewicht van 113 kg. Het ledig gewicht (zonder lading) bedraagt 499 kg met een bijbehorend koppelgewicht van 23 kg.

Het koppelgewicht van de ProPass als deze is uitgerust met het hydraulische aggregaat van 11 pk tijdens het werken met volledige belasting bedraagt 145 kg. Het bijbehorende onbelaste koppelgewicht bedraagt 48 kg. Het bijbehorende onbelaste koppelgewicht bedraagt 599 kg.

Bij een vrachtwagenchassis met directe aansluiting bedraagt het maximale draagvermogen voor de ProPass

907 kg met een bijbehorende gewichtsoverdracht van 272 kg naar het trekvoertuig. Het ledig gewicht (zonder lading) bedraagt 544 kg met een bijbehorende gewichtsoverdracht van 52 kg naar het trekvoertuig.

Laden

⚠ WAARSCHUWING

Zorg ervoor dat de ProPass op het trekvoertuig is aangesloten voordat u gaat laden.

Vervoer geen lading die zwaarder is dan het maximale gewicht voor de ProPass of voor het trekvoertuig (zie de specificaties).

De stabiliteit van ladingen kan verschillen. Hoge ladingen hebben bijvoorbeeld een hoger zwaartepunt. Verminder indien nodig het maximale laadgewicht om te zorgen voor een betere stabiliteit.

Om te voorkomen dat de ProPass kantelt (zie de veiligheidsstickers in deze handleiding):

- Houd de hoogte en het gewicht van de lading zorgvuldig in de gaten. Hoge en zware ladingen kunnen het risico op kantelen doen toenemen.
- Verdeel de lading gelijkmatig, zowel voor en achter als links en rechts.
- Wees voorzichtig tijdens het draaien en voorkom onveilige manoeuvres.

Belangrijk: Plaats geen grote of zware objecten in de hopper. Materiaal dat groter is dan de opening aan de achterzijde kan de lopende band en de achteropening beschadigen. Zorg er ook voor dat de lading een uniforme textuur heeft. Steentjes tussen het zand kunnen veranderen in projectielen.

⚠ WAARSCHUWING

Vervoer geen passagiers in de hopper.

Lossen

⚠ WAARSCHUWING

Houd handen en voeten uit de buurt van het hopperscherm op de beschermkap van de spinner en de spinner zelf wanneer de machine in werking is of de motor van het trekvoertuig draait.

Ga niet achter de ProPass staan tijdens het lossen of verspreiden. De dubbele spinner werpt met een hoge snelheid deeltjes en vuil uit.

De ProPass niet lossen terwijl deze zich op een helling bevindt.

⚠ WAARSCHUWING

Zorg ervoor dat de ProPass op het trekvoertuig is aangesloten voordat u gaat lossen. Anders kan de lading gaan verschuiven en kan de ProPass kantelen.

Rijden

De ProPass is uitsluitend ontworpen voor gebruik op eigen terrein. De aanbevolen maximum snelheid zonder lading is 24 km/u.

Houd veilig de controle over de ProPass. Maak geen scherpe bochten en voer geen abrupte manoeuvres of andere onveilige acties uit.

Verminder uw snelheid voordat u een bocht maakt, vooral op natte, zanderige en gladde oppervlakken. De draaicirkel is beperkt als er een optie aan de ProPass is gekoppeld.

⚠ VOORZICHTIG

Wees u bewust van uw omgeving tijdens het draaien of achteruitrijden. Zorg ervoor dat het gebied vrij is en houd omstanders op een veilige afstand. Rijd langzaam.

Schakel de optie uit als u mensen, voertuigen, kruispunten of zebrapaden nadert.

Opmerking: Met een zware lading en op natte of ruige oppervlakken is de remtijd langer en kunt u minder snel en veilig draaien.

Hellingen

⚠ WAARSCHUWING

Wees extreem voorzichtig bij het rijden op hellingen, met name tijdens het draaien.

Rijd hellingen altijd in een rechte lijn op en af, rijd niet zijwaarts of diagonaal. De remtijd is langer bij het afrijden van een helling.

Verminder het gewicht van de lading bij het afrijden van hellingen. Voorkom te hoog opstapelen van de lading-met een hoog zwaartepunt is er een groter risico dat de ProPass op een helling gaat kantelen.

Als u een optie aan de ProPass hebt gekoppeld, let dan goed op de afstand tot de grond tijdens het rijden op

hellingen. Zodra de ProPass begint met omhoog rijden, vermindert de afstand tot de grond.

Parkeren

Parkeer de ProPass altijd op een stevig, horizontaal oppervlak. Plaats blokken onder twee wielen van de ProPass (voor en achter).

⚠ WAARSCHUWING

Koppel de ProPass niet los van het trekvoertuig op een helling. Zorg ervoor dat de voorste krik zich in de ondersteunstand bevindt.

Om de kriksteun te draaien vanuit de steunstand (omlaag) naar de transportstand (horizontaal), trekt u de steunpen uit de kriksteun en zwenkt u de krik. Zorg ervoor dat de kriksteun aan de ProPass is bevestigd en zich in de juiste stand bevindt tijdens het werk. Op het Toro trekchassis bevindt de kriksteun zich op de trekhaakbuis (Figuur 40). Bij een vrachtwagenchassis met directe aansluiting worden twee kriksteunen gebruikt (Figuur 41). Gebruik tijdens bedrijf de krikopslagstandaarden achteraan het chassis.

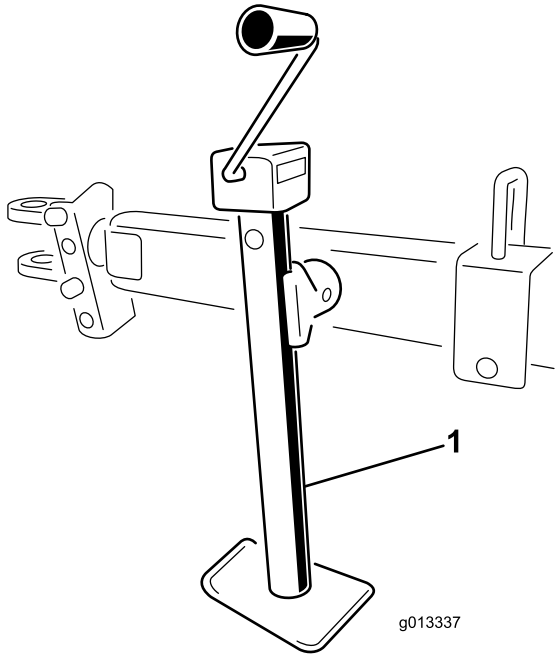

Figuur 40

1. Kriksteun op trekchassis

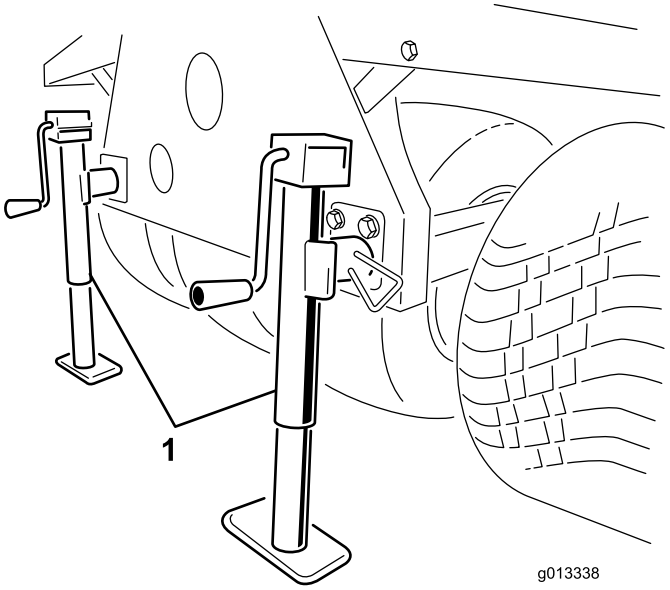

Figuur 41

1. Kriksteunen op vrachtwagenchassis met directe aansluiting

De opslagpennen gebruiken

1. Parkeer het voertuig op de plaats waar u de ProPass wilt stallen.

   Opmerking: De stalplaats dient een harde en effen ondergrond te zijn.

2. Koppel de elektrische aansluitingen van het voertuig los.
3. Koppel de hydraulische leidingen van de ProPass los van het voertuig.
4. Zet het bedrijfsvoertuig in de neutraalstand, stel de parkeerrem in werking en start de motor.
5. Breng met behulp van de hefcilinder van het voertuig de voorkant van de ProPass ver genoeg omhoog om de voorste poten van de opslagstandaard te monteren.
6. Zet de motor af.

   ⚠ WAARSCHUWING

   Klim niet onder de ProPass door en voer geen werkzaamheden uit onder de ProPass terwijl deze op de opslagstandaard staat.

7. Breng de voorste opslagpoten en de achterste kriksteunen in de buizen van de ProPass en zet ze vast met de borgpennen (Figuur 42).

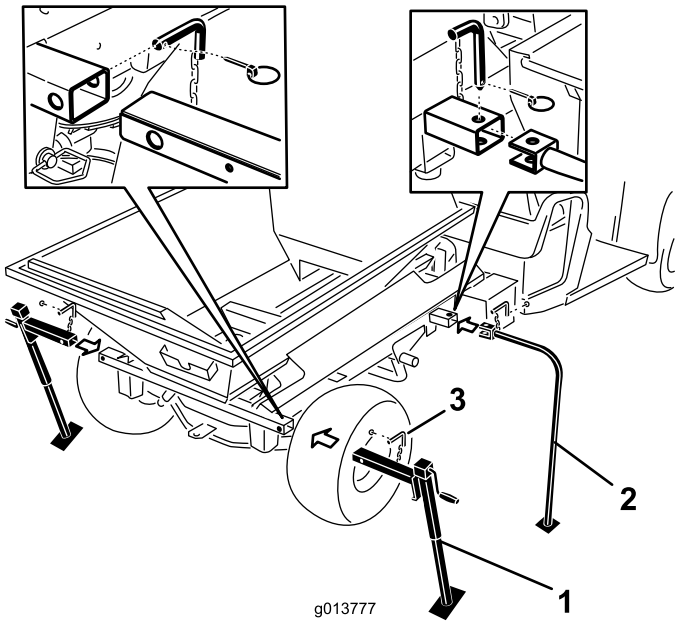

Figuur 42

1. Achterste kriksteunen
2. Voorste opslagpoten
3. Borgpen

8. Breng me behulp van de hefcilinder van het voertuig de voorkant van de ProPass omlaag tot de voorste poten van de opslagstandaard de grond raken.
9. Breng de twee achterste opslagkriksteunen tot er geen druk meer rust op de montagepennen die de koppelleiding van de ProPass verbinden met het chassis van de Workman.
10. Verwijder de achterste verbindingspennen, koppelpennen en sluitringen (Figuur 43).

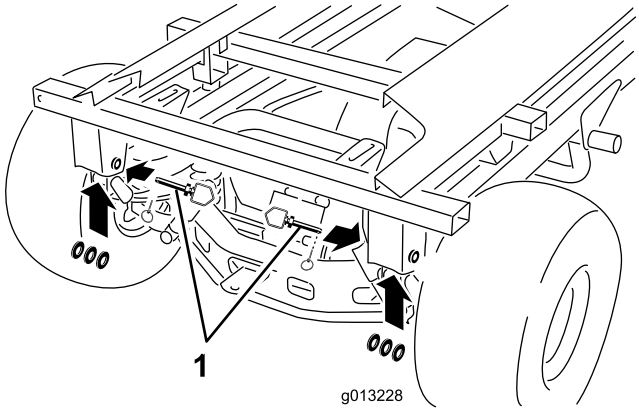

Figuur 43

1. Verbindingspen, sluitringen en koppelpen

11. Houd met de ene hand de hefcilinder vast. Verwijder met de andere hand de vergrendelpen van de hefcilinder (Figuur 44).

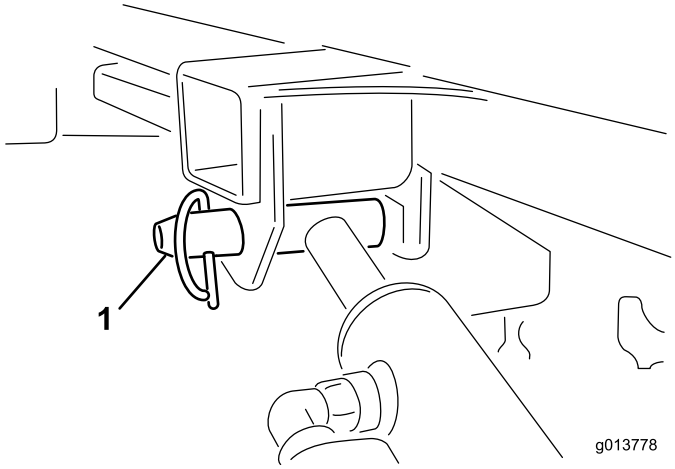

Figuur 44

1. Borgpen van de hefcilinder

12. Bewaar de cilinders in de opslagklemmen. Zet de hydraulische hefinrichting vast met de vergrendelingshendel op het voertuig om te voorkomen dat de hefcilinders per ongeluk naar buiten schuiven.
13. Breng de achterste kriksteunen omhoog tot er genoeg speling is om het voertuig van de ProPass los te koppelen.
14. Loop rond de ProPass. Controleer of de ProPass geen contact meer maakt met het frame van het bedrijfsvoertuig en stevig op de vier poten van de opslagstandaard rust.
15. Zet het bedrijfsvoertuig in de neutraalstand, stel de parkeerrem in werking en start de motor.
16. Zet de parkeerrem vrij en rij het bedrijfsvoertuig langzaam naar voren, weg van de ProPass op de opslagstandaard.

⚠ WAARSCHUWING

Klim niet onder de ProPass door en voer geen werkzaamheden uit op de ProPass terwijl deze op de opslagstandaard staat.

Onderhoud

⚠ WAARSCHUWING

Koppel alle vermogensbronnen los van de ProPass voordat u onderhoudswerkzaamheden uitvoert.

Smering

De ProPass smeren

- Gebruik een universeel smeermiddel voor auto's.
- Bij normaal gebruik: regelmatig smeren na 25 bedrijfsuren.
- Bij zeer stoffige, vuile omstandigheden dagelijks smeren.
- Smeer alle lagers, lagerbussen en kettingen.

Smeerprocedure

Er bevinden zich verschillende smeernippels op de ProPass en op het trekchassis ((Figuur 45, Figuur 46 en Figuur 47)).

1. Reinig de smeernippels.
2. Pomp het smeermiddel in de lagers en de lagerbussen.
3. Veeg het overtollige vet weg.
4. Controleer de wiellagers en vervang deze elk jaar of elke 300 bedrijfsuur opnieuw.

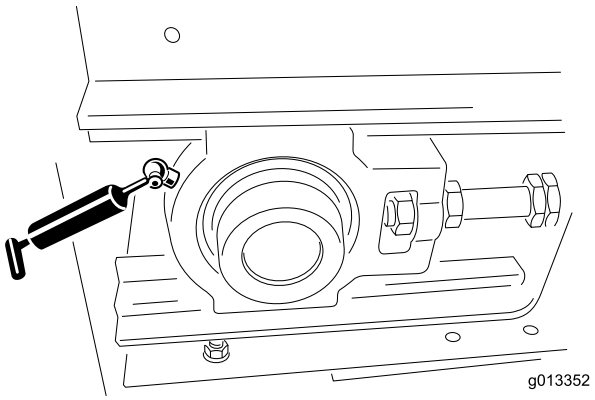

Figuur 45

1. Smeernippel op basismodel (één linksvoor, één rechtsvoor)

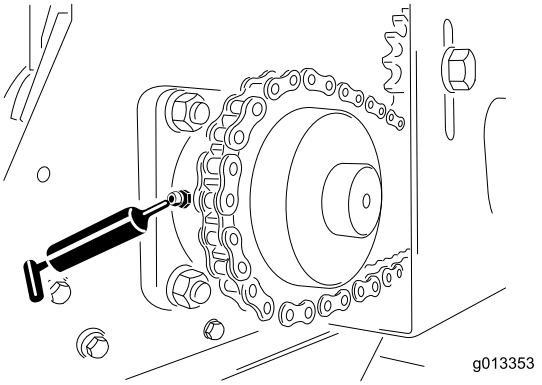

Figuur 46

1. Smeernippel op basismodel (één linksachter, één rechtsachter)

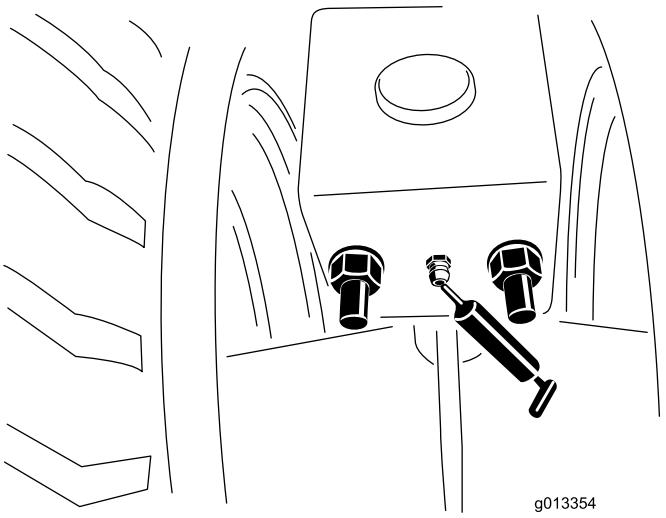

Figuur 47

1. Smeernippel op trekchassis (voor en achter, links en rechts). Eenmaal per jaar smeren.

Dagelijkse controles

Begin elke dag met het uitvoeren van deze veiligheidscontroles voordat u de ProPass gaat bedienen. Meld eventuele veiligheidsproblemen bij uw leidinggevende. Zie de veiligheidsinstructies in deze handleiding voor meer informatie.

Banden en wielen

- De aanbevolen bandendruk is 10 psi, of volg de aanbevelingen van de fabrikant van de band. Raadpleeg de Gebruikershandleiding voor de eigenschappen van de banden van het trekvoertuig.
- Controleer op overmatige slijtage of zichtbare schade.
- Controleer of de wielbouten goed zijn vastgedraaid en of er geen bouten ontbreken.

Achteropening

Controleer of het verstelbare gedeelte van de achteropening soepel open en dicht gaat.

Kriksteunen

- Plaats de kriksteun(en) veilig in de stand omhoog voordat u gaat rijden. Op een vrachtwagenchassis met directe aansluiting verplaatst u de kriksteunen naar de achterzijde van de machine.
- Controleer of de koppelpen en kriksteun niet beschadigd zijn en of de veiligheidspen op zijn plaats zit. (Vervang de veiligheidspen als deze beschadigd is of ontbreekt).
- Controleer of de trekhaakaansluitingen niet los zitten.

Hydraulisch systeem

- Controleer het hydraulische systeem op olielekken. Als u een lek vindt, draai dan de fitting vast of vervang of repareer het beschadigde onderdeel.
- Controleer de hydraulische slangen op slijtage of zichtbare schade.
- Controleer het peil van de hydraulische vloeistof. Indien nodig bijvullen.

Afdichtingen van riem en achteropening

- Controleer alle rubberen afdichtingen op slijtage of schade. Als de afdichtingen lekken, vervang of repareer de afdichtingen dan.
- Controleer de reinigingsschraper voor de lopende band en stel deze af. Zorg ervoor dat de schraper over de gehele lengte volledig contact maakt met de band.

Opties

- Controleer de messen van de dubbele spinnerschijven op slijtage. Vervang deze als ze dunner worden.
- Controleer de behuizing van de dubbele spinner op tekenen van scheuren of roesten. Vervang indien nodig de platen.
- Controleer of de veiligheidsstickers onbeschadigd en leesbaar zijn. Als dit niet het geval is, moet u ze vervangen.

Hydraulisch systeem

De machine verlaat de fabriek met hydraulische vloeistof van hoge kwaliteit. Controleer het peil van de hydraulische vloeistof voordat de motor voor het eerst wordt gestart, en vervolgens dagelijks. Aanbevolen wordt het reservoir bij te vullen met de volgende hydraulische vloeistof:

Toro Premium Transmission/ hydraulische tractor vloeistof (verkrijgbaar in emmers van 19 liter of vaten van 208 liter. Raadpleeg de onderdelencatalogus of de Toro dealer voor de onderdeelnummers).

Andere vloeistoffen: Als de Toro vloeistof niet beschikbaar is, kunt u andere op petroleum gebaseerde hydraulische vloeistoffen voor tractoren gebruiken mits deze voldoen aan alle volgende materiaaleigenschappen en industriespecificaties. We raden af een synthetische vloeistof te gebruiken. Vraag uw smeermiddelenleverancier naar een geschikt product.

Opmerking: Toro aanvaardt geen enkele aansprakelijkheid voor schade die wordt veroorzaakt door gebruik van verkeerde vervangende vloeistoffen. Gebruik daarom uitsluitend producten van gerenommeerde fabrikanten die garant staan voor de vloeistoffen die zij aanbevelen.

Materiaaleigenschappen:	
Viscositeit, ASTM D445	cSt bij 40º C 55 tot 62 cSt bij 100 °C 9.1 tot 9.8
Viscositeitsindex ASTM D2270	140 tot 152
Stolpunt, ASTM D97	-37º C tot -43º C
Industriespecificaties:	
API GL-4, AGCO Powerfluid 821 XL, Ford New Holland FNHA-2-C-201,00, Kubota UDT, John Deere J20C, Vickers 35VQ25 en Volvo WB-101/BM.	

Opmerking: Veel hydraulische vloeistoffen zijn bijna kleurloos, zodat het moeilijk is lekkages op te sporen. Er is een rode kleurstof voor de vloeistof in het hydraulisch systeem verkrijgbaar in flesjes van 20 ml. Eén flesje is voldoende voor 15–22 liter hydraulische vloeistof. U kunt deze kleurstof bestellen bij een erkende Toro-dealer, onderdeelnr. 44-2500.

Draadloos bedieningspaneel

Communicatie tussen basis en bedieningspaneel

Er moet communicatie zijn tussen de basis en het bedieningspaneel voor het systeem kan worden gebruikt. Het verbindingsproces heet associatie en wordt uitgevoerd wanneer het bedieningspaneel in associatiemodus staat.

De associatie tussen het bedieningspaneel en de basiseenheid wordt door de fabrikant gemaakt. Toch kan het voorkomen dat een bedieningspaneel en een basiseenheid opnieuw moeten worden geassocieerd.

Indien nodig kan associatie volgens de hieronder beschreven procedure gebeuren.

1. Zorg ervoor dat de stroom van de basiseenheid en het bedieningspaneel uit staat.
2. Ga in de nabijheid van de basiseenheid staan zodat je deze kunt zien.
3. Houd tegelijk de knop ON/OFF en de knop ALL STOP ingedrukt. Het bedieningspaneel doorloopt de initialisatieschermen en stopt bij **ASSOC PENDING.**
4. Houd beide knoppen ingedrukt tot **ASSOC ACTIVE** wordt weergegeven (ongeveer vier (4) seconden).
5. Laat de twee knoppen los. De displays geven nu **CLR CHAN SCAN** weer. Het bedieningspaneel scant alle beschikbare kanalen en kiest het kanaal met het minste verkeer.
6. Druk op de knop **Start.** Op het bedieningspaneel is nu te lezen: **POW UP BUNIT?**
7. Schakel de stroom van de basiseenheid in. Het bedieningspaneel zal nu geassocieerd (verbonden) worden met de basiseenheid. Als de associatie geslaagd is, staat op het display **ASSOC SUCCESS.**

Accu's monteren/vervangen

1. Plaats het bedieningspaneel ondersteboven en verwijder de vier schroeven waarmee het batterijdeksel is bevestigd. Verwijder het deksel.

   Opmerking: De vier schroeven waarmee het deksel vastzit, zijn geïntegreerd' in het deksel, de openingen van het deksel zijn voorzien van schroefdraad. Hoewel de schroeven niet makkelijk uit het deksel kunnen worden verwijderd, moet u opletten als de schroeven te ver los worden gedraaid, omdat u dan de kans loopt ze te verliezen.
2. Verwijder de oude batterijen en voer ze af volgens de plaatselijke wet- en regelgeving.
3. Let op de polariteit van de batterijen terwijl u de nieuwe plaatst. (Als de batterijen onjuist worden geplaatst, raakt de eenheid niet beschadigd maar zal deze ook niet functioneren). Op het draagtoestel staat de polariteit van de contacten aangegeven (Figuur 48). Druk de batterijen stevig in de houder.
4. Plaats het accudeksel terug. Bevestig het deksel met de vier schroeven. Draai ze vast genoeg om de eenheid goed te sluiten, maar draai ze niet te vast.

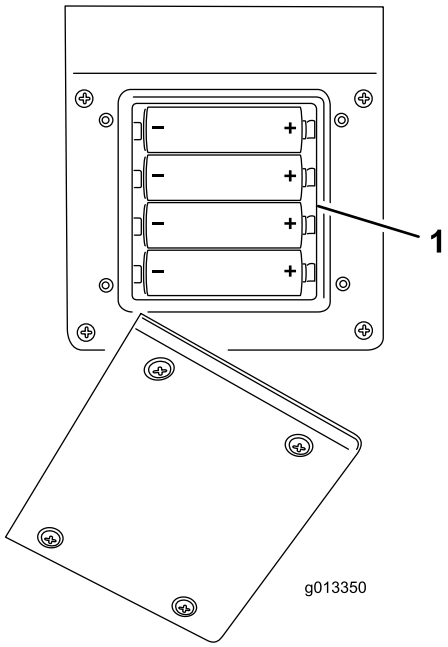

Figuur 48

1. Accubehuizing

De lopende band onderhouden

Lopende band en rollen

- Controleer of de lopende band goed recht over de rollen loopt en niet slipt. Indien nodig afstellen. Zie de afstelprocedure voor de lopende band in deze handleiding.
- Controleer de lagers van de voorrollen en achterrollen elke twee maanden op slijtage of zichtbare beschadigingen.
- Controleer de conditie en de spanning van de aandrijfriem en de kettingwielen.

  Belangrijk: Controleer of er strooimateriaal vastzit tussen de lopende band, de riem en de rollen. Zie ProPass reinigen in deze handleiding.

De lopende band aanspannen

Voer de procedure om de lopende band te spannen alleen uit als de band slipt, als deze is vervangen of als deze los is gemaakt om andere onderdelen te vervangen.

1. Plaats de V-geleider van de riem in de geleiders van de voor- en achterrollen.
2. Draai de twee stelmoeren van de riem gelijkmatig af tot de riem strak staat. (Verwijder indien nodig de kappen van de voorste rol en de achterafvoer).
3. Laad de ProPass volledig met het zwaarste materiaal dat u van plan bent te gebruiken.

4. Houd met twee sleutels het uiteinde van de spanstang stationair en draai vervolgens de borgmoer los, dit is de moer die zich het dichtst bij het uiteinde van de stang bevindt (Figuur 49).

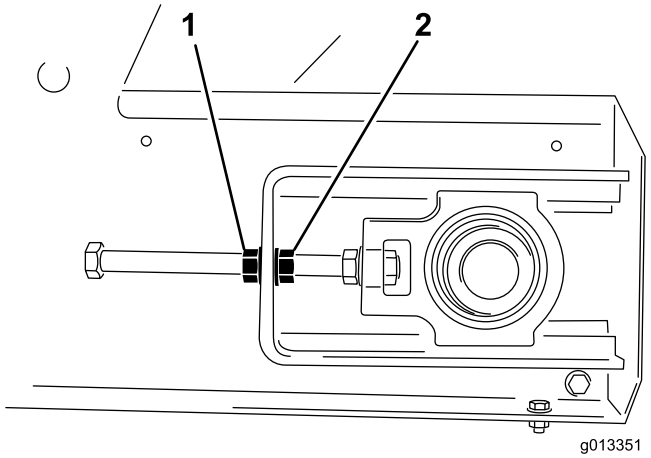

Figuur 49

1. Borgmoer
2. Stelmoer

5. Schakel de lopende band in en controleer of deze slipt.
6. Als dit het geval is, moet u de band stoppen en beide stelmoeren een halve slag vaster draaien. Niet te strak trekken.
7. Herhaal stap 5 en 6 tot de lopende band niet meer slipt.
8. Draai de borgmoeren vast en plaats de gele veiligheidskappen.

De geleiding van de lopende band

De lopende band is voorzien van een zelfgeleidend systeem. De voor- en achterrollen zijn voorzien van een groef in het midden waarin de V-geleider van de riem moet lopen. Soms loopt de band uit de groeven. Ga als volgt te werk om de band af te stellen:

1. Bepaal naar welke kant de band trekt.
2. Verwijder de veiligheidskappen van de beide voorste hoeken.
3. Houd aan de kant waar de band naartoe trekt het uiteinde van de spanstang stationair en draai vervolgens de borgmoer los en draai de stelmoer twee platte kanten van de moer verder vast (Figuur 49).
4. Draai beide borgmoeren vast en schakel de lopende band in.
5. Controleer of de band nog steeds uit de groeven loopt. Herhaal bovenstaande stappen tot de lopende band weer op de juiste wijze in de groeven loopt.

   Belangrijk: Wees geduldig! U moet de band niet te strak trekken.
6. Plaats beide veiligheidskappen.

De ProPass wassen

Zout, teer, hars, meststoffen en chemicaliën kunnen de lak van de ProPass beschadigen. Spoel dergelijke stoffen zo snel mogelijk af met een reinigingsmiddel en water. Mogelijk hebt u aanvullende reinigings- of oplosmiddelen nodig. Controleer dan of deze veilig zijn voor gelakte oppervlakken.

⚠ WAARSCHUWING

Gebruik geen ontvlambare vloeistoffen of reinigingsmiddelen met giftige dampen. Volg de aanbevelingen van de fabrikant.

Belangrijk: Gebruik geen hogedrukreiniger. Met een hogedrukreiniger verwijdert u mogelijk lak, veiligheidsstickers en smeermiddel en dit kan ook schade aan onderdelen veroorzaken.

1. Verwijder de optie voor het reinigen en reinig deze afzonderlijk.
2. Verwijder het bedieningspaneel.
3. Reinig de behuizing van de carrosserie van de ProPass met warm water en een mild reinigingsmiddel.
4. Spoel het reinigingsmiddel helemaal weg met schoon water voordat het opdroogt.
5. Verwijder de reinigingsschraper voor de lopende band van de achterzijde van de ProPass(Figuur 50).

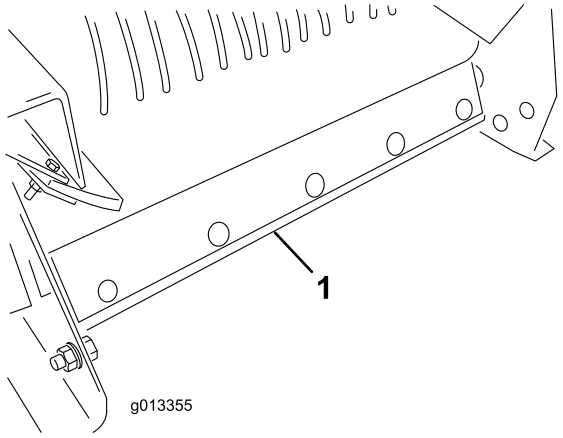

Figuur 50

1. Reinigingsschraper voor de lopende band

6. Breng de voorzijde van de ProPass zover omhoog als nodig is.
7. Als u de ProPass achter een vrachtwagen monteert, gebruik dan de hefcilinder op het trekvoertuig. (Zie de gebruikershandleiding van het trekvoertuig).

8. Als u gebruik maakt van een trekchassis of een vrachtwagenchassis met directe aansluiting, gebruik dan de kriksteun op het chassis.
9. Open de achteropening helemaal en spuit water in de hopper en in de achteropening. Controleer de afdichtingen aan de zijkanten en vervang deze indien nodig
10. Aan de voorzijde van de ProPass bevindt zich een reinigingssticker (Figuur 51). Spuit met behulp van een tuinslang door het gaas aan de voorzijde totdat de binnenzijde vrij is van materiaal (Figuur 52).

    Opmerking: Als de kappen afgenomen zijn voor het invetten, kunt u van de gelegenheid gebruik maken om vastzittend strooimateriaal weg te wassen.

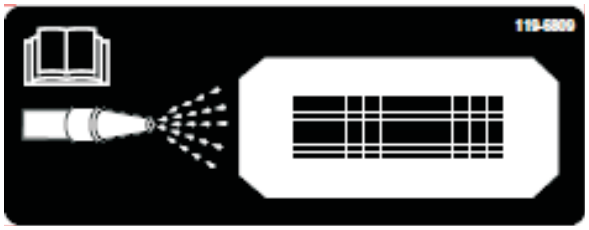

Figuur 51

1. Reinigingssticker

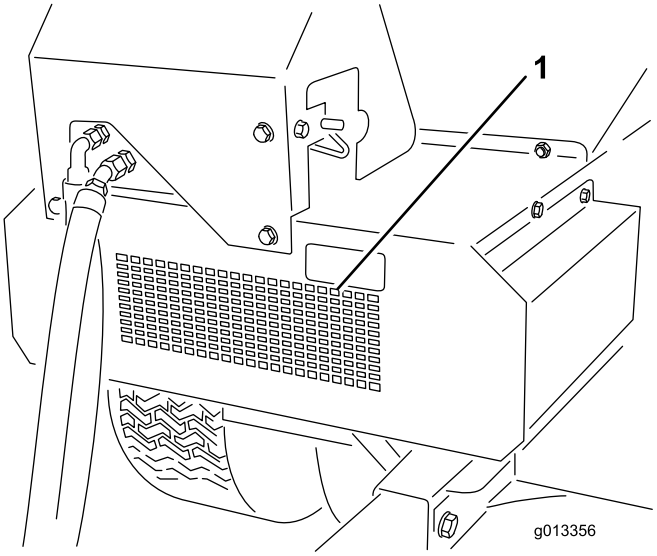

Figuur 52

1. Reinigingsopening voorzijde

11. Controleer de hopper, het onderscherm, de lopende band, de laadbak en de rollen om er zeker van te zijn dat al het strooimateriaal is verwijderd.
12. Breng de ProPass terug in de normale bedrijfsstand.
13. Plaats de reinigingsschraper voor de lopende band terug. Duw de montagebalk van de schraper op de lopende band. Controleer of de schraper zo verticaal mogelijk is, maar nog steeds contact houdt met de band.

Stalling

Ga als volgt te werk voordat u de ProPass lange tijd gaat stallen:

1. Reinig de ProPass grondig. Indien nodig onderdelen verwijderen.
2. Verwijder het bedieningspaneel.
3. Zorg ervoor dat de noodstop is ingedrukt.
4. Controleer al het bevestigingsmateriaal en draai dit indien nodig vast.
5. Smeer alle smeernippels en draaipunten. Veeg overtollig vet weg.
6. Plaatsen waar de lak is bekrast, beschadigd of geroest, moeten licht geschuurd en bijgewerkt worden.
7. Sla de ProPass indien mogelijk binnen op.

Schema's

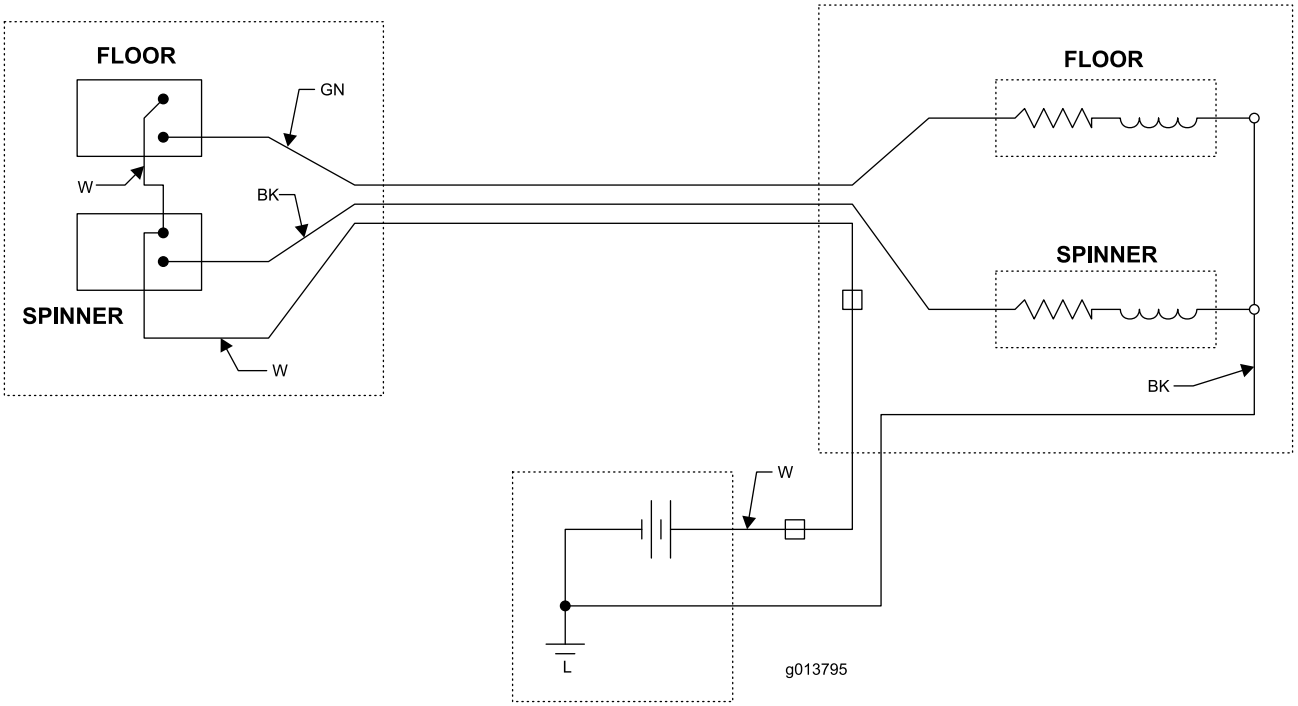

Elektrisch schema – standaardhydrauliek (Rev. -)

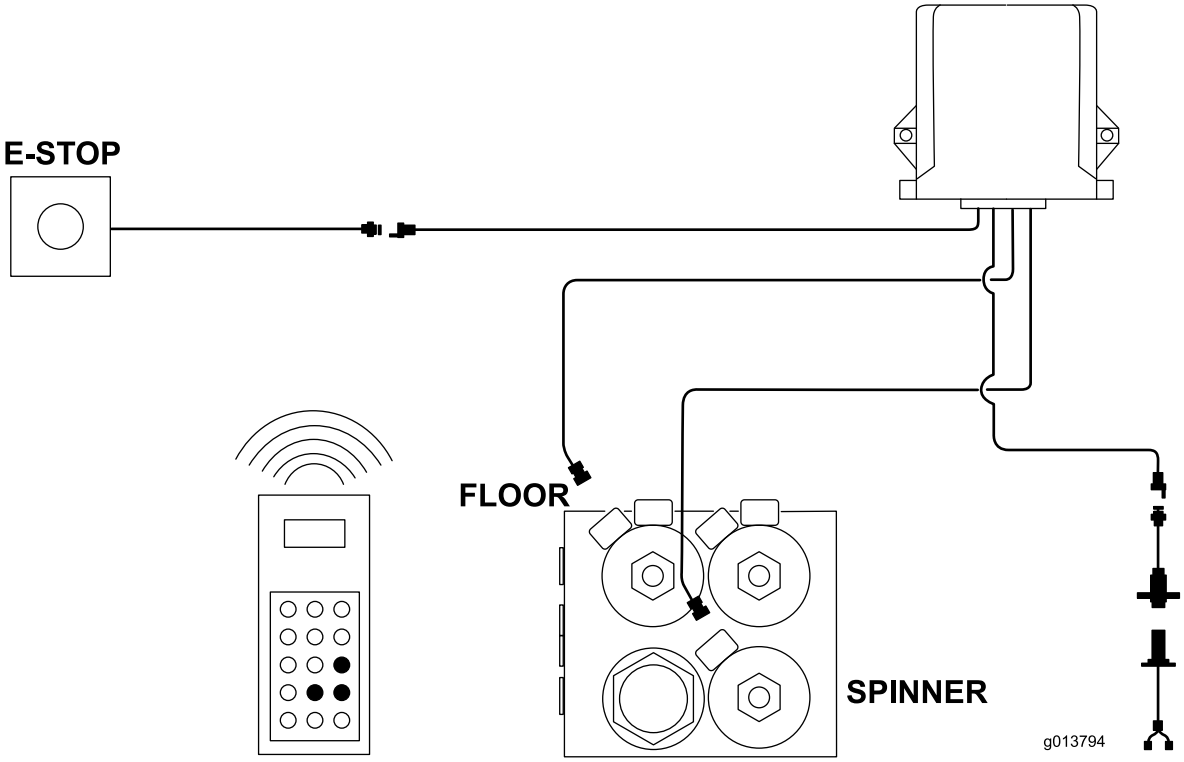

Elektrisch schema - draadloos systeem (Rev. -)

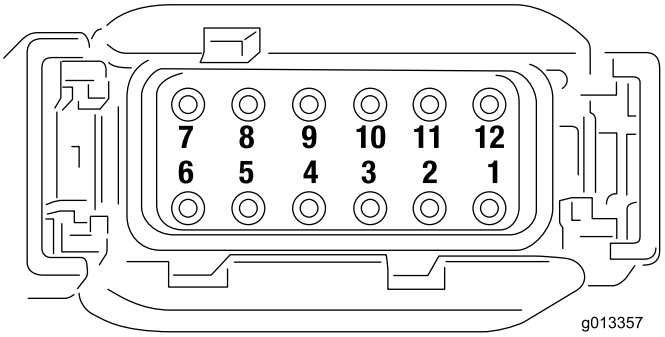

Nummers aansluitpennen basiseenheid (Rev. -)

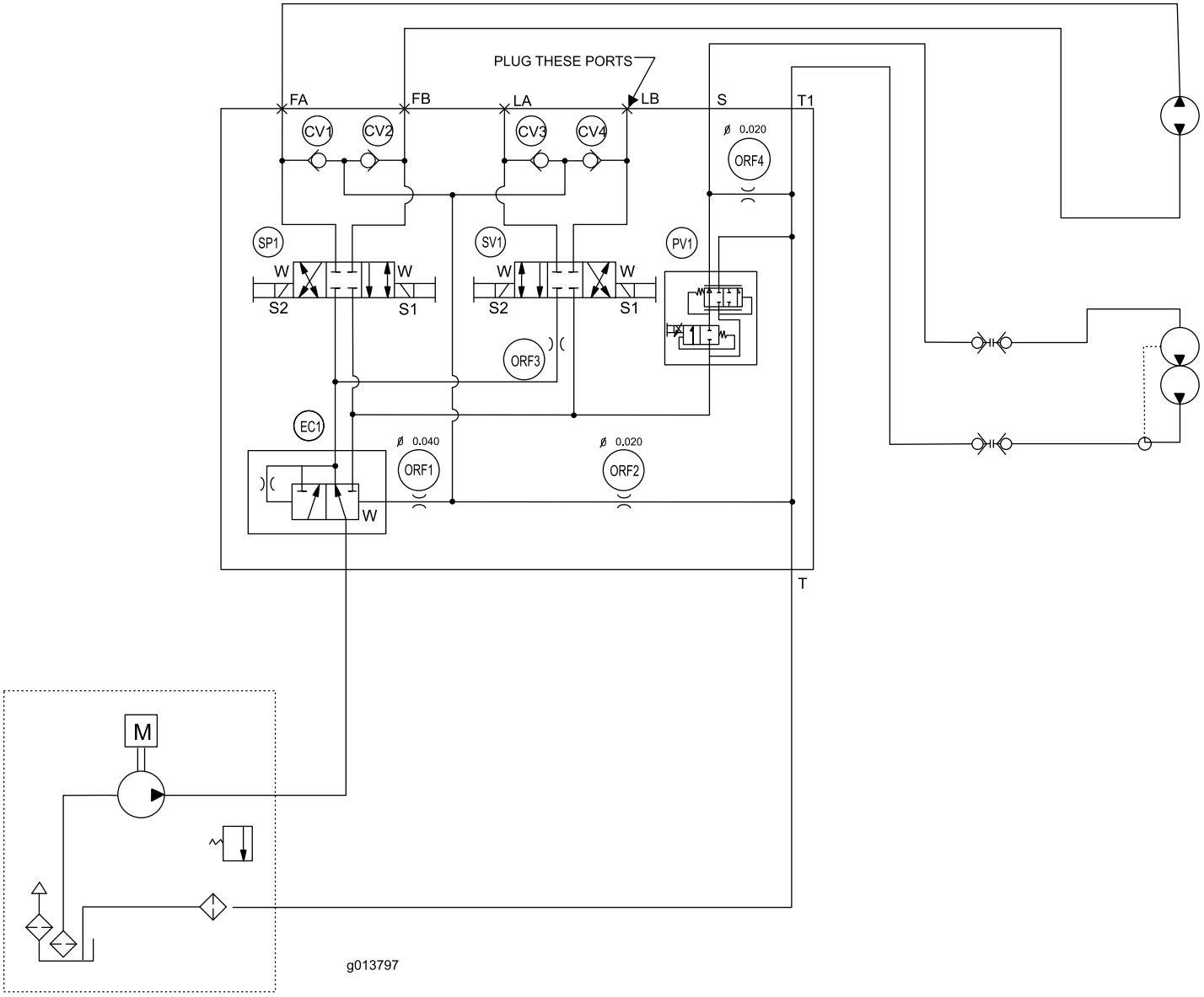

Hydraulisch schema - draadloze hydraulica (Rev. -)

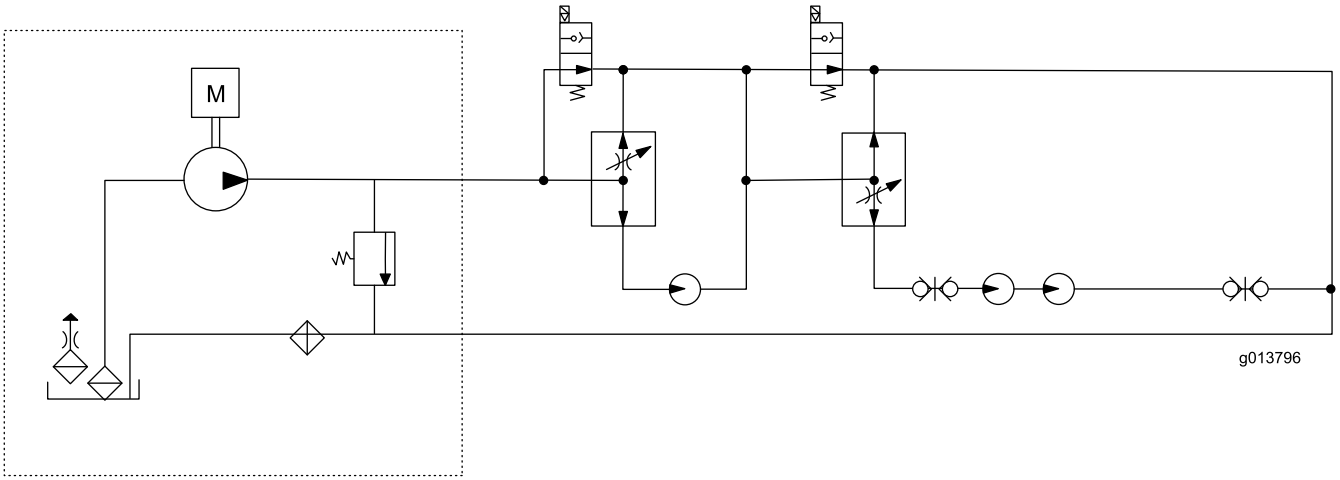

Hydraulisch schema - standaard hydraulisch systeem (Rev. -)

Opmerkingen:

Opmerkingen:

De Toro Total Coverage-garantie

Beperkte garantie

Voorwaarden en producten waarvoor de garantie geldt

De Toro Company en de hieraan gelieerde onderneming, Toro Warranty Company, bieden krachtens een overeenkomst tussen beide ondernemingen gezamenlijk de garantie dat uw Toro-product (hierna: het 'product') gedurende twee jaar of 1500 bedrijfsuren* vrij van materiaalgebreken of fabricagefouten is, met dien verstande dat hierbij de kortste periode moet worden aangehouden. Deze garantie geldt voor alle producten met uitzondering van beluchters (zie de afzonderlijke garantieverklaringen voor deze producten). In een geval waarin de garantie van toepassing is, zullen wij het product kosteloos repareren en ook niet de kosten van diagnose, arbeid, onderdelen en transport in rekening brengen. De garantie gaat in op de datum waarop het product is geleverd aan de oorspronkelijke koper.
* Het product is uitgerust met een urenteller.

Aanwijzingen voor aanvraag van garantieservice

U dient contact op te nemen met de distributeur of erkende dealer bij wie u het product heeft gekocht, zodra u denkt dat er sprake is van een geval waarop de garantie van toepassing is. Als het u moeite kost een distributeur of erkende dealer te vinden of vragen hebt over rechten of plichten met betrekking tot de garantie, kunt u contact met ons opnemen op:

Toro Commercial Products Service Department
Toro Warranty Company
8111 Lyndale Avenue South
Bloomington, MN 55420-1196, VS

+1–952–888–8801 of +1–800–952–2740
E-mail: commercial.warranty@toro.com

Plichten van de eigenaar

Als eigenaar van het product bent u verantwoordelijk voor de vereiste onderhouds- en afstelwerkzaamheden die worden vermeld in de *Gebruikershandleiding*. Indien u de vereiste onderhouds- en afstelwerkzaamheden niet uitvoert, kan uw garantieclaim worden afgewezen.

Zaken en gevallen die niet onder de garantie vallen

Niet alle storingen of defecten van het product die plaatsvinden tijdens de garantieperiode zijn materiaalgebreken of fabricagefouten. Buiten deze garantie vallen:

- Defecten als gevolg van het gebruik van andere dan originele Toro-onderdelen, of als gevolg van de montage en gebruik van additionele, gewijzigde of niet van Toro afkomstige accessoires en producten. De fabrikant van deze artikelen kan een afzonderlijke garantie verstrekken.
- Defecten als gevolg van nalatigheid om aanbevolen onderhouds- en/of afstelwerkzaamheden te verrichten. Als u uw Toro product niet goed onderhoudt volgens lijst met aanbevolen onderhoudswerkzaamheden in de *Gebruikershandleiding* kan ertoe leiden dat garantieclaims worden afgewezen.
- Defecten als gevolg van verkeerd, achteloos of roekeloos gebruik van het Product.
- Onderdelen die onderhevig zijn aan slijtage door gebruik, tenzij deze gebreken vertonen. Voorbeelden van onderdelen die slijten of worden verbruikt tijdens een normaal gebruik van het product zijn onder meer, maar niet uitsluitend: remblokken en remvoeringen, koppelingsvoeringen, maaimessen, messenkooien, rollen en lagers (verzegeld of smeerbaar), snijplaten, bougies, zwenkwielen en zwenkwiellagers, banden, filters, drijfriemen en sommige onderdelen van spuitmachines zoals membranen, spuitdoppen, afsluitkleppen en dergelijke.
- Defecten veroorzaakt door externe invloeden. Externe invloeden zijn onder meer, maar niet uitsluitend: weersomstandigheden, wijze van opslag, verontreiniging, gebruik van niet-goedgekeurde brandstoffen, koelvloeistoffen, smeermiddelen, additieven, meststoffen, water, chemicaliën en dergelijke.
- Storingen of gebrekkige prestaties die het gevolg zijn van het gebruik van brandstoffen (bv. benzine, diesel of biodiesel) die niet voldoen aan hun respectievelijke industriestandaarden.
- Normale geluidssterkte, trillingen, slijtage en achteruitgang.
- Normale slijtage omvat onder meer, maar niet uitsluitend: schade aan stoelen als gevolg van slijtage of afschuring, afgebladderde verfoppervlakken, beschadigde stickers en krassen op ruiten.

Onderdelen

Garantie wordt verleend op onderdelen die moeten worden vervangen in het kader van het vereiste onderhoud, gedurende de garantieperiode tot hun geplande vervanging. Een onderdeel dat uit hoofde van de garantie is vervangen, komt voor de duur van de oorspronkelijke productgarantie in aanmerking voor de garantie en wordt eigendom van Toro. Toro neemt de uiteindelijke beslissing of een onderdeel of een groep van onderdelen wordt gerepareerd of vervangen. Toro mag voor garantiereparaties in de fabriek gereviseerde onderdelen gebruiken.

Garantie semitractieaccu en lithiumionaccu:

Semitractieaccu's en lithiumionaccu's hebben een specifiek totaal aantal kilowatturen die zij tijdens hun levensduur kunnen leveren. De wijze waarop zij worden gebruikt, opgeladen en onderhouden kan hun levensduur verlengen of bekorten. Als de accu's in dit product worden gebruikt, zal hun bruikbaarheid tussen de oplaadintervallen langzaam verminderen totdat zij volledig uitgeput zijn. Vervanging van een accu die is uitgeput als gevolg van normaal gebruik, is de verantwoordelijkheid van de eigenaar van het product. Een accu moet soms tijdens de normale garantieperiode op kosten van de eigenaar worden vervangen. Opmerking: (Alleen lithiumionaccu): Een lithiumionaccu heeft een gedeeltelijke proratagarantie die loopt van jaar 3 tot jaar 5 en gebaseerd is op de tijd die de accu al dienst heeft gedaan en de gebruikte kilowatturen. Raadpleeg de *Gebruikershandleiding* voor meer informatie.

Onderhoud op kosten van de eigenaar

Opvoeren van de motor, smeren, reinigen en waxen, het vervangen van filters, koelvloeistof en het uitvoeren van aanbevolen onderhoudswerkzaamheden behoren tot de gebruikelijke werkzaamheden die nodig zijn voor Toro-producten en die voor rekening van de eigenaar zijn.

Algemene voorwaarden

Op grond van deze garanties mogen reparaties uitsluitend worden uitgevoerd door een erkende Toro-dealer.

The Toro Company en de Toro Warranty Company zijn niet aansprakelijk voor indirecte of bijkomende schade of gevolgschade in samenhang met het gebruik van de Toro-producten die onder deze garantie vallen, inclusief de kosten of uitgaven voor de levering van vervangen materiaal of diensten gedurende een redelijke periode van onbruikbaarheid of buitengebruikstelling tijdens de uitvoering van reparatiewerkzaamheden op grond van deze garantie. Met uitzondering van de emissiegarantie waarnaar hieronder, indien van toepassing, wordt verwezen, bestaat er geen andere expliciete garantie. Alle impliciete garanties van verkoopbaarheid of geschiktheid voor gebruik zijn beperkt tot de duur van deze expliciete garantie.

Sommige landen staan uitsluitingen van bijkomende schade of gevolgschade of beperkingen op de duur van de impliciete garantie niet toe, zodat bovengenoemde uitsluitingen en beperkingen in uw geval mogelijk niet van toepassing zijn. Deze garantie geeft u specifieke juridische rechten; daarnaast kunt u beschikken over andere rechten die per land kunnen verschillen.

Opmerking met betrekking tot de garantie op de motor:

Het emissiecontrolesysteem op uw product kan vallen onder de dekking van een afzonderlijke garantie die tegemoetkomt aan de eisen van de Amerikaanse Environmental Protection Agency (EPA) en /of de California Air Resources Board (CARB). De beperkingen van de bedrijfsuren die hierboven zijn genoemd, gelden niet voor de garantie op het emissiecontrolesysteem. Zie de garantieverklaring voor het controlesysteem van de emissie van de motor in de Gebruikershandleiding van uw product of in het documentatiemateriaal van de fabrikant van de motor voor nadere bijzonderheden

Andere landen dan de VS of Canada

Kopers van Toro producten die zijn geëxporteerd uit de Verenigde Staten of Canada, moeten contact opnemen met hun Toro-dealer voor de garantiebepalingen die in hun land, provincie of staat van toepassing zijn. Als u om wat voor reden dan ook ontevreden bent over de service van uw dealer of moeilijk informatie over de garantie kunt krijgen, verzoeken wij u contact op te nemen met de Toro-importeur.