Form No. 3370-414 Rev B

TORO®

Count on it.

Bruksanvisning

ProPass 200-toppdressare med dubbelspridare och fjärrkontroll

Modellnr 44700—Serienr 310001001 och högre

Modellnr 44700—Serienr 311000001 och högre

Modellnr 44701—Serienr 311000001 och högre

Modellnr 44701—Serienr 310001001 och högre

CE

Om du vill registrera din produkt eller hämta en bruksanvisning eller reservdelskatalog utan extra kostnad kan du gå till www.Toro.com.

Översättning av originalet (SV)

Denna produkt uppfyller alla relevanta europeiska direktiv. Mer information finns i den separata produktspecifika överensstämmelseförklaringen.

Elektromagnetisk kompatibilitet

Hushåll: Den här enheten uppfyller kraven i enlighet med del 15 i FCC-reglerna. Följande två villkor ställs för driften: (1) Den här enheten får inte orsaka störningar och (2) enheten måste tåla alla eventuella störningar som den kan utsättas för, inklusive störningar som kan orsaka oavsiktlig användning.

Den här utrustningen alstrar och använder radiofrekvensenergi. Om utrustningen inte installeras och används på rätt sätt, det vill säga helt i enlighet med tillverkarens anvisningar, kan den störa radio- och tv-mottagning. Utrustningen har typtestats och befunnits överensstämma med gränsvärdena för en dataenhet av FCC-klass B, i enlighet med specifikationerna i underavdelning J i del 15 av FCC-reglerna, vilka har utformats för att tillhandahålla rimligt skydd mot sådana störningar vid installation i bostadsområden. Det ges dock ingen garanti för att någon viss installation inte kommer att medföra störningar. Du kan prova om den här utrustningen stör radio- eller tv-mottagningen genom att starta och stänga av utrustningen. Om den orsakar störningar kan du försöka att avhjälpa problemet genom att vidta någon eller några av följande åtgärder:Rikta om mottagningsantennen, flytta fjärrkontrollsmottagaren i förhållande till radio-/tv-antennen eller anslut styrenheten till ett annat eluttag så att styrenheten och radion/tv-apparaten hamnar i olika grenkretsar.Kontakta återförsäljaren eller en erfaren radio/tv-tekniker om du behöver mer hjälp.Även följande broschyr från amerikanska Federal Communications Commission kan vara användbar: ”How to Identify and Resolve Radio-TV Interference Problems” (information om att identifiera och lösa problem med radio-/tv-störningar). Du kan beställa broschyren från U.S. Government Printing Office, Washington, DC 20402, USA. Artikelnr: 004-000-00345-4.

FCC-ID: LOBSBU200-basenhet, LOBSHH200-handenhet

IC: 7955A-SBU200-basenhet, 7955A-SHH200-handenhet

Följande två villkor ställs för driften: (1) Den här enheten får inte orsaka störningar och (2) enheten måste tåla alla eventuella störningar som den kan utsättas för, inklusive störningar som kan orsaka oavsiktlig användning av enheten.

Introduktion

Toppdressaren är avsedd att användas av yrkesförare som har anlitats för kommersiellt arbete. Den är främst konstruerad för att dosera och sprida material under fuktiga förhållanden, utan att täppas igen så att spridningen drastiskt påverkas.

Läs den här informationen noga så att du lär dig att använda och underhålla produkten på rätt sätt, och för att undvika person- och produktskador. Du är ansvarig för att produkten används på ett korrekt och säkert sätt.

Kontakta gärna Toro direkt på www.Toro.com för information om produkter och tillbehör, hjälp med att hitta en återförsäljare eller för att registrera din produkt.

Kontakta en auktoriserad återförsäljare eller Toros kundservice och ha produktens modell- och serienummer till hands om du har behov av service, Toro-originaldelar eller ytterligare information. Figur 1 visar var du finner produktens modell- och serienummer. Skriv in numren i det tomma utrymmet.

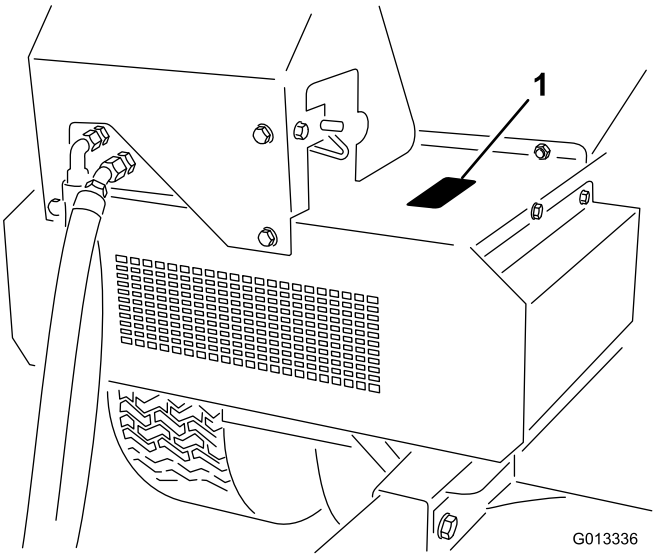

Figur 1

1. Modell- och serienummer

Modellnr _____

Serienr _____

I den här bruksanvisningen anges potentiella risker och alla säkerhetsmeddelanden har markerats med en varningssymbol (Figur 2), som anger fara som kan leda till allvarliga personskador eller dödsfall om föreskrifterna inte följs.

Figur 2

1. Varningssymbol

Två andra ord används också i den här bruksanvisningen för att markera information. **Viktigt** anger speciell teknisk information och **Observera** anger allmän information värd att notera.

© 2012—The Toro® Company
8111 Lyndale Avenue South
Bloomington, MN 55420

Kontakta oss på www.Toro.com.
Tryckt i USA.
Med ensamrätt

Innehåll

Introduktion 2
Säkerhet 4
Säker driftspraxis 4
Säkerhets- och instruktionsdekaler 7
Montering 10
1 Montera ProPass-basmodellen 10
2 Montera elkablaget 12
3 Montera trågförlängningssatsen 13
4 Montera tråget på släpchassit 14
5 Ansluta mellankablaget 14
6 Ansluta handkontrollen (modell 44701) 15
7 Montera den trådlösa fjärrkontrollen (endast modell 44700) 15
8 Koppla ProPass till bogserfordonet 15
9 Koppla loss ProPass-enheten från bogserfordonet 16
Produktöversikt 17
Reglage 17
Specifikationer 20
Redskap/tillbehör 20
Körning 21
Användning 21
Använda ProPass 21
Trådlös fjärrkontroll (endast modell 44700) 21
Använda hydraulreglage och tillval på modell EH 21
Användning 26
Golvstart 27
Starta tillval 28
Allstart 29
Spara eller ändra hastighetsinställningen för allstart (ALL STORE, spara alla) 31
Ställa in förinställningsknapparna 1, 2, och 3 31
Arbeta i förinställningsläget 31
Batterilivslängd, BUMPS, driftsfrekvens, ID-display på bas- och fjärrenhet 31
Bogsera fordonet 32
Lastning 32
Urlastning 32
Körning 32
Sluttningar 32
Parkera 33
Använda förvaringsstödet 33
Underhåll 36
Smörjning 36
Dagliga kontroller 36
Hydraulsystem 37
Trådlös kontroll 37
Underhålla transportbandssystemet 38
Rengöra ProPass 39
Förvaring 40
Scheman 41

Säkerhet

Felaktig användning eller felaktigt underhåll från förarens eller ägarens sida kan leda till personskador. För att minska risken för skador ska du alltid följa dessa säkerhetsanvisningar och uppmärksamma varningssymbolen. Symbolen betyder Var försiktig, Varning, eller Fara – anvisning för personsäkerhet. Om anvisningarna inte följs kan detta leda till personskador eller dödsfall.

Säker driftspraxis

Utbildning

- Läs *bruksanvisningen* och annat utbildningsmaterial noga. Bekanta dig med reglage, säkerhetsskyltar och lär dig hur maskinen ska användas.
- Låt aldrig barn eller personer som inte känner till anvisningarna använda maskinen. Lokala föreskrifter kan begränsa användarens ålder.
- Använd aldrig maskinen om människor, särskilt barn, eller husdjur befinner sig i närheten.
- Tänk på att föraren/användaren ansvarar för eventuella olyckor eller risker som han/hon utsätter sig själv och andra människor eller egendom för.
- Skjutsa inte passagerare.
- Alla förare och mekaniker ska skaffa sig yrkesmässig och praktisk utbildning. Det är ägaren som ansvarar för att utbilda användarna. Utbildningen ska särskilt framhålla:
  - vikten av omsorg och koncentration vid arbete med åkmaskiner
  - att kontrollen över en förarmaskin som glider nerför en sluttning inte kommer att återvinnas genom att bromsen läggs i. Huvudanledningarna till att man förlorar kontrollen är:
    - ◊ otillräckligt däckgrepp
    - ◊ för hög hastighet
    - ◊ otillräcklig inbromsning
    - ◊ att maskintypen är olämplig för uppgiften
    - ◊ omedvetenhet om markbetingelsernas betydelse, särskilt i slänter
    - ◊ felaktig inställning och lastfördelning.

Förberedelser

- Bär alltid ordentliga skor, långbyxor, hjälm, skyddsglasögon och hörselskydd vid användning av maskinen. Långt hår och löst sittande kläder eller smycken kan fastna i rörliga delar. Kör inte maskinen barfota eller i sandaler.
- Undersök terrängen för att avgöra vilka tillbehör och redskap som krävs för att utföra arbetet på ett bra och säkert sätt. Använd endast tillbehör och redskap som har godkänts av tillverkaren.
- Kontrollera att förarkontrollerna, säkerhetsbrytarna och skydden sitter fast och fungerar ordentligt. Kör inte maskinen om dessa inte fungerar som de ska.

Användning

- Kör inte motorn i ett slutet utrymme där farlig koloxid kan ansamlas.
- Använd endast maskinen i dagsljus eller i bra belysning.
- Kom ihåg att det inte finns några säkra sluttningar. Vid körning på grässlänter krävs särskild försiktighet. Undvik att välta genom att
  - inte starta och stanna plötsligt vid körning i upp- och nedförslut
  - köra sakta på slänter och i skarpa svängar
  - se upp för gupp, gropar och andra dolda faror
  - aldrig köra maskinen tvärs över en sluttning om den inte är avsedd för detta.
- Se upp för hål i terrängen och andra dolda faror.
- Var försiktig när du använder tung utrustning.
  - Sväng inte tvärt. Var försiktig när du backar.
  - Växla inte från backläge till framåtläge eller vice versa utan att först stanna helt och hållet.
  - Använd motvikter eller hjulvikter när det föreslås i *bruksanvisningen*.
- Se upp för trafik när du kör nära vägar eller korsar vägar.
- Rikta aldrig utkastet mot kringstående när redskap kopplats till, och låt ingen komma i närheten av maskinen när den är igång.
- Kör aldrig maskinen med skadade skydd eller skärmar eller om skyddsanordningarna inte sitter på plats. Se till att alla säkerhetsbrytare sitter fast, är korrekt justerade och fungerar som de ska.
- Fördela lasten jämnt när du lastar sand. Kör extra försiktigt med bogseringsfordonet när tråget är fyllt med sand. Balansera lasten så att den inte lossnar.
- Utsätt inte den trådlösa fjärrkontrollen för väta.
- Ändra inte inställningarna för motorns varvtalshållare och övervarva inte bogserfordonets motor. Om

motorn körs vid för hög hastighet kan risken för personskador öka.

- Gör följande innan du kliver ur förarsätet:
  - Stanna på plan mark.
  - Koppla ur kraftuttaget och redskapen.
  - Lägg i neutralläget och dra åt parkeringsbromsen.
  - Stäng av motorn och ta ur nyckeln.
- Koppla bort drivningen till redskapen, stanna motorn och ta ut tändningsnyckeln:
  - innan du rensar blockeringar;
  - innan du kontrollerar, rengör eller arbetar på maskinen;
  - om maskinen börjar vibrera onormalt (kontrollera omedelbart).
- Koppla ur redskapsdrivningen under transport och när maskinen inte används.
- Stäng av motorn och koppla ur redskapsdrivningen:
  - före bränslepåfyllning;
  - innan justering sker om inte justeringar kan ställas in från förarplatsen.
- Minska gasen innan du stänger av motorn och stäng bränslekranen efter användning.
- Håll händer och fötter borta från tråget då maskinen är i drift eller om bogserfordonets motordrivna hydrauliska kraftenhet är igång.
- Håll händer och fötter borta från spridaren då maskinen är i drift eller om bogserfordonets motordrivna hydrauliska kraftenhet är igång.
- Håll händer och fötter borta från trågskyddet på spridarens skydd när maskinen är i drift eller om bogserfordonets motordrivna hydrauliska kraftenhet är igång.
- Titta bakåt och nedåt innan du backar för att se till att vägen är fri.
- Sakta ner och var försiktig när du svänger och korsar vägar och trottoarer.
- Kör inte maskinen om du är påverkad av alkohol, läkemedel eller andra droger.
- Blixtnedslag kan leda till allvarliga personskador eller dödsfall. Om det blixtrar eller åskar i området ska maskinen inte användas. Sök skydd.
- Vid körning på allmän väg ska föraren slå på blinkande varningslampor (om sådana har monterats), såvida sådana lampor inte har förbjudits i lag.

Underhåll och förvaring

- Dra även åt eventuella lösa muttrar, bultar eller skruvar för att säkerställa att maskinen är säker att köra. Kontrollera att toppdressarens fäststift, svängtappar och hydrauliska cylinderpinnar sitter ordentligt på plats.
- Förvara aldrig maskinen med bränsle i tanken i en byggnad där bensinångor kan antändas av en öppen låga eller gnista.
- Låt motorn svalna innan du ställer undan maskinen i ett slutet utrymme, och förvara inte maskinen i närheten av öppen eld.
- Håll motorn, ljuddämparen, batterifacket, drivhjulen och förvaringsutrymmet för bränsle rena från gräs, löv eller överflödigt smörjmedel för att minska brandrisken. Torka upp eventuellt olje- eller bränslespill.
- Byt ut slitna och skadade delar av säkerhetsskäl.
- Om bränsletanken måste tömmas ska detta göras utomhus.
- Koppla ur drivhjulen, för transmissionen till neutralläget, lägg i parkeringsbromsen, stäng av motorn och ta ur nyckeln. Vänta tills all rörelse har stannat innan justering, rengöring eller reparation utförs.
- Stäng av bränsletillförseln vid förvaring och under transport. Förvara inte bränsle i närheten av öppen eld.
- Parkera maskinen på ett plant underlag. Låt aldrig outbildade personer serva maskinen.
- Använd domkrafter för att stötta upp komponenter när det behövs.
- Lätta försiktigt på trycket i komponenter med upplagrad energi.
- Koppla ifrån batteriet innan du utför några reparationer. Lossa minuskabelanslutningen först och pluskabelanslutningen sist. Återanslut plus först och minus sist.
- Håll händer och fötter borta från rörliga delar. Gör helst inga justeringar när motorn är igång.
- Ladda batterierna i ett öppet, välventilerat utrymme, på avstånd från gnistor och öppna lågor. Koppla bort laddaren från eluttaget innan du ansluter den till eller kopplar bort den från batteriet. Använd skyddskläder och isolerade verktyg.
- Se till att alla hydraulledningskopplingar är åtdragna och att alla hydraulslangar och -ledningar är i gott skick innan du tillför tryck till systemet.
- Håll kropp och händer borta från småläckor eller munstycken som sprutar ut hydraulvätska under

högtryck. Använd kartong eller papper för att upptäcka läckor, aldrig händerna. Hydraulvätska som sprutar ut under tryck kan ha tillräcklig kraft för att tränga in i huden och orsaka allvarliga skador. Om hydraulolja tränger in i huden måste den opereras bort inom några få timmar av en läkare som är bekant med denna typ av skador, annars kan kallbrand uppstå.

Säkerhets- och instruktionsdekaler

Säkerhetsdekalerna och säkerhetsinstruktionerna är fullt synliga för föraren och finns nära alla potentiella farozoner. Dekaler som har skadats eller försvunnit ska bytas ut eller ersättas.

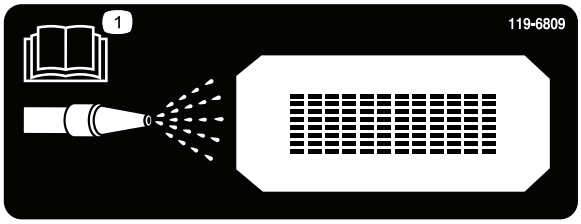

119-6809

1. Läs anvisningarna om rengöring av maskinen i *bruksanvisningen*.

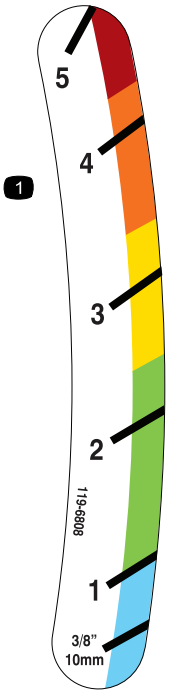

119-6808

1. Indikator för baklämmens höjd

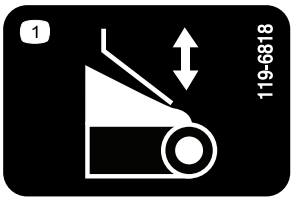

119-6818

1. Justering av bakläm

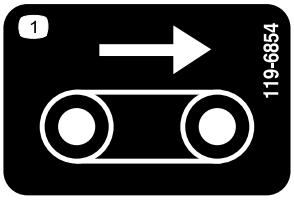

119-6854

1. Golvhastighet

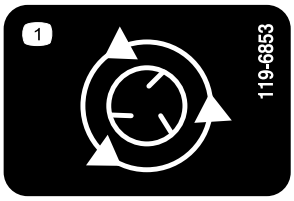

119-6853

1. Spridarhastighet

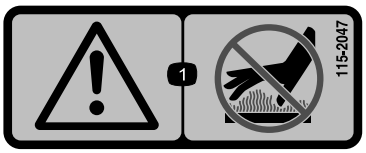

115-2047

1. Varning – vidrör inte den varma ytan.

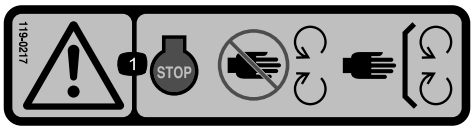

119-0217

1. Varning – stäng av motorn, håll avstånd till rörliga delar och se till att alla skydd sitter på plats.

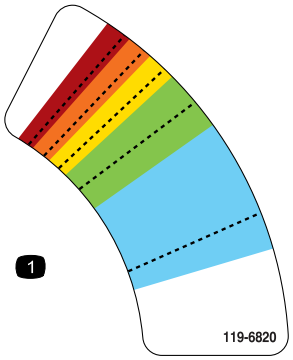

119-6820

1. Justering av spridarhastighet

119-6855

1. Spridarhastighet

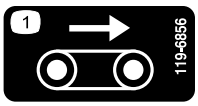

119-6856

1. Golvhastighet

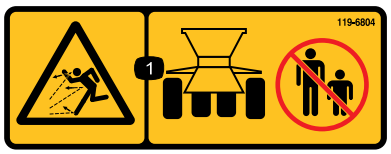

119-6804

1. Risk för utslungade föremål – håll kringstående på behörigt avstånd från maskinen.

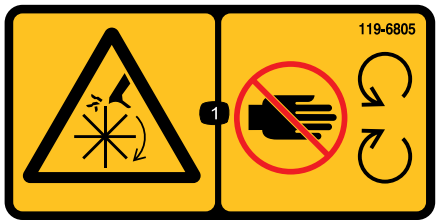

119-6805

1. Risk för avkapning/avslitning i impellern – håll avstånd till rörliga delar och se till att alla skydd sitter på plats.

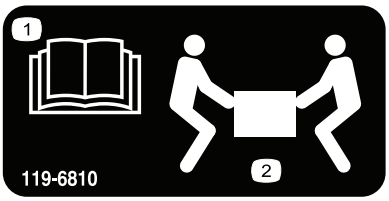

119-6810

1. Läs *bruksanvisningen*.
2. Det behövs två personer för att lyfta.

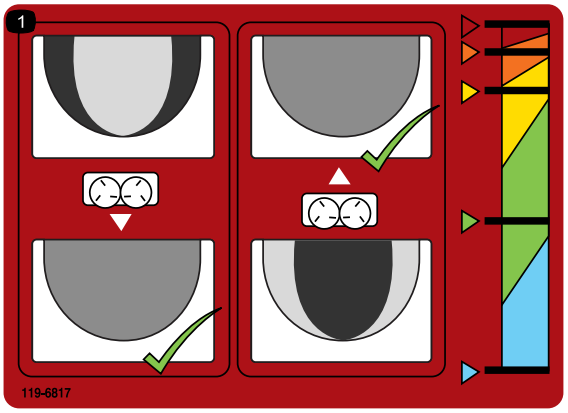

119-6817

1. Finjustering av spridare

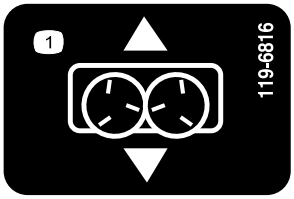

119-6816

1. Skjutjustering

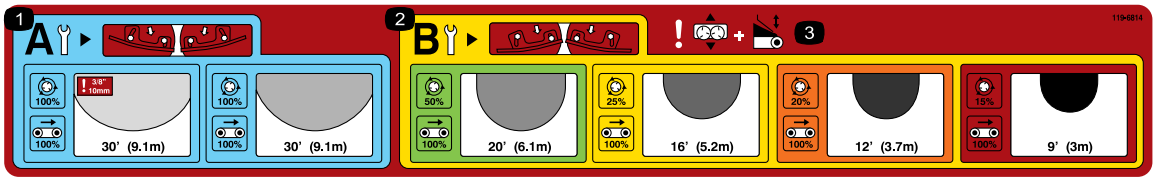

119-6814

1. Lätta spridningsinställningar (se avsnittet om användning för mer information).
2. Tunga spridningsinställningar (se avsnittet om användning för mer information).
3. Varning – skjutjustering och justering av bakläm.

119-6806

1. Varning – läs *bruksanvisningen*.
2. Varning – använd inte maskinen om du inte har genomgått utbildning.
3. Risk för utslungade föremål – håll kringstående på behörigt avstånd från maskinen.
4. Varning – stäng av motorn, ta ut nyckeln ur tändningslåset och läs *bruksanvisningen* innan du utför underhåll på maskinen.
5. Varning – kör inga passagerare på maskinen.
6. Varning – håll avståndet till rörliga delar och se till att alla skydd sitter på plats.

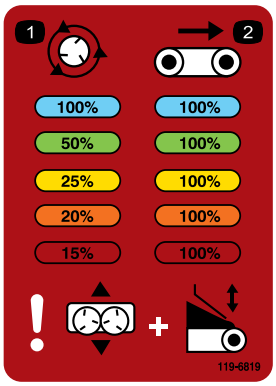

119-6819

1. Procenttal för spridarhastighet
2. Procenttal för bandhastighet

Montering

Lösa delar

Använd diagrammet nedan för att kontrollera att alla delar finns med.

Tillvägagångssätt	Beskrivning	Antal	Användning
1	Trågskydd Skruvar med runt huvud, 1/4 x 5/4 tum Låsmutter	1 3 3	Montera ProPass-basmodellen
2	Kablage Uttagsfäste Uttagsfäste, tung Vagnskruv Flänsmutter Skruv Flänsmutter	1 1 1 2 2 2 2	Montera elkablaget
3	Främre trågförlängning Bakre trågförlängning Skruv Flänsmutter	1 1 9 9	Montera trågförlängningssatsen
4	Skruv Flänsmutter	6 6	Montera tråget på släpchassit
5	Mellankablage	1	Ansluta mellankablaget
6	Handkontroll	1	Ansluta handkontrollen
7	Kontrollfäste Trådlös fjärrkontroll	1 1	Montera den trådlösa fjärrkontrollen (endast modell 44700)
8	Inga delar krävs	–	Koppla ProPass till bogserfordonet
9	Inga delar krävs	–	Koppla loss ProPass-enheten från bogserfordonet.

Media och extradelar

Beskrivning	Antal	Användning
Bruksanvisning	1	
Reservdelskatalog	1	
Utbildningsmaterial till förare	1	
Överensstämmelseförklaring	1	

Obs: Vänster och höger sida på maskinen är lika med förarens vänstra respektive högra sida vid normal körning.

1

Montera ProPass-basmodellen

Delar som behövs till detta steg:

1	Trågskydd
3	Skruvar med runt huvud, 1/4 x 5/4 tum
3	Låsmutter

Tillvägagångssätt

1. Packa upp ProPass-basmodellen.
2. Lossa 1/4 x 3/4 tumsskruven och muttern som sitter längst bak på dubbelspridaren och fäster ProPass-lyftanordningens transportfäste på dubbelspridaren (Figur 3).

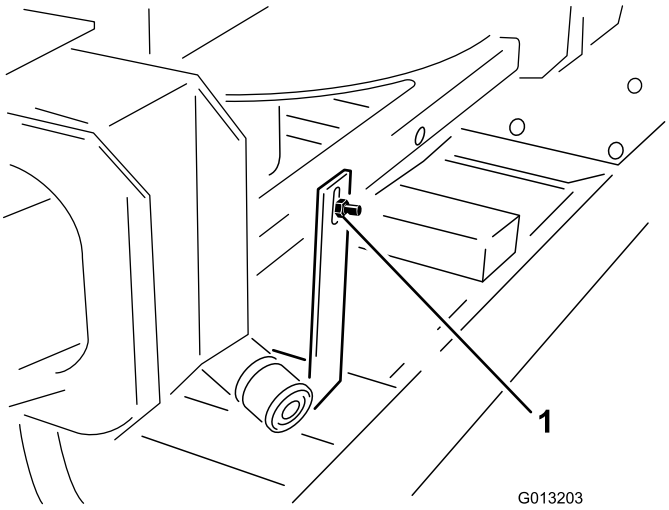

Figur 3

1. Transportfäste

3. Lossa de två 1/4 x 3/4 tumsskruvarna och muttrarna som sitter längst fram på dubbelspridaren och fäster ProPass-lyftanordningens transportfäste på dubbelspridaren (Figur 4).

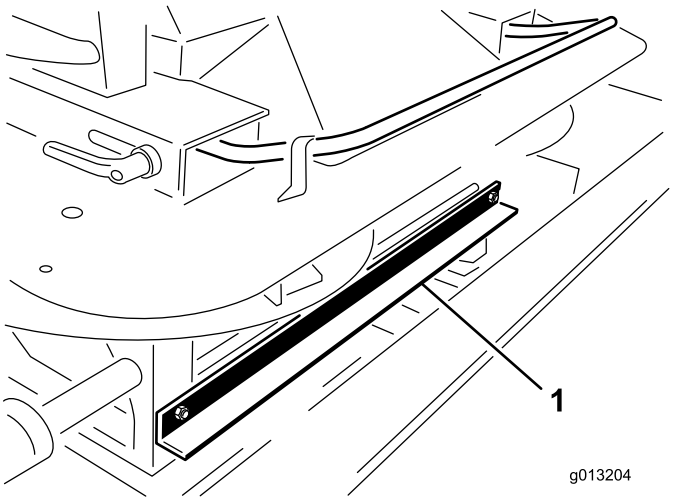

Figur 4

1. Transportfäste

4. För det här steget krävs två personer. Lyft ut dubbelspridaren ur tråget med hjälp av dubbelspridarens handtag. Ställ dubbelspridaren på marken (Figur 5).

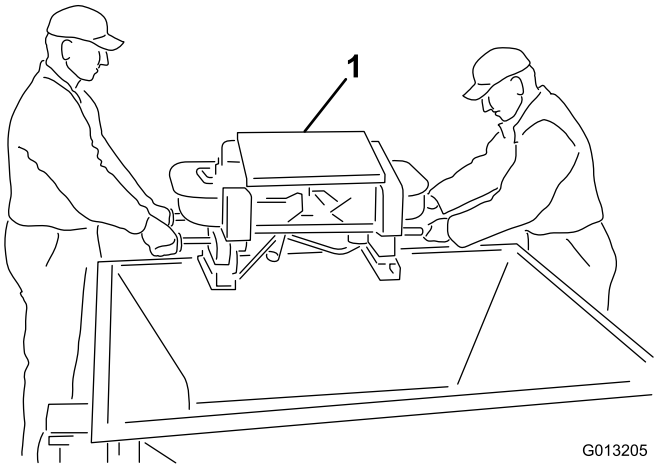

Figur 5

1. Dubbelspridare

5. Ta bort de fyra skruvarna från benen på dubbelspridaren. Ta hjälp av någon och lyft dubbelspridaren och ta bort förpackningsskydden (Figur 6).

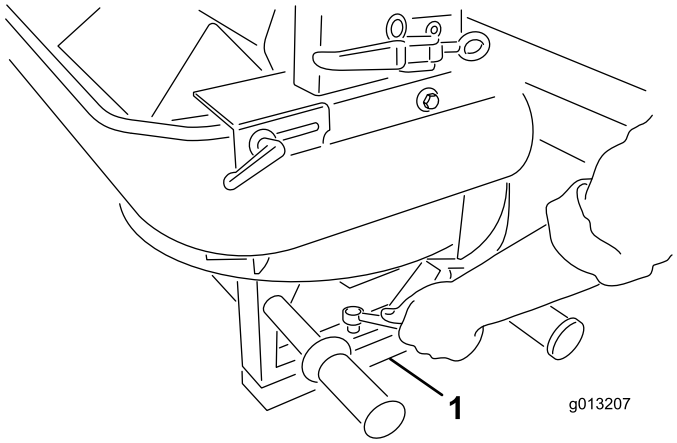

Figur 6

1. Förpackningsskydd

6. Montera trågskyddet med de medföljande 1/4 x 5/8-tumsskruvarna med runt huvud och nylonlåsmuttrarna (Figur 7).

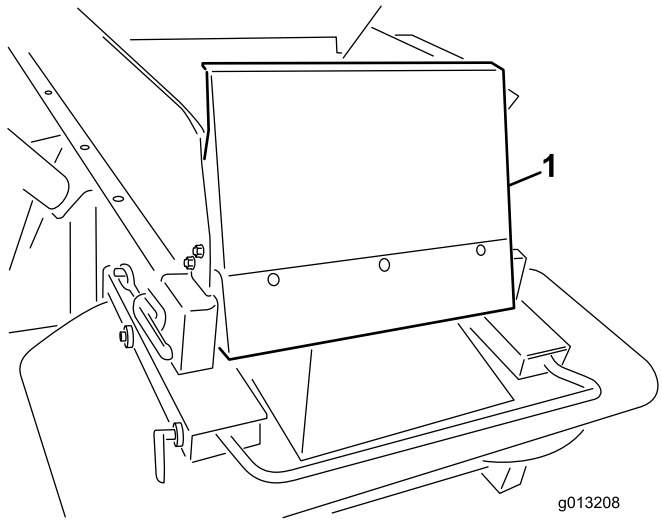

Figur 7

1. Trågets främre skydd

2

Montera elkablaget

Delar som behövs till detta steg:

1	Kablage
1	Uttagsfäste
1	Uttagsfäste, tung
2	Vagnskruv
2	Flänsmutter
2	Skruv
2	Flänsmutter

Tillvägagångssätt

Bogserfordonets kablage förser styrsystemet på ProPass med elström. Kablaget ska monteras på det fordon som ska användas för ProPass. Om du använder flera fordon till ProPass kan du köpa fler komponenter från din lokala återförsäljare.

Kablaget är främst avsett för att monteras på en Toro Workman, men kan lätt monteras på många andra bogserfordon.

1. Montera uttagsfästet på en fast punkt bak på bogserfordonet med något av de två medföljande monteringsfästena (Figur 8).

   Obs: Kontrollera att fästet inte ligger emot någonting om bogserfordonet har en tömningslåda.

   Viktigt: Kontrollera att alla kablar sitter ordentligt fast och inte sitter i vägen för mekaniska komponenter.

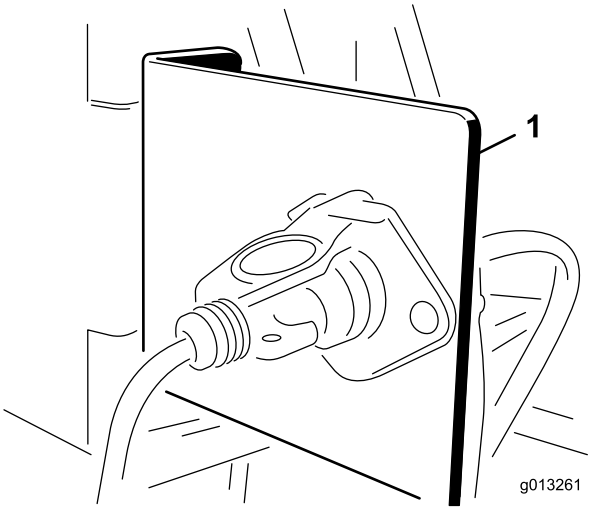

Figur 8

1. Uttagsfäste

2. Dra elkablarna från batteriet till elkontaktfästet och fäst dem (Figur 9).

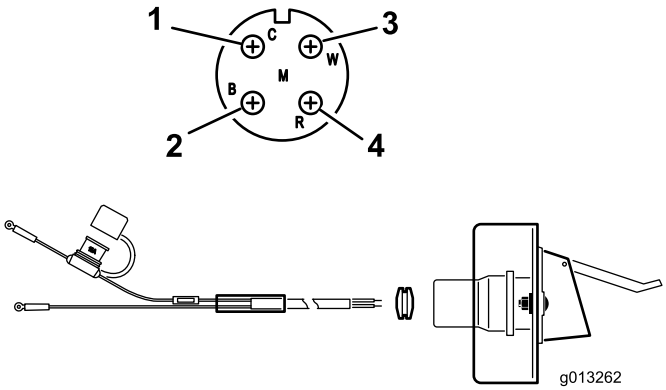

Figur 9

1. Vit ledare (mässing)
2. Ingen ledare (silver)
3. Ingen ledare (mässing)
4. Svart ledare (mässing)

3. Dra ledningarna genom uttagsfästet och montera en svart gummihylsa runt dem (Figur 9).
4. Skruva fast kontakten på fästet med de medföljande 1/4 tumsskruvarna.
5. Koppla den röda kabeln (ström) till batteriets pluspol och sedan den svarta kabeln (jordad) till batteriets minuspol.

3

Montera trågförlängningssatsen

Delar som behövs till detta steg:

1	Främre trågförlängning
1	Bakre trågförlängning
9	Skruv
9	Flänsmutter

Tillvägagångssätt

1. Packa upp trågförlängningen och se efter vad som ska sitta fram och bak (Figur 10 och Figur 11).

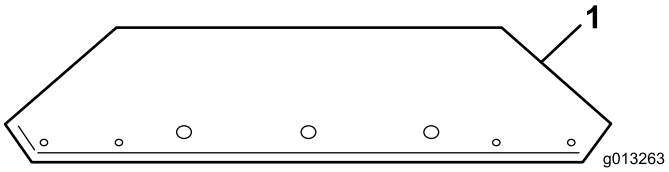

Figur 10

1. Främre trågförlängning

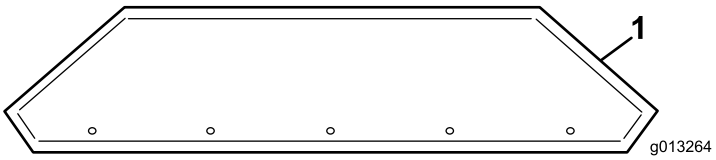

Figur 11

1. Bakre trågförlängning

2. Använd de medföljande fästena och fäst trågförlängningarna på tråget. Muttrarna ska sitta på trågets utsida.

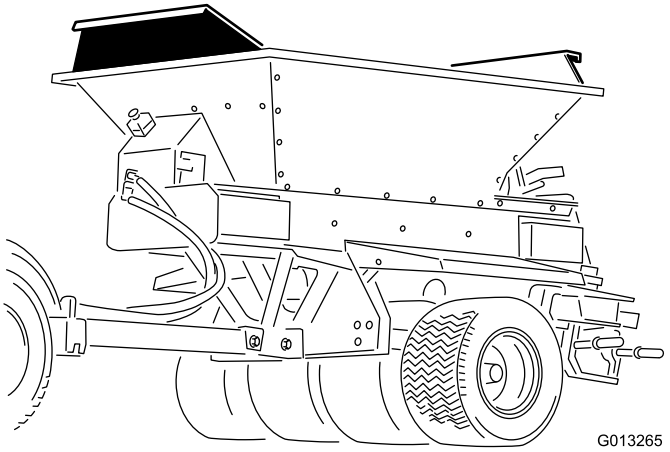

Figur 12

Trågförlängningssatsen har monterats

4

Montera tråget på släpchassit

Delar som behövs till detta steg:

6	Skruv
6	Flänsmutter

Tillvägagångssätt

Obs: Om du monterar ProPass-tråget på någon annan utrustning finns information i installationsanvisningarna för den utrustningen.

1. Fäst en lyftanordning i lyftfästet som sitter inuti tråget (Figur 13).

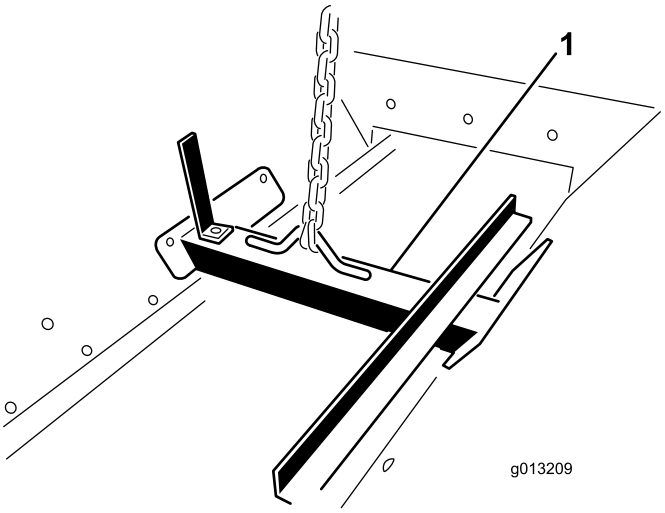

Figur 13

1. Lyftfäste

⚠ VARNING

Försök inte att lyfta flaket och tråget när ett släpchassi, ProGator-, Workman- eller TDC-chassi har anslutits. Lyftfästet kan inte lyfta hela maskinen.

2. Placera ProPass på släpchassit med hjälp av en lyftmekanism.
3. Rikta in de sex monteringshålen (tre på varje sida) och montera 5/16 x 1 tumsskruvarna och flänsmuttrarna.

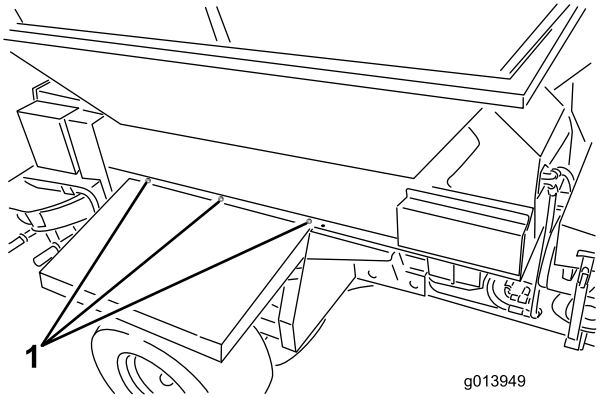

Figur 14

1. Monteringsplatserna (tre på varje sida)

4. Ta bort lyftfästet från trågets sidor och sätt tillbaka skruvarna på trågets sidor.

   Obs: Spara lyftfästet för framtida bruk. Kasta inte bort det.

5

Ansluta mellankablaget

Delar som behövs till detta steg:

1	Mellankablage

Tillvägagångssätt

Anslut mellankablaget till ProPass strömkontakt (Figur 15 och Figur 16).

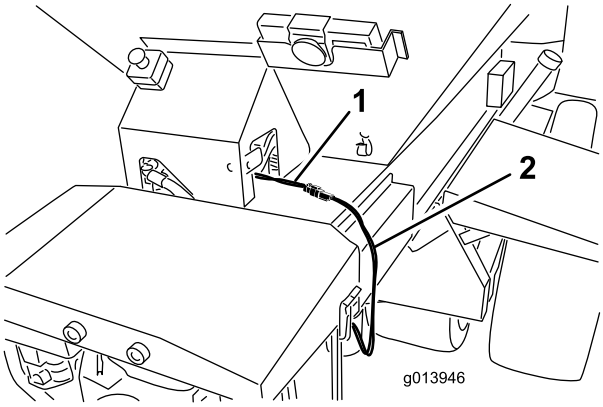

Figur 15
Modell 44700

1. Elkablage
2. Mellankablage

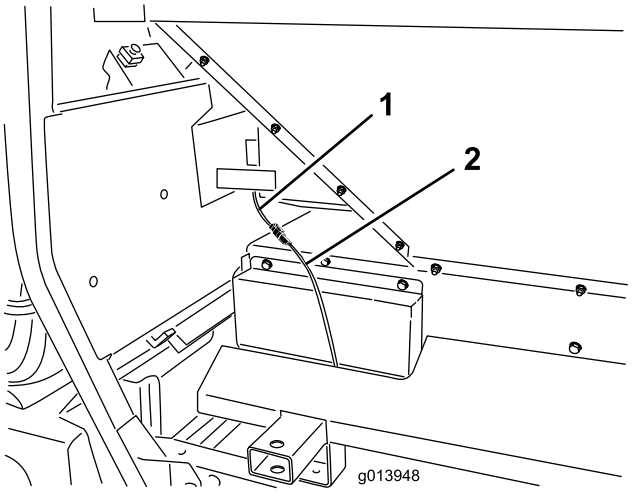

Figur 16
Modell 44701

1. Elkablage
2. Mellankablage

6

Ansluta handkontrollen (modell 44701)

Delar som behövs till detta steg:

1	Handkontroll

Tillvägagångssätt

Anslut handkontrollens kontakt till ProPass-kontakten (Figur 17).

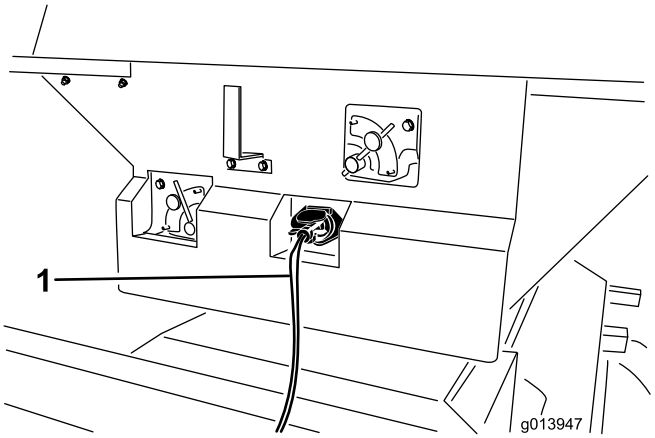

Figur 17

1. Handkontrollsladd

7

Montera den trådlösa fjärrkontrollen (endast modell 44700)

Delar som behövs till detta steg:

1	Kontrollfäste
1	Trådlös fjärrkontroll

Tillvägagångssätt

Sätt kontrollfästet i en kopphållare eller någon liknande öppning på bogserfordonet och förvara den trådlösa fjärrkontrollen där. Den trådlösa fjärrkontrollens magnet fäster också på alla metallytor.

8

Koppla ProPass till bogserfordonet

Inga delar krävs

Tillvägagångssätt

⚠ VARNING

Stå inte mellan ProPass och bogserfordonet när de kopplas ihop.

1. Justera dragkrokshöjden genom att vrida domkraftshandtaget eller -handtagen tills ProPass står plant.

   Viktigt: Hakbulten måste vara extra stark och godkänd för bogserfordon.

2. Koppla den sprintliknande dragkroken på ProPass till bogserfordonet med en hakbult som är 18 mm i diameter och en låsklämma. Montera hakbulten genom ProPass draganordning och bogserfordonets dragkrok på fordon med släpkoppling och genom anslutningspunkten på en Truckster-vagn med direktkoppling.
3. Sänk dragkroken med domkraften/domkrafterna.
4. När ProPass fulla vikt har överförts från domkraften/domkrafterna till bogserfordonets dragkrok, drar du i tappen som håller domkraften/domkrafterna på plats.
5. På släpkopplingar vrider du domkraften 90 grader moturs tills dess nederdel pekar mot ProPass bakre del. Det här är transportläget.
6. På Truckster-vagnar med direktkoppling flyttar du domkrafterna till maskinens bakre del och vrider dem 90 grader tills nederdelen på båda domkrafterna pekar mot ProPass mittendel. Det här är transportläget

   ⚠ VAR FÖRSIKTIG

   Höj och placera domkraften/domkrafterna i transportläget innan du börjar bogsera ProPass.

7. Koppla tryckslangen och returslangen till de rätta hydraulutgångarna på bogserfordonet. Returslangen har en inline-backventil. Om slangarna förväxlas kan vissa ProPass-funktioner komma att fungera tvärtom eller inte alls. Testa hydrauliken innan du använder ProPass för första gången.

   Viktigt: Hydraulledningarna, elkabeln och handkontrollens kablar får inte släpa i marken under körning. Undvik platser där dessa komponenter kan klämmas eller skäras sönder.

8. Sätt i mellankabeln i bogserfordonets strömkontakt.
9. Kontrollera hydrauloljenivån i tanken och fyll på vid behov. (Se bruksanvisningen för bogserfordonet.)

9

Koppla loss ProPass-enheten från bogserfordonet.

Inga delar krävs

Tillvägagångssätt

1. Parkera bogserfordonet och ProPass på ett torrt och plant underlag.
2. Lägg i bogserfordonets parkeringsbroms, stäng av motorn och ta ut nyckeln.
3. Placera klossar under de två hjulen under ProPass (fram och bak).
4. Lätta på trycket i hydraulsystemet.
5. Koppla bort hydraulslangarna, rulla ihop dem och förvara dem längst fram på ProPass.
6. Koppla från mellankabeln från bogserfordonet.
7. På släpkopplingar vrider du domkraften 90 grader (medurs) till det nedre läget för att stötta upp ProPass.
8. På Truckster-vagnar med direktkoppling flyttar du domkrafterna till maskinens främre del och vrider dem 90 grader tills nederdelen på båda domkrafterna vilar mot marken.
9. Lyft ProPass med domkraften/domkrafterna tills bogserfordonets dragkrok inte belastas. Dra ut hakbulten.
10. Se till att det inte föreligger någon annan koppling mellan ProPass och bogserfordonet.

Produktöversikt

Reglage

Det färgkodade styrsystemet

ProPass har ett unikt färgkodat styrsystem som gör att du inte behöver gissa hur du ska montera din toppdressare. Välj helt enkelt en spridning, identifiera färgen och justera därefter inställningarna tills de motsvarar vald färg för att alltid få en perfekt spridning.

1. Välja spridning

Systemet startar med den huvudsakliga driftsdekalen som sitter på ProPass bakläm (Figur 18).

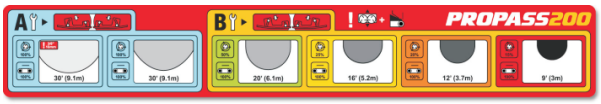

Figur 18

Dekalen anger tillgängliga spridningsalternativ med färgkoder (Figur 19). Varje färg representerar en viss spridningstillämpning, från ultralätt till ultratung.

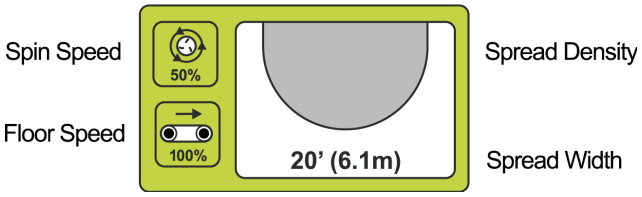

Figur 19

Spridningsdensiteten anges med den skuggade ovalen (lätt till tung). Även ungefärlig bredd anges.

2. Kontrollera knivarna

Obs: Toppdressaren levereras med spridarknivarna i läge **B**.

Vid lättare inställningar (blå panel) uppmanas föraren att kontrollera att spridarknivarna befinner sig läge A (Figur 20).

Figur 20

När knivarna är i läge A sitter de inre bultarna (nära skivans mitt) tätt mot knivväggen och de yttre bultarna (nära skivans kant) en bit bort från knivväggen.

Detta är mycket viktigt eftersom läget är avsett att åstadkomma optimal spridning och fördelning i höga hastigheter med låg sandmängd.

Vid tyngre inställningar (guldpanel) ska knivarna stå i **läge B** för att åstadkomma optimal fördelning vid högre volymer och långsammare skivhastigheter (Figur 21).

Figur 21

När knivarna är i läge B sitter de inre bultarna (nära skivans mitt) en bit bort från knivväggen och de yttre bultarna (nära skivans kant) tätt mot knivväggen.

Det tar bara några minuter att skjuta knivarna till rätt läge – knivar som är i fel läge utgör huvudorsaken till att önskat spridningsmönster inte erhålls.

3. Justeringar

När du har valt önskad spridning och kontrollerat att knivarna är rätt justerade kan du gå vidare till övriga ProPass-inställningar.

Alla inställningar anges på maskinen med hjälp av färgdekaler (Figur 22).

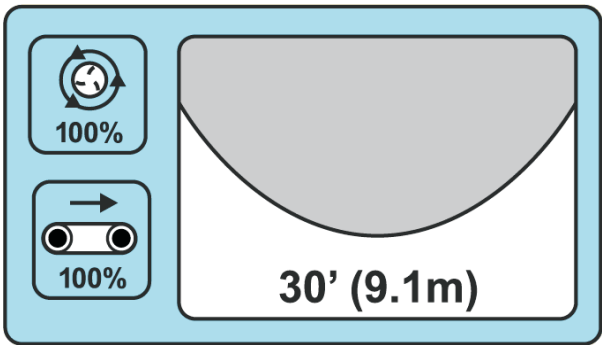

Figur 22

Om du önskar lätt spridning anger det blå området att baklämmen, golvhastigheten, spridarhastigheten och basskjutningsjusteringen ska vara i de blå lägena (Figur 22).

LAMPA
Ungefärlig bredd: 914 cm
Knivläge: A
Golvhastighet: 100 %
Spridarhastighet: Blå/100 % Bakläm: Blå
Skjutjustering: Blå

För fyllning av luftningshål justerar du helt enkelt alla inställningar till RÖD.

ULTRATUNG
Ungefärlig bredd: 274 cm
Knivläge: B
Golvhastighet: 100 %
Spridarhastighet: Röd/15 % Bakläm: Röd
Skjutjustering: Röd

Bakläm

Figur 23

Baklämmen styr hur mycket material ProPass släpper ut. Baklämmen (13 cm) är indelad i färger med en startlinje för varje färgavsnitt.

Du kan öka eller minska materialvolymen med baklämmen, men du måste hålla dig inom aktuellt färgavsnitt.

Figur 24

Spridarhastighet

Figur 25

Standardhydraulik: Ställ in hydraulkontrollen på den streckade linjen i aktuellt färgavsnitt. Du kan vid behov variera hastigheten inom aktuellt färgavsnitt.

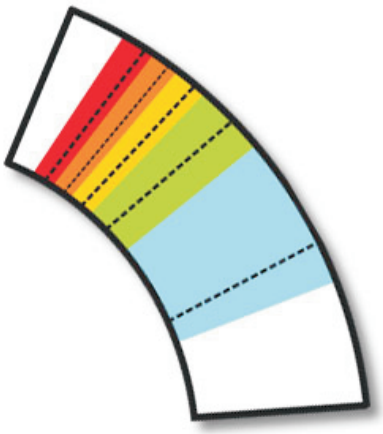

Figur 26

Trådlös kontroll: Ställ in enligt det procenttal som anges i färgavsnittet på dekalen och på tabellen på den trådlösa kontrollens baksida.

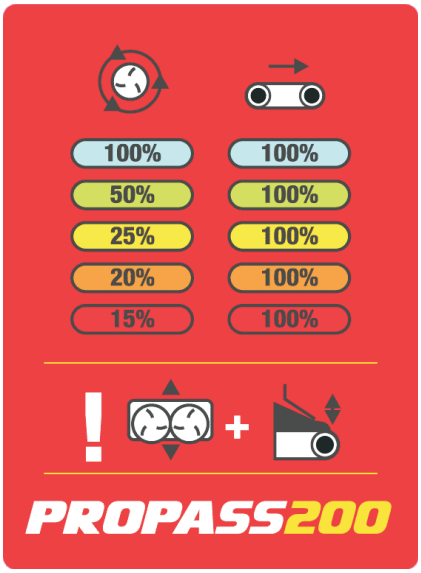

Figur 27

Skjutjustering

Figur 28

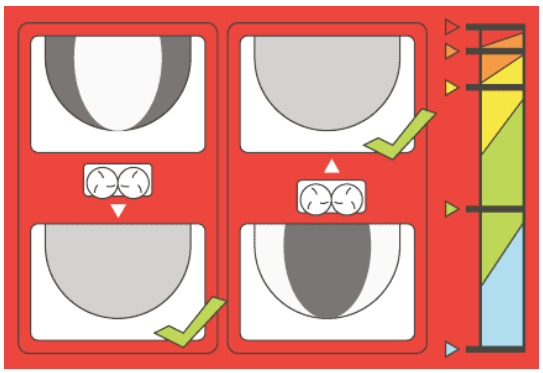

Figur 29

Skjutjusteringen åstadkommer perfekt placering av sanden när den hamnar på skivorna. På dekalen anges inte bara det färgkodade startläget för varje tillämpning, utan även vilken finjustering som krävs för spridningen. (se Finjustering)

Golvhastighet

Figur 30

Golvhastigheten är 100 % för varje inställning – detta har utvecklats och testats i syfte att förenkla inställningsförfarandet i det färgkodade styrsystemet.

Obs: Minska materialvolymen med baklämmen. Sänk golvhastigheten om den lägsta baklämshöjden inte räcker för att minska materialvolymen.

4. Finjustering

Syftet med det färgkodade styrsystemet är att du inte ska behöva gissa hur du åstadkommer perfekt spridning. Trots det kan spridningen bli något ojämn på grund av olika faktorer som sandvikt, partikelstorlek och fukthalt.

För att avhjälpa detta innehåller **basinställningen** en illustration som anger hur basen ska ställas in.

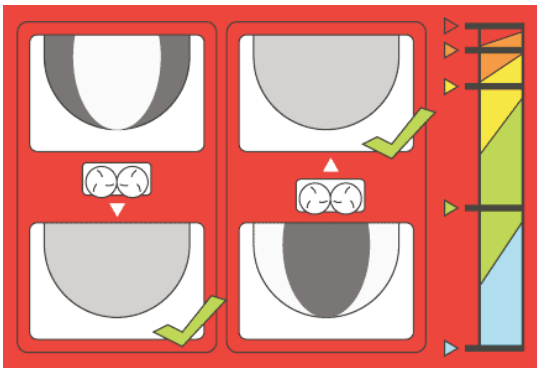

Figur 31

Om spridningsmönstret är tungt på insidan skjuter du helt enkelt in basen mot tråget. Om spridningen är tung på utsidan, skjuter du ut basen från tråget.

Perfekt spridning

Det färgkodade styrsystemet underlättar en perfekt spridning med ProPass, oavsett djup. Från ultralätt till ultratung, från greener till utslagsplatser och från lätt till djup spridning.

Styrning med standardhydraulik

⚠ VARNING

Läs hela bruksanvisningen och alla säkerhetsdekaler innan du använder ProPass och säkerställ att du har förstått allt.

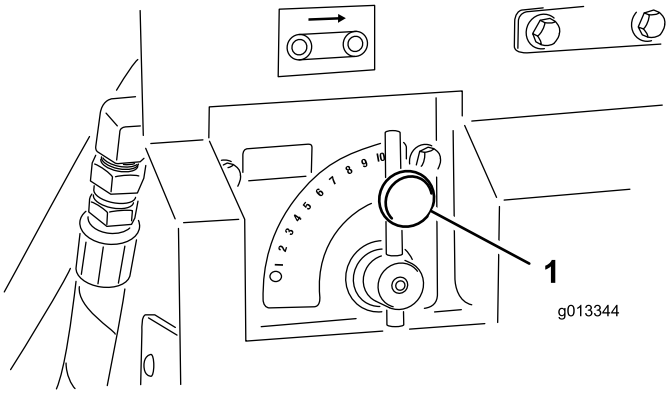

Figur 32

1. Golvregleringsventil

Flödesregleringsventil för golv

En hydraulisk flödesregleringsventil styr transportbandets hastighet.

Den högsta hastighetsinställningen är 10, och den används i regel för de flesta tillämpningar som anges på det färgkodade styrsystemets dekaler. Använd låga inställningar för mycket lätta tillämpningar.

Flödesregleringsventil för tillbehör

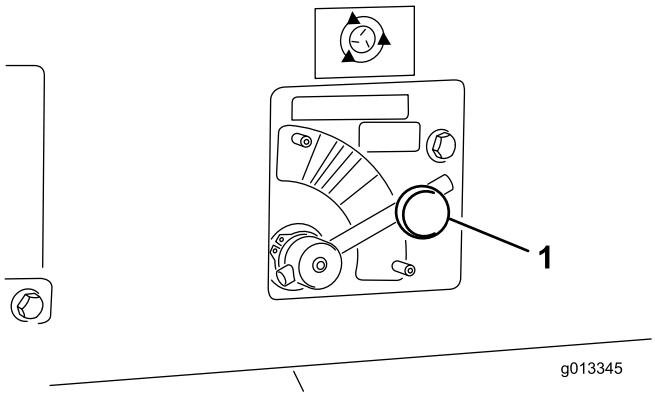

Figur 33

1. Regleringsventil för tillbehör

En hydraulisk flödesregleringsventil styr tillbehörets hastighet (dubbelspridaren). Spridarsymbolen anger endast hastigheten för den trådlösa kontrollen i procent – för standardhydrauliken placerar du reglaget i avsett färgområde med start vid den streckade linjen och justerar vid behov hastigheten inom detta färgområde.

⚠ VARNING

Lämna inte ProPass utan tillsyn när den är igång.

Handkontroll

Använd de två omkopplarna på handkontrollen för att köra transportbandet eller tillbehöret (Figur 34). Handkontrollen ska förvaras inom räckhåll för föraren.

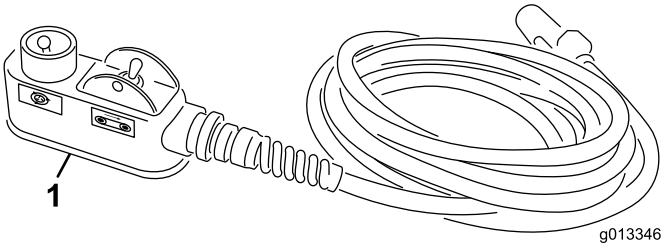

Figur 34

1. Handkontroll

Specifikationer

Vikter	
Basmodell	248 kg
Dubbelspridare	68 kg

Redskap/tillbehör

Det finns ett urval av godkända Toro-tillbehör som du kan använda för att förbättra och utöka maskinens kapacitet. Kontakta en auktoriserad återförsäljare eller distributör eller gå in på www.toro.com för att se en lista över alla godkända redskap och tillbehör.

Körning

Användning

ProPass-toppdressarens balans, vikt och hanteringsegenskaper kan skilja sig från andra typer av släputrustning. Läs bruksanvisningen noga.

Om du har monterat ett tillbehör ska du ge akt på markfrigången när du kör i sluttningar. Markfrigången är 33 cm i olastat läge om ProPass har monterats på ett släp. Markfrigången är 43 cm i olastat läge om ProPass har monterats på en Truckster-vagn med direktkoppling.

Viktigt: Innan du lastar på eller av ProPass på/från ett släp ska du avlägsna tillbehöret så att du inte skadar det.

Använda ProPass

1. Fyll ProPass-tråget med det material som ska spridas.
2. Kontrollera att tillbehöret har monterats (dubbelspridaren).
3. Ställ in baklämmen på korrekt höjd. (Se rekommenderade inställningar för ProPass i den här bruksanvisningen.)
4. Ställ in båda flödesregleringsventilerna. På trådlösa modeller ställer du in bandets och tillbehörets hastighet (trådlös – 100 %, standardhydraulik – nr 10).
5. Parkera bogserfordonet 3 m framför det område som ska toppdressas.
6. Kontrollera att båda omkopplarna har slagits av. På trådlösa modeller kontrollerar du att handkontrollens funktioner har spärrats.
7. Se till att bogserfordonets motor körs med lågt varvtal (antal varv per minut).
8. Öka varvtalet på bogserfordonet. Aktivera tillbehöret med handkontrollen eller den trådlösa kontrollen.
9. Kör fram till det område som kräver toppdressning och öka varvtalet på bogserfordonet till maximal drift.
10. När ProPass-tillbehöret befinner sig rakt över startpunkten för det område som ska toppdressas använder du handkontrollen eller den trådlösa kontrollen för att starta transportbandet.
11. Kör i en rak linje och sprid materialet i konstant hastighet tills spridaren når kanten på det område som ska toppdressas.
12. Stäng av transportbandet, sväng runt med ProPass och ställ den på plats inför nästa körning.
13. Kontrollera spridningsmönstret på marken innan du inleder nästa körning. Justera ProPass-inställningarna vid behov.
14. På trådlösa modeller kan du använda en allstartsfunktion i stället för enskild start av tillbehör och band. I så fall startar tillbehöret först, följt av bandet.
15. Fortsätt med steg 8 till 11 tills hela det område som kräver toppdressning har behandlats eller tråget blir tomt.
16. Stäng av transportbandet och tillbehöret, minska varvtalet på bogserfordonet och stäng av hydrauliken.

    Obs: Stäng alltid av bandet först.

Trådlös fjärrkontroll (endast modell 44700)

Den trådlösa kontrollen aktiverar snabbroterande delar, vilket leder till risk för klämning. Se till att du alltid kan se ProPass när du använder, justerar eller programmerar den trådlösa kontrollen.

Du måste trycka på startknapparna två gånger för att aktivera spridarna och golvet: en gång för att välja och en gång för att aktivera. Detta motverkar oavsiktlig start vid manuell justering av maskinen.

Vänteläget intas om ingen knapp trycks in på 10 sekunder vid programmering av eller förberedelse att använda den trådlösa kontrollen, varefter den/det senast sparade programmet eller inställningen aktiveras på nytt.

⚠ VAR FÖRSIKTIG

Vi rekommenderar att du stänger av den trådlösa kontrollen och ditt arbetsfordon (för att stoppa det hydrauliska flödet) när du gör fysiska justeringar av knivarna eller golvet.

Använda hydraulreglage och tillval på modell EH

Fjärrkontrollsystem

Fjärrkontrollsystemet består av en fjärrenhet, en basenhet med +12 till +14,4 V likström och ett kablage. Systemet är särskilt utformat för att användas tillsammans med och styra en ProPass 200-toppdressare.

Handkontroll

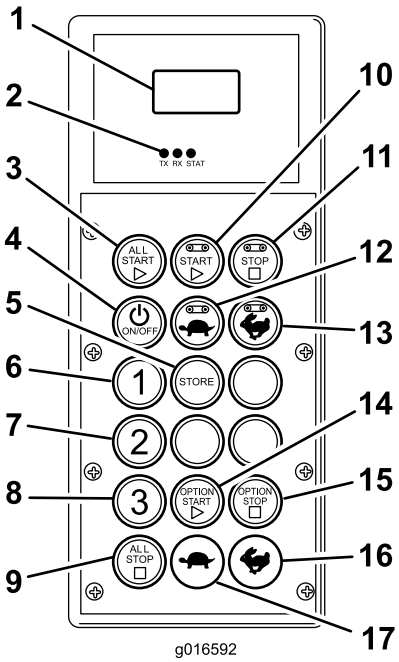

Figur 35

1. LCD-skärm
2. Statuslampor
3. Allstart: Startar golv och tillbehör
4. På/av
5. Spara: Sparar förinställningar
6. Förinställning 1
7. Förinställning 2
8. Förinställning 3
9. Allstopp: Stoppar alla funktioner
10. Start: Golv
11. Stopp: Golv
12. Öka hastigheten: Golv
13. Sänk hastigheten: Golv
14. Start: Tillbehör
15. Stopp: Tillbehör
16. Öka hastigheten: Tillbehör
17. Sänk hastigheten: Tillbehör

Knappfunktioner

Knapp	Namn	Primär funktion
	ON/OFF (på/av)	Slår på och av kontrollen.
	ALL START (allstart)	Kontrollerar funktionerna på både golv och tillval inklusive på/av och hastighet.
	FLOOR START (golvstart)	Kontrollerar funktionerna på trågtransportörens golvrem inklusive på/av och golvhastighet.
	STOP FLOOR (stoppa golv)	Stoppar golvet.
	FLOOR DEC (golv minsk.)	Minskar golvhastigheten.
	FLOOR INC (golv öka)	Ökar golvhastigheten.
	FÖRINSTÄLL-NING 1 FÖRINSTÄ-LLNING 2 FÖRINSTÄLLN-ING 3	Tre separata förinställda hastighetsvärden kan lagras för både FLOOR (golv) och OPTION (tillval).
	STORE (spara)	Används tillsammans med förinställningsknappen för att lagra eller skapa ett förinställningsminne.
	OPTION START (tillval start)	Ger funktionskontroll av det bakre tillvalet inklusive på/av och tillvalets hastighet.
	OPTION STOP (tillval stopp)	Stoppar tillvalet.
	OPTION DEC (tillval minsk.)	Minskar tillvalshastigheten.
	OPTION INC (tillval öka)	Ökar tillvalshastigheten.
	ALL STOP (stoppa alla)	Stoppar både golv och tillval.

Nödstoppsknapp

När du har arbetat klart med ProPass 200 ska du alltid trycka på nödstoppsknappen (Figur 36) för att avaktivera elsystemet. När du ska använda ProPass 200 måste du dra ut nödstoppsknappen innan du aktiverar kontrollen.

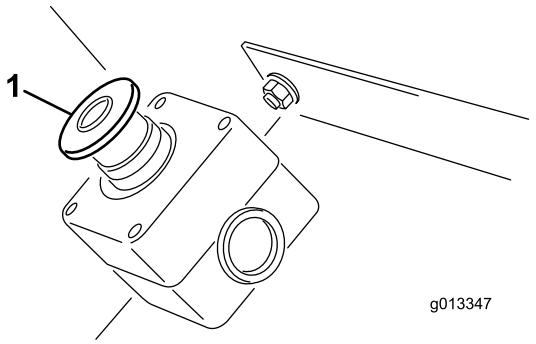

Figur 36

1. Nödstoppsknapp

Slå på strömmen

Tryck på handkontrollens strömbrytare och vänta tills handkontrollen hittar basenheten. Inga knappar får tryckas in på handkontrollen under uppstartsprocessen.

Manuell åsidosättning

Om kontrollen tappas bort, skadas eller inte fungerar går det ändå att utföra ProPass-funktioner och -åtgärder i syfte att slutföra en uppgift eller fortsätta med arbetet tills problemet är avhjälpt.

Åtkomst för åsidosättning sker på hydraulsystemets förarsida (Figur 37).

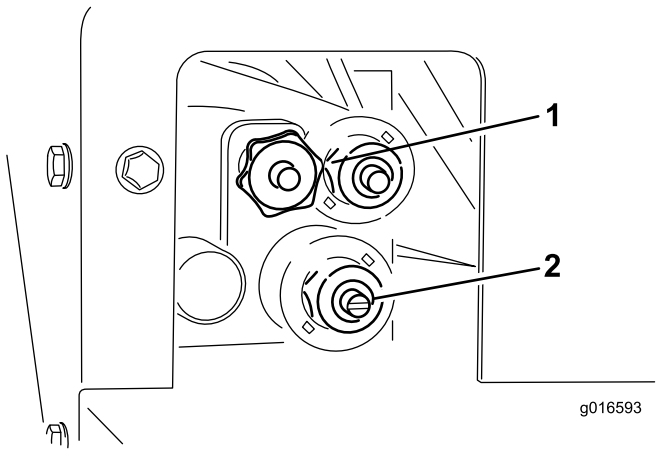

Figur 37

1. Golvhastighet
2. Spridarhastighet

Justera golvhastigheten (Figur 37) genom att vrida ratten medurs. Eftersom maximal golvhastighet används i det färgkodade styrsystemet kan den här justeringen göras när det inte förekommer något hydrauliskt flöde. Detta är extra viktigt när tråget är fullt med sand.

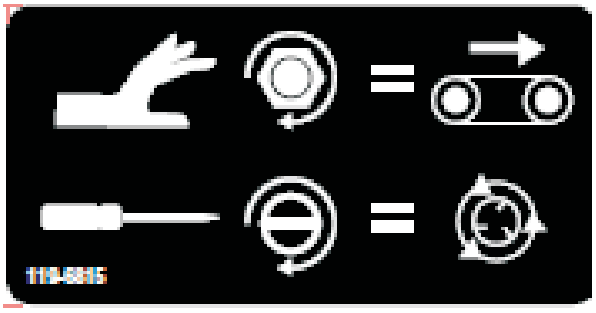

Figur 38

1. Manuell åsidosättningsdekal

Justera spridarhastigheten (Figur 37) med en vanlig skruvmejsel genom att vrida den medurs för att öka och moturs för att sänka hastigheten.

Om du justerar med det hydrauliska flödet aktiverat ska du se till att golvet är avaktiverat så att inte sand sprids under justeringen.

När du är nöjd med inställningarna tar du hjälp av bogserfordonets hydrauliska flödesreglering för att slå på och av systemet.

Säkerhetsfunktion vid start

Vid start kontrollerar handkontrollen att alla brytare är **OFF** (av). Om några brytare är **ON** (på, en brytare har fastnat) så visar displayen **SW STUCK** (brytare fast) samt namnet på brytaren. Handkontrollen skickar inga kommandon till basenheten förrän brytaren som fastnat är lossad och OFF (av).

Basenheten utvärderar det första inkommande meddelandet och ser till att alla kommandon är borta innan några utdata får kontrolleras.

Viktiga funktionselement

- När kontrollen startas ska displayen visa ”FLR OFF and OPT OFF” (golv och tillval av) i ca fem sekunder. Om orden ”waiting for base” (inväntar basenhet) visas i displayen ska du kontrollera att basenheten får ström och att basenhetens nödstoppknapp är utdragen.
- Det finns alltid ett **aktuell arbetsminne**. Detta är inte detsamma som en förinställning. De senaste sparade arbetsinställningarna finns i det aktuella arbetsminnet när kontrollen startas.
- Driftsekvens på kontrollens startknappar:

– Tryck på en startknapp en gång (All Start, Floor Start eller Option Start, dvs. allstart, golvstart eller tillvalsstart) så hämtas de aktuella arbetsminnesinställningar som lagrats i kontrollen
– När du trycker på samma startknapp igen aktiveras komponenten om hydrauliken inte är aktiverad (siffror visas i displayen), eller så slås komponenten på om hydrauliken är aktiverad.
– Ett tredje tryck på startknappen lagrar den nya inställning du skapade i kontrollens arbetsminnet.

- När du har tryckt en gång på en startknapp för att visa aktuell arbetsminnesinställning i icke-arbetsläge har du ca 10 sekunder på dig att börja justera inställningen innan elementet återgår till OFF (av). 10-sekundersregeln gäller inte i ett arbetsläge.
- När du programmerar en förinställning är det viktigt att elementen är **aktiverade**.
- För användning från en förinställning måste elementens hastighetsprocent visas i displayen för aktivering. Förinställningen måste återkallas om OFF (av) visas i displayen.

LCD (Liquid Crystal Display)

LCD-skärmen (Liquid Crystal Display) med två rader och åtta tecken per rad visar status och aktivitet när du trycker på fjärrknapparna. Bakgrundsbelysning och kontrast kan justeras av användaren. Ändringar sparas i det aktuella fjärrarbetsminnet. När enheten startas efter att ha varit avstängd används de senaste kontrast- och bakgrundsbelysningsinställningarna på displayen.

Använd knappreferenserna i Figur 2 Layout på handkontrollens frontpanel när du justerar kontrast och bakgrundsbelysning.

Öka kontrasten:

Håll ned knapparna ALL STOP (stoppa alla) och OPTION INCREASE (tillval öka) samtidigt och titta på displayen tills den har önskad kontrast.

Minska kontrasten:

Håll ned knapparna ALL STOP (stoppa alla) och OPTION DECREASE (tillval minska) samtidigt och titta på displayen tills den har önskad kontrast.

Öka bakgrundsbelysningen:

Håll ned knapparna ALL STOP (stoppa alla) och FLOOR INCREASE (golv öka) samtidigt och titta på displayen tills den har önskad bakgrundsbelysning.

Minska bakgrundsbelysningen:

Håll ned knapparna ALL STOP (stoppa alla) och FLOOR DECREASE (golv minska) samtidigt och titta på displayen tills den har önskad bakgrundsbelysning.

Obs: Att sänka bakgrundsbelysningen till noll innebär att den i praktiken stängs av. Bakgrundsbelysningen är den handkontrollfunktion som kräver mest energi. En ökad bakgrundsbelysning ökar strömförbrukningen och förkortar batteriernas livslängd; ju lägre bakgrundsbelysning, desto längre batterilivslängd.

Statuslampor

Två lampor, en grön (Sända) och en gul (Ta emot) används för att visa handkontrollaktivitet.

GRÖN LAMPA:

En blinkande grön lampa visar att ett meddelande skickas till basenheten.

En grön lampa med stadigt sken visar att en knapp på handkontrollen är nedtryckt.

GUL LAMPA:,

En blinkande gul lampa visar att ett meddelande tas emot från basenheten.

En gul lampa med stadigt sken visar att en eller flera utgångar på basenheten är aktiva.

Effekt

Handkontrollen drivs av fyra fabriksinstallerade alkaliska 1,5-voltsbatterier (AA) och drar mellan 1,6 och 3,2 V. Batteriets förväntade livslängd är ca 300 timmar (kontinuerlig drift, bakgrundsbelysning av), men detta påverkas av användningsfaktorer, främst inställningen av bakgrundsbelysningens intensitet; ju högre inställning, desto högre effektförbrukning och därmed kortare batterilivslängd.

Obs: Vi rekommenderar att nya reservbatterier alltid finns tillgängliga när systemet användas.

Obs: När handkontrollen påverkas av att spänningen är låg (ca 1,7 V) visar displayen meddelandet LOW

BATTERY (lågt batteri). Meddelandet alternerar med det aktuella displaymeddelandet i intervaller när enheten används. När meddelandet visas har operatören en begränsad tid, ca tio (10) timmar, på sig att stänga av systemet innan det stängs automatiskt och batterierna måste bytas.

Batterierna ska bytas strax efter att displayen visar den första varningen för lågt batteri. Varningen blinkar periodvis på displayen och visar LOW BATTERY (lågt batteri) medan enheten används. Handkontrollen kan användas i ca tio (10) timmar (med släckt bakgrundsbelysning) innan den stängs av och inte kan användas. Då måste batterierna bytas ut mot fyra (4) nya alkaliska AA-batterier.

Installera eller byta batterier

1. Lossa de fyra skruvar som håller batterilocket på plats på kontrollens baksida. Ta bort batterilocket.

   Obs: De fyra skruvarna som håller batterilocket på plats sitter ihop med luckan, och locket är gängat. Det är inte lätt att avlägsna skruvarna helt från locket, men se till att du inte lossar dem för mycket så att de eventuellt faller av när du öppnar batterifacket.

2. Ta ut de förbrukade batterierna och kassera dem i enlighet med lokala bestämmelser.

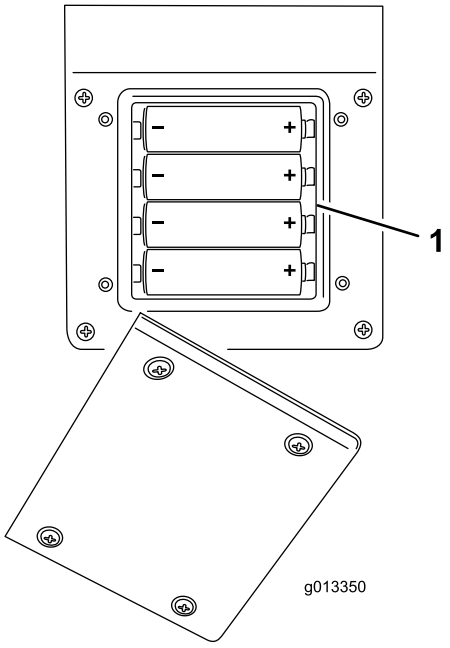

Figur 39

1. Batterifack

3. Sätt i nya batterier i facket och tänk på polariteten. (Enheten skadas inte om batterierna sätts i fel, men den fungerar inte.) Det finns polaritetsmarkeringar i facket för varje terminal, enligt figur 3, 4 alkaliska AA-batterier i facket nedan. Se till att batterierna är ordentligt insatta i facket.
4. Sätt tillbaka batterilocket. Sätt tillbaka locket med de fyra skruvarna. Skruva åt tillräckligt för att hålla locket på plats, utan att skruva åt för mycket.

Sköta handkontrollen

Handkontrollen är visserligen robust, men var ändå försiktig så att du inte tappar den på hårda ytor. Rengör kontrollen med en mjuk trasa fuktad med vatten eller mild rengöringslösning och torka av den försiktigt så att du inte repar LCD-skärmen.

Användning

Kommunikation basenheten↔fjärrenheten

Kontakt mellan basenheten och handenheten måste etableras innan systemet kan användas. Den här processen kallas koppling och utförs när handenheten är i kopplingsläget.

Kopplingen mellan fjärr- och basenheten sker på fabriken, men den kan finnas tillfällen ute på fältet då kopplingen mellan en fjärr- och en basenhet måste göras om. Vid behov kan kopplingen göras så som beskrivs nedan.

Kopplingsläge (koppling fjärrenhet ↔ basenhet)

1. Tryck på nödstoppknappen för att slå av strömmen från basenheten och se till att handenheten är OFF (av).
2. Stå i närheten av basenheten i siktlinjen.
3. Tryck samtidigt på och håll ned ON/OFF- och ALL STOP -knapparna (av/på och stoppa alla). På handkontrollen visas olika initieringsskärmar och till sist visas **ASSOC PENDING** (AVVAKTAR KOPPLING).
4. Fortsätt att hålla ned bägge knapparna och släpp dem snabbt när **ASSOC ACTIVE** (KOPPLING AKTIV) visas (ca fyra (4) sekunder).

   Obs: Om knapparna trycks ned för länge visas **WAITING FOR BASE** (inväntar bas).

5. Släpp upp knapparna. På skärmen visas **CLR CHAN SCAN** (SÖKNING EFTER LEDIG KANAL). Handkontrollen genomsöker alla tillgängliga kanaler och väljer den med minst trafik.

6. Håll knappen **STORE** (spara) nedtryckt. På handkontrollen visas **POW UP BUNIT** (STARTA BASENH). Fortsätt att hålla knappen **STORE** (spara) nedtryckt.
7. Starta basenheten genom att dra ut nödstoppknappen. Handenheten kopplas (länkas) till basenheten. Om kopplingen lyckas visas **ASSOC SUCCESS** (KOPPL KLAR) på skärmen.
8. Släpp knappen **STORE** (spara).

Obs: Handkontroll- och basenhetslänken kan visas genom att du håller ned knapparna ALL STOP (stoppa alla) och OPTION STOP (tillvalsstopp) samtidigt. Displayen alternerar och visar den valda kanalen och basenhetens ID.

Golvstart

När du först trycker på Golvstart (när golvet inte körs) visar handkontrollens display den sparade inställningen och under den här tiden skickas ett OFF-kommando kontinuerligt till basenheten så att utmatningen förblir **OFF** (av). I förhandsgranskningsläget visas ett S när **FLR– FLRS** (golv) har visats, vilket anger att kontrollen är i ett **SET ONLY**-läge (endast inställning). I detta förhandsgranskningsläge kan inställningen enligt önskemål justeras uppåt eller nedåt med knapparna för ökad och minskad golvhastighet, men den faktiska utmatningen på basenheten förblir AV. Detta är användbart eftersom operatören kan förinställa önskad golvhastighet, eller använda den sparade inställningen, utan att orsaka oönskade rörelser. Efter val av önskad hastighet kan knappen FLOOR START (golvstart) tryckas ned igen så att utmatningen på basenheten går till den valda inställningen. När du trycker på FLOOR START (golvstart) en tredje gång lagras det aktuella värdet i minnet.

Obs: Ändringar av golvinställningarna medan golvet körs har omedelbar effekt, men de är tillfälliga om inte inställningen sparas. Exempelvis görs en justering medan displayen visar FLRS (golv) och golvet startas till den justerade inställningen varpå kontrollen stängs av utan att förändringen sparas. Nästa gång kontrollen används återgår inställningen till det tidigare sparade värdet.

Obs: En timer på tio (10) sekunder startar när knappen FLOOR START (golvstart) trycks ned och FLFS (golv) visas i SET ONLY-läge (endast inställning). Om ingen knapptryckning noteras under tiosekundersintervallet återgår displayen till FLR (golv) och tidigare läge/värde visas och genomförs. Timern återgår till tio sekunder om du trycker på någon knapp medan kontrollen är i SET ONLY-läge (endast inställning).

Ändra eller spara inställning av golvhastighet

Golvets starthastighet kan ändras enligt önskemål. Det nya ändrade värdet sparas inte i det aktuella arbetsminnet om du inte trycker på ALL START -knappen (allstart) eller FLOOR START (golvstart) igen medan golvet är aktivt. Det sparade värdet används när som helst därefter när du trycker på ALL START (allstart) eller på START FLOOR (starta golv). Ändra värdet

1. Tryck på FLOOR START -knappen (golvstart). Förhandsgranskningsvärdet visas.
2. Justera kommandot till önskad hastighetsinställning med INCREASE FLOOR SPEED -knappen (öka golvhastighet) eller DECREASE FLOOR SPEED -knappen (minska golvhastighet) medan du tittar på displayen.
3. Tryck på FLOOR START -knappen (golvstart) igen för att starta basenhetens golvutmatning.
4. Tryck på FLOOR START -knappen (golvstart) igen (tredje gången).

   LCD-skärmen bekräftar det nya lagrade kommandot genom att visa FLOOR STORE (spara golv). Detta värde används oavsett om du trycker på FLOOR START -knappen (golvstart) eller ALL START -knappen (allstart).

Alternativ inställningsmetod för kommandot ”spara golv”

1. Tryck på ALL START -knappen (allstart) för att visa förinställningen eller SET ONLY-läget (endast inställning) (FLS och OPTS, golv och tillval).

2. Justera kommandot till önskad hastighet med FLOOR Increase -knappen (öka golv) eller FLOOR Decrease -knappen (minska golv).

3. Tryck på ALL START -knappen (allstart) för att köra golv och tillval.

4. Tryck på ALL START -knappen (allstart) medan både golv och tillval körs. Displayen bekräftar de nya sparade kommandona med ALL STORE (spara alla).

   Obs: Både golv och tillval måste köras för att ALL STORE (spara alla) ska fungera. Om endast ett eller inget körs kommer kommandot ALL START (allstart) att tolkas som en begäran om att antingen starta båda eller starta det som inte körs. Inget sparas och de kommandon som förhandsgranskas är de tidigare sparade golv- och tillvalskommandona. Det är viktigt att inse att det kommando som sparats för golvet används två gånger, en gång vid ett enskilt kommando som använder FLOOR START (golvstart) och en gång vid en kombinerad åtgärd som använder ALL START (allstart); i båda fallen är det samma nummer.

Starta tillval

När du först trycker på OPTION START (golvstart) (när tillvalet inte körs) visar handkontrollens display den sparade inställningen och under den här tiden skickas ett AV-kommando kontinuerligt till basenheten så att utmatningen förblir AV. I förhandsgranskningsläget visas ett S när **OPT—OPTS** (tillval) har visats, vilket anger att kontrollen är i ett **SET ONLY**-läge (endast inställning). I detta förhandsgranskningsläge kan inställningen enligt önskemål justeras uppåt eller nedåt med knapparna för ökad och minskad golvhastighet, men den faktiska utmatningen på basenheten förblir AV. Detta är användbart eftersom operatören kan förinställa önskad tillvalshastighet, eller använda den sparade inställningen, utan att orsaka oönskade rörelser. Efter val av önskad hastighet kan knappen OPTION START (starta tillval) tryckas ned igen så att utmatningen på basenheten går till den valda inställningen. När du trycker på OPTION START (starta tillval) en tredje gång lagras det aktuella värdet i det aktuella arbetsminnet.

Obs: Ändringar av tillvalsinställningarna medan tillvalet körs har omedelbar effekt, men de är tillfälliga om inte inställningen sparas. Exempelvis görs en justering medan displayen visar OPTS (tillval) och tillvalet startas till den justerade inställningen varpå kontrollen stängs av utan att förändringen sparas. Nästa gång kontrollen används återgår inställningen till det tidigare sparade värdet.

Obs: En timer på tio (10) sekunder startar när knappen OPTION START (starta tillval) trycks ned och OPTS (tillval) visas i SET ONLY-läge (endast inställning). Om ingen knapptryckning noteras under tiosekundersintervallet återgår displayen till OPT (tillval) och tidigare läge/värde visas och genomförs. Timern återgår till tio sekunder om du trycker på någon knapp medan kontrollen är i SET ONLY-läge (endast inställning).

Ändra eller spara inställning av tillvalshastighet

Tillvalets starthastighet kan ändras enligt önskemål. Det nya ändrade värdet sparas inte i det aktuella arbetsminnet om du inte trycker på OPTION START -knappen (starta tillval) eller ALL START (allstart) igen medan tillvalet är aktivt. Det sparade värdet används när som helst därefter när du trycker på ALL START (allstart) eller på OPTION FLOOR (starta tillval). Ändra värdet:

1. Tryck på OPTION START -knappen (starta tillval). Förhandsgranskningsvärdet visas.
2. Justera kommandot till önskad hastighetsinställning med OPTION INCREASE SPEED -knappen (öka tillvalshastighet) eller OPTION DECREASE SPEED -knappen (minska tillvalshastighet) medan du tittar på LCD-skärmen.

3. Tryck på OPTION START -knappen (starta tillval) igen för att starta basenhetens tillvalsutmatning.

4. Tryck på OPTION START -knappen (starta tillval) igen. LCD-skärmen bekräftar det nya lagrade kommandot genom att visa OPTION STORE (spara tillval). Detta värde används oavsett om du trycker på OPTION START -knappen (starta tillval) eller ALL START -knappen (allstart).

Alternativ inställningsmetod för kommandot ”spara tillval”

1. Tryck på ALL START -knappen (allstart) för att visa förinställningen eller SET ONLY-läget (endast inställning) (FLS och OPTS, golv och tillval).
2. Justera kommandot till önskad hastighet med OPTION Increase -knappen (öka tillval) eller OPTION Decrease -knappen (minska tillval).
3. Tryck på ALL START -knappen (allstart) igen för att köra tillval och golv.
4. Tryck på ALL START -knappen (allstart) medan både tillval och golv körs. Displayen bekräftar de nya sparade kommandona med ALL STORE (spara alla).

   Obs: Både golv och tillval måste köras för att ALL STORE (spara alla) ska fungera. Om endast ett eller inget körs kommer kommandot ALL START (allstart) att tolkas som en begäran om att antingen starta båda eller starta det som inte körs. Inget sparas och de kommandon som förhandsgranskas är de tidigare sparade golv- och tillvalskommandona.

   Obs: Det är viktigt att inse att det kommando som sparats för tillvalet används två gånger, en gång vid ett enskilt kommando som använder OPTION START (starta tillval) och en gång vid en kombinerad åtgärd som använder ALL START (allstart); i båda fallen är det samma nummer.

Allstart

När du först trycker på Allstart (när golvet inte körs) visar handkontrollens display den sparade inställningen och under den här tiden skickas ett AV-kommando kontinuerligt till basenheten så att utmatningen förblir **AV**. I det här förhandsgranskningsläget visas ett S när **FLR– FLRS** (golv) och **OPT-OPTS** (tillval) har visats, vilket anger att kontrollen är i ett **SET ONLY**-läge (endast inställning). I detta förhandsgranskningsläge kan inställningen enligt önskemål justeras uppåt eller nedåt med knapparna för ökad och minskad tillvalshastighet, men den faktiska utmatningen på basenheten förblir AV. Detta är användbart eftersom operatören kan förinställa önskad golvhastighet, eller använda den sparade inställningen, utan att orsaka oönskade rörelser. Efter val av önskad hastighet kan knappen ALL START (allstart) tryckas ned igen så att utmatningen på basenheten går till den valda inställningen. När du trycker på ALL START (allstart) en tredje gång lagras det aktuella värdet i minnet.

Obs: Ändringar av golv- eller tillvalsinställningarna medan golvet eller tillvalet körs har omedelbar effekt, men de är tillfälliga om inte inställningen sparas. Exempelvis görs en justering medan displayen visar FLRS (golv) och golvet startas till den justerade inställningen varpå kontrollen stängs av utan att förändringen sparas. Nästa gång kontrollen används återgår inställningen till det tidigare sparade värdet.

Obs: En timer på tio (10) sekunder startar när knappen ALL START (allstart) trycks ned och FLFS (golv) visas i SET ONLY-läge (endast inställning). Om ingen knapptryckning noteras under tiosekundersintervallet återgår displayen till FLR (golv) och tidigare läge/värde visas och genomförs. Timern återgår till tio sekunder om du trycker på någon knapp medan kontrollen är i SET ONLY-läge (endast inställning).

Ändra eller spara inställning av golvhastighet

Golvets starthastighet kan ändras enligt önskemål. Det nya ändrade värdet sparas inte i det aktuella arbetsminnet om du inte trycker på ALL START -knappen (allstart) eller FLOOR START (golvstart) igen medan golvet är aktivt. Det sparade värdet används när som helst därefter när du trycker på ALL START (allstart) eller på START FLOOR (starta golv). Ändra värdet

1. Tryck på FLOOR START -knappen (golvstart). Förhandsgranskningsvärdet visas.
2. Justera kommandot till önskad hastighetsinställning med INCREASE FLOOR SPEED -knappen (öka golvhastighet) eller DECREASE FLOOR SPEED -knappen (minska golvhastighet) medan du tittar på displayen.
3. Tryck på FLOOR START -knappen (golvstart) igen för att starta basenhetens golvutmatning.
4. Tryck på FLOOR START -knappen (golvstart) igen (tredje gången).

   LCD-skärmen bekräftar det nya lagrade kommandot genom att visa FLOOR STORE (spara golv). Detta värde används oavsett om du trycker på FLOOR START -knappen (golvstart) eller ALL START -knappen (allstart).

Ändra eller spara inställning av tillvalshastighet

Tillvalets starthastighet kan ändras enligt önskemål. Det nya ändrade värdet sparas inte i det aktuella arbetsminnet om du inte trycker på OPTION START -knappen (starta tillval) eller ALL START (allstart) igen medan tillvalet är aktivt. Det sparade värdet används när som helst därefter när du trycker på ALL START (allstart) eller på OPTION FLOOR (starta tillval). Ändra värdet:

1. Tryck på OPTION START -knappen (starta tillval). Förhandsgranskningsvärdet visas.
2. Justera kommandot till önskad hastighetsinställning med OPTION INCREASE SPEED -knappen (öka tillvalshastighet) eller OPTION DECREASE SPEED -knappen (minska tillvalshastighet) medan du tittar på LCD-skärmen.
3. Tryck på OPTION START -knappen (starta tillval) igen för att starta basenhetens tillvalsutmatning.
4. Tryck på OPTION START -knappen (starta tillval) igen. LCD-skärmen bekräftar det nya lagrade kommandot genom att visa OPTION STORE (spara tillval). Detta värde används oavsett om du trycker på OPTION START -knappen (starta tillval) eller ALL START -knappen (allstart).

Alternativ inställningsmetod för kommandot ”spara golv”

1. Tryck på ALL START -knappen (allstart) för att visa förinställningen eller SET ONLY-läget (endast inställning) (FLS och OPTS, golv och tillval).
2. Justera kommandot till önskad hastighet med FLOOR Increase -knappen (öka golv) eller FLOOR Decrease -knappen (minska golv).
3. Tryck på ALL START -knappen (allstart) för att köra golv och tillval.
4. Tryck på ALL START -knappen (allstart) medan både golv och tillval körs. Displayen bekräftar de nya sparade kommandona med ALL STORE (spara alla).

   Obs: Både golv och tillval måste köras för att ALL STORE (spara alla) ska fungera. Om endast ett eller inget körs kommer kommandot ALL START (allstart) att tolkas som en begäran om att antingen starta båda eller starta det som inte körs. Inget sparas och de kommandon som förhandsgranskas är de tidigare sparade golv- och tillvalskommandona. Det är viktigt att inse att det kommando som sparats för golvet används två gånger, en gång vid ett enskilt kommando som använder FLOOR START (golvstart) och en gång vid en kombinerad åtgärd som använder ALL START (allstart); i båda fallen är det samma nummer.

Spara eller ändra hastighetsinställningen för allstart (ALL STORE, spara alla)

Både FLOOR (golv) och OPTION (tillval) måste köras innan hastighetsinställningen för ALL STORE (spara alla) kan sparas i minnet.

Obs: Om endast ett av dem eller vare sig FLOOR eller OPTION körs kommer kommandot ALL START (allstart) att tolkas som en begäran om att antingen starta båda eller starta det som inte körs. Inget sparas och det aktiva kommandot är det tidigare sparade FLOOR-kommandot (golv) och det tidigare sparade OPTION-kommandot (tillval).

1. Tryck på ALL START -knappen (allstart) igen för att köra FLOOR (golv) och OPTION (tillval).
2. Ställ in de önskade hastigheterna på både FLOOR (golv) och OPTION (tillval) med knapparna för ökad och minskad hastighet för varje utmatning.
3. Tryck på ALL START -knappen (allstart) medan både FLOOR (golv) och OPTION (tillval) körs.

   LCD-skärmen bekräftar det nya kommandot för båda utmatningarna genom att visa ALL STORE (spara alla).

Ställa in förinställningsknap-parna 1, 2, och 3

Tre förinställningsvärden som samtidigt påverkar både utmatningen för FLOOR (golv) och OPTION (tillval). Varje förinställningsknapp fungerar i princip som ett förhandsgranskningsläge för ALL START (allstart) förutom att de använder olika hastighetsvärden för användardefinierad snabbreferens. Om FLOOR (golv) och/eller OPTION (tillval) körs när du trycker på förinställningsknappen visas ett förhandsgranskningsvärde för både golv och tillval och om du sedan trycker på ALL START-knappen (allstart) byts de aktuella driftsvärdena ut mot förhandsgranskningsvärdena.

De användardefinierade förinställningsvärdena för PRESET 1, PRESET 2 och PRESET 3 (förinställning 1 till 3) ställs in enskilt enligt följande:

1. Starta både FLOOR (golv) och OPTION (tillval) antingen enskilt eller med ALL START-knappen (allstart).
2. Ställ in de önskade hastigheterna på både FLOOR (golv) och OPTION (tillval) med knapparna för ökad och minskad hastighet för varje utmatning.
3. Håll STORE -knappen (spara) nedtryckt och tryck sedan på PRESET-knappen (förinställning 1, 2 eller 3).

Obs: Om STORE (spara) trycks ned och du trycker på en förinställningsknapp medan antingen FLOOR (golv) eller OPTION (tillval) är av, så sparas inga nya värden för golv eller tillval; förinställningen behåller de val som har sparats tidigare.

Arbeta i förinställningsläget

Gör så här för att påbörja arbete eller drift från ett förinställningsläge:

1. Tryck på önskad förinställningsknapp (1, 2 eller 3) för att visa golv- och tillvalsinställningarna.
2. Tryck på All Start, All Start för att spara inställningarna i det aktuella arbetsminnet. Obs! detta startar golv och tillval om hydrauliken är på.
3. Använd start- och stoppknapparna för att styra golv och tillval enligt önskemål.

Batterilivslängd, BUMPS, driftsfrekvens, ID-display på bas- och fjärrenhet

Om du samtidigt håller ned ALL STOP -knappen (allstopp) och OPTION STOP -knappen (tillvalsstopp) visas flera olika informationspunkter. Om knapparna hålls ned alternerar displayen ca varannan sekund mellan att först visa förväntad batterilivslängd i procent på rad ett och BUMPS-information (basenhetsmeddelanden per sekund, Base Unit Messages Per Second) på rad två. Den följande alterneringen visar den driftsfrekvens (kanal) där enheterna kommunicerar, sedan handkontrollens ID-nummer följt av tillhörande basenhets-ID. Både handkontrollens och basenhetens ID visas som hexadecimalvärden.

Bogsera fordonet

⚠ VARNING

Använd alltid ett lämpligt bogserfordon för att förflytta ProPass, även för korta avstånd. Ett olämpligt bogserfordon kan skada ProPass eller orsaka personskador eller dödsfall.

Åtkomst för åsidosättning sker på hydraulsystemets förarsida (se fig. 15).

Ett lämpligt bogserfordon måste ha en bogseringskapacitet på minst 1 405 kg.

För släpkopplingar är den maximala lastkapaciteten för ProPass 907 kg, vilket ger en bogseröglevikt på 113 kg. Egenvikten (ingen last) är 499 kg, vilket ger en bogseröglevikt på 23 kg.

Den resulterande bogseröglevikten för en ProPass som är utrustad med en hydraulisk kraftenhet på 11 hk och som kör med full last är 145 kg. Den resulterande bogseröglevikten utan last är 48 kg. Egenvikten (ingen last) är 599 kg.

För Truckster-vagnar med direktkoppling är den maximala lastkapaciteten ProPass 907 kg, vilket ger en viktöverföring till bogserfordonet på 272 kg. Egenvikten (ingen last) är 544 kg, vilket ger en viktöverföring till bogserfordonet på 52 kg.

Lastning

⚠ VARNING

Se till att ProPass är kopplad till bogserfordonet innan du påbörjar lastningen.

Kör inte laster som överskrider lastgränserna för ProPass eller bogserfordonet (se specifikationerna).

Lastens stabilitet kan variera (en hög last kan t.ex. ha en högre tyngdpunkt). Du kan förbättra stabiliteten genom att vid behov underskrida de maximala lastgränserna.

Tänk på följande för att undvika att ProPass välter (se säkerhetsdekalerna i den här bruksanvisningen):

- Ge noga akt på lastens höjd och vikt. Högre och tyngre laster kan öka vältningsrisken.
- Fördela lasten jämnt både i längd- och sidled.
- Var försiktig när du svänger och undvik riskabla rörelser.

  Viktigt: Placera inte stora eller tunga föremål i tråget. Material som är större än baklämmen kan skada bandet och baklämmen. Se även till att lasten har en enhetlig struktur. Småsten i sand kan t.ex. slungas i väg som projektiler.

⚠ VARNING

Kör inte passagerare i tråget.

Urlastning

⚠ VARNING

Håll händer och fötter borta från trågskyddet på spridarens skydd och spridaren när maskinen är i drift eller om bogserfordonets motordrivna hydrauliska kraftenhet är igång.

Stå inte bakom ProPass när du lastar av eller sprider material. Dubbelspridaren skjuter ut partiklar och damm i hög hastighet.

Lasta inte av ProPass i en sluttning.

⚠ VARNING

Se till att ProPass är kopplad till bogserfordonet innan du påbörjar avlastningen. I annat fall kan lasten röra sig och ProPass välta.

Körning

ProPass är endast avsedd för terrängkörning. Högsta rekommenderade hastighet utan last är 24 km/tim.

Manövrera ProPass på ett säkert sätt. Försök inte att svänga tvärt, göra plötsliga manövrar eller andra farliga åtgärder.

Sakta in innan du svänger, i synnerhet på vått, sandigt och halt underlag. Svängradien påverkas om du har monterat ett tillbehör på ProPass.

⚠ VAR FÖRSIKTIG

Ge akt på omgivningen när du svänger eller backar. Se till att området är fritt och att kringstående befinner sig på ett behörigt avstånd. Kör sakta.

Stäng av tillbehöret när du närmar dig människor, fordon, korsningar eller övergångsställen.

Obs: Tunga laster och vått eller ojämnt underlag ökar inbromsningstiden och förarens förmåga att svänga snabbt och säkert försämras.

Sluttningar

⚠ VARNING

Var ytterst försiktig när du kör i sluttningar, i synnerhet när du svänger.

Kör alltid rakt uppför och nedför sluttningar – kör inte längs sluttningar eller tvärs över. Inbromsningstiden ökar vid körning nedför en sluttning.

Minska lastens vikt innan du kör i sluttningar. Undvik att stapla lasten för högt – en högre tyngdpunkt ökar risken för att ProPass välter i sluttningar.

Om du har monterat ett tillbehör på ProPass ska du ge akt på markfrigången när du kör i sluttningar. Markfrigången minskar när ProPass körs uppför en sluttning.

Parkera

Parkera alltid ProPass på ett fast, jämnt och plant underlag. Placera klossar under de två hjulen under ProPass (fram och bak).

⚠ VARNING

Koppla inte loss ProPass från bogserfordonet i en sluttning. Kontrollera att den främre domkraften är i stödläget.

Sväng domkraften från det nedre läget till den vågräta transportläget, dra ut domkraftens stödpinne och sväng domkraften. Se till att domkraften är fastsatt på ProPass och sitter på korrekt plats under drift. Domkraften sitter på dragkroksröret på släpkopplingar från Toro (Figur 40). Två domkrafter används på Truckster-vagnar med direktkoppling (Figur 41). Använd domkraftshållarna på fordonets baksida vid körning.

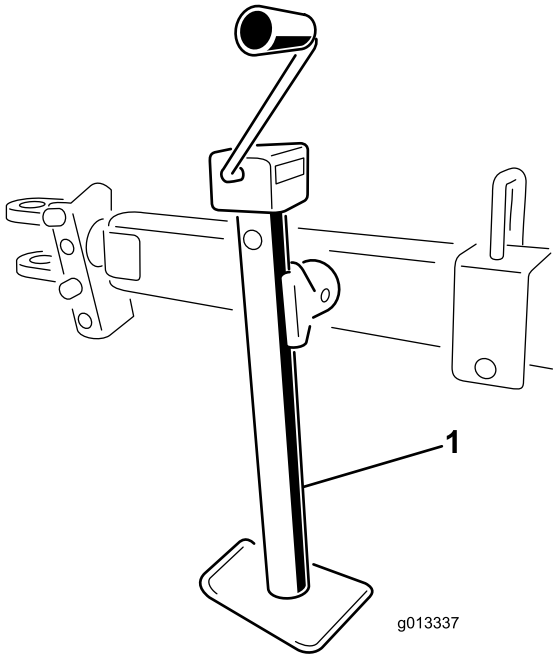

Figur 40

1. Domkraft på släpkoppling

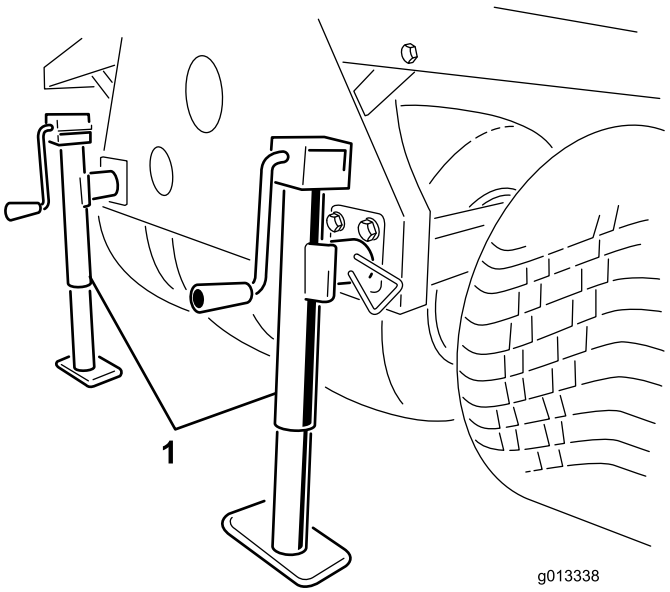

Figur 41

1. Domkraft på Truckster-vagn med direktkoppling

Använda förvaringsstödet

1. Parkera fordonet på ProPass förvaringsplats.

   Obs: Förvaringsplatsens underlag måste vara hårt och plant.

2. Koppla bort elanslutningen från arbetsfordonet.
3. Koppla bort ProPass-hydraulledningarna från arbetsfordonet.

4. Lägg i neutralväxeln, dra åt handbromsen och starta motorn på arbetsfordonet.
5. Ta hjälp av fordonets lyftcylinder för att höja framdelen på ProPass tillräckligt högt för att kunna montera förvaringsstödets främre ben.
6. Stäng av motorn.

⚠ VARNING

Gå inte under eller utför arbete på ProPass när den står på förvaringsstödet.

7. För in förvaringsstödets främre ben och de bakre domkrafterna i ProPass-rören och fäst dem med låspinnarna (Figur 42).

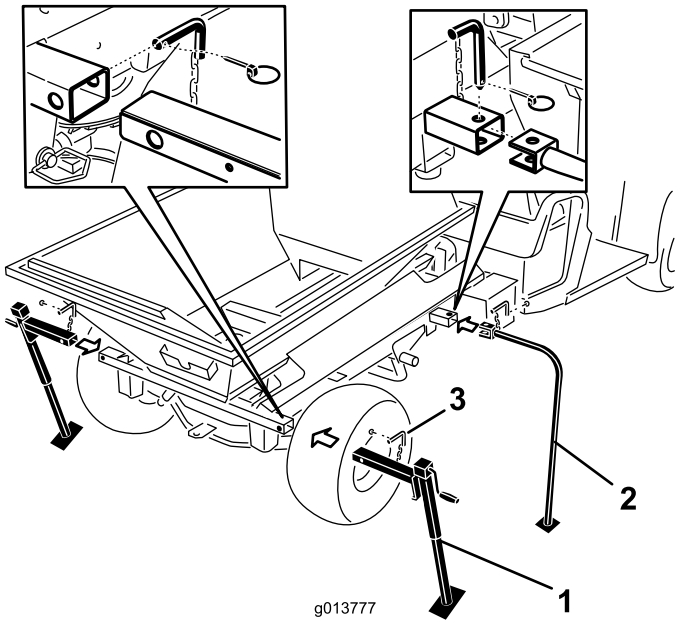

Figur 42

1. Bakre domkrafter
2. Förvaringsstödets främre ben
3. Låspinne

8. Ta hjälp av fordonets lyftcylinder för att sänka framdelen på ProPass tills förvaringsstödets främre ben rör vid marken.
9. Höj de två bakre domkrafterna tills trycket lyfts från de fäststift som fäster ProPass-kryssröret vid Workman-ramen.
10. Ta bort de bakre hjulsprintarna, hakbultarna och brickorna (Figur 43).

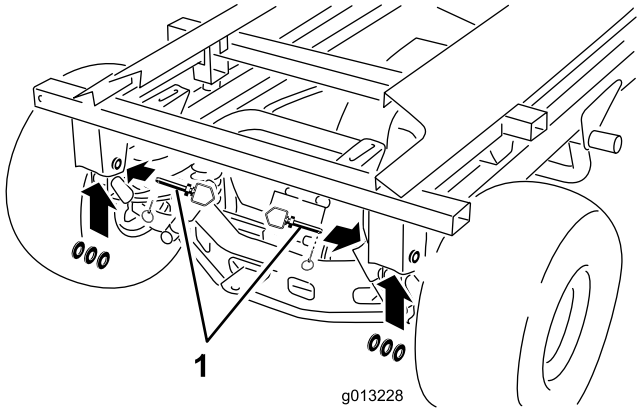

Figur 43

1. Hakbult, bricka och hjulsprint

11. Håll lyftcylindern med ena handen. Ta bort lyftcylinderns låspinne med den andra handen (Figur 44).

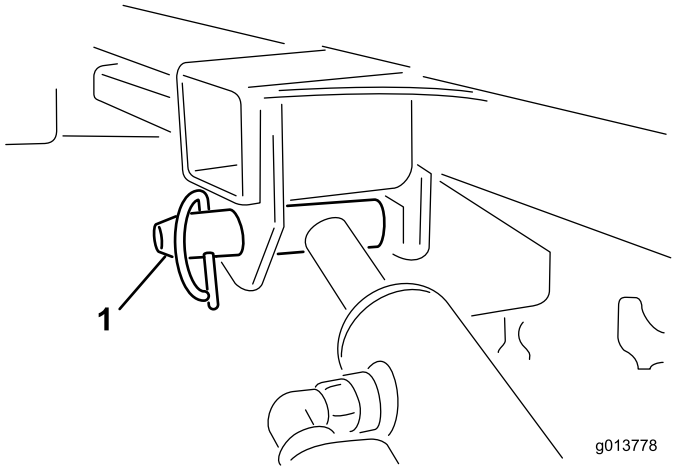

Figur 44

1. Lyftcylinderns låspinne

12. Förvara cylindrarna i förvaringsklämmor. Aktivera det hydrauliska lyftlåsets spak på fordonet för att förhindra att lyftcylindrarna förlängs oavsiktligt.
13. Höj de bakre domkrafterna tills avståndet är tillräckligt för att köra iväg fordonet från ProPass.
14. Gå runt ProPass. Se till att den har frigång från arbetsfordonets ram och står säkert på alla förvaringsstödets fyra ben.
15. Lägg i neutralväxeln, dra åt handbromsen och starta motorn på arbetsfordonet.
16. Lossa parkeringsbromsen och kör arbetsfordonet långsamt framåt och iväg från ProPass på förvaringsstödet.

⚠ VARNING

Gå inte under eller utför arbete på ProPass när den står på förvaringsstödet.

Underhåll

⚠ VARNING

Bryt all ström till ProPass innan du utför något underhållsarbete.

Smörjning

Smörja ProPass

- Använd ett universalfordonsfett.
- Smörj regelbundet efter ca 25 timmars normal drift.
- Smörj dagligen vid mycket dammiga eller smutsiga förhållanden.
- Smörj alla lager, bussningar och kedjor.

Smörjningsprocedur

Det finns flera smörjnipplar på ProPass och släpkopplingen (Figur 45, Figur 46 och Figur 47).

1. Rengör smörjnipplarna.
2. Pumpa in fett i lagren och i bussningarna.
3. Torka av överflödigt fett.
4. Rengör och smörj hjullagren en gång om året eller efter 300 arbetstimmar.

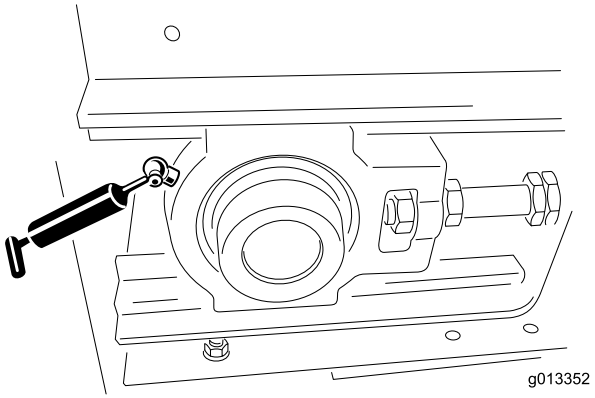

Figur 45

1. Smörjnipplar på basmodellen (en till vänster och en till höger på framsidan)

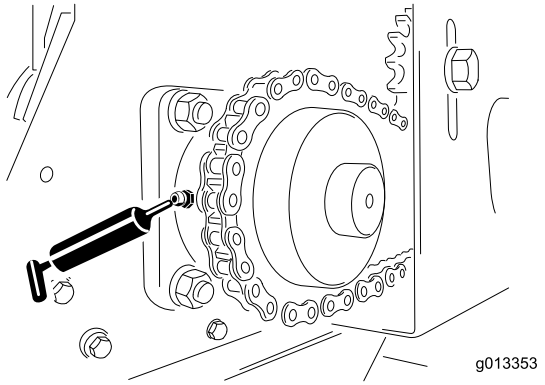

Figur 46

1. Smörjnipplar på basmodellen (en till vänster och en till höger på baksidan)

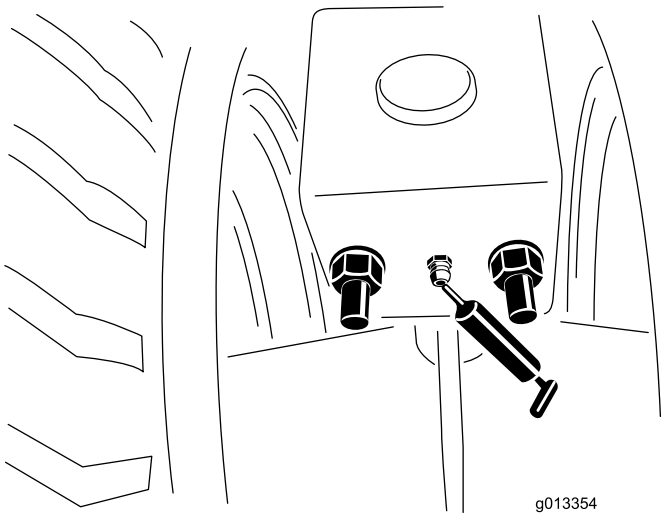

Figur 47

1. Smörjnipplar på släpkopplingen (till vänster och höger på fram- och baksidan). Smörj en gång per år.

Dagliga kontroller

Vid varje arbetsdags början ska du utföra säkerhetskontrollerna nedan innan du använder ProPass. Rapportera eventuella problem till arbetsledaren. Du hittar mer information i den här bruksanvisningens säkerhetsföreskrifter.

Däck och hjul

- Rekommenderat däcktryck för släpchassit är 10 psi (69 kPa) eller enligt däcktillverkarens rekommendationer. Däckspecifikationer för bogserfordonet finns i bruksanvisningen.
- Kontrollera att det inte förekommer omfattande slitage eller synliga skador.
- Kontrollera att hjulbultarna är åtdragna och att inga saknas.

Bakläm

Kontrollera att den justerbara delen av baklämmen öppnas och stängs utan att kärva.

Domkrafter

- Placera domkraften/domkrafterna i det övre läget innan du börjar åka. På Truckster-vagnar med direktkoppling förvarar du domkrafterna på maskinens baksida.
- Kontrollera att hakbulten och domkraften är hela och att säkerhetssprinten sitter på plats. (Byt ut alla saknade eller skadade säkerhetssprintar.)
- Kontrollera att dragstångskopplingarna inte sitter löst.

Hydraulsystem

- Kontrollera att hydraulsystemet inte läcker. Om du upptäcker en läcka drar du åt kopplingen eller reparerar den skadade delen.
- Kontrollera att hydraulslangarna inte är slitna eller skadade.
- Kontrollera hydrauloljenivån Fyll på vid behov.

Tätningar för band och bakläm

- Kontrollera alla gummitätningar med avseende på slitage eller skador. Byt ut eller reparera tätningar som läcker.
- Kontrollera och justera transportbandets rengöringsskrapa. Se till att skrapan har full kontakt med bandets hela längd.

Tillbehör

- Kontrollera knivarna på dubbelspridaren med avseende på slitage. Byt ut dem om de är nedslitna.
- Kontrollera om dubbelspridarhuset uppvisar tecken på sprick- eller rostbildning. Byt vid behov ut slitplattorna.
- Kontrollera att säkerhetsdekalerna är hela och läsbara, och byt ut vid behov.

Hydraulsystem

Maskinen levereras från fabriken fylld med högkvalitativ hydraulvätska. Kontrollera hydrauloljenivån innan motorn startas för första gången och därefter dagligen. Rekommenderad utbytesolja:

Premium Transmission/Hydraulic Tractor Fluid (Finns i hinkar om 19 l eller fat om 209 l. Se reservdelskatalogen eller vänd dig till en Toro-återförsäljare för artikelnummer.)

Alternativa vätskor: Om Toro-vätskan inte finns att tillgå kan någon annan oljebaserad universalhydraulvätska för traktorer (UTHF) användas, under förutsättning att specifikationerna uppfyller angivna intervall för alla nedanstående materialegenskaper och att den uppfyller branschstandard. Vi rekommenderar inte att du använder syntetisk vätska. Rådgör med din smörjmedelsdistributör för att hitta en lämplig produkt.

Obs: Toro ansvarar inte för skada som uppstår till följd av att felaktiga vätskor används. Använd därför endast produkter från ansedda tillverkare som ansvarar för sina rekommendationer.

Materialegenskaper:	
Viskositet, ASTM D445	cSt vid 40 °C: 55 till 62 cSt vid 100 °C: 9,1 till 9,8
Viskositetsindex, ASTM D2270	140 till 152
Flytpunkt, ASTM D97	–37 °C till –43 °C
Branschspecifikationer:	
API GL-4, AGCO Powerfluid 821 XL, Ford New Holland FNHA-2-C-201.00, Kubota UDT, John Deere J20C, Vickers 35VQ25 och Volvo WB-101/BM	

Obs: Många hydraulvätskor är nästintill färglösa vilket gör det svårt att upptäcka läckor. En rödfärgstillsats för hydrauloljan finns i flaskor om 20 ml. En flaska räcker till 15–22 liter hydraulolja. Beställ artikelnummer 44-2500 från din auktoriserade Toro-återförsäljare.

Trådlös kontroll

Kommunikation mellan basenheten och fjärrenheten

Kontakt mellan basenheten och handenheten måste etableras innan systemet kan användas. Den här processen kallas koppling och utförs när handenheten är i kopplingsläget.

Kopplingen mellan fjärr- och basenheten sker på fabriken, men den kan finnas tillfällen ute på fältet då kopplingen mellan en fjärr- och en basenhet måste göras om. Vid behov kan kopplingen göras så som beskrivs nedan.

1. Kontrollera att basenheten inte är strömansluten och att handkontrollen är avstängd.
2. Stå i närheten av basenheten i siktlinjen.
3. Tryck samtidigt på och håll ned AV/PÅ-knappen och ALLSTOPP-knappen. På handkontrollen visas olika initieringsskärmar och till sist visas **ASSOC PENDING** (AVVAKTAR KOPPLING).
4. Fortsätt att hålla ned bägge knapparna tills **ASSOC ACTIV** (KOPPLING AKTIV) visas (ca fyra sekunder).

5. Släpp upp knapparna. På skärmen visas **CLR CHAN SCAN** (SÖKNING EFTER LEDIG KANAL). Handkontrollen genomsöker alla tillgängliga kanaler och väljer den med minst trafik.
6. Tryck på knappen **SPARA**. På handkontrollen visas **POW UP BUNIT?** (STARTA BASENH).
7. Starta basenheten. Handenheten kopplas (länkas) till basenheten. Om kopplingen lyckas visas **ASSOC SUCCESS** (KOPPL KLAR) på skärmen.

Montera/byta ut batterierna

1. Lossa de fyra skruvar som håller batterilocket på plats på kontrollens baksida. Ta bort batterilocket.

   Obs: De fyra skruvarna som håller batterilocket på plats sitter ihop med luckan, och locket är gängat. Det är inte lätt att avlägsna skruvarna helt från locket, men se till att du inte lossar dem för mycket så att de eventuellt faller av när du öppnar batterifacket.
2. Ta ut de förbrukade batterierna och kassera dem i enlighet med lokala bestämmelser.
3. Sätt i nya batterier i facket och tänk på polariteten. (Enheten skadas inte om batterierna sätts i fel, men den fungerar inte.) Det finns polaritetsmarkeringar i facket för varje terminal (Figur 48). Se till att batterierna är ordentligt insatta i facket.
4. Sätt tillbaka batterilocket. Sätt tillbaka locket med de fyra skruvarna. Skruva åt tillräckligt för att hålla locket på plats, utan att skruva åt för mycket.

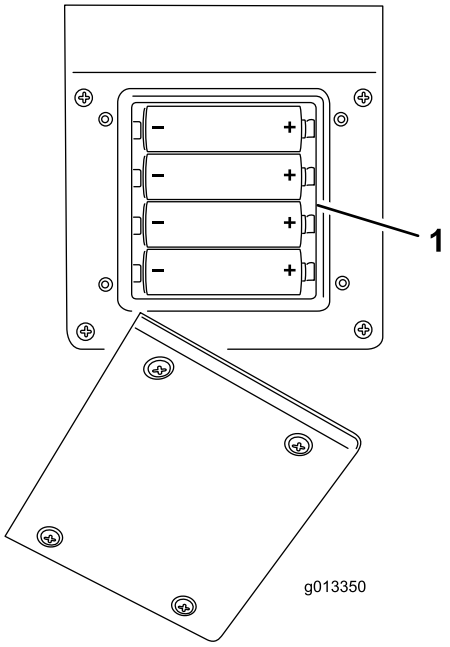

Figur 48

1. Batterifack

Underhålla transportbandssystemet

Transportband och rullar

- Kontrollera att transportbandet löper rakt på rullarna och inte slirar. Justera efter behov. Se Transportbandets spårningsprocedur i den här bruksanvisningen.
- Kontrollera de främre och bakre rullagren varannan månad med avseende på slitage eller synlig skada.
- Kontrollera drivremmens och drevets skick och spänning.

  Viktigt: Kontrollera om det finns spridarmaterial mellan transportbandet, bandet och rullarna. Se Rengöra ProPass i den här bruksanvisningen.

Spänna transportbandet

Genomför spänningsproceduren endast om bandet slirar, om det just har bytts ut eller om det har lossats för reparation av andra delar.

1. Placera bandets V-guide i de främre och bakre rullarnas spår.
2. Dra åt de två bandjusteringsmuttrarna jämnt tills bandet är spänt. (Ta vid behov bort skydden för den främre tomgångsrullen och den bakre utkastaren.)
3. Fyll ProPass med det tyngsta material du avser att använda.
4. Ta hjälp av två skruvnycklar för att hålla fast spännstångens ände och därefter lossa låsmuttern, dvs. muttern närmast stångänden (Figur 49).

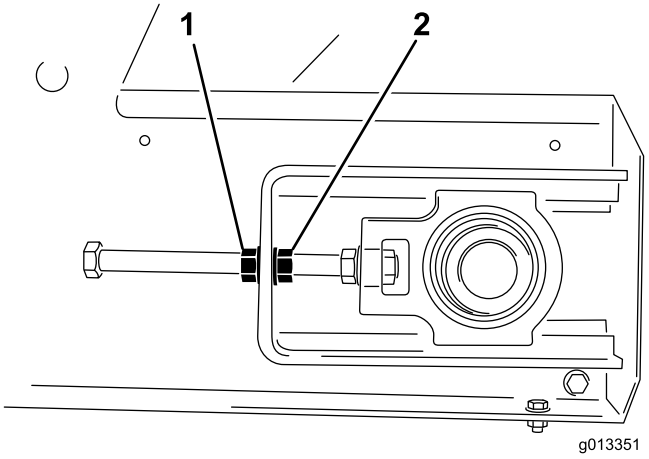

Figur 49

1. Låsmutter
2. Justeringsmutter

5. Starta transportbandet för att se om det slirar.
6. Om det slirar stoppar du bandet och drar åt båda justermuttrarna ett halvt varv. Spänn inte bandet för hårt.
7. Upprepa steg 5 och 6 tills transportbandet inte längre slirar.
8. Dra åt låsmuttrarna och sätt tillbaka de gula säkerhetsskydden.

Spåra transportbandet

Transportbandssystemet är självspårande. Både de främre och bakre rullarna har spår i mitten som bandets V-guide kan följa. Ibland kan dock bandet spåra ur så att det går utanför dessa spår. Spåra bandet på följande sätt:

1. Fastställ vilken sida som bandet drar mot.
2. Ta bort säkerhetsskydden från de båda främre hörnen.
3. Gå till den sida som bandet drar emot, håll fast spännstångens ände, lossa låsmuttern och dra åt justermuttern ca två flata ytterkanter av muttern (Figur 49).
4. Dra åt båda låsmuttrarna och starta transportbandet.
5. Kontrollera spårningen. Upprepa stegen ovan tills bandet intar korrekt spårningsläge.

   Viktigt: Ha tålamod! Spänn inte bandet för hårt.
6. Sätt tillbaka båda säkerhetsskydden.

Rengöra ProPass

Salt, vägtjära, kåda, gödsel eller kemikalier kan skada lacken på ProPass. Tvätta bort dessa avlagringar så snart som möjligt med en rengöringsmedel och vatten. Ytterligare rengöringsmedel eller lösningar kan bli aktuella, men kontrollera först att de lämpar sig för lackerade ytor.

⚠ VARNING

Använd inte brandfarliga vätskor eller rengöringsmedel med giftiga ångor. Följ tillverkarens anvisningar.

Viktigt: Använd inte en högtryckstvätt. Den kan avlägsna lack/färg, säkerhetsdekaler och fett, och kan även skada komponenterna.

1. Koppla bort tillbehöret innan du rengör och tvättar det separat.
2. Ta bort handenheten.
3. Tvätta ProPass med varmt vatten och ett milt rengöringsmedel.
4. Skölj bort alla rester av rengöringsmedlet med rent vatten innan medlet torkar.
5. Avlägsna bandets rengöringsskrapa från ProPass bakre del (Figur 50).

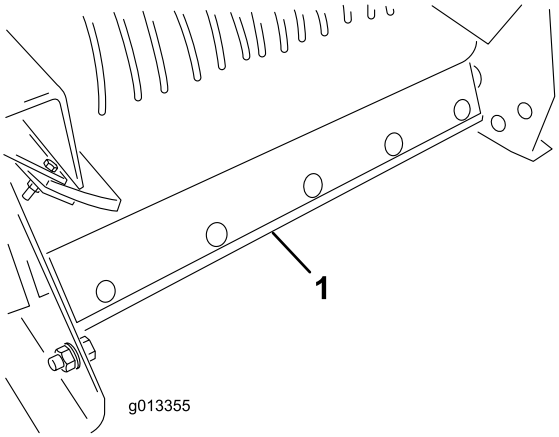

Figur 50

1. Bandets rengöringsskrapa

6. Höj den främre delen av ProPass så högt som möjligt.
7. Om du har en fordonsmonterad ProPass ska du använda lyftcylindern på bogserfordonet. (Se bruksanvisningen för bogserfordonet.)
8. Om du har en släpkoppling eller en Truckster-vagn med direktkoppling ska du använda domkraften på chassit.
9. Öppna baklämmen helt och spruta in vatten i tråget och i det bakre området. Kontrollera sidotätningarna och byt ut dem vid behov.
10. Lokalisera rengöringsdekalen på ProPass framsida (Figur 51) och spruta igenom det främre skyddets galler med en trädgårdsslang tills allt material är bortspolat (Figur 52).

    Obs: När skydden tas bort för smörjning kan du ta tillfället i akt och tvätta bort eventuellt spridarmaterial som fastnat.

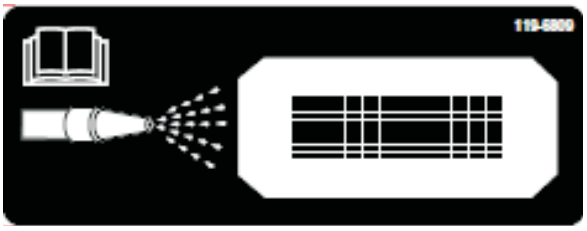

Figur 51

1. Rengöringsdekal

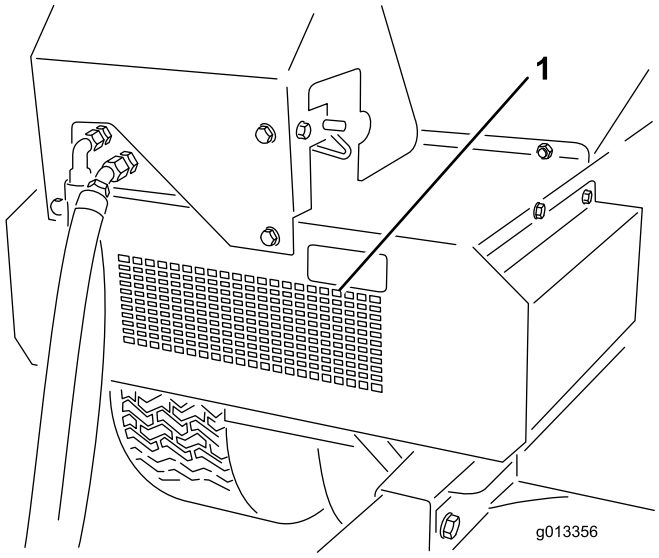

Figur 52

1. Rengöring i fram

11. Kontrollera tråget, det nedre skyddet, transportbandet, bädden och rullarna för att se att allt överblivet material är bortspolat.
12. Sänk tillbaka ProPass till normalt driftsläge.
13. Sätt tillbaka bandets rengöringsskrapa. Skjut på skrapans monteringsstång på bandet. Se till att skrapan sitter så lodrätt som möjligt samtidigt som den har kontakt med bandet.

Förvaring

Gör följande innan du säsongsförvarar ProPass:

1. Rengör ProPass noga. Byt ut delar om så behövs.
2. Ta bort handenheten.
3. Kontrollera att nödstoppsknappen har tryckts in.
4. Kontrollera och dra vid behov åt alla fästelement.
5. Smörj samtliga smörjnipplar och upphängnings-punkter. Torka bort överflödigt fett.
6. Sandpappra lätt och bättra på målningen på ställen där färgen har skrapats av, flagnat eller rostat.
7. Förvara om möjligt ProPass inomhus.

Scheman

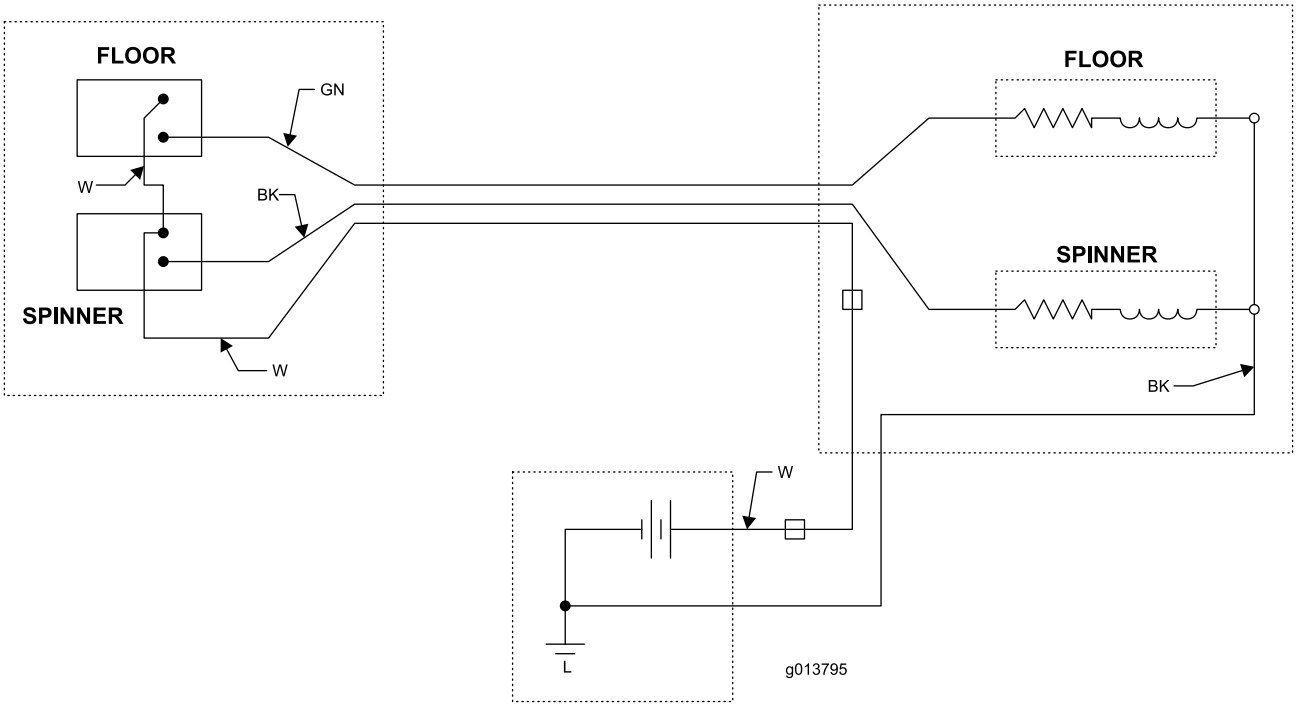

Elschema – standardhydraulik (Rev. -)

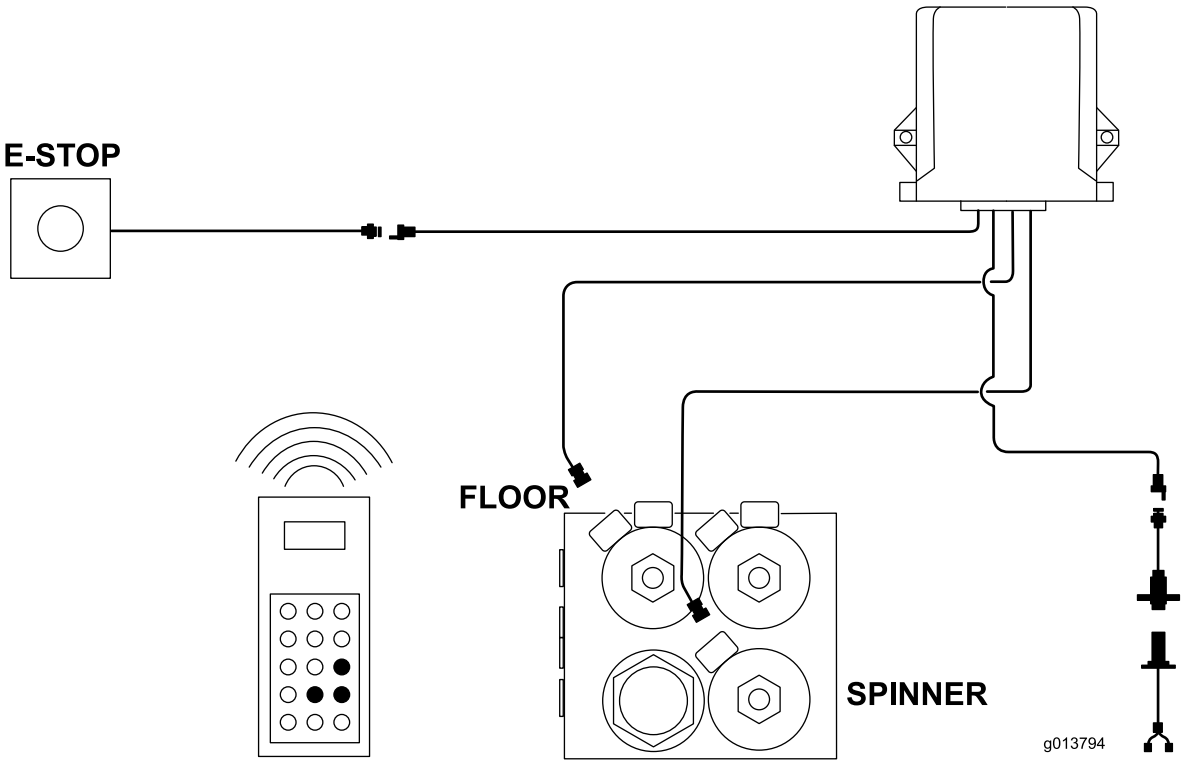

Elschema – trådlöst system (Rev. -)

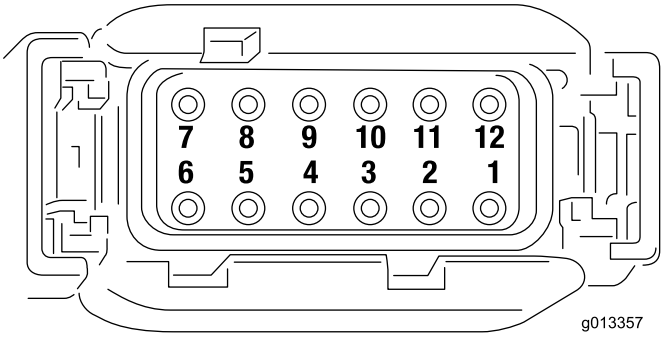

Nummer på basenhetens kopplingsplintar (Rev. -)

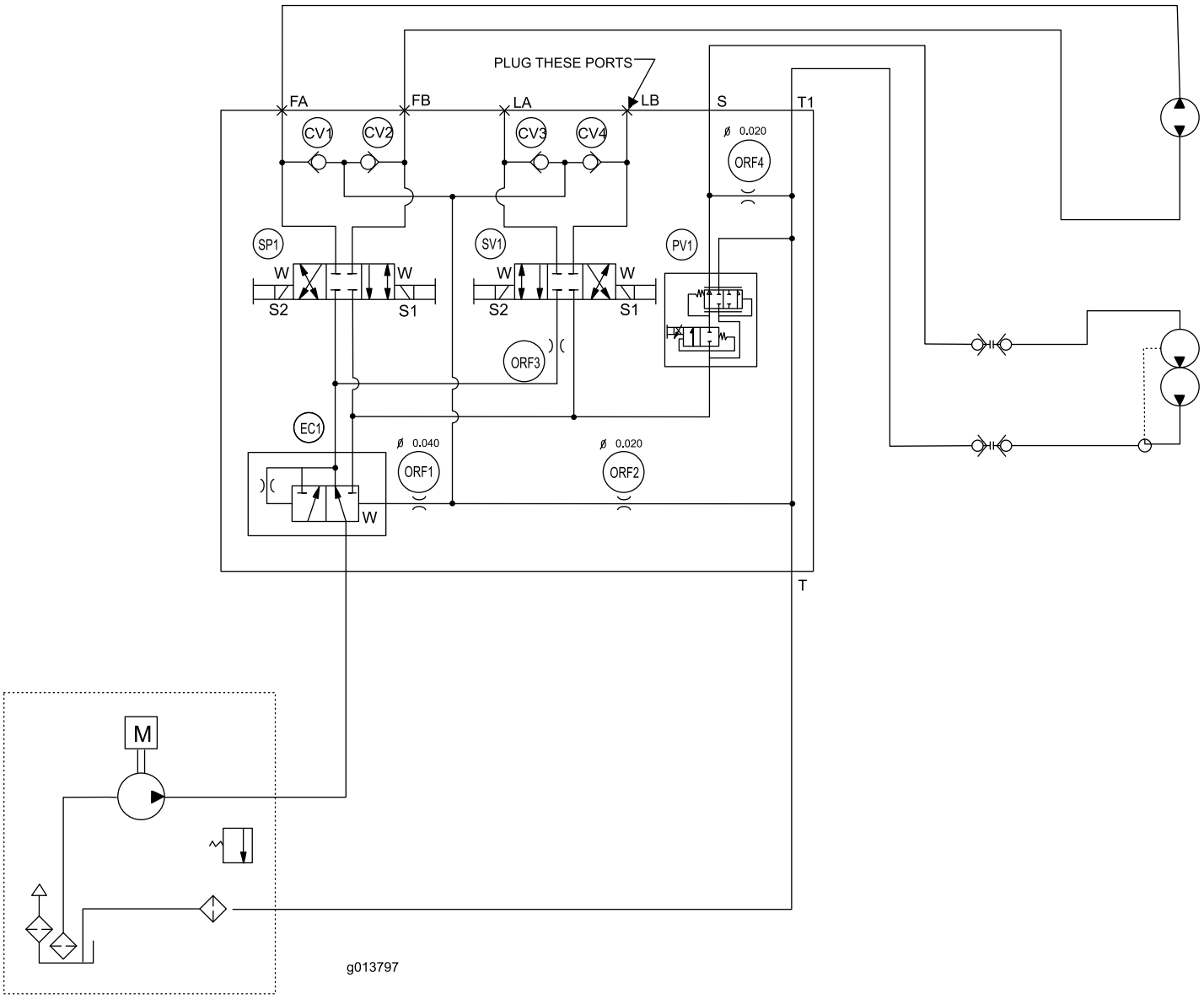

Hydraulschema – trådlös hydraulik (Rev. -)

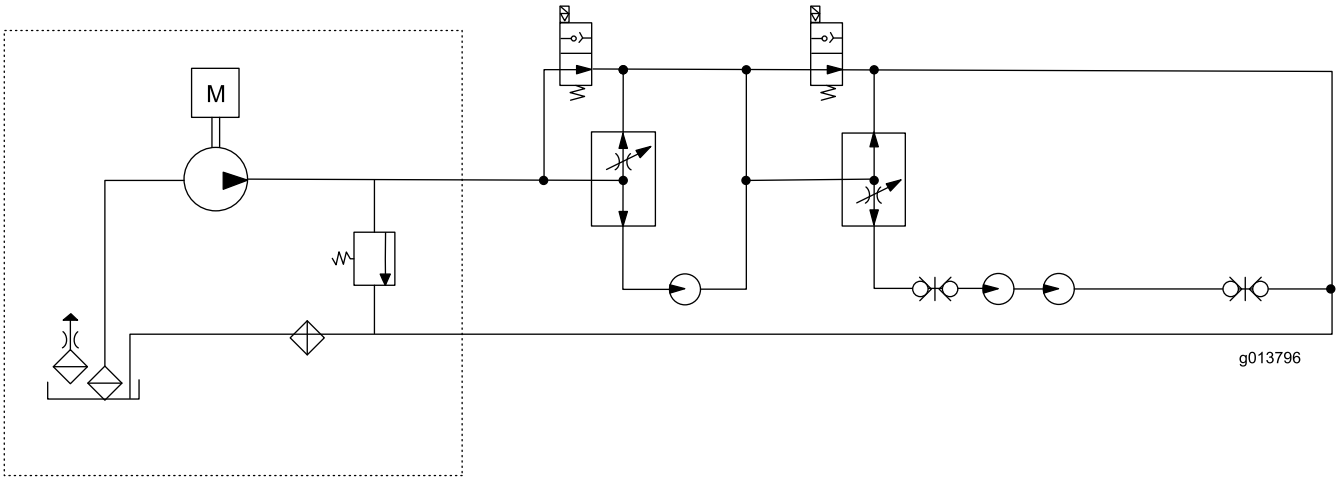

Hydraulschema – standardhydrauliksystem (Rev. -)

Toros heltäckande garanti

Begränsad garanti

Fel och produkter som omfattas

The Toro Company och dess dotterbolag Toro Warranty Company garanterar gemensamt, och i enlighet med ett avtal dem emellan, att din Toro-produkt (”produkten”) är utan material- och tillverkningsfel i två år eller 1 500 arbetstimmar*, beroende på vilket som inträffar först. Den här garantin gäller för alla produkter förutom luftare (och för dem finns det separata garantiförklaringar). Om ett fel som omfattas av garantin föreligger, kommer vi att reparera produkten utan kostnad. Detta omfattar feldiagnos, utförande av arbetet, reservdelar och transport. Denna garanti börjar gälla det datum då produkten levereras till den ursprungliga köparen i återförsäljarledet.
* Produkten är försedd med en timmätare.

Anvisningar för garantiservice

Du är ansvarig för att meddela produktdistributören eller den auktoriserade återförsäljaren som du köpte produkten av så snart du tror att ett fel som omfattas av garantin föreligger. Om du behöver hjälp med att hitta en produktdistributör eller auktoriserad återförsäljare, eller om du har några frågor som rör dina rättigheter och skyldigheter beträffande garantin, kan du kontakta oss på:

Toro Commercial Products Service Department
Toro Warranty Company
8111 Lyndale Avenue South
Bloomington, MN 55420-1196 USA

+1–952–888–8801 eller +1–800–952–2740
E-post: commercial.warranty@toro.com

Ägarens ansvar

Som ägare till produkten är du ansvarig för att utföra det underhåll och de justeringar som krävs, i enlighet med anvisningarna i *bruksanvisningen*. Om du inte utför det underhåll och de justeringar som krävs kan detta leda till att ett eventuellt garantianspråk inte godkänns.

Produkter och fel som inte omfattas

Det är inte alla produkt- eller funktionsfel som kan inträffa under garantiperioden som beror på material- eller tillverkningsfel. Den här garantin omfattar inte följande:

- Produktfel som orsakats av att andra reservdelar än Toro-originaldelar har använts eller av att extra, modifierade tillbehör och produkter som inte har tillverkats av Toro har monterats och använts. I vissa fall erbjuder tillverkaren en separat garanti för sådana produkter.
- Produktfel som orsakas av underlåtenhet att utföra det underhåll och/eller de justeringar som rekommenderas. Garantianspråk kan komma att underkännas om Toro-produkten inte underhålls i enlighet med anvisningarna i stycket Rekommenderat underhåll i *bruksanvisningen*.
- Produktfel som orsakas av felaktig, slarvig eller vårdslös användning av produkten.
- Slitdelar som förbrukas vid användning, förutom om dessa visar sig vara defekta. Exempel på slitdelar som förbrukas eller slits ut vid normal användning av produkten omfattar, men är inte begränsade till, bromsklossar, bromsbelägg, lamellbelägg, knivar, cylindrar, valsar och lager (tätade eller smörjbara), underknivar, tändstift, svänghjul och svänghjulslager, däck, filter, remmar samt vissa sprutkomponenter som membran, munstycken och backventiler m.m.
- Fel som orsakats av yttre påverkan. Yttre påverkan omfattar, men är inte begränsat till, väder, förvaringsomständigheter, föroreningar, användning av bränslen, kylvätskor, smörjmedel, tillsatser, konstgödningsmedel, vatten eller kemikalier m.m. som ej har godkänts.
- Fel eller problem med prestandan på grund av att bränslen (t.ex. bensin, diesel eller biodiesel) som inte uppfyller respektive industristandarder har använts.
- Normalt förekommande buller, vibrationer, slitage och försämringar.
- Normalt slitage omfattar, men är inte begränsat till, skador på säten till följd av slitage eller nötning, slitage på målade ytor, repor på dekaler eller fönster m.m.

Reservdelar

Reservdelar som planeras att bytas ut i förbindelse med nödvändigt underhåll omfattas endast av garantin under perioden fram till den planerade tidpunkten för utbytet av delen. Delar som byts ut i enlighet med den här garantin omfattas av garantin under hela den återstående produktgarantin och tillfaller Toro. Toro fattar det slutliga beslutet om huruvida en befintlig del eller enhet ska repareras eller bytas ut. Toro har rätt att använda omarbetade reservdelar vid garantireparationer.

Garanti för djupurladdnings- och litiumjonbatterier:

Djupurladdnings- och litiumjonbatterier har en total livslängd på ett visst antal kilowattimmar. Användnings-, laddnings- och underhållstekniker kan förlänga eller minska den totala batterilivslängden. I och med att batterierna i produkten används minskar gradvis mängden användbart arbete mellan laddningsintervallerna tills dess att batteriet är helt urladdat. Ansvaret för att ersätta urladdade batterier, på grund av normal användning, faller på produktens ägare. Batterierna måste kanske bytas ut under garantiperioden, och det sker då på ägarens bekostnad. Observera (endast litiumjonbatterier): Garantin för litiumjonbatterier är begränsad och beräknas proportionellt från år tre till fem baserat på användningstid och antal förbrukade kilowattimmar. Se *bruksanvisningen* för mer information.

Ägaren bekostar underhållet

Den vanliga service som krävs för Toro-produkter omfattar bland annat att finjustera motorn, smörja, rengöra och polera maskinen, byta filter och kylvätska samt att utföra det underhåll som rekommenderas. Sådan service får ägaren själv bekosta.

Allmänna villkor

Reparation av en auktoriserad Toro-distributör eller Toro-återförsäljare är den enda kompensation som du har rätt till under denna garanti.

Varken The Toro Company eller Toro Warranty Company är ansvariga för indirekta eller oförutsedda skador eller följdskador i samband med användningen av de Toro-produkter som omfattas av denna garanti. Detta inkluderar alla kostnader eller utgifter för att tillhandahålla ersättningsutrustning eller service under rimliga perioder med funktionsfel eller avsaknad av möjlighet av använda produkten medan reparationer som omfattas av garantin utförs. Med undantag för den emissionsgaranti som nämns nedan, och endast om denna är tillämplig, finns ingen annan uttrycklig garanti. Alla indirekta garantier i fråga om säljbarhet och användningslämplighet är begränsade till denna uttryckliga garantis varaktighet.

I vissa stater är det inte tillåtet att undanta oförutsedda skador eller följdskador, eller tidsbegränsa en indirekt garantis varaktighet, och i dessa fall är det möjligt att ovanstående undantag och begränsningar inte gäller. Denna garanti ger dig specifika juridiska rättigheter, och du kan även ha andra rättigheter som varierar från stat till stat.

Anmärkning om motorgarantin:

Produktens emissionskontrollsystem kan omfattas av en separat garanti som uppfyller de krav som fastställts av den amerikanska miljömyndigheten (Environmental Protection Agency, EPA) och/eller Kaliforniens luftskyddsmyndighet (California Air Resources Board, CARB). Tidsbegränsningarna som anges ovan är inte tillämpliga i fråga om garantin för emissionskontrollsystem. Se garantiförklaringen om emissionskontroll som medföljer produkten eller finns i motortillverkarens dokumentation för ytterligare information.

Andra länder än USA och Kanada

Kunder som har köpt Toro-produkter som har exporterats från USA eller Kanada ska kontakta sin Toro-distributör (återförsäljare) för att få garantipolicyn för sitt eget land eller sin provins eller stat. Om du av någon anledning är missnöjd med din distributörs service eller har svårt att få garantiupplysningar bör du kontakta Toro-importören.