Form No. 3369-278 Rev B

Wielmotorenset

Reelmaster tractie-eenheid 5210/5410/5510/5610

Modelnr.: 120–6275

Modelnr.: 120–6280

Installatie-instructies

Belangrijk: In deze installatie-instructies van de wielmotorenset wordt uitgelegd hoe u nieuwe wielmotoren, onderdelen van de wielmotoren en hydraulische filters kunt verwijderen en plaatsen. Als de oorspronkelijke onderdelen van het tractiecircuit zijn beschadigd, moeten er extra reparaties worden uitgevoerd en moet het hydraulische systeem onder hoge druk worden gespoeld voordat de nieuwe wielmotoren worden geplaatst. Neem voor meer informatie contact op met uw plaatselijke dealer.

De oude onderdelen verwijderen (Afb. 1).

1. Plaats de machine op een horizontaal vlak, stel de parkeerrem in werking, laat de maaidekken neer en zet de motor af. Verwijder het sleuteltje uit het contact.

⚠ WAARSCHUWING

Hef alle druk in het hydraulische systeem op voordat u het systeem loskoppelt of er werkzaamheden aan gaat verrichten. Zet de motor af en laat alle maaidekken neer of ondersteun ze.

Houd lichaam en handen uit de buurt van kleine lekgaten of spuitmonden waaruit onder hoge druk hydraulische vloeistof ontsnapt. U kunt lekken in het hydraulische systeem opsporen met behulp van karton of papier. Doe dit niet met uw handen. Hydraulische vloeistof die onder druk ontsnapt, kan voldoende kracht hebben om door de huid heen te dringen, en ernstig letsel veroorzaken. Hydraulische vloeistof die per ongeluk in de huid is geïnjecteerd, moet binnen enkele uren operatief worden verwijderd door een arts die bekend is met dit type verwondingen. Anders kan gangreen ontstaan.

⚠ VOORZICHTIG

Gebruik geschikte blokken, takels en krikken bij het bevestigen van werktuigen of banden en bij het uitvoeren van overige onderhoudswerkzaamheden. Zorg ervoor dat de machine is geparkeerd op een stevig, horizontaal oppervlak zoals een betonnen vloer. Voordat u de machine opkrikt, moet u werktuigen verwijderen die beletten dat de machine op een veilige en correcte wijze kan worden opgekrikt. Zorg er altijd voor dat de wielen zijn geblokkeerd of vastgezet. Gebruik kriksteunen of andere geschikte blokken om de opgekrikte machine te ondersteunen. Als de machine niet goed wordt ondersteund, bestaat de kans dat de machine in beweging komt of valt, waardoor lichamelijk letsel kan ontstaan.

2. Verwijder de voorwielen van de machine als volgt:
   - Blokkeer de achterwielen om te voorkomen dat de machine in beweging komt.
   - Draai de wielmoeren van de voorwielen los.
   - Krik de machine omhoog totdat het wiel loskomt van de grond. Ondersteun de machine met kriksteunen. Raadpleeg de gebruikershandleiding voor instructies over het opkrikken.
   - Zet de parkeerrem vrij.
   - Verwijder de wielmoeren en verwijder vervolgens het wiel en de remtrommel.
3. Verwijder de borgpen en gaffelpen waarmee de gaffel van de remkabel is bevestigd aan de remhendel. Plaats de gaffel van de remkabel uit de buurt van de remhendel.

   Opmerking: Machines met serienummers hoger dan 310000001 zijn voorzien van een constructie met een remveer en een beugel. Verwijder deze veren voorzichtig zodat ze niet kwijtraken of weggegooid worden.
4. Draai de borgmoer los waarmee de wielnaaf aan de wielmotor is bevestigd, maar verwijder de moer niet. Draai de borgmoer minimaal twee slagen los. Dit voorkomt dat de naaf losschiet als de conus loskomt.

© 2012—The Toro® Company
8111 Lyndale Avenue South
Bloomington, MN 55420

Registreer uw product op www.Toro.com.

Vertaling van de oorspronkelijke tekst (NL)
Gedrukt in de VS.
Alle rechten voorbehouden

Belangrijk: Sla NIET met een hamer op de wielnaven, trekkers of wielmotoren tijdens het verwijderen of monteren van de wielnaven. Hierdoor kan de wielmotor beschadigd raken.

5. Gebruik een geschikte trekker (TOR6004) om de wielnaaf van de wielmotor los te draaien.
6. Verwijder de borgmoer en de wielnaaf van de as van de motor.
7. Verwijder de vier schroeven waarmee de remconstructie aan de remadapter is bevestigd. Verwijder de remconstructie. Gooi de schroeven weg.
8. Reinig de uiteinden van de hydraulische leidingen en de fittingen op de wielmotoren grondig om verontreiniging van het hydraulische systeem te voorkomen.
9. Label de hydraulische aansluitingen bij de wielmotor zodat u deze later eenvoudig kunt terugplaatsen.
10. Koppel de hydraulische leidingen los van de fittingen op de wielmotoren. Laat de leidingen leeglopen in een geschikte opvangbak.
11. Dek de losgekoppelde leidingen en fittingen af om verontreiniging te voorkomen.
12. Ondersteun alle wielmotoren zodat deze niet kunnen vallen.
13. Verwijder de vier borgmoeren waarmee de remadapter, wielmotor en veerklem aan het frame zijn bevestigd.
14. Verwijder de remadapter, wielmotor en remveerbeugel.
15. Let op de positie van de fittingen zodat u de nieuwe motorconstructie eenvoudiger kunt plaatsen. Verwijder de fittingen uit de motor en gooi de O-ringen weg.

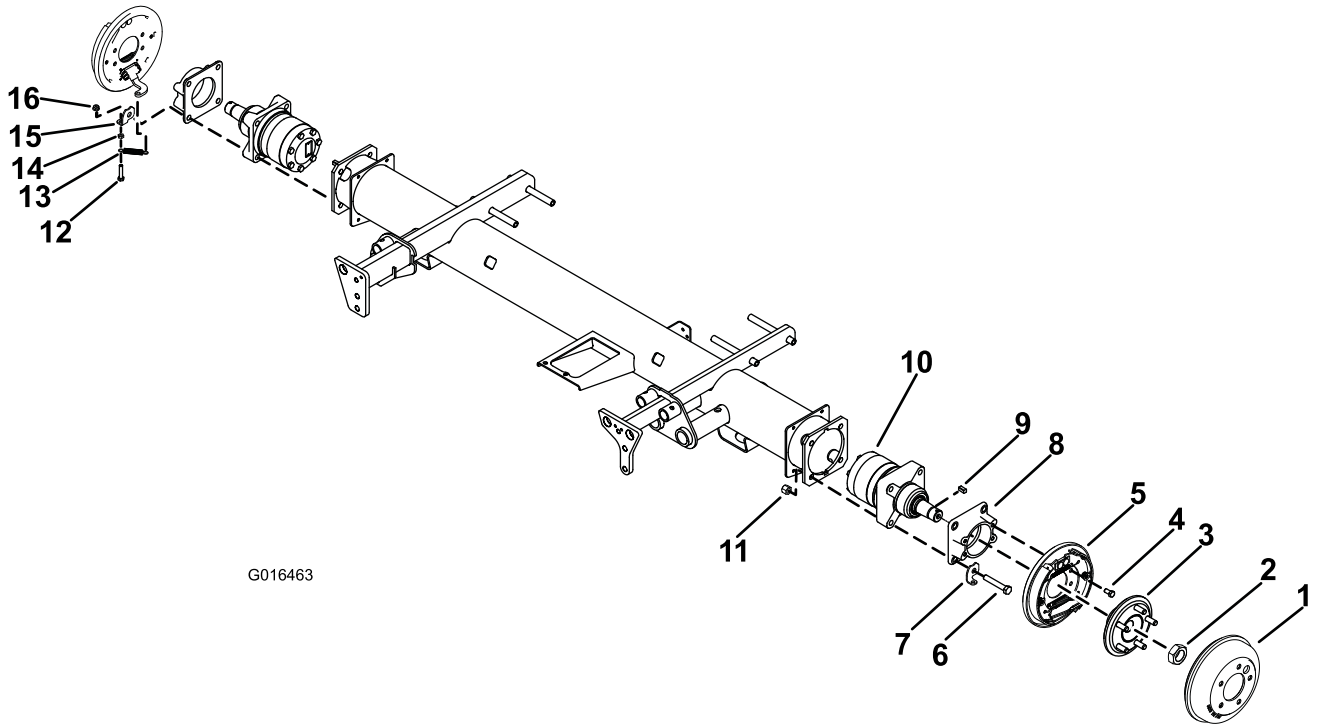

Figuur 1

1. Remtrommel
2. Zeskantige moer
3. Naafconstructie
4. Schroef, 3/8 x 3/4 inch
5. Remconstructie, links
6. Schroef, 1/2 x 3 inch
7. Remveerbeugel of veerklem, links
8. Remadapter
9. Vierkante sleutel
10. Wielmotor, links
11. Borgmoer van 1/2 inch
12. Schroef van 5/16 x 1-1/2 inch
13. Trekveer
14. Contramoer, 5/16 inch
15. Remveerbeugel of veerklem, rechts
16. Flensmoer, 5/16 inch

De nieuwe onderdelen monteren (Afb. 1).

1. Smeer en monteer de nieuwe O-ringen op de fittingen die u eerder hebt verwijderd van de wielmotoren.
2. Steek de fittingen in de openingen in de wielmotor, in dezelfde positie als tijdens het verwijderen.

   Opmerking: De linkerwielmotor is te herkennen aan een gele stip of een ring op de motoras, zie Figuur 2.

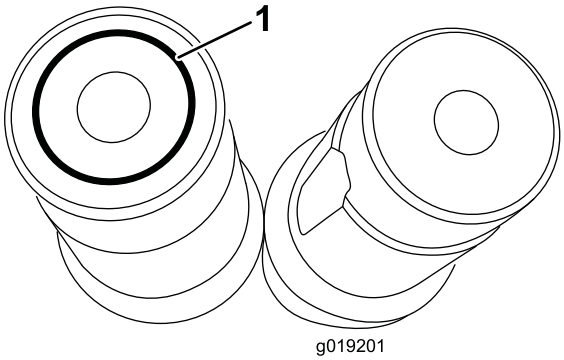

Figuur 2

1. Ring op as

3. Plaats de wielmotor op het frame. Monteer de veerklem, de remadapter en de wielmotor aan het frame met vier tapbouten van 1/2 x 3 inch.
4. Monteer de vier borgmoeren van 1/2 inch op de tapbouten om de motor, de remadapter en de veerklem aan het frame te bevestigen. Draai de bouten vast met een torsie van 91 tot 113 Nm. Zorg ervoor dat de veerklem is geplaatst zoals wordt weergegeven in afbeelding Figuur 1.
5. Monteer de remconstructie aan de remadapter met vier tapbouten van 3/8 x 3/4 inch. Draai de bout vast met een torsie van 27 tot 45 Nm.
6. Reinig de as van de wielmotor en de conus van de wielnaaf grondig. **Breng geen anti-seize of smeervet aan op de naaf of de as van de wielmotor.**
7. Steek de nieuwe vierkante sleutel in het slot op de as van de wielmotor. Lijn de wielnaaf uit met de vierkante sleutel en schuif de wielnaaf op de as. Zet de naaf vast met de borgmoer. Draai het bevestigingsmateriaal vast met een torsie van 549 tot 671 Nm.

   Belangrijk: Gebruik van een momentvermenigvuldiger met een standaard momentsleutel wordt niet aanbevolen, maar het is een mogelijk alternatief als u geen momentsleutel hebt voor 678 Nm.
8. Als er zichtbare tekenen van interne schade aan de wielmotor of de hydrostaat zijn (bijvoorbeeld metaal of vuil in de hydraulische vloeistof, tractieverlies of tractieproblemen), moeten er specifieke testen en spoelingsprocedures worden uitgevoerd. Neem voor meer informatie contact op met uw plaatselijke dealer.
9. Verwijder de afdichtingen van de losgekoppelde hydraulische leidingen en fittingen.
10. Smeer de nieuwe O-ringen en plaats deze op de hydraulische fittingen van de wielmotor. Bevestig de hydraulische leidingen weer op de juiste plaats aan de fittingen van de wielmotor.
11. Bevestig de gaffel van de remkabel aan de remhendel met behulp van een gaffelpen en een borgpen.
12. Monteer de remtrommel, het voorwiel en de trekveer aan de machine. Draai de wielmoeren vast met een torsie van 95 tot 122 Nm.

    Opmerking: Bij de modellen 03670, 03680 en 03690 met een serienummer kleiner dan 270001500, en bij model 03660 met een serienummer kleiner dan 280000000, moet de remtrommel met onderdeelnr. 108-6980, vervangen worden door de remtrommel met onderdeelnr. 114-8864.
13. Herhaal de procedure voor de andere wielmotor.
14. Plaats de nieuwe hydraulische filters als volgt:
    - Reinig de omgeving van het laadcircuit/de plaats waar het stuurfilter (86–3010) wordt gemonteerd en plaats een opvangbak onder het filter.
    - Verwijder het filter.
    - Smeer hydraulische vloeistof op de pakking van het nieuwe filter.
    - Zorg ervoor dat de plaats waar het filter wordt bevestigd, schoon is.
    - Monteer het filter met de hand totdat de pakking contact maakt en draai deze vervolgens nog een halve slag verder.
    - Herhaal deze procedure bij het andere reservoirfilter (94–2621).
    - Start de motor en laat deze ongeveer 2 minuten lopen om lucht uit het systeem te verwijderen.
    - Zet de motor af en controleer op lekkages.
15. Controleer het peil van de hydraulische olie en vul indien nodig olie bij.
16. Laat de machine korte tijd proefdraaien om alle aansluitingen te controleren op lekkage voordat u de wielen monteert.

17. Controleer het peil van de hydraulische olie opnieuw en vul indien nodig olie bij.
18. Verwijder de kriksteunen en maak een proefrit met de machine.

Opmerkingen:

Opmerkingen:

Opmerkingen:



Count on it.