Form No. 3374-865 Rev A

55 cm Recycler®-gräsklippare

Modellnr 20955—Serienr 310000001 och högre

Modellnr 20956—Serienr 310000001 och högre

Bruksanvisning

Du hittar reservdelar hos din auktoriserade återförsäljare eller på www.shoptoro.com.

Introduktion

Denna gräsklippare av gåmodell med roterande knivar är avsedd att användas av privatkunder. Den är huvudsakligen konstruerad för att klippa gräs på väl underhållna gräsmattor runt bostäder. Den är inte konstruerad för att klippa snår eller för jordbruksändamål.

Läs denna information noga så att du lär dig att använda och underhålla produkten på rätt sätt, och för att undvika person- och produktskador. Du är ansvarig för att produkten används på ett korrekt och säkert sätt.

Du kan kontakta Toro direkt på www.Toro.com om du behöver information om produkter och tillbehör, hjälp med att hitta en återförsäljare eller om du vill registrera din produkt.

Kontakta en auktoriserad återförsäljare eller Toros kundservice och ha produktens modell- och serienummer till hands om du har behov av service, Toro originaldelar eller ytterligare information. Figur 1 visar var du finner produktens modell- och serienummer.

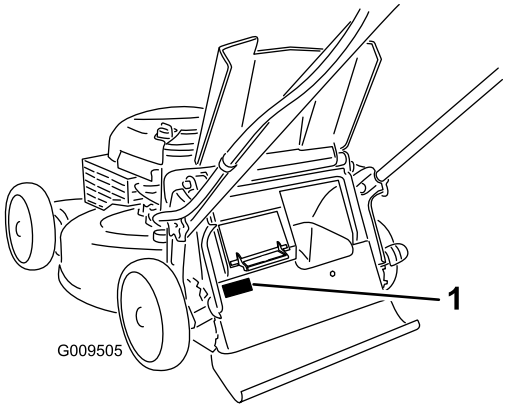

Figur 1

1. Modell- och serienummerplåt

Anteckna produktens modell- och serienummer här nedanför så är de lätta att hitta:

Modellnr _____

Serienr _____

I denna bruksanvisning anges potentiella risker och alla säkerhetsmeddelanden har markerats med en varningssymbol (Figur 2), som anger fara, som kan leda till allvarlig personskada eller dödsfall om föreskrifterna inte följs.



Figur 2

1. Varningssymbol

Två ord används också i den här bruksanvisningen för att markera information. **Viktigt** anger speciell teknisk information och **Observera** anger allmän information som är värd att notera.

Denna produkt uppfyller alla relevanta europeiska direktiv. Mer information finns i den separata produktspecifika överensstämmelseförklaringen.

För modeller med angivna motorhästkrafter beräknades motorns totala hästkrafter i verkstaden av motortillverkaren enligt SAE J1940. Den här motorgräsklipparklassens faktiska motorhästkrafter kommer vara avsevärt lägre då den är konfigurerad att uppfylla säkerhetskrav, utsläppsföreskrifter och funktionella krav.

Gör inga otillåtna ändringar av motorreglagen och ändra inte varvtalshållarens inställning. Om du gör det kan det leda till farliga situationer som resulterar i personskador.

Innehåll

Introduktion 1
Allmän säkerhet 2
Ljudtryck 3
Ljudstyrka 4
Hand-/armvibration 4
Säkerhets- och instruktionsdekaler 5
Montering 6
1 Montera handtaget 6

© 2012—The Toro® Company
8111 Lyndale Avenue South
Bloomington, MN 55420

Registrera din produkt på www.Toro.com.

CE

Översättning av originalet (SV)
Tryckt i USA
Med ensamrätt

3374-865 A

2 Fylla på olja i motorn 7
3 Ladda batteriet 7
Produktöversikt 8
Specifikationer 8
Körning 8
Fylla på bränsletanken 8
Kontrollera oljenivån i motorn 8
Justera klipphöjden 9
Starta motorn 9
Använda självdrivningen 10
Stänga av motorn 10
Återanvinna klippet 10
Samla upp klippet 11
Använda sidoutkastaren för klippet 12
Arbetstips 13
Underhåll 14
Rekommenderat underhåll 14
Underhållsförberedelser 14
Byta luftfiltret 15
Byta ut motoroljan 15
Ladda batteriet 16
Byta ut säkringen 16
Byta ut kniven 17
Justera drivkabeln 17
Rengöra under maskinkåpan 18
Förvaring 19
Förbereda maskinen för förvaring 19
Fälla ned handtaget 19
Ta maskinen ur förvaring 19

Säkerhet

Felaktigt bruk eller underhåll av denna klippare kan leda till skada. Följ nedanstående säkerhetsföreskrifter för att minska risken för skada.

Toro har utformat och testat denna maskin för skäligt säker service. Om du inte följer nedanstående föreskrifter kan det leda till personskada.

Det är viktigt att du och andra användare läser och förstår innehållet i bruksanvisningen innan klipparen används. Då uppnås högsta säkerhet, bästa prestanda och ni lär känna maskinen. Var särskilt uppmärksam på varningssymbolen (Figur 2) som betyder var försiktig, varning eller fara – ”föreskrifter för personlig säkerhet”. Läs och ta till dig anvisningarna eftersom de rör säkerheten. Om anvisningarna inte följs kan det leda till personskador.

Allmän säkerhet

Följande anvisningar har utarbetats i enlighet med EN 836:

Klippmaskinen kan slita av händer och fötter och kasta omkring föremål. Följ alltid alla säkerhetsanvisningar för att förhindra allvarliga skador eller dödsfall.

Utbildning

- Läs anvisningarna noga. Bekanta dig med reglagen och hur maskinen ska användas.
- Låt aldrig barn eller personer som inte känner till anvisningarna köra klipparen. Lokala föreskrifter kan begränsa förarens ålder.
- Kom ihåg att föraren är ansvarig för olyckor och risker som andra människor och deras ägodelar utsätts för.
- Se till att du förstår alla bilder som finns på klipparen eller som används i anvisningarna.

Bensin

VARNING – bensin är mycket brandfarligt. Vidta följande säkerhetsåtgärder:

- Förvara bränsle i dunkar avsedda för ändamålet.
- Fyll endast på maskinen med bensin utomhus och rök inte under påfyllning.
- Fyll på bränsle innan du startar motorn. Skruva aldrig bort tanklocket eller fyll på bränsle om motorn är igång eller om den är varm.
- Om du spiller bensin ska du inte försöka starta motorn utan flytta klipparen från spillet och undvika att skapa några gnistor tills bensinångorna har skingrats.
- Sätt tillbaka locken på tankar och dunkar ordentligt.

Förberedelser

- Använd alltid ordentliga skor och långbyxor vid klippning. Kör inte maskinen barfota eller i sandaler.

- Undersök noga det område där maskinen ska köras och avlägsna alla stenar, pinnar, ledningar, ben och andra föremål.
- Inspektera alltid klipparen innan användning för att kontrollera att skydd och säkerhetsanordningar, som t.ex. gräsriktare och/eller -uppsamlare, sitter på plats och fungerar som de ska.
- Före körning bör du kontrollera så att inga knivar, knivskruvar eller klippaggregat är slitna eller skadade. Byt ut slitna eller skadade knivar och skruvar i satser så att balanseringen bibehålls.

Start

- Tippa inte klipparen när du startar motorn såvida den inte måste lutas för att starta. Om så är fallet ska du inte luta klipparen mer än absolut nödvändigt, och bara lyfta upp den del som är längst ifrån dig.
- Starta motorn försiktigt i enlighet med anvisningarna och håll fötterna på behörigt avstånd från kniven eller knivarna och inte framför utkastaren.

Körning

- Klipp aldrig om människor, särskilt barn, eller husdjur befinner sig i närheten.
- Klipp endast i dagsljus eller i bra belysning.
- Se upp för hål i terrängen och andra dolda faror.
- Håll inte händer eller fötter nära eller under roterande delar. Håll alltid avstånd till utkastaröppningen.
- Lyft aldrig upp eller bär en gräsklippare medan motorn är igång.
- Var mycket försiktig när du backar eller drar en handgräsklippare mot dig.
- Gå – spring aldrig.
- Sluttningar:
  - Klipp inte i väldigt branta sluttningar.
  - Var mycket försiktig i sluttningar.
  - Kör alltid tvärgående över sluttningar, aldrig upp och ned, och var mycket försiktig när du svänger i sluttningar.
  - Se till att du har bra fotfäste i sluttningar.
- Sänk farten i sluttningar och i skarpa svängar för att förhindra att klipparen välter eller att du förlorar kontrollen över den.
- Stanna kniven om gräsklipparen måste tippas för transport på andra underlag än gräs och när gräsklipparen ska föras till och från klippområdet.
- Kör inte motorn i ett slutet utrymme där farlig koloxid kan ansamlas.
- Stäng av motorn
  - varje gång du lämnar gräsklipparen.
  - före bränslepåfyllning.
  - innan gräsuppsamlaren tas bort.
  - innan klipphöjden justeras om den inte kan ställas in från förarplatsen.
- Stanna motorn och koppla bort tändkabeln
  - innan utkastaren rensas.
  - före kontroll, rengöring och arbete på gräsklipparen.
  - efter att ha kört på ett okänt föremål. Kontrollera noga om gräsklipparen har skadats och reparera eventuella skador innan du startar och kör klipparen igen.
  - om gräsklipparen börjar vibrera onormalt (kontrollera omedelbart).
- Blixtnedslag kan leda till allvarliga personskador eller dödsfall. Om det blixtrar eller åskar i området ska maskinen inte användas. Sök skydd.
- Se upp för trafik när du kör nära vägar eller korsar vägar.

Underhåll och förvaring

- Håll samtliga muttrar, bultar och skruvar åtdragna så att maskinen är i säkert bruksskick.
- Högtryckstvätta inte maskinen.
- Förvara aldrig maskinen med bensin i tanken i en byggnad där bensinångor kan antändas av en öppen låga eller gnista.
- Låt motorn svalna innan maskinen ställs undan i ett slutet utrymme.
- Håll motorn, ljuddämparen, batterifacket och förvaringsutrymmet för bränsle fria från gräs, löv och överflödigt smörjmedel för att minska brandrisken.
- Undersök gräsutkastarens komponenter ofta och byt ut dem vid behov mot delar rekommenderade av tillverkaren.
- Byt ut slitna och skadade delar av säkerhetsskäl.
- Byt ut trasiga ljuddämpare.
- Om bränsletanken måste tömmas ska detta göras utomhus.
- Ändra inte inställningarna för motorns varvtalshållare och övervarva inte motorn. Om motorn körs med för högt varvtal kan riskerna för personskador öka.
- Var försiktig när justeringar utförs på gräsklipparen för att undvika att fingrarna fastnar mellan roterande knivar och maskinens fasta delar.
- **Köp endast originalreservdelar och tillbehör från Toro, för att säkerställa bästa prestanda och högsta säkerhet. Använd inte *”piratdelar”*. De kan medföra säkerhetsrisker.**

Ljudtryck

Enheten har en ljudtrycksnivå vid förarens öra på 89 dBA, som omfattar ett osäkerhetsvärde (K) på 1 dBA.

Ljudtrycksnivån har fastställts enligt de rutiner som beskrivs i SS-EN 836.

Ljudstyrka

Maskinen har en garanterad ljudstyrka på 98 dBA, som omfattar ett osäkerhetsvärde (K) på 1 dBA.

Ljudstyrkenivån har fastställts enligt de rutiner som beskrivs i ISO 11094.

Hand-/armvibration

Uppmätt vibrationsnivå för höger hand = 3,0 m/s

Uppmätt vibrationsnivå för vänster hand = 5,7 m/s

Osäkerhetsvärde (K) = 2,3 m/s2

Uppmätta värden har fastställts enligt de förfaranden som beskrivs i EN 836.

Säkerhets- och instruktionsdekaler

Viktigt: **Säkerhets- och instruktionsdekalerna sitter nära potentiella farozoner. Byt ut skadade dekaler.**

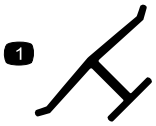

Tillverkarens logotyp

1. Visar att kniven är en originaldel från maskintillverkaren.

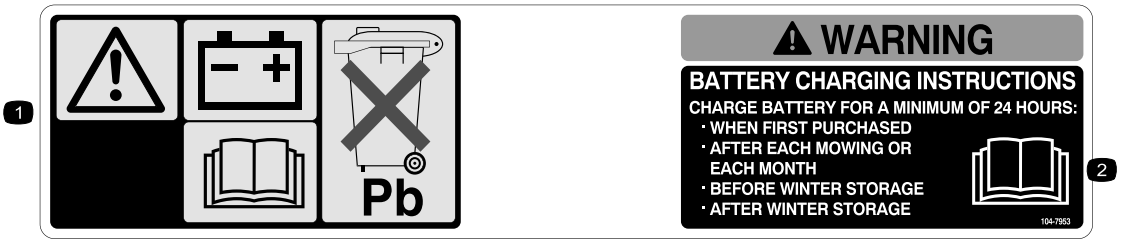

104-7953

1. Varning – läs *bruksanvisningen* för information om att ladda batteriet. Det innehåller bly och får inte kastas i hushållssoporna.
2. Läs *bruksanvisningen*.

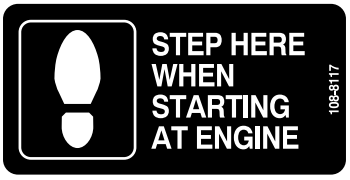

108-8117

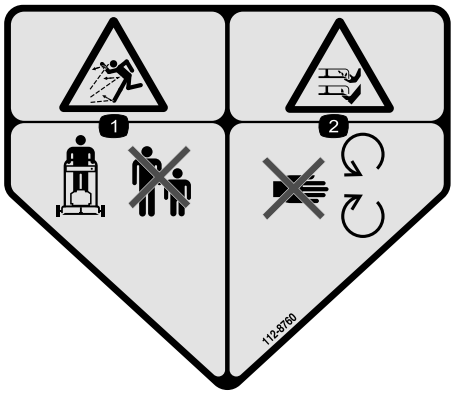

112-8760

1. Risk för utslungade föremål – håll kringstående personer på behörigt avstånd från maskinen.
2. Avkapnings-/avslitningsrisk för händer och fötter – håll dig på avstånd från rörliga delar.



112-8867

1. Låst
2. Upplåst

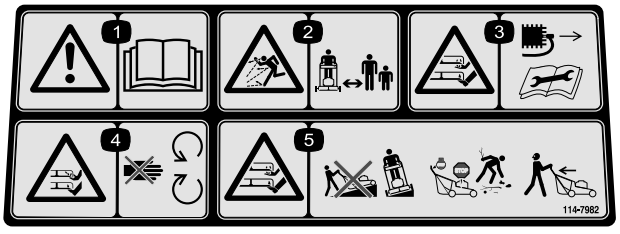

114-7982

1. Varning – läs *bruksanvisningen*.
2. Risk för utslungade föremål – håll kringstående personer på behörigt avstånd från maskinen.
3. Risk för att händer och fötter slits av, gräsklipparkniv – lossa tändkabeln och läs instruktionerna innan du utför service eller underhåll.
4. Avkapnings-/avslitningsrisk för händer och fötter, gräsklipparkniv – håll avstånd till rörliga delar.
5. Avkapnings-/avslitningsrisk för händer och fötter, gräsklipparkniv – kör inte maskinen uppför och nedför sluttningar utan från sida till sida. Stäng av motorn innan du lämnar körpositionen och titta bakom dig när du backar.

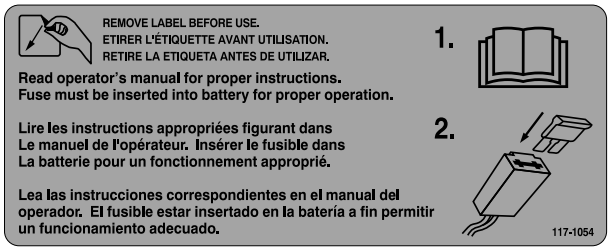

117-1054

Endast modell med elstart

Montering

Viktigt: **Ta bort och släng skyddsplasten som täcker motorn.**

1

Montera handtaget

Inga delar krävs

Tillvägagångssätt

⚠ VARNING

Om du fäller upp eller ned handtaget på fel sätt kan detta skada kablar och resultera i ett farligt driftstillstånd.

- **Skada inte kablarna när du fäller upp och ned handtaget.**
- **Kontakta en auktoriserad återförsäljare om en kabel skadas.**

1. Ta bort handtagsreglagen från maskinkåpan (Figur 3).

   Viktigt: **Dra kablarna på utsidan av handtagsreglagen när du monterar handtaget.**

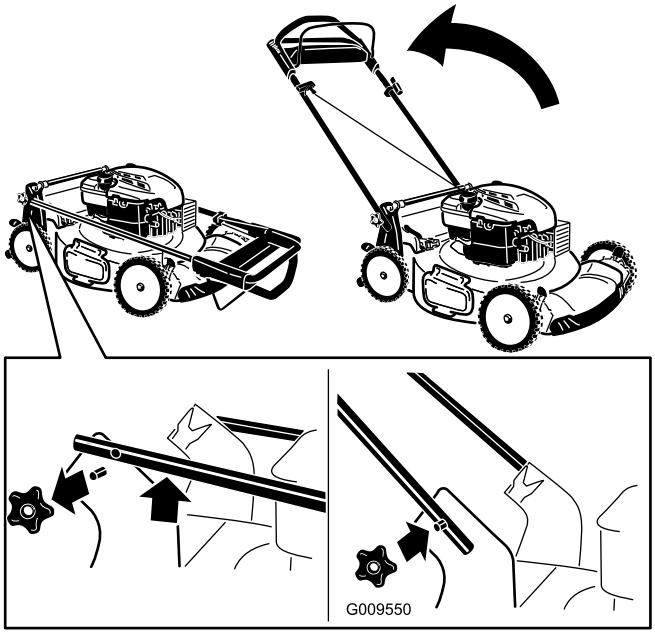

Figur 3

2. Flytta handtaget till arbetsläget.
3. Sätt tillbaka och dra åt de handtagsvred som du tog bort i steg 1.

2

Fylla på olja i motorn

Inga delar krävs

Tillvägagångssätt

Viktigt: Maskinen levereras utan olja i motorn. Fyll motorns vevhus med olja innan du startar den.

1. Flytta maskinen till ett plant underlag.
2. Ta ut oljestickan (Figur 4) och häll i ungefär 3/4 av vevhusets oljekapacitet i påfyllningsröret för olja.

   Obs: Maximal påfyllning: 0,59 l , typ: SAE 30 renad fordonsolja med API-klassificering SF, SG, SH, SJ, SL eller högre.

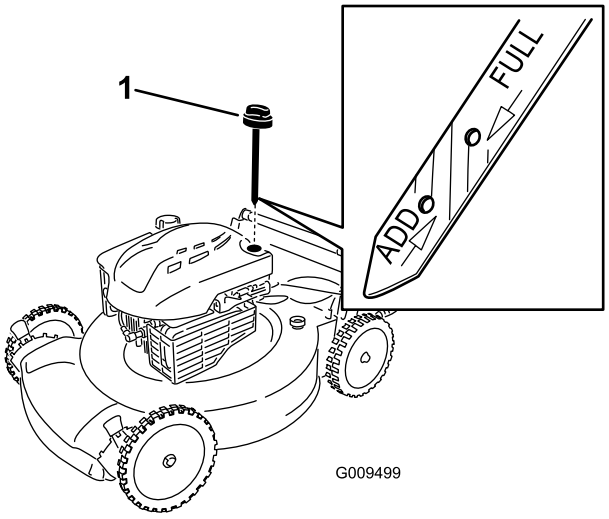

Figur 4

1. Oljesticka

3. Torka av stickan med en ren trasa.
4. Stick ner oljestickan helt i påfyllningsröret.
5. Ta ut oljestickan och läs av oljenivån, se Figur 4.
   - Om oljenivån är under markeringen **Add** på oljestickan, fyller du långsamt på lite olja i påfyllningsröret, väntar i tre minuter, och upprepar stegen 3 till 5 tills oljenivån befinner sig vid markeringen **Full** på oljestickan.
   - Om oljan hamnar över markeringen **Full** på oljestickan ska du tömma ut den överflödiga oljan tills oljenivån hamnar på markeringen **Full** på oljestickan. Läs Byta ut motoroljan (sida 15) om hur du tömmer ut den överflödiga oljan.

   Viktigt: Om oljenivån i vevhuset är för låg eller för hög kan motorn skadas om du kör den.
6. Sätt tillbaka oljestickan i påfyllningsröret ordentligt.

   Viktigt: *Byt motorolja efter de första fem arbetstimmarna* och därefter årligen. Se Byta ut motoroljan (sida 15).

3

Ladda batteriet

Inga delar krävs

Tillvägagångssätt

Endast modell med elstart

Se Ladda batteriet (sida 16).

Produktöversikt

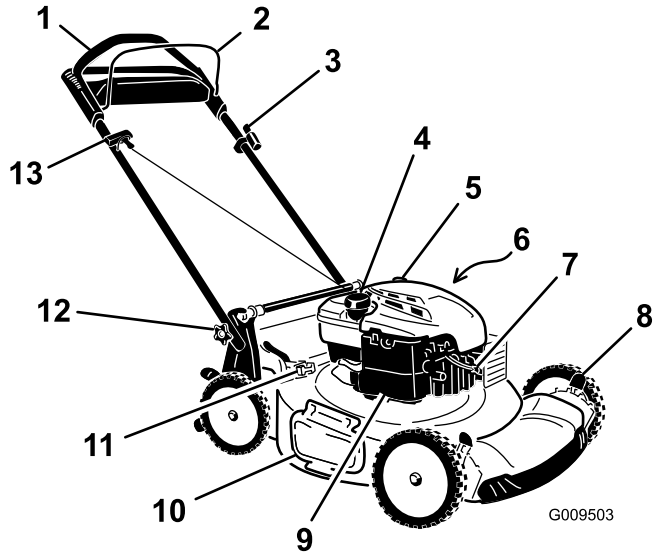

Figur 5

1. Handtag
2. Knivstyrstång
3. Tändningsnyckel (endast modeller med elstart)
4. Tanklock
5. Påfyllning/oljesticka
6. Tvättanslutning (visas ej)
7. Tändstift
8. Klipphöjdsspak (4)
9. Luftfilter
10. Sidoutkastarriktare
11. Uppsamlingspåsens snabbutlösarspak
12. Handtagsreglage (2)
13. Startsnöre

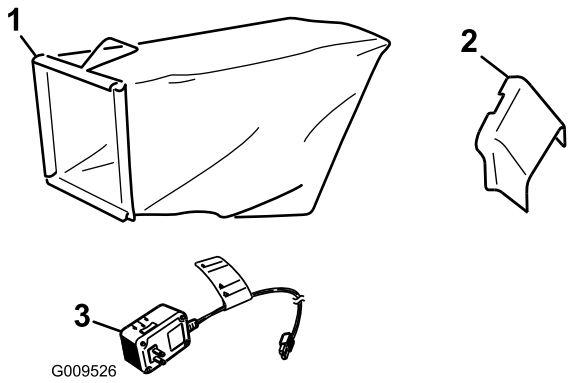

Figur 6

1. Gräsuppsamlare
2. Sidoutkastarriktare
3. Batteriladdare (endast modeller med elstart):

Specifikationer

Modell	Vikt	Längd	Bredd	Höjd
20955	37 kg	150 cm	58 cm	107 cm
20956	40 kg	150 cm	58 cm	107 cm

Körning

Fylla på bränsletanken

⚠ FARA

Bensin är mycket brandfarligt och explosivt. En sådan brand eller explosion kan ge dig och andra personer brännskador.

- **Förhindra att statisk elektricitet antänder bensinen genom att ställa bensindunken och/eller maskinen direkt på marken före påfyllning, inte i ett fordon eller ovanpå ett föremål.**
- **Fyll tanken utomhus, då motorn är kall. Torka upp utspillt bränsle.**
- **Hantera inte bensin när du röker eller är i närheten av en öppen låga eller gnistor.**
- **Förvara bensin i en godkänd bränsledunk som förvaras oåtkomligt för barn.**

Fyll bränsletanken med färsk, blyfri regularbensin från en bensinmack som ingår i någon av de större kedjorna (Figur 7).

Obs: Använd aldrig metanol, bensin som innehåller metanol eller bensin som innehåller mer än 10 % etanol eftersom bränslesystemet kan skadas. Blanda inte olja i bensinen.

Viktigt: Tillsätt en stabiliserare till bränslet vid alla tidpunkter på året, för att få mindre startproblem. Blanda stabiliseraren med bensin som är max. 30 dagar gammal.

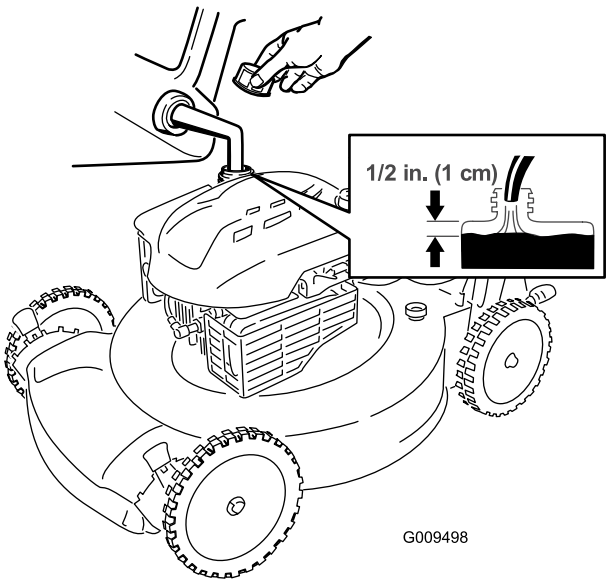

Figur 7

Kontrollera oljenivån i motorn

Serviceintervall: Varje användning eller dagligen

Obs: Maximal påfyllning: 0,59 l , typ: SAE 30 renad fordonsolja med API-klassificering SF, SG, SH, SJ, SL eller högre.

1. Flytta maskinen till ett plant underlag.
2. Ta ut oljestickan (Figur 8).

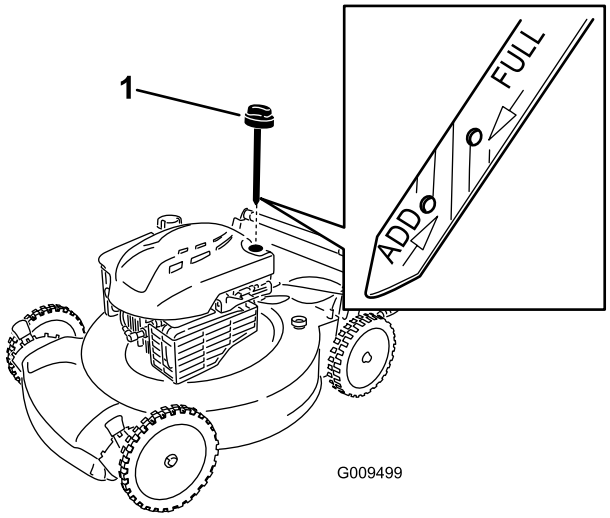

Figur 8

1. Oljesticka

3. Torka av stickan med en ren trasa.
4. Stick ner oljestickan helt i påfyllningsröret.
5. Ta ut oljestickan och läs av oljenivån, se Figur 8.
   - Om oljenivån är under markeringen **Add** på oljestickan, fyller du långsamt på lite olja i påfyllningsröret, väntar i tre minuter, och upprepar stegen 3 till 5 tills oljenivån befinner sig vid markeringen **Full** på oljestickan.
   - Om oljan hamnar över markeringen **Full** på oljestickan ska du tömma ut den överflödiga oljan tills oljenivån hamnar på markeringen **Full** på oljestickan. Läs Byta ut motoroljan (sida 15) om hur du tömmer ut den överflödiga oljan.

   Viktigt: Om oljenivån i vevhuset är för låg eller för hög kan motorn skadas om du kör den.
6. Sätt tillbaka oljestickan i påfyllningsröret ordentligt.

Justera klipphöjden

⚠ VARNING

Vid justering av klipphöjden kan du komma i kontakt med en roterande kniv, vilket kan leda till allvarliga skador.

- **Stäng av motorn och vänta tills alla rörliga delar har stannat.**
- **Stick inte in fingrarna under kåpan vid justering av klipphöjden.**

⚠ VAR FÖRSIKTIG

Om motorn har varit igång kan ljuddämparen vara het och orsaka brännskador. Håll avstånd till den heta ljuddämparen.

Justera klipphöjden. Sätt de främre hjulen i samma höjd som de bakre (Figur 9).

Obs: Flytta de främre klipphöjdsreglagen bakåt och de bakre klipphöjdsreglagen framåt för att höja maskinen. Flytta de främre klipphöjdsreglagen framåt och de bakre klipphöjdsreglagen bakåt för att sänka maskinen.

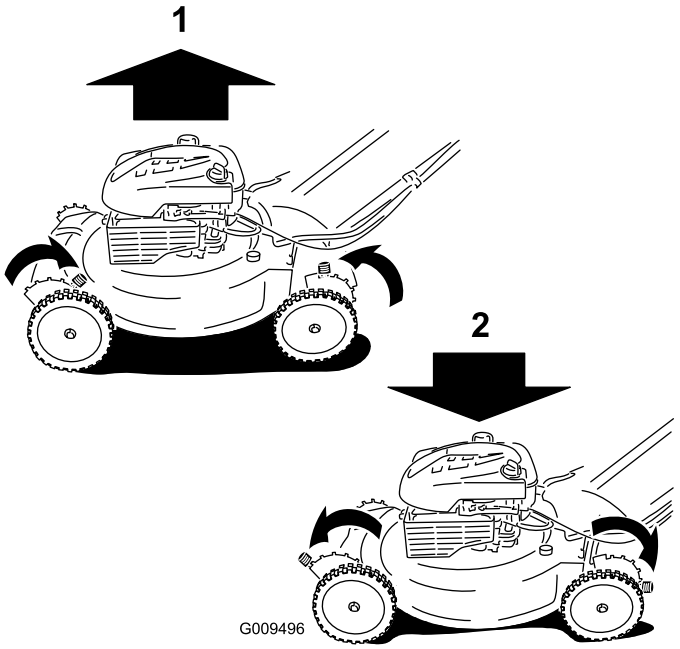

Figur 9

1. Höja maskinen
2. Sänka maskinen

Obs: Klipphöjdsinställningarna är 25 mm, 35 mm, 44 mm, 54 mm, 64 mm, 73 mm, 83 mm, 92 mm och 102 mm.

Starta motorn

1. Håll knivstyrstången mot handtaget Figur 10).

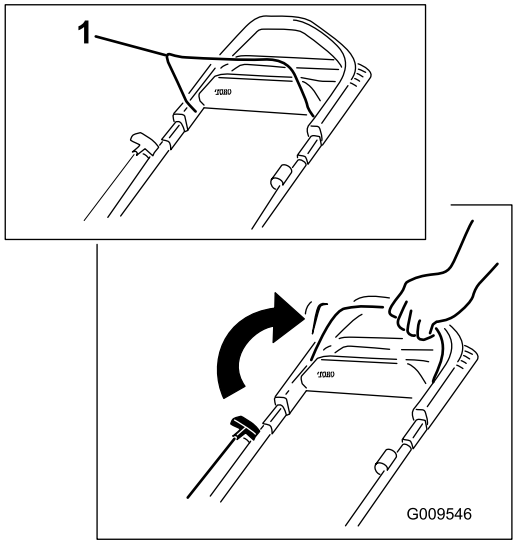

Figur 10

1. Knivstyrstång

2. Vrid tändningsnyckeln (Figur 11) (endast modeller med elstart) eller dra i startsnöret (Figur 12).

   Obs: Dra lätt i starthandtaget tills du känner motstånd och dra sedan kraftigt (Figur 12). Låt snöret sakta gå tillbaka till handtaget.

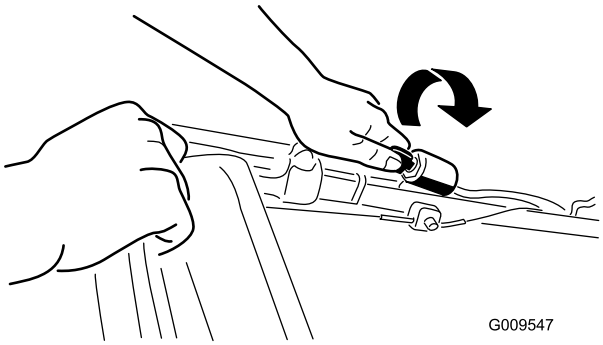

Figur 11

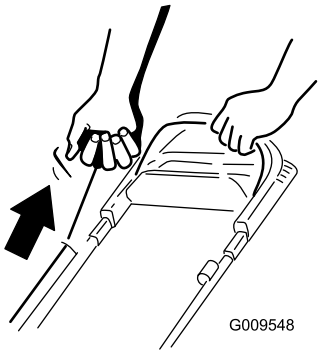

Figur 12

Obs: Kontakta en auktoriserad återförsäljare om maskinen fortfarande inte startar efter flera försök.

Använda självdrivningen

När du ska köra med drivning går du helt enkelt rakt fram med händerna på det övre handtaget och armbågarna längs sidorna. Maskinen håller automatiskt samma tempo som du (Figur 13).

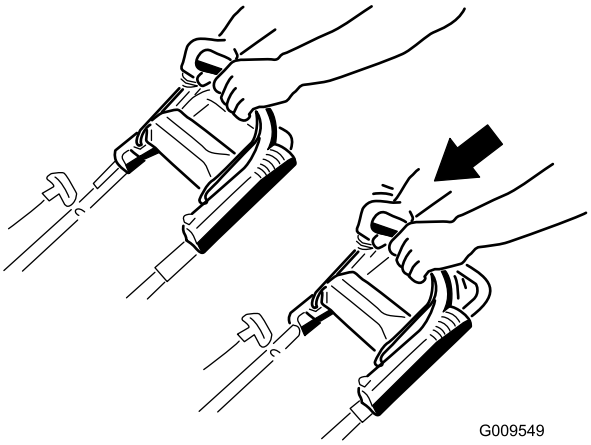

Figur 13

Obs: Om maskinen inte rullar bakåt av sig själv efter självdrivning ska du stanna, hålla händerna stilla och låta maskinen rulla några centimeter framåt så att drivhjulet kopplas ur. Du kan även försöka sträcka in handen till metallhandtaget precis under det övre handtaget och skjuta maskinen några centimeter framåt. Om maskinen fortfarande inte rullar bakåt med lätthet kontaktar du en auktoriserad återförsäljare.

Stänga av motorn

Släpp knivstyrstången för att stänga av motorn.

Obs: Ta ur tändningsnyckeln när du lämnar maskinen (endast modeller med elstart).

Viktigt: När du släpper knivstyrstången ska både motorn och kniven stanna inom tre sekunder. Om de inte stannar ordentligt slutar du genast att använda maskinen och kontaktar en auktoriserad återförsäljare.

Återanvinna klippet

Din gräsklippare levereras färdig för att kunna återvinna gräs och lövklipp tillbaka ned i gräsmattan.

Om gräsuppsamlaren är monterad på maskinen och snabbutlösarspaken är i uppsamlingsläget, ska du flytta spaken till återvinningsläget (se Använda uppsamlingspåsens snabbutlösarspak (sida 11) innan du återvinner klippet. Ta bort sidoutkastaren om den är monterad på maskinen; se Ta bort sidoutkastarriktaren (sida 13) innan du återvinner klippet.

Samla upp klippet

Använd gräsuppsamlaren när du vill samla upp gräs- och lövklipp från gräsmattan.

⚠ VARNING

En sliten gräsuppsamlare kan slunga små stenar och annat skräp i riktning mot föraren eller någon annan person, vilket kan leda till allvarliga personskador eller dödsfall.

Kontrollera gräsuppsamlaren ofta. Byt ut den mot en ny Toro-uppsamlare om den är skadad.

Ta bort sidoutkastaren om den är monterad på maskinen; se Ta bort sidoutkastarriktaren (sida 13) innan du samlar upp klippet. Om uppsamlingspåsens snabbutlösarspak är i återvinningsläget ska du flytta den till uppsamlingsläget; se Använda uppsamlingspåsens snabbutlösarspak (sida 11).

⚠ VARNING

Kniven är skarp – kontakt med kniven kan orsaka allvarliga personskador.

Stanna motorn och vänta tills alla rörliga delar har stannat innan du kliver ur förarplatsen.

Montera gräsuppsamlaren

1. Höj och håll upp den bakre gräsriktaren (Figur 14).

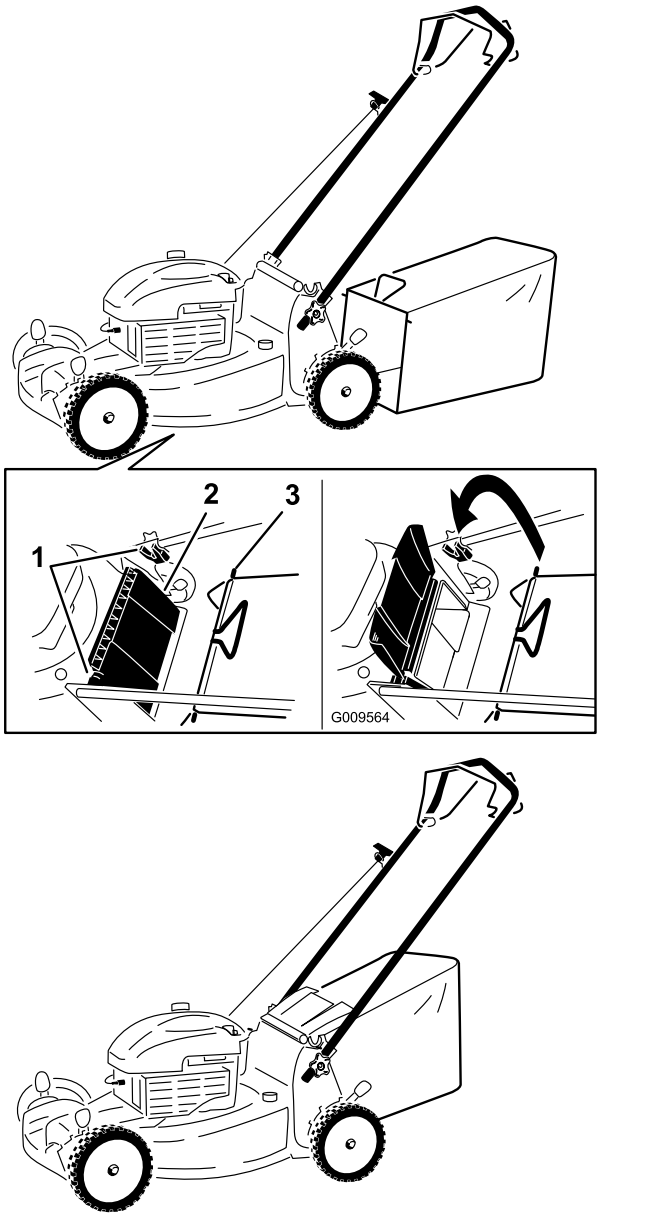

Figur 14

1. Skåror
2. Bakre gräsriktare
3. Gräsuppsamlarens pigg (2)

2. Montera gräsuppsamlaren och kontrollera att piggarna på uppsamlaren vilar i skårorna på handtaget (Figur 14).
3. Sänk ned den bakre gräsriktaren igen.

Ta bort gräsuppsamlaren

Utför stegen ovan i omvänd ordning för att ta bort uppsamlaren.

Använda uppsamlingspåsens snabbutlösarspak

Med hjälp av snabbutlösningsfunktionen kan du antingen samla upp eller återvinna gräs- och lövklipp medan gräsuppsamlaren är monterad på maskinen.

- Om du vill samla upp gräs- och lövklipp trycker du på knappen på uppsamlingspåsens snabbutlösarspak och för spaken framåt till dess att knappen på spaken hoppar upp (Figur 15).

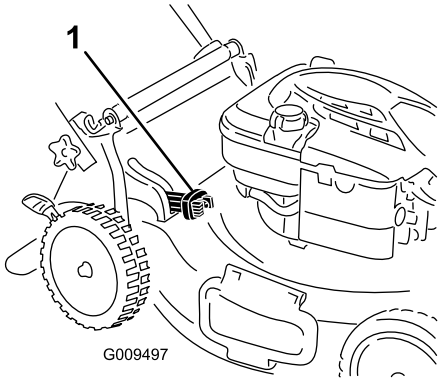

Figur 15

1. Uppsamlingspåsens snabbutlösarspak (i uppsamlingsläge)

- Tryck på knappen på spaken och för spaken bakåt till dess att knappen på spaken hoppar upp om du vill återvinna gräs- och lövklippet.

  Viktigt: För korrekt drift måste du ta bort gräsklipp och skräp på utlösningsluckan och den omgivande öppningen (Figur 16) innan du flyttar snabbutlösarspaken från ett läge till ett annat.

  ⚠ VARNING

  Kniven är skarp – kontakt med kniven kan orsaka allvarliga personskador. En öppen bakre utkastare kan dessutom slunga små stenar och annat skräp i riktning mot användaren eller någon annan person, vilket kan leda till allvarliga personskador eller dödsfall.

  Stäng av motorn och vänta tills alla rörliga delar har stannat innan du rengör utlösningsluckan och den omgivande öppningen.

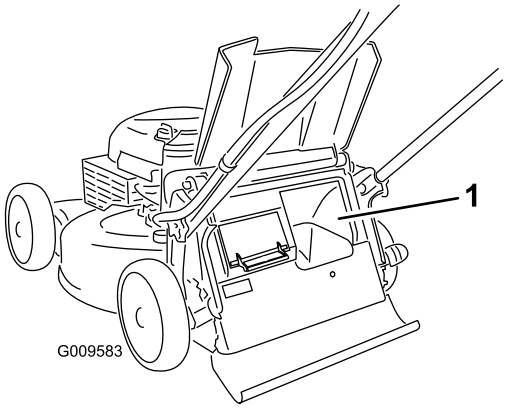

Figur 16

1. Rengör här

Använda sidoutkastaren för klippet

Använd sidoutkastaren för att klippa mycket högt gräs.

Om gräsuppsamlaren är monterad på maskinen och snabbutlösarspaken är i uppsamlingsläget, ska du flytta spaken till återvinningsläget; se Använda uppsamlingspåsens snabbutlösarspak (sida 11).

⚠ VARNING

Kniven är skarp – kontakt med kniven kan orsaka allvarliga personskador.

Stanna motorn och vänta tills alla rörliga delar har stannat innan du kliver ur förarplatsen.

Montera sidoutkastarriktaren

Lyft upp sidoriktaren och montera sidoutkastaren (Figur 17).



Figur 17

Ta bort sidoutkastarriktaren

Om du vill ta bort sidoutkastaren lyfter du upp sidoriktaren, tar bort sidoutkastaren och sänker ned sidoutkastarriktaren.

Arbetstips

Allmänna klipptips

- Röj området som ska klippas från pinnar, stenar, ledningar, grenar och annat skräp som kniven kan gå emot.
- Undvik att låta kniven gå emot massiva objekt. Kör aldrig avsiktligt över ett föremål.
- Stanna motorn om du kör på något föremål eller om klipparen börjar vibrera. Ta bort tändkabeln från tändstiftet och kontrollera noga om klipparen har skadats.
- Montera en ny kniv när klippsäsongen börjar för att garanterat få bästa resultat.
- Byt efter behov ut kniven mot en Toro-originalkniv.

Klippa gräs

- Klipp endast cirka en tredjedel av grässtrået åt gången. Klipp inte under 54 mm om inte gräset är glest eller om det är sent på hösten då gräset växer långsammare. Se Justera klipphöjden (sida 9).
- Om du klipper gräs som är mer än 15 cm högt kan det vara bra att först klippa med den högsta klipphöjdsinställningen och gå sakta, och sedan klippa en gång till med en lägre klipphöjd för att få bästa klippresultat. Om gräset är för högt kan klipparen täppas igen och det kan leda till motorstopp.
- Klipp bara torrt gräs och torra löv. Vått gräs och våta löv har en tendens att klumpas ihop på marken, vilket kan leda till motorstopp eller till att klipparen täpps igen.

⚠ VARNING

Vått gräs och våta löv kan orsaka allvarliga skador om du halkar och rör vid kniven. Klipp endast vid torra förhållanden.

- Tänk på brandfaran vid mycket torra förhållanden, följ alla lokala brandvarningar och håll maskinen ren från torrt gräs och löv.
- Byta klippriktning. Det underlättar fördelningen av det klippta gräset vilket ger en jämn gödning.
- Försök med en eller flera av åtgärderna nedan om du inte är nöjd med klippresultatet:
  - Byt ut kniven eller låt slipa den.
  - Gå saktare när du klipper.
  - Höj gräsklipparens klipphöjdsinställning.
  - Klipp gräset oftare.
  - Överlappa klippsvepningarna istället för att klippa en hel svepning varje gång.
  - Ställ in klipphöjden på ett lägre spår för framhjulen än för bakhjulen. Sätt till exempel framhjulen på 54 mm och de bakre hjulen på 64 mm.

Klippa löv

- Efter avslutad klippning bör halva gräsmattan synas genom täcket av sönderskurna löv. Det kan vara nödvändigt att gå över löven mer än en gång.
- Om lövtäcket på gräsmattan är högre än 13 cm ställer du in den främre klipphöjden ett eller två spår högre än den bakre klipphöjden.
- Sänk klipphastigheten om gräsklipparen inte skär löven tillräckligt fint.

Underhåll

Obs: Vänster och höger sida på maskinen är lika med förarens vänstra respektive högra sida vid normal körning.

Rekommenderat underhåll

Underhållsintervall	Underhållsförfarande
Efter de första 5 timmarna	• Byta oljan i motorn.
Varje användning eller dagligen	• Kontrollera oljenivån i motorn. • Kontrollera att motorn stannar inom tre sekunder efter det att knivstyrstången släpps. • Rensa bort gräsklipp och smuts från maskinkåpan.
Var 25:e timme	• Byt ut luftfiltret. Byt ut det oftare vid dammiga arbetsförhållanden. • Ladda batteriet i 24 timmar (gäller endast för modell med elstart).
Före förvaring	• Töm bränsletanken innan reparation och årlig förvaring.
Årligen	• Byt oljan i motorn. • Byt ut kniven eller låt slipa den (oftare om kniven snabbt blir slö). • Rengör kylsystemet (oftare vid dammiga eller smutsiga arbetsförhållanden). Läs i motorns bruksanvisning. • Läs i bruksanvisningen till motorn för ytterligare information om årliga underhållsförfaranden.

Viktigt: Läs i motorns bruksanvisning för ytterligare underhållsrutiner.

Obs: Du hittar reservdelar hos din auktoriserade återförsäljare (gå till www.toro.com för att hitta närmaste återförsäljare) eller på www.shoptoro.com.

Underhållsförberedelser

1. Stäng av motorn och vänta tills alla rörliga delar har stannat.
2. Lossa tändkabeln från tändstiftet (Figur 18) innan du utför underhåll.

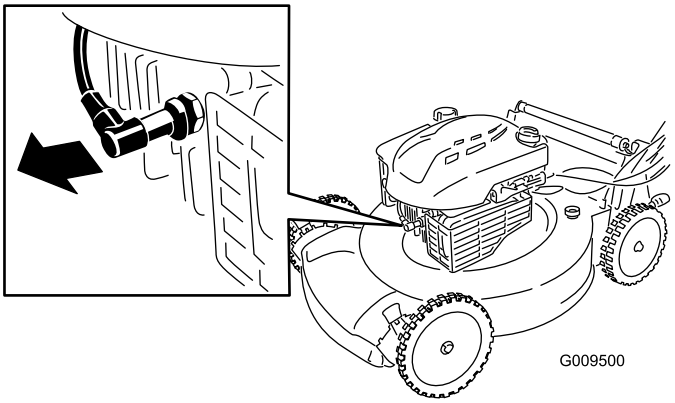

Figur 18

3. Anslut tändkabeln till tändstiftet efter att du utfört underhåll.

Viktigt: Kör motorn som vanligt tills bränsletanken är tom innan du tippar maskinen för att byta olja eller kniv. Använd en handpump för att avlägsna bränslet om du måste tippa maskinen innan bränslet har tagit slut. Lägg alltid maskinen på sidan med luftfiltret uppåt.

⚠ VARNING

Bränslet kan läcka ut när man tippar maskinen. Bensin är brandfarligt, explosivt och kan orsaka personskador.

Kör motorn tills tanken är tom eller töm tanken på bensin med en handpump; sug aldrig ut med en hävert.

Byta luftfiltret

Serviceintervall: Var 25:e timme

1. Använd en skruvmejsel för att öppna luftfilterskyddetFigur 19).

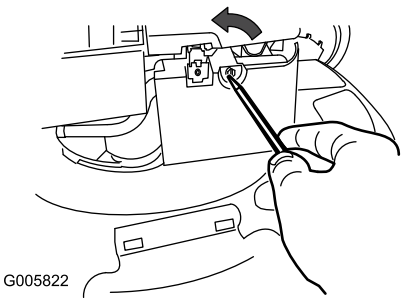

Figur 19

2. Byt ut luftfiltret (Figur 20).

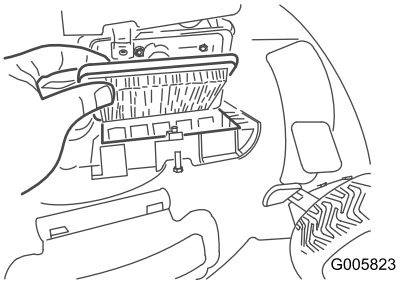

Figur 20

3. Sätt tillbaka skyddet.

Byta ut motoroljan

Serviceintervall: Efter de första 5 timmarna

Årligen

Obs: Maximal påfyllning: 0,59 l , typ: SAE 30 renad fordonsolja med API-klassificering SF, SG, SH, SJ, SL eller högre.

1. Flytta maskinen till ett plant underlag.
2. Kontrollera att bränsletanken bara innehåller lite eller inget bränsle alls så att det inte läcker ut när du tippar klipparen på sidan.
3. Kör motorn i några minuter före oljebytet för att värma oljan.

   Obs: Varm olja rinner lättare och för med sig mer föroreningar.
4. Lossa tändkabeln från tändstiftet, se Underhållsförberedelser (sida 14).
5. Placera ett kärl bredvid maskinen på sidan som är närmast oljepåfyllningsröret.
6. Ta ur oljestickan ur oljepåfyllningsröret (Figur 21).

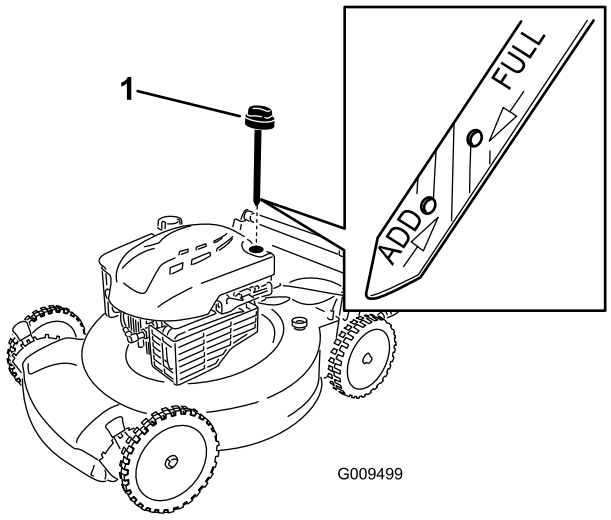

Figur 21

1. Oljesticka

7. Lägg maskinen på sidan med påfyllningsröret nedåt för att tömma ut oljan genom påfyllningsröret i kärlet (Figur 22).

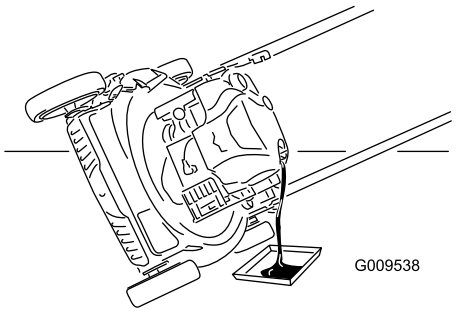

Figur 22

8. När du har tömt ur oljan återställer du maskinen till arbetsläge.
9. Fyll sakta ca 3/4 av vevhuset med olja.

   Obs: Maximal påfyllning: 0,59 l , typ: SAE 30 renad fordonsolja med API-klassificering SF, SG, SH, SJ, SL eller högre.
10. Vänta i tre minuter tills oljan har lagt sig.
11. Torka av stickan med en ren trasa.
12. Stick ner oljestickan helt i påfyllningsröret.
13. Ta ut oljestickan och läs av oljenivån.
    - Om oljenivån är under markeringen **Add** på oljestickan, fyller du långsamt på lite olja i påfyllningsröret, väntar i tre minuter, och upprepar stegen 11 till 13 tills oljenivån befinner sig vid markeringen **Full** på oljestickan.
    - Om oljan hamnar över markeringen **Full** på oljestickan ska du tömma ut den överflödiga oljan tills oljenivån hamnar på markeringen **Full** på oljestickan.

Viktigt: Om oljenivån i vevhuset är för låg eller för hög kan motorn skadas om du kör den.

14. Sätt tillbaka oljestickan i påfyllningsröret ordentligt.
15. Kassera den använda oljan enligt lokala föreskrifter på en återvinningsstation.

Ladda batteriet

Serviceintervall: Var 25:e timme

Endast modell med elstart

Ladda batteriet i 24 timmar den första gången och därefter en gång per månad (efter var 25:e start) eller vid behov. Använd alltid laddaren i ett skyddat utrymme och ladda batteriet i rumstemperatur (22 °C) om möjligt.

1. Anslut laddaren till ledningsnätet, som finns nedanför tändningsnyckeln (Figur 23).

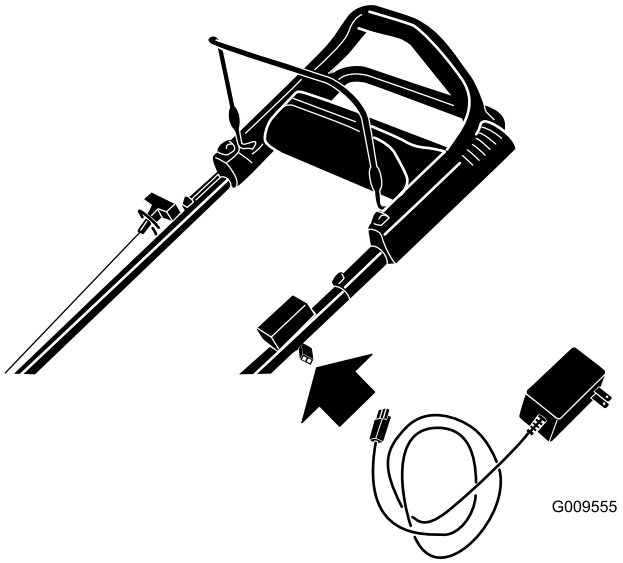

Figur 23

2. Sätt i laddaren i ett vägguttag.

   Obs: När blybatteriet inte längre går att ladda ska det återvinnas eller kasseras enligt lokala bestämmelser.

Obs: Batteriladdaren har eventuellt lysdioder i två färger som anger följande laddningsstatus:

- Rött visar att laddaren håller på att ladda batteriet.
- Grönt visar att laddaren är fulladdad eller att den har kopplats bort från batteriet.
- En blinkande lampa som växlar mellan rött och grönt visar att batteriet är nästan fulladdat. Det läget visas bara i några minuter tills batteriet är fulladdat.

Byta ut säkringen

Endast modell med elstart

Om batteriet inte laddar eller motorn inte fungerar med den elektriska startmotorn kan säkringen ha gått. Byt ut den mot en 40 A instickssäkring.

1. Höj och håll upp den bakre gräsriktaren och leta upp batterifacket (Figur 24).

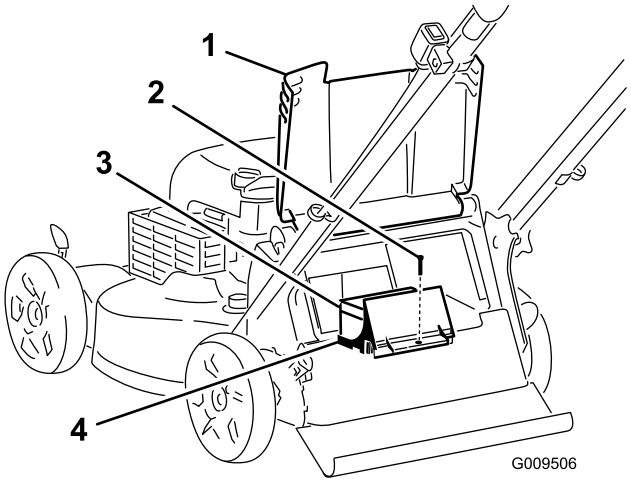

Figur 24

1. Bakre gräsriktare
2. Skruv
3. Batteri
4. Batterifack

2. Torka bort all smuts från området omkring batterifacket.
3. Ta bort den skruv som håller fast batterifacket, dra ut batteriet och leta reda på säkringen (Figur 25).

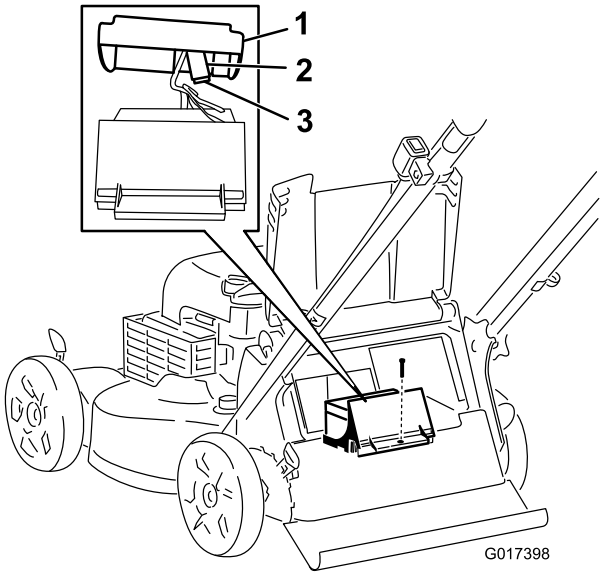

Figur 25

1. Kåpa
2. Säkringshållaren
3. Säkring

4. Byt säkringen i hållaren (Figur 25).

   Obs: Maskinen levereras med en reservsäkring i batterifacket.

5. Montera batterifacket med den skruv som du tog bort i steg 3.
6. Montera kåpan över batterifacket.
7. Sänk ned den bakre gräsriktaren igen.

Byta ut kniven

Serviceintervall: Årligen

Viktigt: ***För att montera kniven korrekt behöver du en skiftnyckel.*** **Om du inte har någon skiftnyckel eller inte vill utföra den här proceduren kontaktar du en auktoriserad återförsäljare.**

Kontrollera kniven var gång du får slut på bensin. Byt omedelbart ut kniven om den är skadad eller sönder. Byt ut kniven eller låt slipa och balansera den om bladet är slött eller repigt.

⚠ VARNING

Kniven är skarp – kontakt med kniven kan orsaka allvarliga personskador.

Använd handskar då du handskas med kniven.

1. Se Underhållsförberedelser.
2. Lägg klipparen på sidan med luftfiltret uppåt.
3. Håll kniven stilla med hjälp av en träkloss (Figur 26).

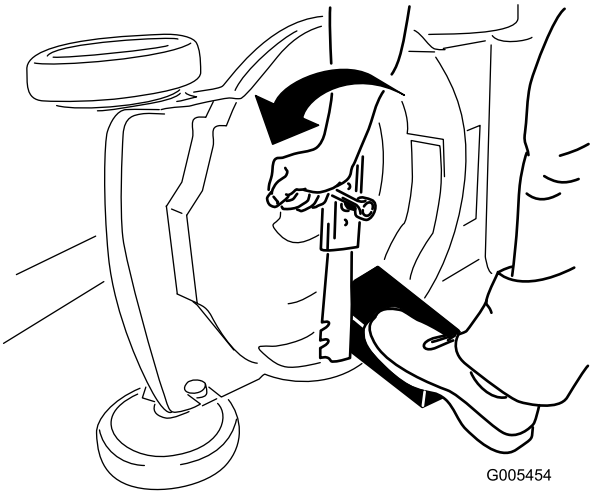

Figur 26

4. Ta bort kniven och spara alla monteringsdelar (Figur 26).
5. Sätt fast den nya kniven och alla monteringsdelar (Figur 27).

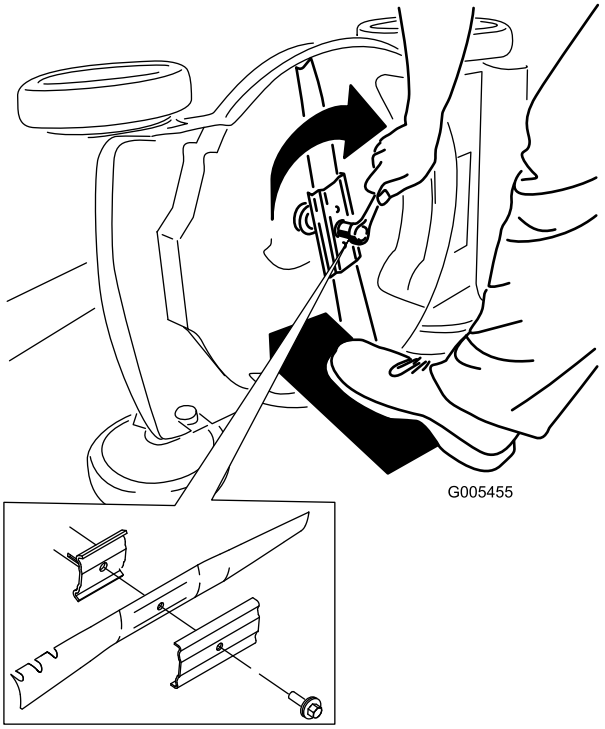

Figur 27

Viktigt: **Låt knivens böjda del peka mot klipparkåpan.**

6. Använd en skiftnyckel för att dra åt knivskruven till 82 Nm.

Viktigt: **En skruv åtdragen till ett moment på 82 Nm är mycket hårt åtdragen. Lägg din tyngd på spärrhaken eller skiftnyckeln och dra åt skruven ordentligt, samtidigt som du håller fast kniven med en träkloss. Det är mycket svårt att dra åt skruven för mycket.**

Justera drivkabeln

Om du monterar en ny drivkabel eller om drivkabeln inte är justerad kan du justera den.

1. Lossa muttern som håller fast kabeln (Figur 28).

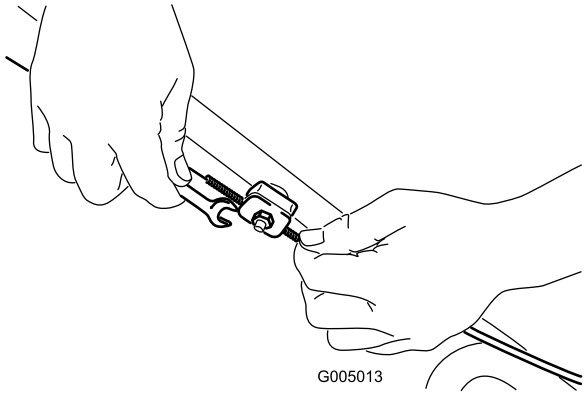

Figur 28

Denna bild har förenklats för att förtydliga den.

2. Dra nedåt (mot maskinen) tills kabeln är sträckt (Figur 29).

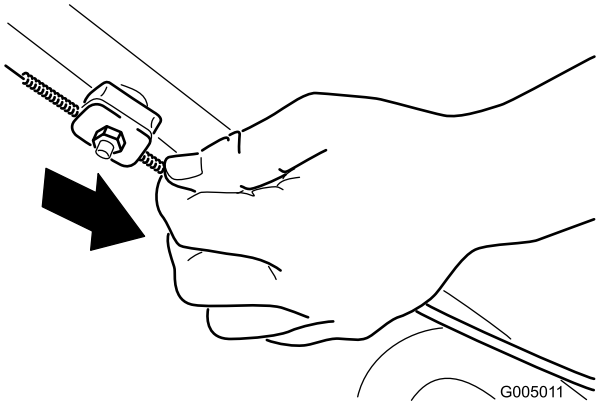

Figur 29

3. Dra åt muttern som håller fast kabeln.

Rengöra under maskinkåpan

Serviceintervall: Varje användning eller dagligen

⚠ VARNING

Det kan lossna material från under klipparkåpan.

- **Använd skyddsglasögon.**
- **Stå kvar i körläget (bakom handtaget) med motorn igång.**
- **Håll kringstående på avstånd.**

För bästa resultat bör du rengöra under maskinkåpan så snart som möjligt när du har slutat klippa.

1. Sänk klipparen till den lägsta klipphöjdsinställningen; se Justera klipphöjden (sida 9).
2. Flytta maskinen till en plan, stenbelagd yta.
3. Skölj området under den bakre gräsriktaren där klippet går från kåpan till gräsuppsamlaren.

Obs: Skölj området med snabbutlösarspaken både i läget fullt framåt och fullt bakåt.

4. Anslut en trädgårdsslang, som är ansluten till en vattenkälla, till tvättanslutningen på maskinkåpan (Figur 30).

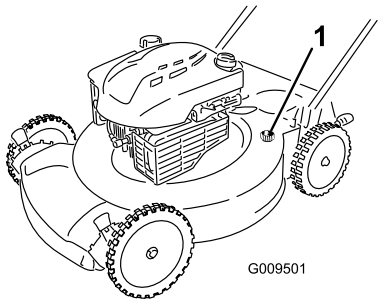

Figur 30

1. Tvättanslutning

5. Vrid på vattnet.
6. Starta motorn och låt den gå tills det inte längre kommer ut något gräsklipp från undersidan av maskinkåpan.
7. Stäng av motorn.
8. Stäng av vattnet och koppla bort trädgårdsslangen från maskinen.
9. Kör motorn i några minuter för att låta kåpan torka så att den inte rostar.
10. Låt motorn svalna innan maskinen ställs undan i ett slutet utrymme.

Förvaring

Förvara maskinen i ett svalt, rent och torrt utrymme.

Förbereda maskinen för förvaring

⚠ VARNING

Bensinångor kan explodera.

- **Förvara inte bensin längre än 30 dagar.**
- **Förvara inte maskinen i ett slutet utrymme nära öppen eld.**
- **Låt motorn svalna innan den ställs i förvaring.**

1. När du ska fylla på bränsle för sista gången på året ska du tillsätta bränslestabiliserare till bränslet enligt motortillverkarens anvisningar.
2. Kassera oanvänt bränsle på lämpligt sätt. Lämna in bränslespill till återvinning eller använd det i bilen.

   Obs: Gammalt bränsle i bränsletanken är den vanligaste orsaken till att det är svårt att starta gräsklipparen. Lagra inte bränsle utan stabiliserare längre än 30 dagar och lagra inte bränsle med stabiliserare längre än 90 dagar.
3. Kör maskinen tills motorn stannar på grund av bensinstopp.
4. Starta motorn igen.
5. Låt motorn vara igång tills den stannar. När du inte kan starta motorn längre är den tillräckligt torr.
6. Lossa tändkabeln från tändstiftet.
7. Ta bort tändstiftet och tillsätt 30 ml olja genom tändstiftshålet. Dra sakta i startsnöret flera gånger för att fördela oljan i cylindern så att den inte rostar när maskinen inte används.
8. Montera tändstiftet löst.
9. Dra åt alla muttrar, bultar och skruvar.
10. Ladda batteriet i 24 timmar, koppla sedan ur batteriladdaren och förvara maskinen i ett ouppvärmt utrymme. Om du är tvungen att förvara maskinen i ett uppvärmt utrymme måste du ladda batteriet var 90:e dag (endast modell med elstart).

Fälla ned handtaget

⚠ VARNING

Om du fäller upp eller ned handtaget på fel sätt kan detta skada kablar och leda till ett farligt driftstillstånd.

- **Skada inte kablarna när du fäller upp och ned handtaget.**
- **Kontakta en auktoriserad återförsäljare om en kabel skadas.**

1. Ta ut tändningsnyckeln (endast modell med elstart).
2. Lossa handtagsreglagen tills du fritt kan röra det övre handtaget.
3. Fäll det övre handtaget framåt så som bilden visar Figur 31.

   Viktigt: Dra kablarna på utsidan av handtagsreglagen när du fäller ihop handtaget.

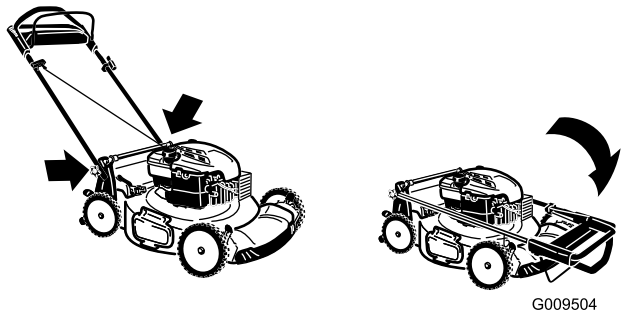

Figur 31

4. Utför stegen ovan i omvänd ordning för att fälla ut handtaget.

Ta maskinen ur förvaring

1. Ladda batteriet i 24 timmar (gäller endast för modell med elstart).
2. Anslut tändkabeln till tändstiftet.

Anteckningar:

Anteckningar:

Anteckningar:

Lista över internationella återförsäljare

Återförsäljare:	Land:	Telefonnummer:	Återförsäljare:	Land:	Telefonnummer:
Atlantis Su ve Sulama Sisstemleri Lt	Turkiet	90 216 344 86 74	Jean Heybroek b.v.	Nederländerna	31 30 639 4611
Balama Prima Engineering Equip.	Hongkong	852 2155 2163	Maquiver S.A.	Colombia	57 1 236 4079
B-Ray Corporation	Korea	82 32 551 2076	Maruyama Mfg. Co. Inc.	Japan	81 3 3252 2285
Casco Sales Company	Puerto Rico	787 788 8383	Agrolanc Kft	Ungern	36 27 539 640
Ceres S.A.	Costa Rica	506 239 1138	Mountfield a.s.	Tjeckien	420 255 704 220
CSSC Turf Equipment (pvt) Ltd.	Sri Lanka	94 11 2746100	Munditol S.A.	Argentina	54 11 4 821 9999
Cyril Johnston & Co.	Nordirland	44 2890 813 121	Oslinger Turf Equipment SA	Ecuador	593 4 239 6970
Equiver	Mexiko	52 55 539 95444	Oy Hako Ground and Garden Ab	Finland	358 987 00733
Femco S.A.	Guatemala	502 442 3277	Parkland Products Ltd.	Nya Zeeland	64 3 34 93760
G.Y.K. Company Ltd.	Japan	81 726 325 861	Prochaska & Cie	Österrike	43 1 278 5100
Geomechaniki of Athens	Grekland	30 10 935 0054	RT Cohen 2004 Ltd.	Israel	972 986 17979
Guandong Golden Star	Kina	86 20 876 51338	Riversa	Spanien	34 9 52 83 7500
Hako Ground and Garden	Sverige	46 35 10 0000	Sc Svend Carlsen A/S	Danmark	45 66 109 200
Hako Ground and Garden	Norge	47 22 90 7760	Solvert S.A.S.	Frankrike	33 1 30 81 77 00
Hayter Limited (U.K.)	Storbritannien	44 1279 723 444	Spypros Stavrinides Limited	Cypern	357 22 434131
Hydroturf Int. Co Dubai	Förenade Arabemiraten	97 14 347 9479	Surge Systems India Limited	Indien	91 1 292299901
Hydroturf Egypt LLC	Egypten	202 519 4308	T-Markt Logistics Ltd.	Ungern	36 26 525 500
Ibea S.P.A.	Italien	39 0331 853611	Toro Australia	Australien	61 3 9580 7355
Irriamc	Portugal	351 21 238 8260	Toro Europe NV	Belgien	32 14 562 960
Irrigation Products Int'l Pvt Ltd.	Indien	86 22 83960789			

Europeiskt sekretessmeddelande

Uppgifter som Toro registrerar
Toro Warranty Company (Toro) respekterar din integritet. För att kunna behandla dina garantianspråk och kontakta dig i händelse av att en produkt måste återkallas ber vi dig att uppge vissa personuppgifter, antingen direkt eller via din lokala Toro-återförsäljare.

Toros garantisystem körs på servrar som finns i USA där sekretesslagarna kanske inte ger samma skydd som i ditt land.

GENOM ATT UPPGE DINA PERSONUPPGIFTER TILL OSS SAMTYCKER DU TILL ATT DE BEHANDLAS SÅ SOM BESKRIVS I DET HÄR SEKRETESSMEDDELANDET.

Så här använder Toro informationen
Toro kan använda dina personuppgifter för att behandla garantianspråk och för att kontakta dig i händelse av att en produkt återkallas. Toro kan vidarebefordra uppgifterna till sina dotterbolag, återförsäljare eller andra affärspartners i samband med någon av dessa aktiviteter. Vi säljer inte dina personuppgifter till något annat företag. Vi förbehåller oss rätten att vidarebefordra personuppgifter i syfte att efterleva tillämpliga lagar och uppfylla förfrågningar från vederbörliga myndigheter, administrera system på rätt sätt eller för vår egen eller andra användares säkerhet.

Så här sparas dina personuppgifter
Vi sparar dina personuppgifter så länge vi behöver dem för det syfte de ursprungligen registrerades för, av andra legitima skäl (t.ex. för att följa föreskrifter) eller så länge som krävs enligt tillämplig lag.

Toros engagemang för att skydda dina personuppgifter
Vi vidtar skäliga försiktighetsåtgärder för att skydda dina personuppgifter. Vi vidtar också åtgärder för att bibehålla personuppgifternas aktuella status så att de är korrekta.

Åtkomst och korrigering av personuppgifter
Om du vill granska eller korrigera personuppgifter kan du kontakta oss via e-post på legal@toro.com.

Konsumenträtt i Australien

Australiensiska kunder hittar information rörande australiensisk konsumenträtt inuti förpackningen eller hos den lokala Toro-återförsäljaren.

Toros garanti

Fel och produkter som omfattas

The Toro Company och dess dotterbolag Toro Warranty Company garanterar gemensamt, och i enlighet med ett avtal dem emellan, att åt den ursprungliga köparen* reparera de Toro-produkter som anges nedan om material- eller tillverkningsfel förekommer.

Följande tidsperioder gäller från inköpsdatumet:

Produkter	**Garantiperiod**
Manuell motordriven klippare	
• Gjutet däck	Fem års privat bruk[2] 45 dagars kommersiellt bruk
• Motor	Fem års GTS-startgaranti Se motortillverkarens garanti[1]
• Ståldäck	Två års privat bruk[2] 45 dagars kommersiellt bruk
• Motor	Två års GTS-startgaranti Se motortillverkarens garanti[1]
Elektriska handhållna produkter	Två års begränsad garanti
Snöslungor	
• Enstegsmodell	Två års privat bruk[2] 45 dagars kommersiellt bruk
• Tvåstegsmodell	Två års privat bruk[2] 45 dagars kommersiellt bruk
• Elektrisk modell	Två års privat bruk[2]
Alla åkmaskiner nedan	
• Motor	Se motortillverkarens garanti[1] Ett år, endast delar
• Redskap	Ett år
Åkgräsklippare med motor bak	Två års privat bruk[2] 90 dagars kommersiellt bruk
Åkgräsklippare	Två års privat bruk[2] 90 dagars kommersiellt bruk
TimeCutter Z-klippare	Tre års privat bruk[2] 30 dagars kommersiellt bruk
TITAN-klippare	Tre år eller 240 timmar[3]
• Ram	Begränsad (endast ursprunglig ägare)[4]
TITAN MX-klippare	Tre år eller 400 timmar[3]
• Ram	Begränsad (endast ursprunglig ägare)[4]
Klippare i Z Master 2000-serien	Fem år eller 1 200 timmar[3]
• Ram	Begränsad (endast ursprunglig ägare)[4]

*Med ursprunglig köpare avses den person som ursprungligen köpte Toro-produkten.

[1]Vissa motorer som används i Toro-produkter har en garanti från motortillverkaren.

[2]Med ”privat bruk” avses bruk av produkten i hemmet. Om produkten används på fler än ett ställe räknas det som kommersiellt bruk och då gäller garantin för kommersiellt bruk.

[3]Beroende på vilket som inträffar först.

[4]Begränsad garanti för ramen. Om huvudramen, det vill säga de delar som svetsats tillsammans för att bilda den traktorstruktur som andra komponenter, t.ex. motorn, är monterade på, spricker eller går sönder vid normalt bruk, kommer ramen att repareras eller bytas ut, enligt Toros val, i enlighet med garantin utan kostnad för reservdelar och arbete. Ramfel på grund av felaktig användning eller missbruk samt fel eller reparationer som uppstår/sker på grund av rost eller korrosion omfattas inte av garantin.

Den här garantin täcker kostnaden för delar och arbete, men du får själv stå för eventuella transportkostnader.

Garantin upphör att gälla om timmätaren kopplas från, ändras eller visar tecken på att någon har försökt att manipulera den.

Ägarens ansvar

Du måste underhålla Toro-produkten enligt de underhållsrutiner som beskrivs i *bruksanvisningen*. Sådant rutinunderhåll bekostas av dig, oavsett om det utförs av en återförsäljare eller av dig själv.

Anvisningar för garantiservice

Följ anvisningarna nedan om du tror att det finns något material- eller tillverkningsfel på din Toro-produkt:

1. Kontakta din försäljningsrepresentant för att ordna produktservice. Om du av någon anledning inte kan kontakta din representant kan du i stället kontakta en Toro-auktoriserad återförsäljare för att få service där.
2. Ta med produkten och inköpsbeviset (kvittot) till återförsäljaren. Om du av någon anledning är missnöjd med återförsäljarens analys eller med den hjälp du får är du välkommen att kontakta oss på:

   Customer Care Department, RLC Division
   The Toro Company
   8111 Lyndale Avenue South
   Bloomington, MN 55420-1196
   Chef: Teknisk produktsupport: 001-952-887-8248

   Se bifogad återförsäljarlista.

Produkter och fel som inte omfattas

Denna uttryckliga garanti omfattar inte följande:

- Kostnader för regelbundet underhåll eller slitdelar, som knivar, rotorblad (paddlar), skrapor, remmar, bränsle, smörjmedel, oljebyten, tändstift, kablar/kablage eller bromsjusteringar.
- Alla produkter eller delar som ändras, används felaktigt eller som måste bytas ut eller repareras på grund av olyckshändelse eller brist på underhåll.
- Nödvändiga reparationer på grund av underlåtenhet att använda färskt bränsle (ej mer än en månad gammalt) eller underlåtenhet att förbereda enheten korrekt för en längre tids driftstopp (över en månad).
- Motor och transmission. Dessa omfattas av respektive tillverkares garantier med separata villkor och regler

Alla reparationer som täcks av dessa garantier måste utföras av en auktoriserad Toro-återförsäljare med reservdelar som har godkänts av Toro.

Allmänna villkor

Köparens rättigheter regleras av de nationella lagar som gäller i respektive land. De rättigheter köparen har i dessa lagar begränsas inte genom denna garanti.