Form No. 3375-182 Rev A

# Adaptersæt

## 81 cm klippeenhed til Reelmaster® 7000-D-traktionsenhed

**Modelnr. 125-1667**

**Monteringsvejledning**

# 1

# Udskiftning af slangeenheder på den forreste klippeenhed

## Dele, der skal bruges til dette trin:

| | |
|---|---|
| 4 | Slangeenhed (125-1653) |
| 2 | Slangeenhed (125-1654) |
| 1 | Slangeenhed (125-1655) |
| 1 | Slangeenhed (98-7407) |
| 1 | Slangeenhed (125-1656) |

## Fremgangsmåde

**⚠ ADVARSEL**

**Hydraulikvæske, der slipper ud under tryk, kan trænge ind i huden og dermed forårsage personskader.**

- **Sørg for, at alle slanger og rør til hydraulikvæske er i god stand, og at alle hydrauliske forbindelser og fittings slutter tæt, før der sættes tryk på det hydrauliske system.**
- **Hold kroppen og hænderne væk fra små lækagehuller eller dyser, der sprøjter hydraulikvæske under højt tryk ud.**
- **Brug pap eller papir til at finde eventuelle hydrauliklækager.**
- **Tag hele trykket af det hydrauliske system, før der udføres arbejde på det.**
- **Søg straks lægehjælp, hvis der sprøjtes væske ind under huden.**

1. Parker maskinen på en plan flade, aktiver parkeringsbremsen, sænk klippeenhederne, og stop motoren. Fjern nøglen fra tændingen.
2. Fjern og udskift slangerne på den forreste klippeenhed. Hver ny slanges delnummer vises i Figur 1.

**Bemærk:** Når gamle slanger fjernes, skal man huske, hvor de var fæstnet, og hvordan de var ført gennem komponenter i maskinen.

**Vigtigt: Før monteringen af nye hydraulikslanger skal O-ringene være placeret korrekt og smurt med hydraulikolie.**

**Bemærk:** Slangen er korrekt monteret, når linjen, der skabes af skriften på hver slange, ikke snor sig omkring slangen, men former en lige linje fra fitting til fitting.

© 2012—The Toro® Company
8111 Lyndale Avenue South
Bloomington, MN 55420

Registrer dit produkt på www.Toro.com.

CE

Oversættelse af original (DA)
Trykt i USA
Alle rettigheder forbeholdes

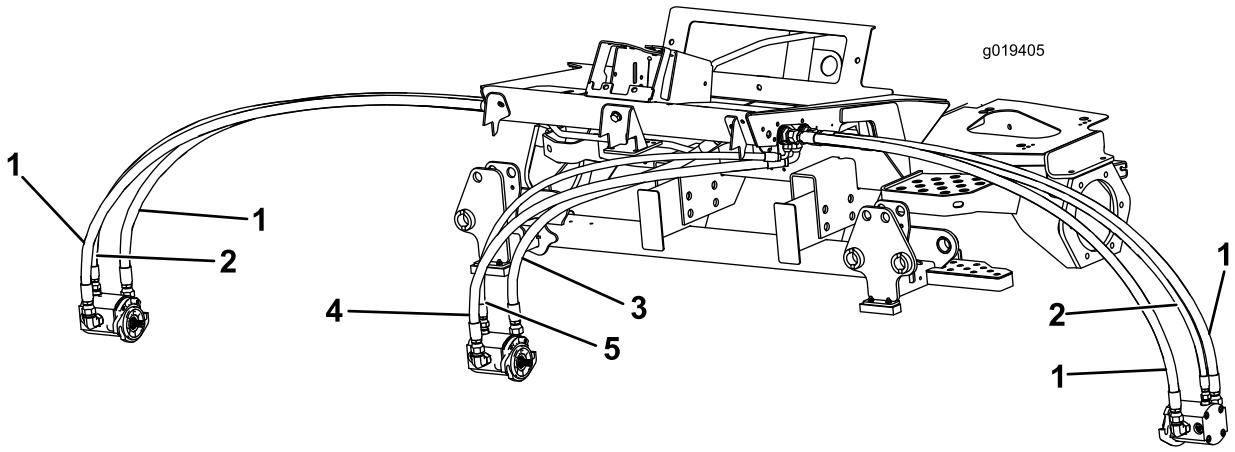


**Figur 1**

1. Slange -125-1653
2. Slange -125-1654
3. Slange -125-1655
4. Slange - 98-7407
5. Slange -125-1656

# 2

# Udskiftning af rullestøtteenheden

## Dele, der skal bruges til dette trin:

| | |
|---|---|
| 1 | Rullestøtteenhed |

## Fremgangsmåde

1. Frakobl forlygternes ledningsstik fra traktionsenhedens ledningsnet (Figur 2).

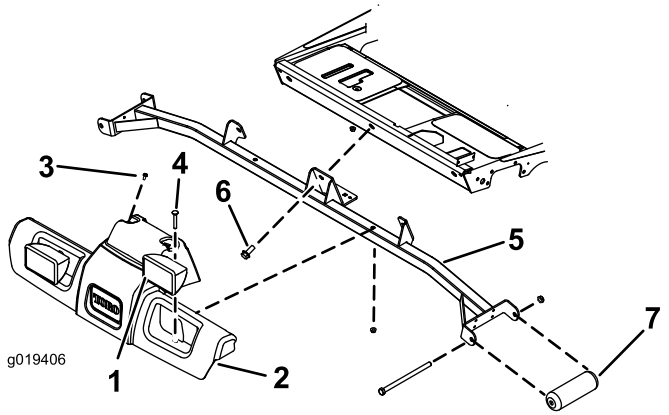


**Figur 2**

1. Forlygte (2)
2. Platformsafskærmning
3. Skrue (2)
4. Bræddebolt (2)
5. Støtteenhed
6. Skrue (3)
7. Rulle (2)

2. Fjern de (2) skruer, der fastgør den øverste del af platformsafskærmningen til traktionsenheden (Figur 2). Gem skruerne.
3. Fjern de (2) bræddebolte og møtrikker, der fastgør forlygterne og platformsafskærmningen til støtteenheden (Figur 2). Gem bolte og møtrikker.
4. Fjern platformsafskærmningen fra støtteenheden (Figur 2).
5. Fjern de (3) skruer, der fastgør støtteenheden til traktionsenhedens ramme (Figur 2). Gem skruerne med henblik på senere montering.
6. Fjern skruerne og møtrikkerne, der fastgør frontrullerne til støtteenheden (Figur 2). Gem skruerne, møtrikkerne og rullerne, men kasser støtteenheden.
7. Monter de eksisterende rullere til kanalerne på den nye støtteenhed med skruerne og møtrikkerne, som du fjernede tidligere, på følgende måde:
   - Hvis du bruger 68 cm klippeenheder, skal rullerne monteres i de øverste huller på støtteenhedens kanaler (Figur 3).
   - Hvis du bruger 81 cm klippeenheder, skal rullerne monteres i de nederste huller på støtteenhedens kanaler (Figur 3).

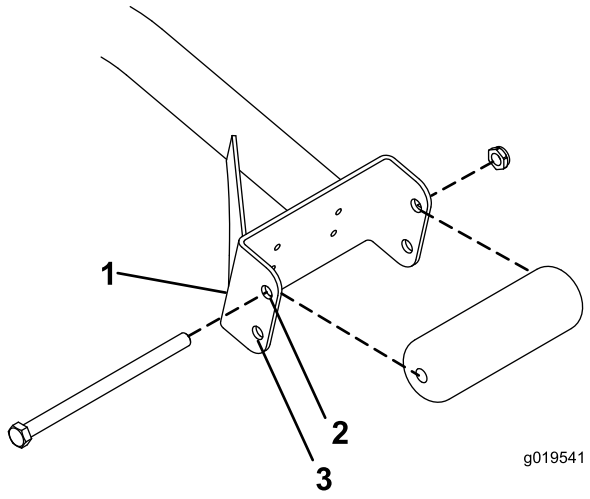


**Figur 3**

1. Støtteenhedens kanal
2. Brug dette hul til 68 cm klippeenheder
3. Brug dette hul til 81 cm klippeenheder

8. Monter støtteenheden på traktionsenhedens ramme med de (3) skruer, som du fjernede tidligere (Figur 2).
9. Placer platformsafskærmningen og forlygterne på støtteenheden og traktionsenheden, så monteringshullerne flugter (Figur 2).
10. Monter platformsafskærmningen og forlygterne på støtteenheden med de bolte og møtrikker, som du fjernede tidligere (Figur 2).
11. Monter platformsafskærmningens øverste del på traktionsenheden med de skruer, som du fjernede tidligere (Figur 2).
12. Tilslut forlygternes ledningsstik til traktionsenhedens ledningsnet.

# 3

# Montering af kofangerne

## Dele, der skal bruges til dette trin:

| | |
|---|---|
| 2 | Kofangerbeslag |
| 2 | Kofangerplade |
| 4 | Skrue, 1/4 x 1 tomme |
| 4 | Møtrik, 1/4 tomme |

## Fremgangsmåde

**Bemærk:** Kofangerne er ikke påkrævede, hvis 68 cm klippeenheder eller 81 cm klippeenheder uden rullebørstesæt er monteret på maskinen.

1. Placer et kofangerbeslag under en af bærerammepladerne, så den forreste kant af beslaget er 2,6 cm fra pladen og centreret fra begge sider på pladen (Figur 4). Sørg for, at hullerne er placeret på den forreste del.

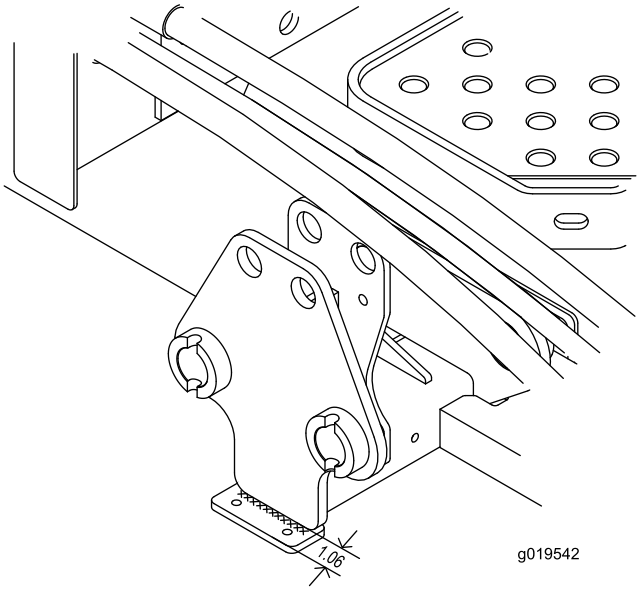


**Figur 4**

1. Kofangerbeslag
2. Bærerammeplade

2. Fastgør kofangerpladen til bærerammepladen med en hjørnesamling på 0,6 x 6,5 cm (Figur 4).
3. Monter en kofanger på undersiden af beslaget med (2) 1/4 tommer skruer og møtrikker (Figur 5).

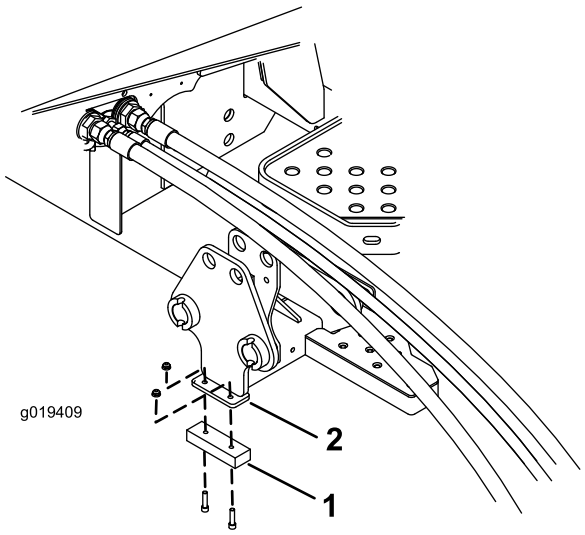


**Figur 5**

1. Kofanger
2. Kofangerbeslag

4. Gentag proceduren på den anden bærerammeplade.




**Count on it.**