Form No. 3375-184 Rev A

Kit de adaptador de manguito

Unidad de tracción Reelmaster® 7000-D

Nº de modelo 125-1667

Instrucciones de instalación

1

Cambie los conjuntos de manguera de la unidad de corte delantera

Piezas necesarias en este paso:

4	Conjunto de manguera (125-1653)
2	Conjunto de manguera (125-1654)
1	Conjunto de manguera (125-1655)
1	Conjunto de manguera (98-7407)
1	Conjunto de manguera (125-1656)

Procedimiento

⚠ ADVERTENCIA

Las fugas de aceite hidráulico bajo presión pueden penetrar en la piel y causar lesiones.

- **Asegúrese de que todos los tubos y manguitos hidráulicos están en buenas condiciones, y que todos los acoplamientos y accesorios del sistema hidráulico están apretados antes de aplicar presión al sistema hidráulico.**
- **Mantenga el cuerpo y las manos alejados de fugas pequeñas o boquillas que liberan aceite hidráulico a alta presión.**
- **Utilice un cartón o un papel para buscar fugas hidráulicas.**
- **Alivie de manera segura toda presión en el sistema hidráulico antes de realizar trabajo alguno en el sistema hidráulico.**
- **Busque atención médica inmediatamente si el aceite hidráulico penetra en la piel.**

1. Aparque la máquina en un lugar plano, ponga el freno de estacionamiento, baje las unidades de corte y pare el motor. Retire la llave de contacto.
2. Retire y sustituya los manguitos de la unidad de corte delantera. El número de pieza de cada manguito nuevo se indica en Figura 1.

Nota: Al retirar los manguitos antiguos, recuerde dónde estaban acoplados y su recorrido por los componentes de la máquina.

Importante: Antes de instalar los manguitos hidráulicos, asegúrese de que las juntas tóricas correctas están colocadas y lubricadas con aceite hidráulico.

Nota: Cuando están correctamente instalados, el texto de la manguera no se retuerce alrededor del manguito, sino que forma una línea recta de un acoplamiento a otro.

© 2012—The Toro® Company
8111 Lyndale Avenue South
Bloomington, MN 55420

Registre su producto en www.Toro.com.

CE

Traducción del original (ES)
Impreso en EE.UU.
Reservados todos los derechos

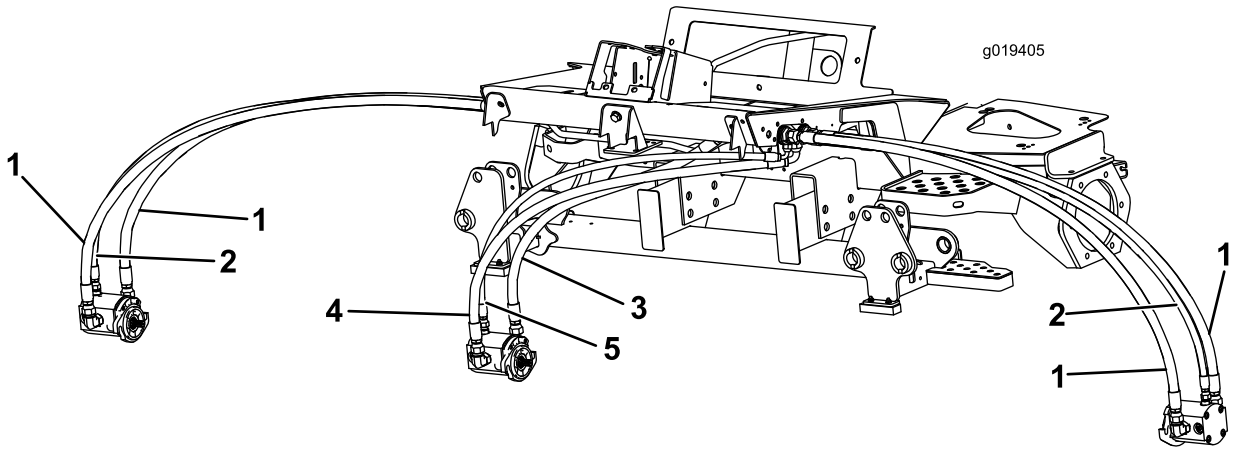

Figura 1

1. Manguito (125-1653)
2. Manguera
3. Manguera
4. Manguito 98-7407
5. Manguera

2

Cambio del soporte de rodillo

Piezas necesarias en este paso:

1	CONJUNTO DE RODILLO

Procedimiento

1. Desconecte los conectores de las luces del arnés de cables de la unidad de tracción (), Figura 2.

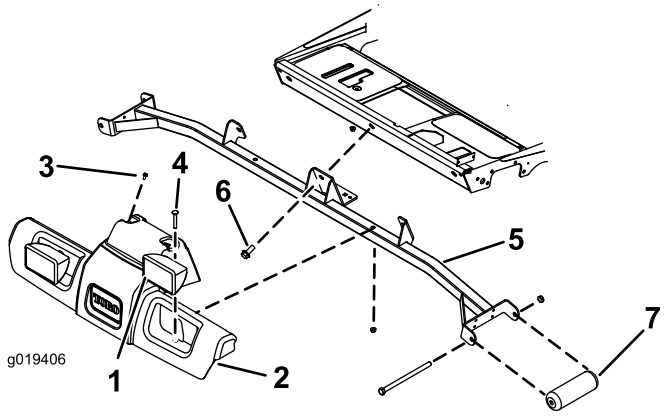

Figura 2

1. Faro
2. Cubierta de la plataforma
3. Tornillo (2)
4. Perno de cuello cuadrado (2)
5. Montaje del bastidor de apoyo
6. Tornillos (3)
7. Rodillo situado debajo del cortacésped (2)

2. Retire los dos () 2 tornillos que fijan la cubierta de la plataforma a la parte superior de la unidad de tracción (), Figura 2. Los tornillos
3. Retire los 2 pernos de cuello cuadrado y las tuercas que sujetan los faros y la cubierta de la plataforma al soporte Figura 2 (). Guarde los pernos y las tuercas.
4. Retire el soporte de la cubierta de la carcasa (Figura 2).
5. Retire los 3 tornillos que sujetan el soporte al Figura 2 bastidor de la unidad de tracción (). Guarde los tornillos de montaje.
6. Retire los tornillos y las tuercas que sujetan el soporte de montaje delantero a los rodillos Figura 2 (). retrain los rodillos y tuercas, tornillos, pero deseche el soporte.
7. Coloque los rodillos en una de las ranuras situadas en el soporte nuevo con los tornillos y las tuercas que retiró anteriormente, según se indica a continuación:
   - Si utiliza unidades de corte de 27 pulgadas, Instale los rodillos con los taladros de montaje superiores del soporte (Figura 3 acanaladuras).
   - Si utiliza unidades de corte de 32 pulgadas, Instale los rodillos con los taladros del soporte de montaje inferior (Figura 3 acanaladuras).

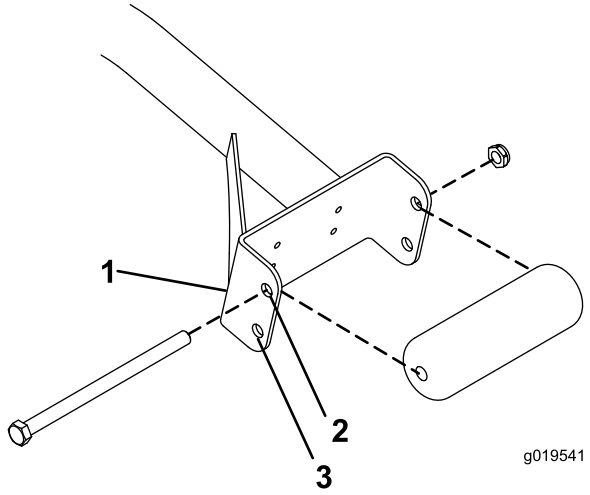

Figura 3

1. Ranura del soporte
2. Utilice esta taladro para unidades de corte de 27 pulgadas
3. Utilice esta taladro para unidades de corte de 32 pulgadas

8. Monte el soporte en el bastidor de la unidad de tracción con los 3 tornillos, Figura 2 que retiró anteriormente ().
9. Posicione la cubierta de la plataforma sobre el conjunto de la luz y el soporte de montaje de la unidad de tracción, alineando los taladros de montaje (Figura 2).
10. Instale la cubierta de la carcasa y, faros al soporte usando los pernos y las tuercas retirados Figura 2 ().
11. Instale la cubierta de la plataforma a la parte superior de la unidad de tracción con las Figura 2 tornillos que retiró anteriormente ().
12. Conecte los conectores de los cables de los faros en el conector del arnés de la unidad de tracción.

3

Instalación del parachoques

Piezas necesarias en este paso:

2	Soporte del parachoques trasero
2	Tope adhesivo
4	Tornillo, 1/4 x 1 pulgadas
4	Tuerca, 1/4 pulgada

Procedimiento

Nota: No se requieren topes de las unidades de corte de 27 pulgadas para unidades de corte de 32 pulgadas, o sin el kit de cepillo para el rodillo trasero se montan en la máquina.

1. Coloque un soporte debajo de cada guardabarros a los bastidores hasta las placas del borde delantero del soporte de la pletina – 1,06 central y lateral de la chapa Figura 4 (). Asegúrese de que los taladros están orientados hacia adelante.

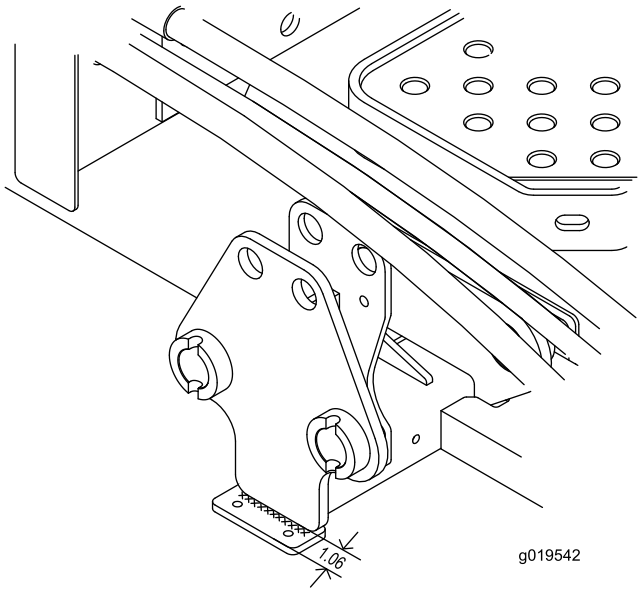

Figura 4

1. Soporte del parachoques trasero
2. Bastidor de tiro

2. Sujete el soporte del guardabarros al bastidor con una placa de 1 / 4 a 2 – 1 / 2 pulgadas (Figura 4). soldadura en ángulo.
3. Instale un amortiguador en la parte inferior del soporte con 2 tornillos de 1 / 4 pulgada y tuercas Figura 5 ().

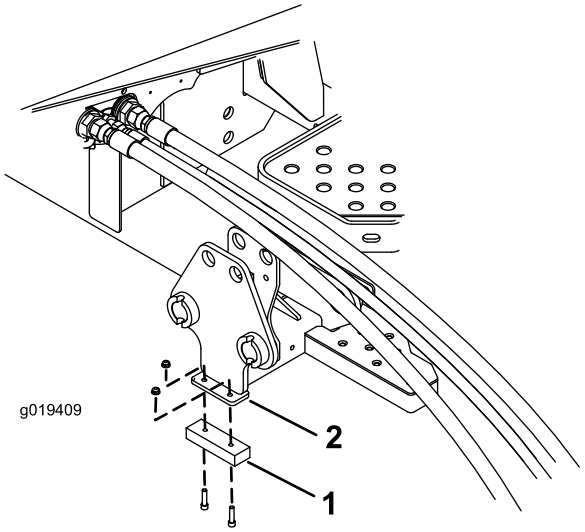

Figura 5

1. Amortiguador
2. Soporte del parachoques trasero

4. Repita el procedimiento con el otro bastidor portador de la placa de matrícula.

Notas:

Notas:

Notas:



Count on it.