Form No. 3375-185 Rev A

Sovitinsarja

81 cm:n leikkuuyksikkö Reelmaster® 7000-D -ajoyksikölle

Mallinro: 125-1667

Asennusohjeet

1

Etuleikkuuyksikön letkukokoonpanojen vaihto

Vaiheeseen tarvittavat osat:

4	Letkukokoonpano (125-1653)
2	Letkukokoonpano (125-1654)
1	Letkukokoonpano (125-1655)
1	Letkukokoonpano (98-7407)
1	Letkukokoonpano (125-1656)

Ohjeet

⚠ VAARA

Paineella suihkuava hydraulineste voi läpäistä ihon ja aiheuttaa vammoja.

- **Varmista, että kaikki hydrauliletkut ja -putket ovat hyvässä kunnossa ja että kaikki hydrauliputkien liittimet ovat tiukalla, ennen kuin lisäät järjestelmän painetta.**
- **Pidä keho ja kädet kaukana vuotavista rei'istä ja suuttimista, joista suihkuaa korkeapaineista hydraulinestettä.**
- **Etsi hydraulinestevuotoja pahvin tai paperin avulla.**
- **Poista paine varovasti hydraulijärjestelmästä, ennen kuin huollat järjestelmää.**
- **Jos nestettä joutuu ihon alle, hakeudu välittömästi lääkäriin.**

1. Pysäköi kone tasaiselle alustalle, kytke seisontajarru, laske leikkuuyksiköt alas ja pysäytä moottori. Ota avain pois virtalukosta.
2. Irrota ja vaihda etuleikkuuyksikön letkut. Uusien letkujen osanumerot on lueteltu alla (Kuva 1).

   Huomaa: Kun irrotat vanhoja letkuja, paina mieleen, mihin ne on kiinnitetty ja miten ne on johdettu koneen osien läpi.

   Tärkeää: Varmista ennen hydrauliletkujen asennusta, että oikeat O-renkaat on asennettu paikoilleen ja voideltu hydrauliöljyllä.

   Huomaa: Kun letku on asennettu oikein, letkuun painettu kirjoitus ei kierry letkun ympärille vaan muodostaa suoran viivan liitinten välillä.

© 2012—The Toro® Company
8111 Lyndale Avenue South
Bloomington, MN 55420

Rekisteröi tuotteesi osoitteessa www.Toro.com.

CE

Käännös alkuperäisestä tekstistä (FI)
Painettu Yhdysvalloissa
Kaikki oikeudet pidätetään

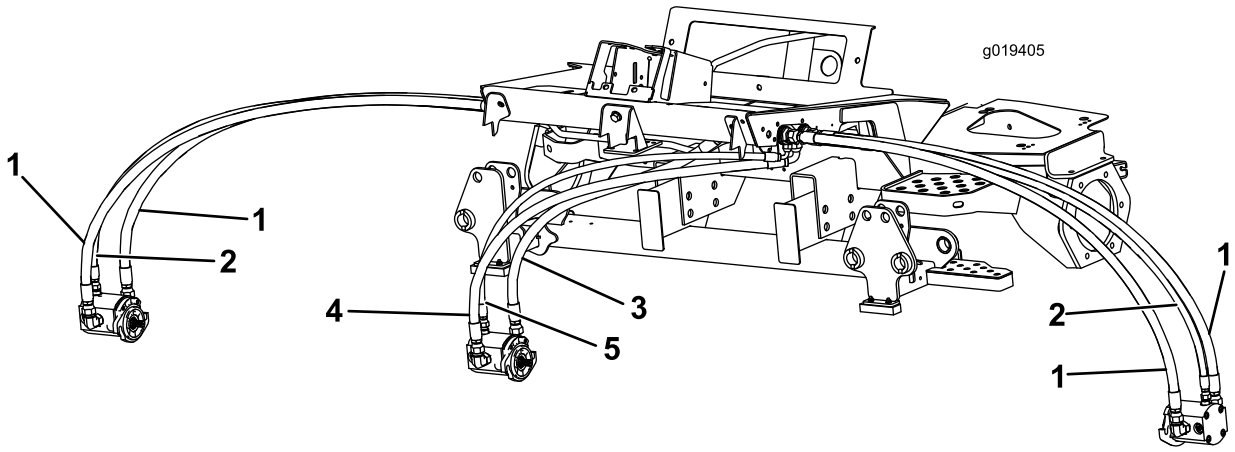

Kuva 1

1. Letku -125-1653
2. Letku -125-1654
3. Letku -125-1655
4. Letku -98-7407
5. Letku -125-1656

2

Rullan tukikokoonpanon vaihto

Vaiheeseen tarvittavat osat:

1	Rullan tukikokoonpano

Ohjeet

1. Irrota ajovalojen johdinten liittimet ajoyksikön johdinsarjasta (Kuva 2).

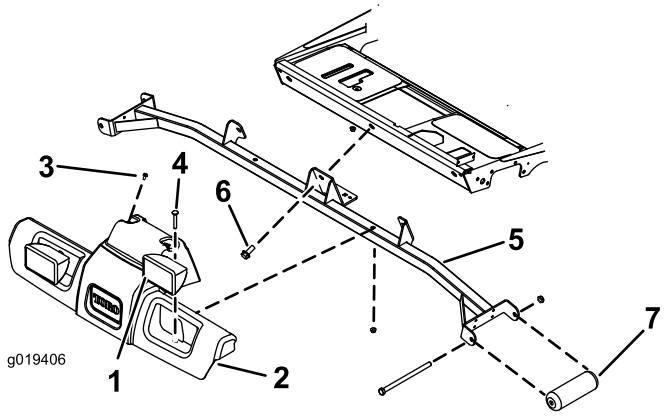

Kuva 2

1. Ajovalo (2)
2. Tason suojus
3. Ruuvi (2)
4. Lukkopultti (2)
5. Tukikokoonpano
6. Ruuvi (3)
7. Rulla (2)

2. Irrota kaksi ruuvia, joilla tason suojuksen yläosa on kiinnitetty ajoyksikköön (Kuva 2). Säilytä ruuvit.
3. Irrota kaksi lukkopulttia ja mutteria, joilla ajovalot ja tason suojus on kiinnitetty tukikokoonpanoon (Kuva 2). Säilytä pultit ja mutterit.
4. Irrota tason suojus tukikokoonpanosta (Kuva 2).
5. Irrota kolme ruuvia, joilla tukikokoonpano on kiinnitetty ajoyksikön runkoon (Kuva 2). Säilytä ruuvit kokoamista varten.
6. Irrota ruuvit ja mutterit, joilla eturullat on kiinnitetty tukikokoonpanoon (Kuva 2). Säilytä ruuvit, mutterit ja rullat. Tukikokoonpanoa ei enää tarvita.
7. Asenna nykyiset rullat uuden tukikokoonpanon kiskoihin aikaisemmin irrotetuilla ruuveilla ja muttereilla seuraavasti:
   - Jos käytössä on 69 cm:n leikkuuyksiköt, asenna rullat tukikokoonpanon kiskojen ylempiin kiinnitysreikiin (Kuva 3).
   - Jos käytössä on 81 cm:n leikkuuyksiköt, asenna rullat tukikokoonpanon kiskojen alempiin kiinnitysreikiin (Kuva 3).

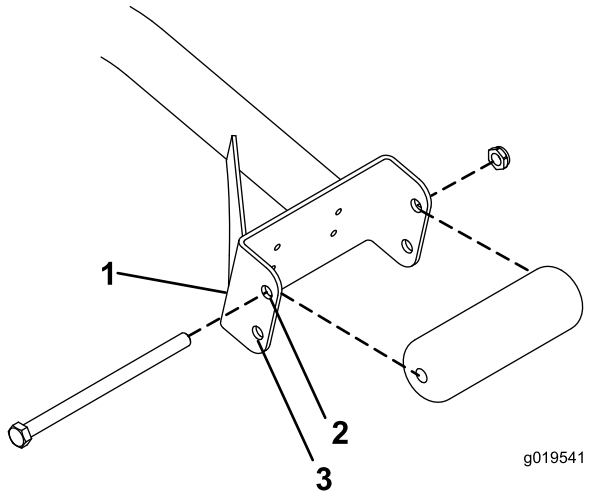

Kuva 3

1. Tukikokoonpanon kisko
2. Käytä tätä reikää 69 cm:n leikkuuyksiköissä.
3. Käytä tätä reikää 81 cm:n leikkuuyksiköissä.

8. Asenna tukikokoonpano ajoyksikön runkoon kolmella aiemmin irrotetulla ruuvilla (Kuva 2).
9. Sijoita tason suojus ja ajovalokokoonpano tukikokoonpanoon ja ajoyksikköön niin, että kiinnitysreiät ovat kohdakkain (Kuva 2).
10. Asenna tason suojus ja ajovalot tukikokoonpanoon aikaisemmin irrotetuilla pulteilla ja muttereilla (Kuva 2).
11. Asenna tason suojuksen yläosa ajoyksikköön aikaisemmin irrotetuilla ruuveilla (Kuva 2).
12. Kytke ajovalojen johdinten liittimet ajoyksikön johdinsarjaan.

3

Puskureiden asennus

Vaiheeseen tarvittavat osat:

2	Puskurin kiinnike
2	Puskurin laatta
4	Ruuvi, 1/4 × 1 tuumaa
4	Mutteri, 1/4 tuumaa

Ohjeet

Huomaa: Puskureita ei tarvita, jos koneeseen on asennettu 69 cm:n tai 81 cm:n leikkuuyksiköt ilman rullaharjasarjoja.

1. Aseta puskurin kiinnike kannatinrungon levyn alle niin, että kiinnikkeen etureuna on 2,7 cm:n päässä levystä ja levyn keskellä sivusuunnassa nähtynä (Kuva 4). Varmista, että reiät ovat etupuolella.

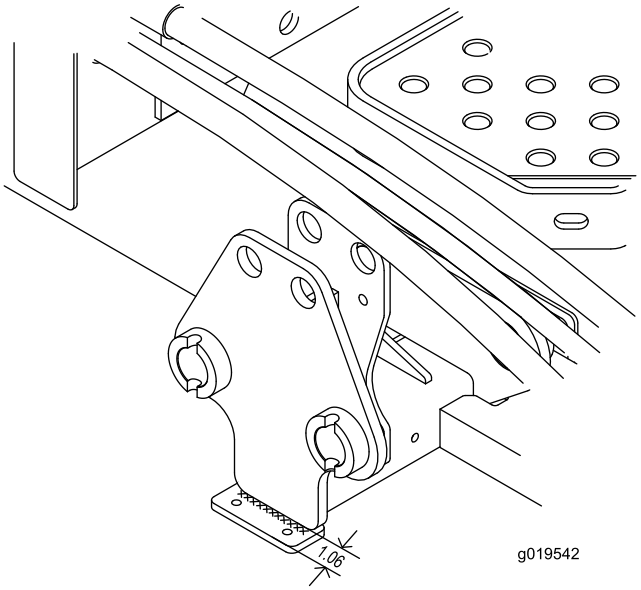

Kuva 4

1. Puskurin kiinnike
2. Kannatinrungon levy

2. Hitsaa puskurin kiinnike kannatinrungon levyyn 1/4 × 2-1/2 tuuman pienahitsillä (Kuva 4).
3. Asenna puskuri kiinnikkeen alapuolelle kahdella 1/4 tuuman ruuvilla ja mutterilla (Kuva 5).

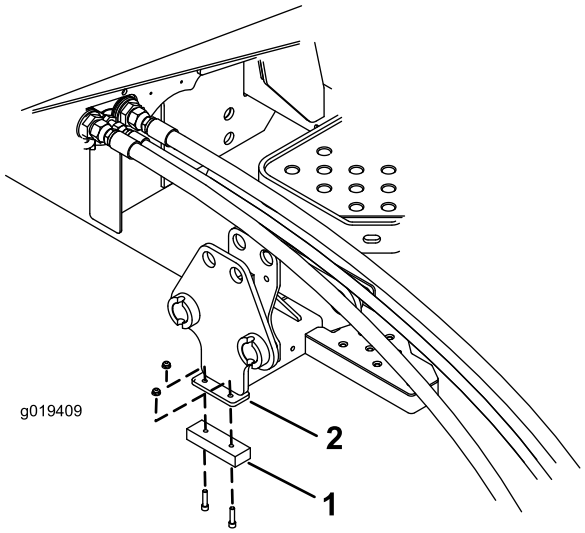

Kuva 5

1. Puskuri
2. Puskurin kiinnike

4. Toista toimenpide toisen kannatinrungon levyn kohdalla.



Count on it.