Form No. 3375-186 Rev A

Kit adaptateur

Plateau de coupe de 32 pouces pour groupe de déplacement Reelmaster® 7000-D

N° de modèle 125-1667

Instructions de montage

1

Remplacement des flexibles de plateau de coupe avant

Pièces nécessaires pour cette opération:

4	Ensemble flexible (125-1653)
2	Ensemble flexible (125-1654)
1	Ensemble flexible (125-1655)
1	Ensemble flexible (98-7407)
1	Ensemble flexible (125-1656)

Procédure

⚠ ATTENTION

Le liquide hydraulique qui s'échappe sous pression peut transpercer la peau et causer des blessures graves.

- **Vérifiez l'état de tous les flexibles et conduites hydrauliques et le serrage de tous les raccords et branchements avant de mettre le circuit sous pression.**
- **N'approchez pas les mains ou autres parties du corps des fuites en trou d'épingle ou des gicleurs d'où sort le liquide sous haute pression.**
- **Utilisez un morceau de papier ou de carton pour détecter les fuites.**
- **Évacuez avec précaution toute la pression du système hydraulique avant toute intervention sur le système.**
- **Consultez immédiatement un médecin si du liquide est injecté sous la peau.**

1. Garez la machine sur une surface plane et horizontale, serrez le frein de stationnement, abaissez les plateaux de coupe et arrêtez le moteur. Enlevez la clé du commutateur d'allumage.
2. Déposez et remplacez les flexibles du plateau de coupe avant. La référence de chaque nouveau flexible est montrée à la Figure 1.

Remarque: Lors du retrait des anciens flexibles, notez leurs points de fixation et leur acheminement dans la machine.

Important: Avant d'installer des flexibles hydrauliques, vérifiez que les joints toriques corrects sont en place et lubrifiés à l'huile hydraulique.

Remarque: Lorsque le flexible est correctement installé, le texte figurant dessus doit former une ligne parfaitement droite entre les raccords.

© 2012—The Toro® Company
8111 Lyndale Avenue South
Bloomington, MN 55420

Enregistrez votre produit à www.Toro.com.

CE

Traduction du texte d'origine (FR)
Imprimé aux États-Unis
Tous droits réservés

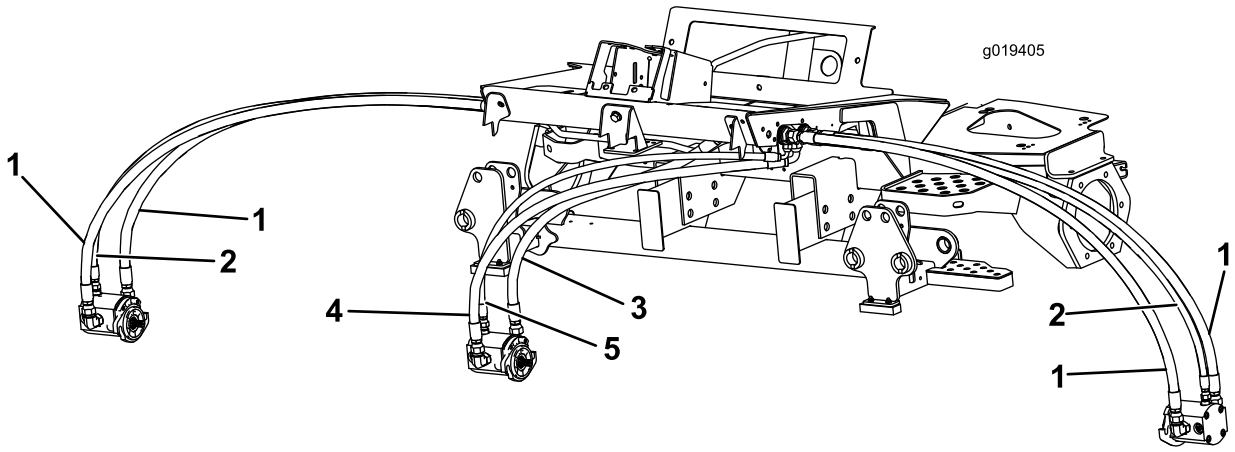

Figure 1

1. Flexible 125-1653
2. Flexible -125-1654
3. Flexible -125-1655
4. Flexible 98-7407
5. Flexible -125-1656

2

Remplacement du support de rouleau

Pièces nécessaires pour cette opération:

1	Support de rouleau

Procédure

1. Débranchez les connecteurs de câble de phare du faisceau de câblage du groupe de déplacement (Figure 2).

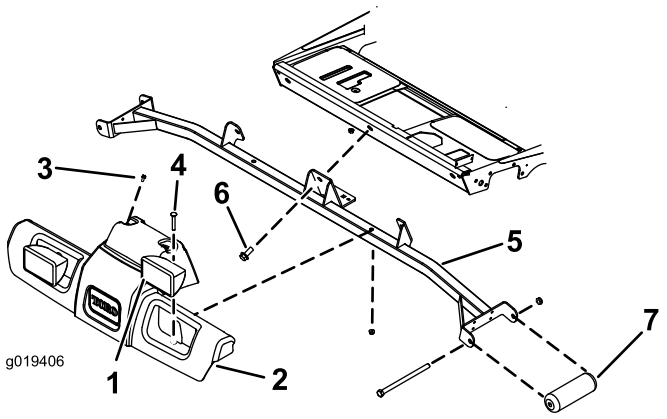

Figure 2

1. Phare (2)
2. Carénage de plate-forme
3. Vis (2)
4. Boulons de carrosserie (2)
5. Support
6. Vis (3)
7. Rouleau (2)

2. Retirez les (2) vis qui fixent le haut du carénage de la plate-forme au groupe de déplacement (Figure 2). Conservez les vis.
3. Retirez les (2) boulons de carrosserie et les écrous qui fixent les phares et le carénage de la plate-forme au support (Figure 2). Conservez les boulons et écrous.
4. Retirez le carénage de la plate-forme du support (Figure 2).
5. Enlevez les (3) vis qui fixent le support au cadre du groupe de déplacement (Figure 2). Conservez les vis pour le remontage.
6. Retirez les vis et écrous qui fixent les rouleaux avant au support (Figure 2). Conservez les vis, écrous et rouleaux, mais mettez le support au rebut.

7. Fixez les rouleaux existants dans les profilés du support neuf avec les vis et écrous retirés précédemment, comme suit :
   - Pour les plateaux de coupe de 27 pouces, placez les rouleaux dans les trous de fixation supérieurs des profilés du support (Figure 3).
   - Pour les plateaux de coupe de 32 pouces, placez les rouleaux dans les trous de fixation inférieurs des profilés du support (Figure 3).

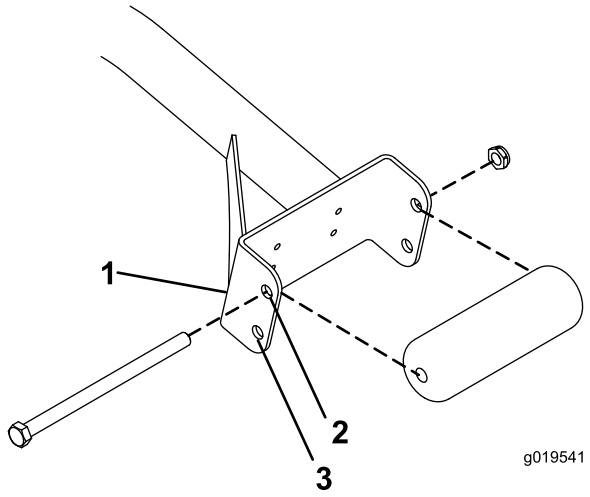

Figure 3

1. Profilé de support
2. Utilisez ce trou pour les plateaux de coupe de 27 pouces
3. Utilisez ce trou pour les plateaux de coupe de 32 pouces

8. Montez le support sur le cadre du groupe de déplacement avec les (3) vis retirées précédemment (Figure 2).
9. Mettez en place le carénage de la plate-forme et les phares sur le support et le groupe de déplacement en alignant les trous de montage (Figure 2).
10. Montez le carénage de la plate-forme et les phares sur le support avec les boulons et écrous retirés précédemment (Figure 2).
11. Montez le haut du carénage de la plate-forme sur le groupe de déplacement avec les vis retirées précédemment (Figure 2).
12. Rebranchez les connecteurs de câble de phare au faisceau de câblage du groupe de déplacement.

3

Pose des amortisseurs

Pièces nécessaires pour cette opération:

2	Support d'amortisseur
2	Amortisseur
4	Vis 1/4 x 1"
4	Écrou 1/4"

Procédure

Remarque: Les amortisseurs ne sont pas nécessaires si les plateaux de coupe de 27 ou 32 pouces sont utilisés sans les kits de brosse de rouleau.

1. Positionnez un support d'amortisseur sous une des plaques du bâti porteur, en plaçant le bord avant du support à 27 mm de la plaque et exactement centré sur la plaque (Figure 4). Veillez à placer les trous à l'avant.

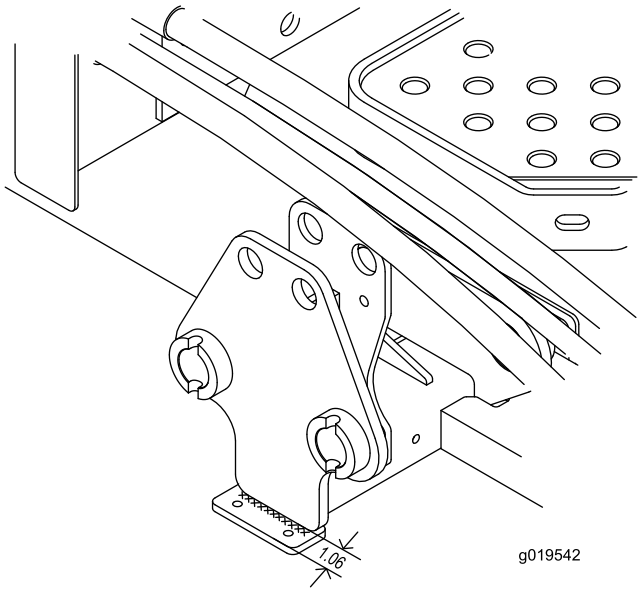

Figure 4

1. Support d'amortisseur
2. Plaque de bâti porteur

2. Fixez le support d'amortisseur à la plaque du bâti porteur avec une soudure d'angle de 0,25 pouce par 2,5 pouces (Figure 4).
3. Fixez un amortisseur sur la face inférieure du support avec (2) vis 1/4 pouce et écrous (Figure 5).

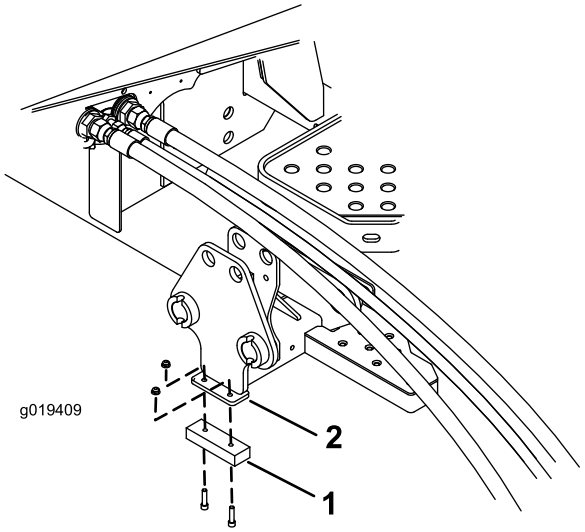

Figure 5

1. Pare-chocs
2. Support d'amortisseur

4. Procédez de même pour l'autre plaque du bâti porteur.

Remarques:

Remarques:

Remarques:



Count on it.