Form No. 3375-187 Rev A

Kit adattatore

Apparato di taglio da 81 cm per trattorino Reelmaster® 7000-D

Nº del modello 125-1667

Istruzioni di installazione

1

Sostituzione dei gruppi flessibili dell'apparato di taglio anteriore

Parti necessarie per questa operazione:

4	Gruppo flessibile (125-1653)
2	Gruppo flessibile (125-1654)
1	Gruppo flessibile (125-1655)
1	Gruppo flessibile (98-7407)
1	Gruppo flessibile (125-1656)

Procedura

⚠ AVVERTENZA

Se il fluido idraulico fuoriesce sotto pressione, può penetrare la pelle e causare infortuni.

- **Verificate che tutti i tubi e i flessibili del fluido idraulico siano in buone condizioni, e che tutte le connessioni e i raccordi idraulici siano saldamente serrati, prima di mettere l'impianto sotto pressione.**
- **Tenete corpo e mani lontano da perdite filiformi o da ugelli che eiettano fluido idraulico pressurizzato.**
- **Usate cartone o carta per cercare perdite di fluido idraulico.**
- **Eliminate con sicurezza la pressione dall'intero impianto idraulico prima di eseguire qualsiasi intervento sull'impianto.**
- **Se il fluido viene iniettato nella pelle, rivolgetevi immediatamente ad un medico.**

1. Parcheggiate la macchina su terreno pianeggiante, inserite il freno di stazionamento, abbassate gli elementi di taglio e spegnete il motore. Rimuovete la chiave dall'interruttore di accensione.
2. Rimuovete e sostituite i flessibili dell'apparato di taglio anteriore. Il numero di catalogo di ogni nuovo flessibile è riportato in Figura 1.

   Nota: Quando rimuovete i vecchi flessibili, non dimenticate dove erano fissati e come erano infilati nei componenti della macchina.

   Importante: Prima di installare i flessibili idraulici, assicuratevi che gli O-ring giusti siano in posizione e lubrificati con olio idraulico.

   Nota: Se installati correttamente, la linea creata dalla scritta sul flessibile non ruoterà attorno al flessibile, ma formerà una linea dritta da raccordo a raccordo.

© 2012—The Toro® Company
8111 Lyndale Avenue South
Bloomington, MN 55420

Registrate il vostro prodotto presso www.Toro.com.

CE

Traduzione dell'originale (IT)
Stampato negli USA
Tutti i diritti sono riservati

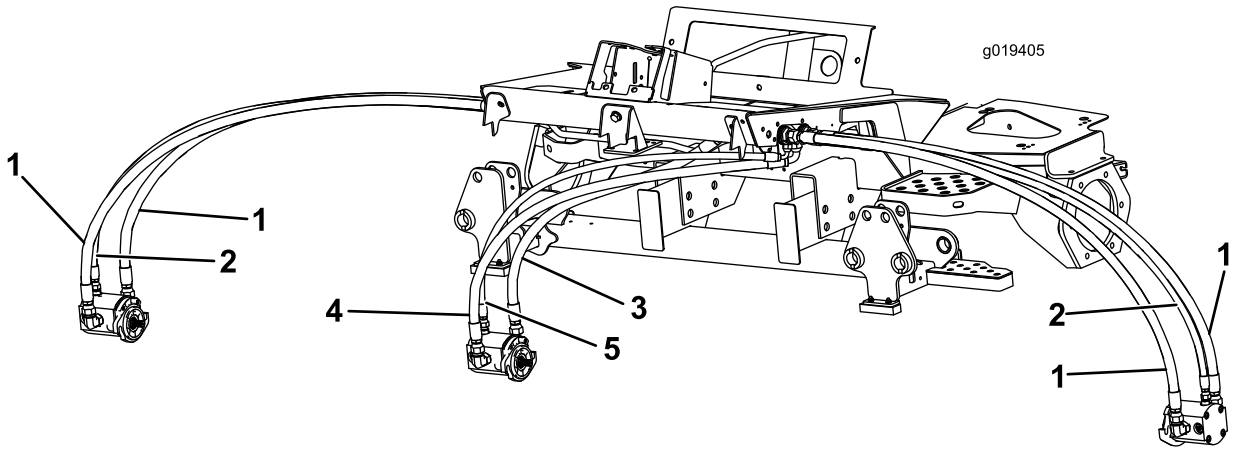

Figura 1

1. Flessibile 125-1653
2. Flessibile 125-1654
3. Flessibile 125-1655
4. Flessibile 98-7407
5. Flessibile 125-1656

2

Sostituzione del gruppo di supporto del rullo

Parti necessarie per questa operazione:

1	Gruppo di supporto del rullo

Procedura

1. Scollegate i connettori dei fari dal cablaggio del trattorino (Figura 2).

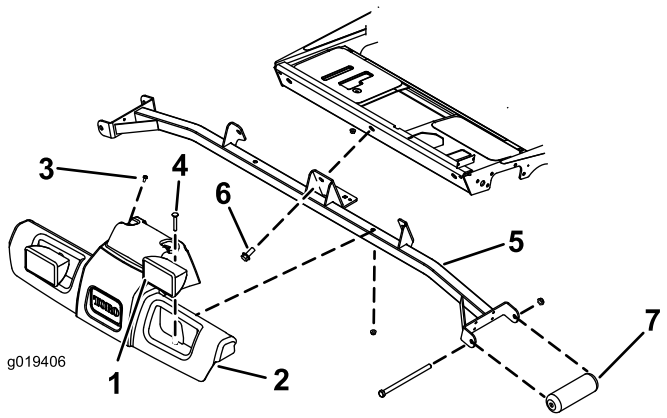

Figura 2

1. Faro (2)
2. Copertura della pedana
3. Vite (2)
4. Bullone a testa tonda (2)
5. Gruppo di supporto
6. Vite (3)
7. Rullo (2)

2. Rimuovete le viti (2) che fissano la parte superiore della copertura della pedana al trattorino (Figura 2). Conservate le viti.
3. Rimuovete i bulloni a testa tonda (2) e i dadi che fissano i fari e la copertura della pedana al gruppo di supporto (Figura 2). Conservate dadi e bulloni.
4. Rimuovete la copertura della pedana dal gruppo di supporto (Figura 2).
5. Rimuovete le viti (3) che fissano il gruppo di supporto al telaio del trattorino (Figura 2). Conservate le viti per il rimontaggio.
6. Rimuovete le viti e i dadi che fissano i rulli anteriori al gruppo di supporto (Figura 2). Conservate viti, dadi e rulli; gettate invece il gruppo di supporto.
7. Servendovi delle viti e dei dadi precedentemente rimossi montate i rulli esistenti sui profilati del nuovo gruppo di supporto come segue:
   - Se utilizzate apparati di taglio da 68 cm, montate i rulli nei fori di montaggio superiori dei profilati del gruppo di supporto (Figura 3).
   - Se utilizzate apparati di taglio da 81 cm, montate i rulli nei fori di montaggio inferiori dei profilati del gruppo di supporto (Figura 3).

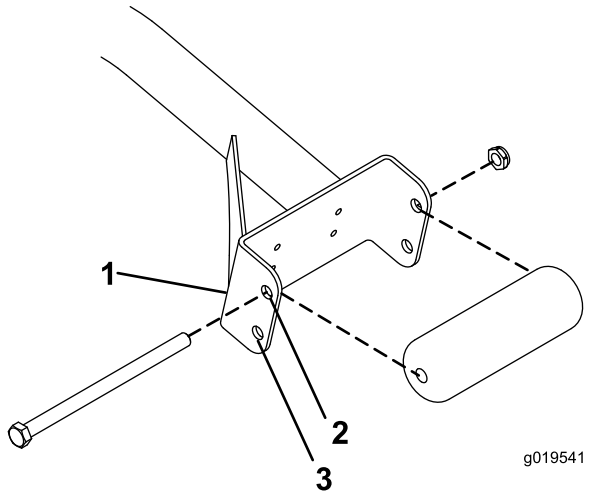

Figura 3

1. Profilato del gruppo di supporto
2. Utilizzate questo foro per gli apparati di taglio da 68 cm
3. Utilizzate questo foro per gli apparati di taglio da 81 cm

8. Montate il gruppo di supporto sul telaio del trattorino con le viti (3) precedentemente rimosse (Figura 2).
9. Collocate la copertura della pedana e il gruppo fari sul gruppo di supporto e sul trattorino allineando i fori di montaggio (Figura 2).
10. Montate la copertura della pedana e i fari sul gruppo di supporto utilizzando i bulloni e i dadi precedentemente rimossi (Figura 2).
11. Montate la parte superiore della copertura della pedana sul trattorino con le viti precedentemente rimosse (Figura 2).
12. Ricollegate i connettori dei fari al cablaggio del trattorino.

3

Installazione dei paraurti

Parti necessarie per questa operazione:

2	Staffa del paraurti
2	Paraurti
4	Vite, 1/4 x 1 poll.
4	Dado, 1/4 pollici

Procedura

Nota: I paraurti non sono necessari se sulla macchina sono montati gli apparati di taglio da 68 o 81 cm senza i kit spazzole per rulli.

1. Collocate una staffa del paraurti sotto una delle piastre del telaio portante in modo che il bordo anteriore della staffa disti 2,69 cm dalla piastra e sia perfettamente centrato rispetto ad essa (Figura 4). Assicuratevi che i fori siano davanti.

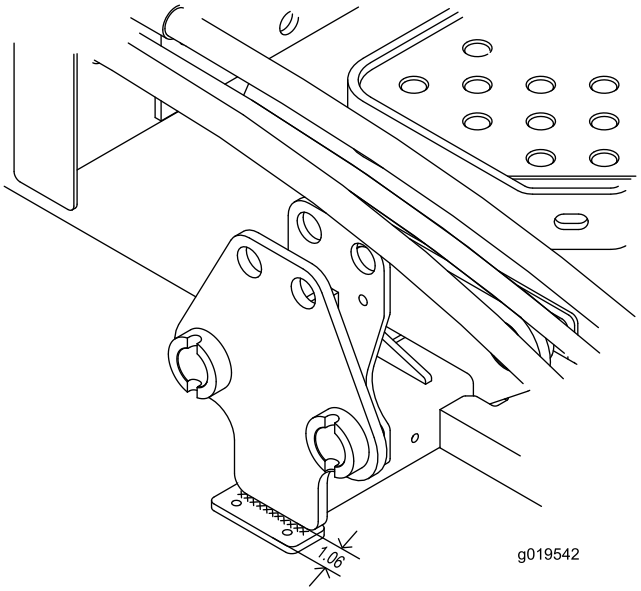

Figura 4

1. Staffa del paraurti
2. Piastra del telaio portante

2. Fissate la staffa del paraurti alla piastra del telaio portante con un cordone di saldatura compreso fra 6,3 e 63,5 mm (Figura 4).
3. Montate un paraurti sulla parte inferiore della staffa con viti e dadi (2) da 6,3 mm (Figura 5).

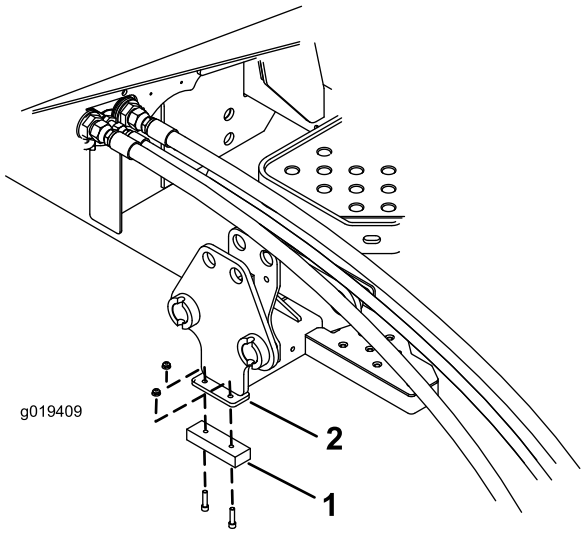

Figura 5

1. Paraurti
2. Staffa del paraurti

4. Ripetete l'operazione sull'altra piastra del telaio portante.



Count on it.