Form No. 3375-188 Rev A

アダプタ・キット

Reelmaster® 7000-D の32インチ・カッティングユニット用

モデル番号125-1667

取り付け要領

1

前カッティングユニットのホースアセンブリを交換する

この作業に必要なパーツ

4	ホース・アセンブリ（125-1653）
2	ホース・アセンブリ（125-1654）
1	ホース・アセンブリ（125-1655）
1	ホース・アセンブリ（98-7407）
1	ホース・アセンブリ（125-1656）

手順

⚠ 警告

高圧で噴出する作動油は皮膚を貫通し、身体に重大な損傷を引き起こす。

- **油圧を掛ける前に、油圧ラインやホースに傷や変形がないか接続部が確実に締まっているかを確認する。**
- **油圧のピンホールリークやノズルからは作動油が高圧で噴出しているので、絶対に手などを近づけない。**
- **リークの点検には新聞紙やボール紙を使う。**
- **油圧関係の整備を行う時は、内部の圧力を確実に解放する。**
- **万一、噴射液が体内に入ったら、直ちに専門医の治療を受ける。**

1. 平らな場所に駐車し、駐車ブレーキを掛け、カッティングユニットを降下させ、エンジンを停止する。キーは抜き取る。
2. 前カッティングユニットのホースを外して交換する。新しいホースのパーツ番号は図 1に掲載している。

   注 取り外す際に、ホースの固定方法や角度、とりまわしルートなどをよく確認しておくこと。

重要 各ホースについて、正しい O リングが、オイルで潤滑されて正しい位置に入っていることを確認してください。

注 正しくとりつけられていれば、ホースについているラインがねじれずになめらかな曲線を描いてフィッティングからフィッティングまでを接続していることが確認できます。

© 2012—The Toro® Company
8111 Lyndale Avenue South
Bloomington, MN 55420

製品の登録は：www.Toro.com.

CE

この文書は翻訳です。(JA)
Printed in the USA
禁無断転載

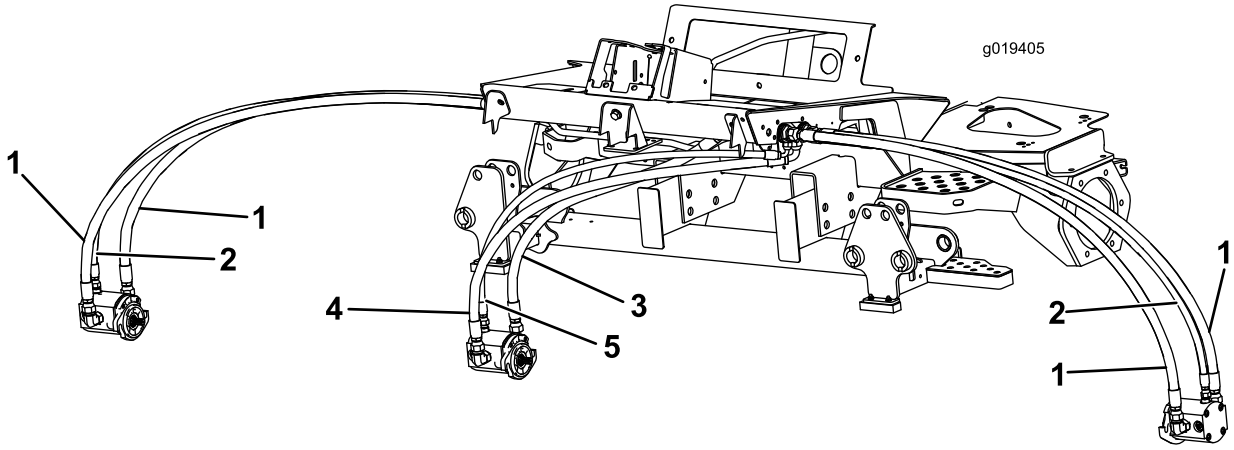

図 1

1. ホース（125-1653）
2. ホース（125-1654）
3. ホース（125-1655）
4. ホース（98-7407）
5. ホース（125-1656）

2

ローラサポート･アセンブリを交換する

この作業に必要なパーツ

1	ローラサポート･アセンブリ

手順

1. トラクションユニットのワイヤハーネスからヘッドライトのワイヤコネクタを外す（図 2）。

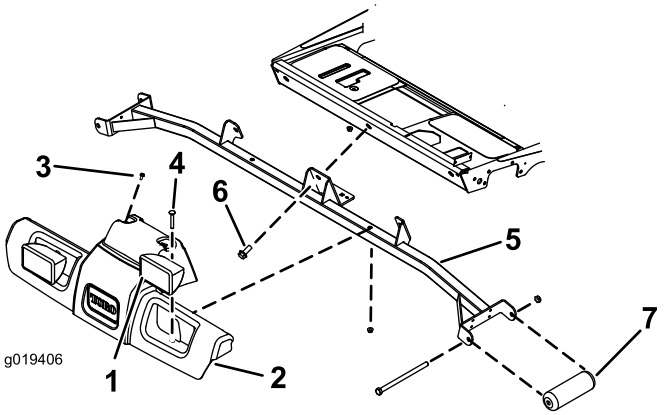

図 2

1. ヘッドライト（2個）
2. プラットフォーム･シュラウド
3. ねじ（2本）
4. キャリッジボルト（2本）
5. サポート･アセンブリ
6. ねじ（3本）
7. ローラ（2本）

2. プラットフォーム・シュラウドの上部をトラクションユニットに固定しているねじ（2本）を外す（図 2）。ねじは捨てないこと。
3. ヘッドライトとプラットフォーム・シュラウドをサポート・アセンブリに固定しているキャリッジボルト（2本）とナットを外す（図 2）。ボルトとナットは捨てないこと。
4. サポート・アセンブリからプラットフォーム・シュラウドを外す（図 2）。
5. サポート・アセンブリをトラクションユニットのフレームに固定しているねじ（3本）を外す（図 2）。ねじは捨てないで組み立て時に使用する。
6. 前ローラをサポート・アセンブリに固定しているねじとナットを外す（図 2）。サポート・アセンブリは廃棄するが、ねじとナットとローラは捨てない。
7. 新しいサポート・アセンブリのチャネル部にローラを取り付け、先ほど外して保管したねじとナットで以下のように固定する：
   - 27インチのカッティングユニットの場合、サポート・アセンブリのチャネルの上穴にローラを取り付ける（図 3）。
   - 32インチのカッティングユニットの場合、サポート・アセンブリのチャネルの下穴にローラを取り付ける（図 3）。

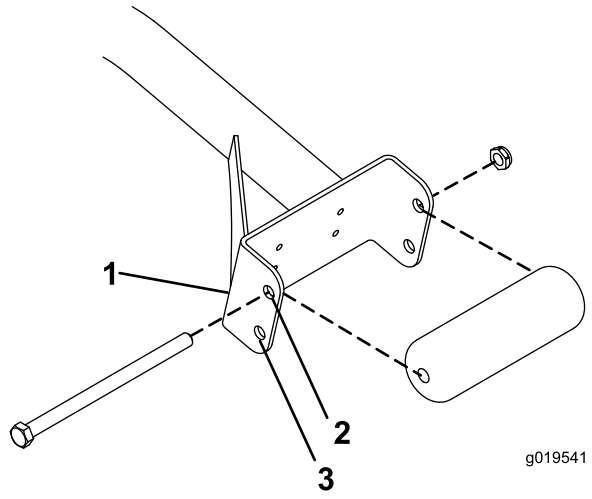

図 3

1. サポート・アセンブリのチャネル
2. 27インチのカッティングユニットにはこの穴を使用
3. 32インチのカッティングユニットにはこの穴を使用

8. サポート・アセンブリをトラクションユニットのフレームに取り付ける；先ほど外したねじ（3本）を使用する（図 2）。
9. プラットフォーム・シュラウドとヘッドライト・アセンブリをサポート・アセンブリとトラクションユニットに載せ、取り付け穴を合わせる（図 2）。
10. プラットフォーム・シュラウドとヘッドライトをサポート・アセンブリに取り付ける；先ほど取り外して保管しておいたボルトとナットを使用する（図 2）。
11. プラットフォーム・シュラウドの上部をトラクションユニットに固定する；先ほど外したねじを使用する（図 2）。
12. ヘッドライトのワイヤコネクタをトラクションユニットのワイヤハーネスに接続する。

3

バンパーを取り付ける

この作業に必要なパーツ

2	バンパーブラケット
2	バンパーパッド
4	ねじ, 1/4 x 1 インチ
4	ナット, 1/4インチ

手順

注 27インチのカッティングユニットでも32インチのカッティングユニットでも、ローラブラシ・キットがついていない場合にはバンパーを取り付ける必要はない。

1. キャリアフレーム・プレートの1枚に、バンパーブラケットをセットする；ブラケットの前側のエッジとプレートとの距離が27ｍｍになるようにしてプレートの中央部にバンパーがくるようにセットする（図 4）。穴が前向きになるように取り付けること。

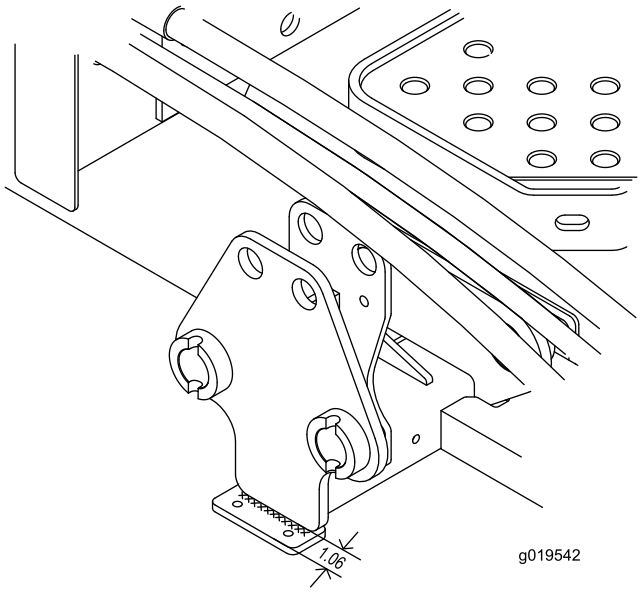

図 4

1. バンパーブラケット　　2. キャリアフレーム・プレート

2. バンパーブラケットをキャリアフレーム・プレートに固定する；1/4インチ× 2-1/2インチの溶接片を使用する（図 4）。
3. ブラケットの下側にバンパーを取り付ける；ねじ（1/4インチ）を2本とナットを使用する（図 5）。

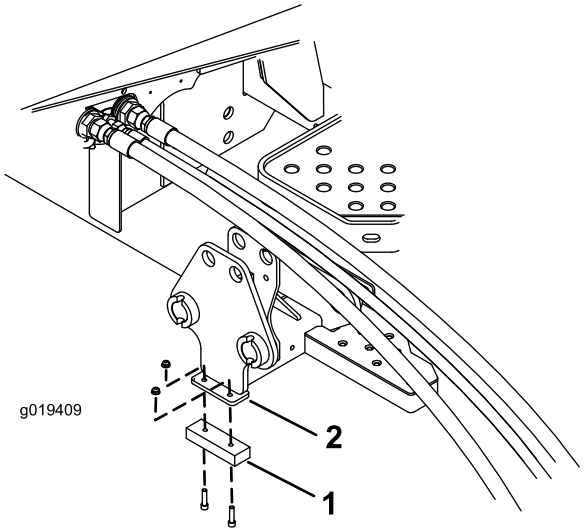

図 5

1. バンパー
2. バンパーブラケット

4. 他のキャリアフレーム・プレートにも同じ作業を行う。

メモ：

メモ：

メモ：



Count on it.