Form No. 3375-189 Rev A

Adapterset

Maaidek van 81 cm voor Reelmaster® 7000-D tractie-eenheden

Modelnr.: 125-1667

Installatie-instructies

1

De slangconstructie van het voormaaidek vervangen

Benodigde onderdelen voor deze stap:

4	Slangconstructie (125-1653)
2	Slangconstructie (125-1654)
1	Slangconstructie (125-1655)
1	Slangconstructie (98-7407)
1	Slangconstructie (125-1656)

Procedure

⚠ WAARSCHUWING

Hydraulische vloeistof die onder druk ontsnapt, kan door de huid heen dringen en letsel veroorzaken.

- **Controleer of alle hydraulische slangen en leidingen in goede staat verkeren en alle hydraulische aansluitingen en verbindingsstukken stevig vastzitten voordat u druk zet op het hydraulische systeem.**
- **Houd lichaam en handen uit de buurt van kleine lekgaten of spuitmonden waaruit onder hoge druk hydraulische vloeistof ontsnapt.**
- **U kunt lekken in het hydraulische systeem opsporen met behulp van karton of papier.**
- **Hef alle druk in het hydraulische systeem op veilige wijze op, voordat u werkzaamheden gaat verrichten aan het hydraulische systeem.**
- **Waarschuw onmiddellijk een arts als er hydraulische vloeistof is geïnjecteerd in de huid.**

1. Plaats de machine op een horizontaal vlak, stel de parkeerrem in werking, laat de maaidekken neer en zet de motor af. Verwijder het sleuteltje uit het contact.
2. Verwijder en vervang de slangen van het voormaaidek. Het onderdeelnummer van elke nieuwe slang vindt u in Figuur 1.

Opmerking: Let er bij het verwijderen van de oude slangen op waar deze bevestigd zijn en hoe deze precies door de onderdelen van de machine lopen.

Belangrijk: Controleer voor de montage van de hydraulische slangen of de juiste O-ringen zijn bevestigd en of deze zijn gesmeerd met hydraulische olie.

Opmerking: Als alles juist gemonteerd is, draait de lijn die ontstaat door het opschrift op de slang niet rond de slang, maar loopt deze in een rechte lijn van fitting tot fitting.

© 2012—The Toro® Company
8111 Lyndale Avenue South
Bloomington, MN 55420

Registreer uw product op www.Toro.com.

CE

Vertaling van de oorspronkelijke tekst (NL)
Gedrukt in de VS
Alle rechten voorbehouden

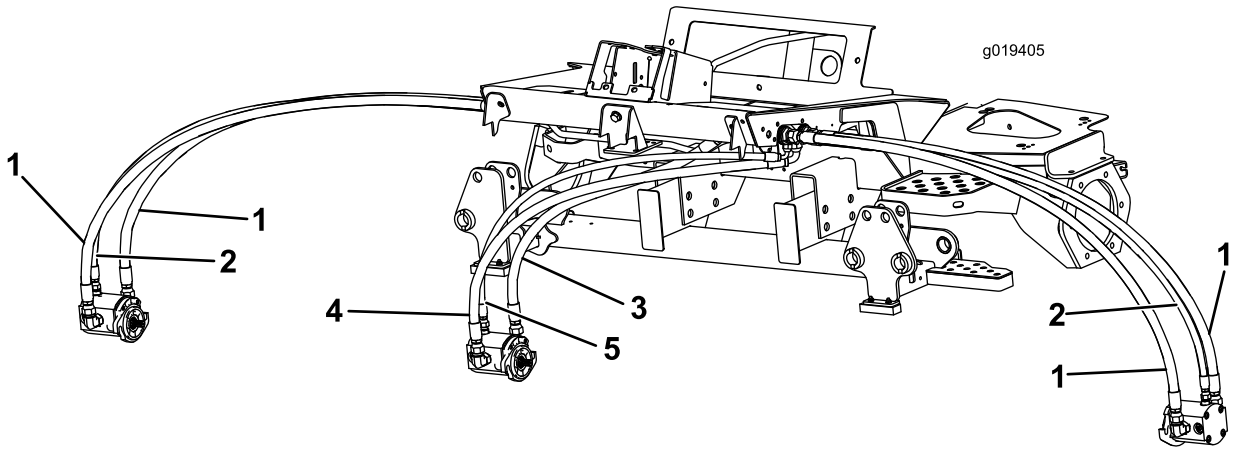

Figuur 1

1. Slang - 125-1653
2. Slang -125-1654
3. Slang -125-1655
4. Slang - 98-7407
5. Slang -125-1656

2

De rolsteunconstructie vervangen

Benodigde onderdelen voor deze stap:

1	Rolsteunconstructie

Procedure

1. Koppel de aansluitingen van de koplampen los van de kabelboom van de tractie-eenheid (Figuur 2).

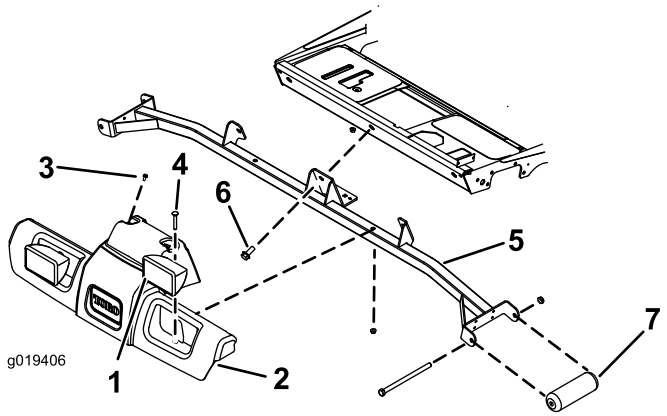

Figuur 2

1. Koplampen (2)
2. Platformscherm
3. Schroef (2)
4. Slotbout (2)
5. Steunconstructie
6. Schroef (3)
7. Rol (2)

2. Verwijder de (2) schroeven waarmee de bovenkant van het platformscherm aan de tractie-eenheid bevestigd is (Figuur 2). Bewaar de schroeven.
3. Verwijder de (2) slotbouten en moeren waarmee de koplampen en het platformscherm aan de steunconstructie zijn bevestigd (Figuur 2). Bewaar de bouten en moeren.
4. Verwijder het platformscherm uit de steunconstructie (Figuur 2).
5. Verwijder de (3) schroeven waarmee de steunconstructie aan het frame van de tractie-eenheid is bevestigd (Figuur 2). Bewaar de schroeven om deze later terug te monteren.
6. Verwijder de schroeven en moeren waarmee de voorrollen aan de steunconstructie zijn bevestigd (Figuur 2). Bewaar de schroeven, moeren en rollen maar gooi de steunconstructie weg.
7. Monteer de bestaande rollen op de kanalen van de nieuwe steunconstructie. Gebruik de schroeven en moeren die u eerder verwijderd hebt en ga als volgt te werk:
   - Als u maaidekken van 69 cm gebruikt, moet u de rollen in de bovenste bevestigingsgaten van de kanalen van de steunconstructie aanbrengen (Figuur 3).
   - Als u maaidekken van 81 cm gebruikt, moet u de rollen in de onderste bevestigingsgaten van de kanalen van de steunconstructie aanbrengen (Figuur 3).

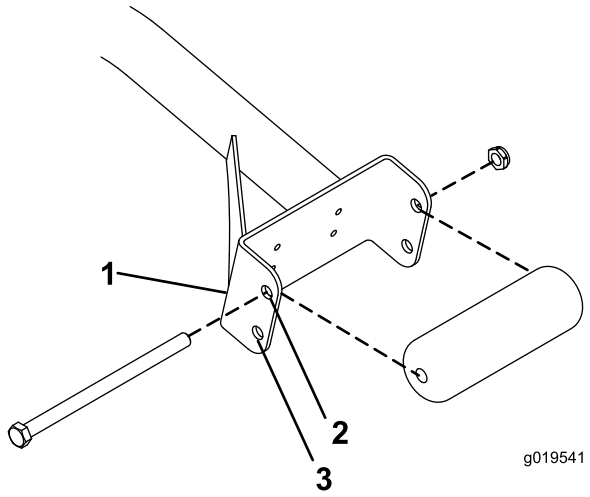

Figuur 3

1. Kanaal van steunconstructie
2. Gebruik dit gat voor maaidekken van 69 cm
3. Gebruik dit gat voor maaidekken van 81 cm

8. Monteer de steunconstructie op het frame van de tractie-eenheid. Gebruik de (3) schroeven die u eerder verwijderd hebt (Figuur 2).
9. Plaats het platformscherm en de koplamp op de steunconstructie en de tractie-eenheid. Zorg ervoor dat de gaten overeenkomen (Figuur 2).
10. Monteer het platformscherm en de koplampen op de steunconstructie met de bouten en moeren die u eerder verwijderd hebt (Figuur 2).
11. Bevestig de bovenkant van het platformscherm op de tractie-eenheid met de schroeven die u eerder verwijderd hebt (Figuur 2).
12. Koppel de aansluitingen van de koplampen aan op de kabelboom van de tractie-eenheid.

3

De bumpers monteren

Benodigde onderdelen voor deze stap:

2	Bumperbeugel
2	Bumperkussen
4	Schroef, 1/4 x 1 inch
4	Moer, 1/4 inch

Procedure

Opmerking: De bumpers zijn niet nodig als de machine uitgerust is met maaidekken van 69 cm of 81 cm zonder rolborstelset.

1. Plaats een bumperbeugel onder een van de draagframeplaten zodanig dat de afstand tussen de voorrand van de beugel en de plaat 27 mm bedraagt en de beugel lateraal gecentreerd op de plaat staat (Figuur 4). Zorg ervoor dat de gaten naar voren gericht zijn.

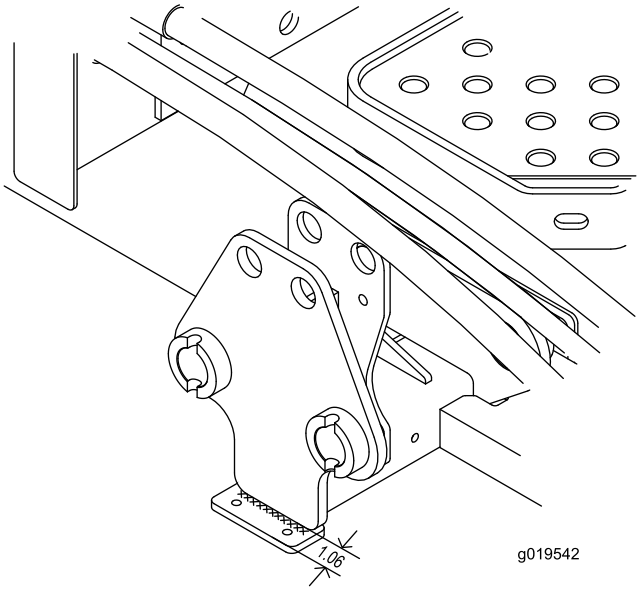

Figuur 4

1. Bumperbeugel
2. Draagframeplaat

2. Bevestig de bumperbeugel aan de draagframeplaat met een 1/4 inch op 2-1/2 inch hoeklas (Figuur 4).
3. Monteer een bumper aan de onderkant van de beugel met (2) 1/4 inch schroeven en moeren (Figuur 5).

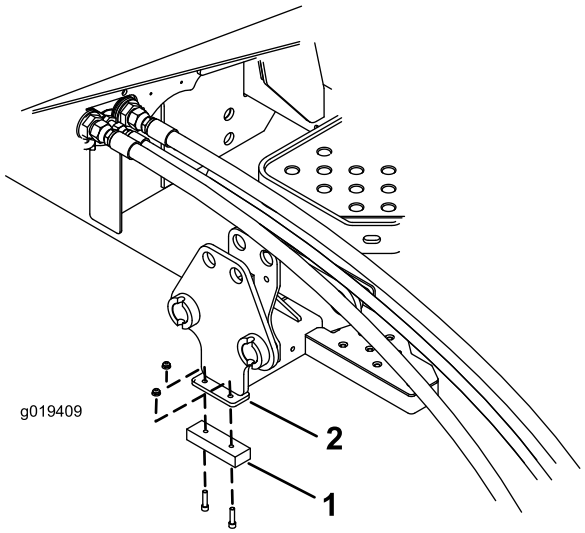

Figuur 5

1. Bumper
2. Bumperbeugel

4. Herhaal deze procedure bij de andere draagframeplaat.



Count on it.