Form No. 3375-190 Rev A

Adaptersett

32-tommers klippeenhet for Reelmaster® 7000-D-trekkenhet

Modellnr. 125-1667

Installasjonsveiledning

1

Skifte ut slangeenheter på den fremre klippeenheten

Deler som er nødvendige for dette trinnet:

4	Slangeenhet (125-1653)
2	Slangeenhet (125-1654)
1	Slangeenhet (125-1655)
1	Slangeenhet (98-7407)
1	Slangeenhet (125-1656)

Prosedyre

⚠ ADVARSEL

Hydraulisk væske som kommer ut under trykk, kan trenge gjennom huden og forårsake personskader.

- **Kontroller at alle hydrauliske ledninger og slanger er i god stand, og at alle hydrauliske koblinger og beslag er tette, før det hydrauliske systemet settes under trykk.**
- **Hold kropp og hender borte fra hull eller dyser som sprøyter ut hydraulisk væske under høyt trykk.**
- **Bruk kartong eller papir til å finne lekkasjer.**
- **Før du utfører vedlikehold eller reparasjoner på det hydrauliske systemet, må du forsiktig slippe ut alt trykket.**
- **Oppsøk legehjelp øyeblikkelig hvis olje kommer i direkte kontakt med huden.**

1. Parker maskinen på en jevn flate, aktiver parkeringsbremsen, senk klippeenhetene og stopp motoren. Ta nøkkelen ut av tenningsbryteren.
2. Fjern og skift ut slangene på den fremre klippeenheten. Delenummeret for hver ny slange vises i Figur 1.

Merk: Når du fjerner gamle slanger, husk hvor de ble festet og hvordan de ble lagt gjennom komponentene i maskinen.

Viktig: Før du installerer hydrauliske slanger, påse at de korrekte O-ringene er i stilling og smurt med hydraulisk olje.

Merk: Ved korrekt montering skal ikke teksten på slangen være vridd rundt slangen, men danne en rett linje fra nippel til nippel.

© 2012—The Toro® Company
8111 Lyndale Avenue South
Bloomington, MN 55420

Registrer ditt produkt på www.Toro.com.

CE

Oversettelse av originalen (NO)
Trykt i USA
Med enerett

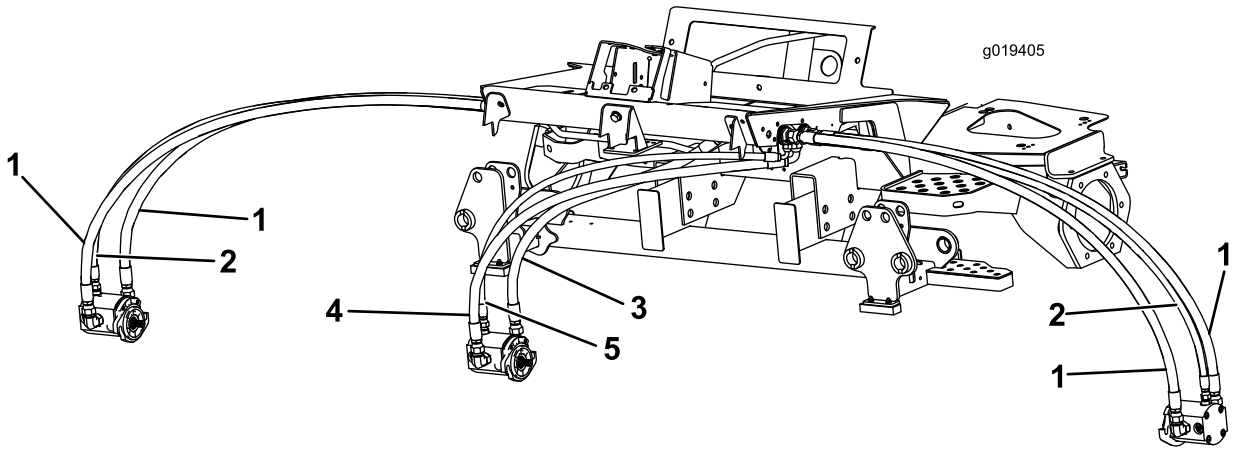

Figur 1

1. Slange – 125-1653
2. Slange -125-1654
3. Slange -125-1655
4. Slange – 98-7407
5. Slange -125-1656

2

Skifte ut valsestøtteenheten

Deler som er nødvendige for dette trinnet:

1	Valsestøtteenhet

Prosedyre

1. Koble frontlysledningskoblingene fra trekkenhetens ledningssats (Figur 2).

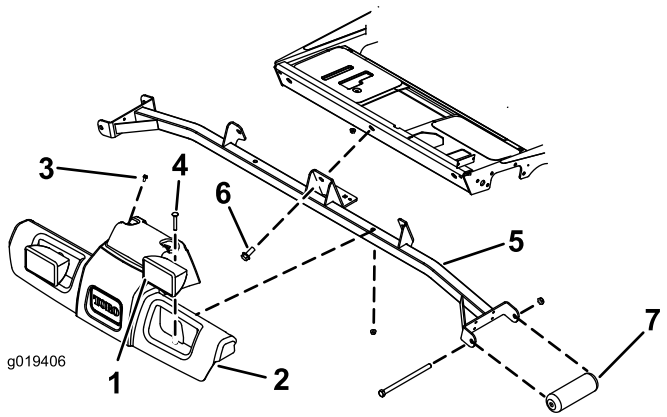

Figur 2

1. Frontlys (2)
2. Plattformdeksel
3. Skrue (2)
4. Låseskrue (2)
5. Støtteenhet
6. Skrue (3)
7. Valse (2)

2. Fjern de (2) skruene som fester toppen av plattformen til trekkenheten (Figur 2). Ta vare på skruene.
3. Fjern de (2) låseskruene og mutrene som fester frontlysene og plattformdekselet til støtteenheten (Figur 2). Ta vare på boltene og mutrene.
4. Fjern plattformdekselet fra støtteenheten (Figur 2).
5. Ta ut de (3) skruene som fester støtteenheten til trekkenhetrammen (Figur 2). Ta vare på skruene for montering på nytt.
6. Fjern skruene og mutrene som fester de fremre valsene til støtteenheten (Figur 2). Ta vare på skruene, mutrene og valsene, men kast støtteenheten.
7. Monter de eksisterende valsene til kanalene til den nye støtteenheten med skruene og mutrene som du fjernet tidligere, på følgende måte:
   - Hvis du bruker en 27-tommers klippeenhet, installerer du valsene i de øvre monteringshullene av støtteenhetskanalene.(Figur 3).
   - Hvis du bruker en 32-tommers klippeenhet, installerer du valsene i de nedre monteringshullene av støtteenhetskanalene.(Figur 3).

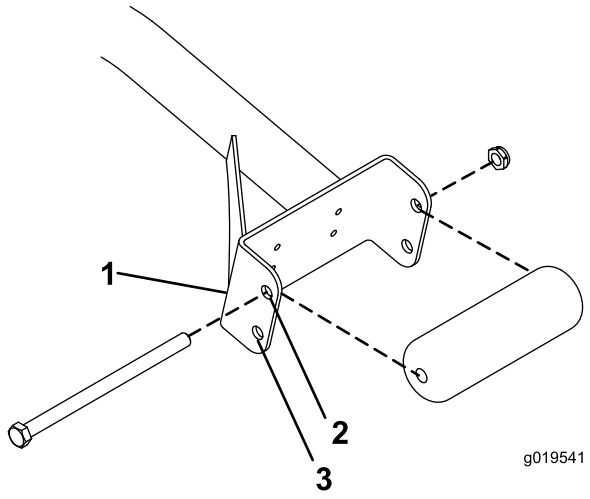

Figur 3

1. Støtteenhetskanal
2. Bruk dette hullet til 27-tommers klippeenheter
3. Bruk dette hullet til 32-tommers klippeenheter

8. Monter støtteenheten på trekkenhetsrammen med de (3) skruene som du fjernet tidligere (Figur 2).
9. Plasser plattformdekselet og frontlysenheten på støtteenheten og trekkenheten slik at monteringshullene er innrettet (Figur 2).
10. Monter plattformdekselet og frontlysene til støtteenhetene med skruene og mutrene som du tidligere fjernet (Figur 2).
11. Monter toppen av plattformdekselet til trekkeenheten med skruene du fjernet tidligere (Figur 2).
12. Koble frontlysledningskoblingene til trekkenhetens ledningssats.

3

Montere støtfangerne

Deler som er nødvendige for dette trinnet:

2	Støtfangerbrakett
2	Støtfangerpute
4	Skrue, 1/4 x 1 tomme
4	Mutter, 1/4 tomme

Prosedyre

Merk: Støtfangere er ikke påkrevd hvis klippeenheter på 27 eller 32 tommer uten børstesett for valser er montert på maskinen.

1. Plasser en støtfangerbrakett under én av bæreerammeplatene slik at den fremre kanten av brakettene er 2,69 cm fra platen og midtstilt fra side til side på platen (Figur 4). Kontroller at hullene er plassert mot fronten.

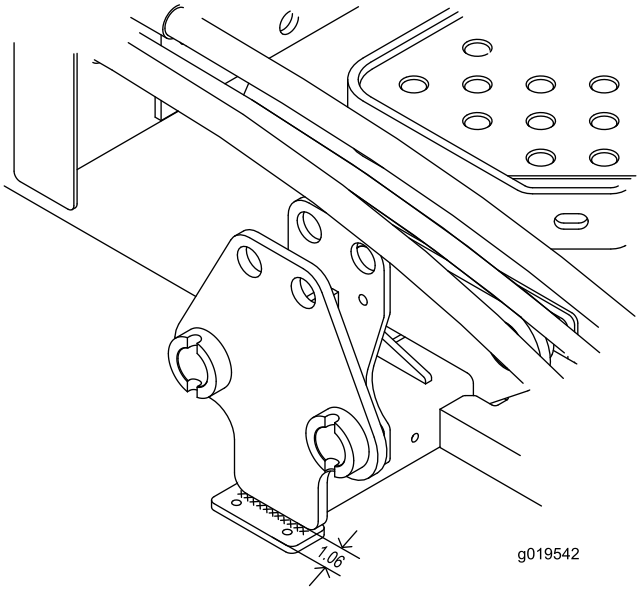

Figur 4

1. Støtfangerbrakett
2. Bærerammeplate

2. Fest støtfangerbrakettene til bærerammeplaten med en 1/4-tommers til 2-1/2-tommers kilsveis (Figur 4).
3. Monter en støtfanger til undersiden av brakettene med (2) 1/4-tommers skruer og muttere (Figur 5).

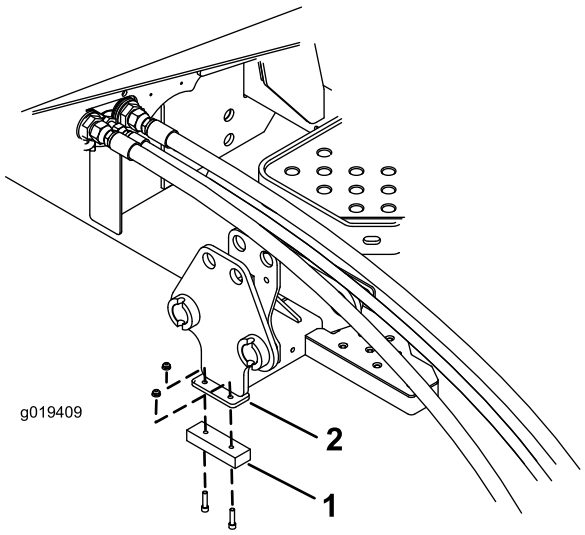

Figur 5

1. Støtfanger
2. Støtfangerbrakett

4. Gjenta prosedyren på den andre bæreerammeplaten.



Count on it.