Form No. 3375-191 Rev A

Kit de adaptador

Unidade de corte de 81 cm para unidade de tracção Reelmaster® 7000-D

Modelo nº 125-1667

Instruções de instalação

1

Substituir as montagens das mangueiras frontais da unidade de corte

Peças necessárias para este passo:

4	Montagem das mangueiras (125-1653)
2	Montagem das mangueiras (125-1654)
1	Montagem das mangueiras (125-1655)
1	Montagem das mangueiras (98-7407)
1	Montagem das mangueiras (125-1656)

Procedimento

⚠ AVISO

O fluido hidráulico que sai sob pressão pode penetrar na pele e provocar lesões.

- **Certifique-se de que todas as tubagens e mangueiras do fluido hidráulico se encontram bem apertadas e em bom estado de conservação antes de colocar o sistema sob pressão.**
- **Mantenha o seu corpo e mãos longe de fugas ou bicos que projectem fluido hidráulico sob pressão.**
- **Utilize um pedaço de cartão ou papel para encontrar fugas do fluido hidráulico.**
- **Elimine com segurança toda a pressão do sistema hidráulico antes de executar qualquer procedimento neste sistema.**
- **Em caso de penetração do fluido na pele, consulte imediatamente um médico.**

1. Coloque a máquina numa superfície nivelada, engate o travão de mão, baixe as unidades de corte e desligue o motor. Retire a chave da ignição.
2. Retire e substitua as mangueiras frontais da unidade de corte. O número de artigo de cada nova mangueira é indicado em Figura 1.

   Nota: Quando remover as mangueiras antigas, lembre-se do local onde estavam presas e como estavam colocadas através dos componentes na máquina.

   Importante: Antes de instalar qualquer mangueira hidráulica, certifique-se de que estão colocados anéis de retenção adequados e que estão lubrificados com óleo hidráulico.

   Nota: Quando devidamente instalada, a linha criada pela escrita na mangueira não torce na mangueira, mas sim faz uma linha direita de união a união.

© 2012—The Toro® Company
8111 Lyndale Avenue South
Bloomington, MN 55420

Registe o seu produto em www.Toro.com.

CE

Tradução do original (PT)
Impresso nos E.U.A.
Todos os direitos reservados

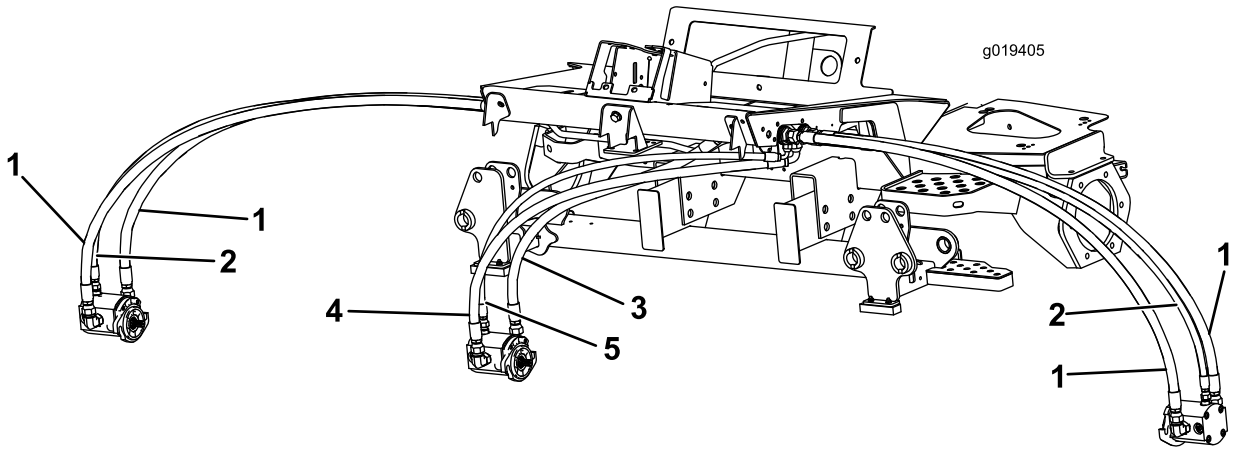

Figura 1

1. Mangueira - 125-1653
2. Mangueira -125-1654
3. Mangueira -125-1655
4. Mangueira - 98-7407
5. Mangueira -125-1656

2

Substituir a montagem de suporte do rolo

Peças necessárias para este passo:

1	Montagem de suporte do rolo

Procedimento

1. Desligue os conectores do fio do farol da cablagem da unidade de tracção (Figura 2).

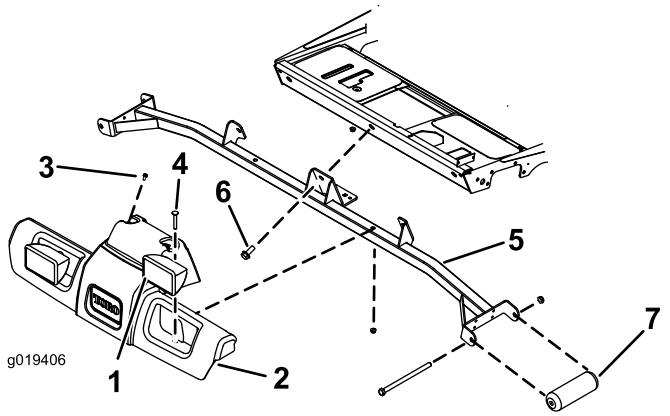

Figura 2

1. Farol (2)
2. Resguardo da plataforma
3. Parafuso (2)
4. Parafuso de carroçaria (2)
5. Montagem de suporte
6. Parafuso (3)
7. Rolo (2)

2. Retire os (2) parafusos que prendem a parte superior do resguardo da plataforma à unidade de tracção (Figura 2). Guarde os parafusos.
3. Retire os (2) parafusos de carroçaria e porcas que prendem os faróis e o resguardo da plataforma à montagem de suporte (Figura 2). Guarde os parafusos e as porcas.
4. Retire o resguardo da plataforma da montagem de suporte (Figura 2).
5. Retire os (3) parafusos que fixam a montagem de suporte à estrutura da unidade de tracção (Figura 2). Guarde os parafusos para voltar a montar.
6. Retire os parafusos e as porcas que prendem os rolos frontais à montagem de suporte (Figura 2). Guarde os parafusos, as porcas e os rolos, mas deite fora a montagem de suporte.
7. Instale os rolos existentes nos canais da nova montagem de suporte com os parafusos e as porcas, previamente removidas, da seguinte forma:
   - Se utilizar unidades de corte de 68 cm, instale os rolos nos furos de montagem superiores dos canais da montagem de suporte (Figura 3).
   - Se utilizar unidades de corte de 81 cm, instale os rolos nos furos de montagem inferiores dos canais da montagem de suporte (Figura 3).

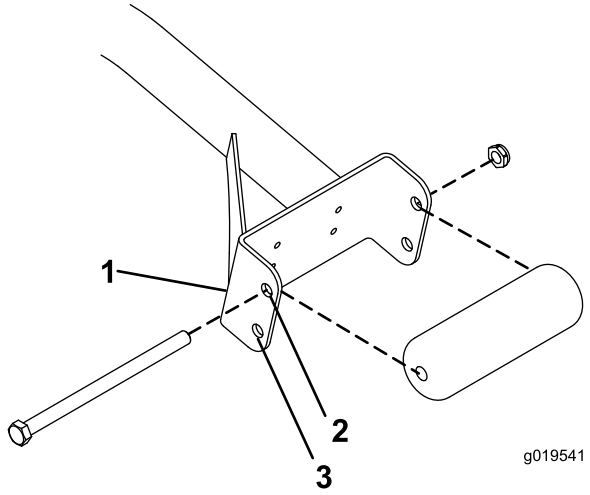

Figura 3

1. Canal da montagem de suporte
2. Utilize este furo para unidades de corte de 68 cm
3. Utilize este furo para unidades de corte de 81 cm

8. Monte a montagem de suporte na estrutura da unidade de tracção com os (3) parafusos previamente removidos (Figura 2).
9. Posicione o resguardo da plataforma e conjunto do farol na montagem de suporte e unidade de tracção alinhando os furos de montagem (Figura 2).
10. Monte o resguardo da plataforma e faróis na montagem de suporte com os parafusos e as porcas previamente removidos (Figura 2).
11. Monte a parte superior do resguardo da plataforma na unidade de tracção com os parafusos previamente removidos (Figura 2).
12. Ligue os conectores do fio do farol à cablagem da unidade de tracção.

3

Instalar os pára-choques

Peças necessárias para este passo:

2	Suporte do pára-choques
2	Placa do pára-choques
4	Parafuso, 1/4 x 1 polegadas
4	Porca, 1/4 pol.

Procedimento

Nota: Não são necessários os pára-choques se forem montadas na máquina unidades de corte de 68 ou 81 cm sem kits de escova do rolo.

1. Posicione um suporte de pára-choques por debaixo de uma das placas da estrutura de suporte de forma a que a extremidade frontal fique a 2,6 cm da placa e centrada horizontalmente na placa (Figura 4). Certifique-se de que os furos estão posicionados para a frente.

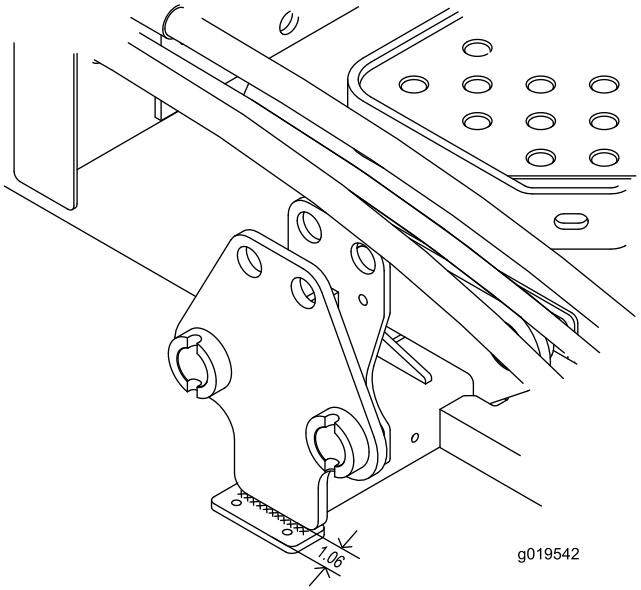

Figura 4

1. Suporte do pára-choques
2. Placa da estrutura de suporte

2. Prenda o suporte do pára-choques à placa da estrutura de suporte com um cordão de solda de 0,6 por 6,4 cm (Figura 4).
3. Instale um pára-choques à parte inferior do suporte com (2) parafusos e porcas de 1/4 pol. (Figura 5).

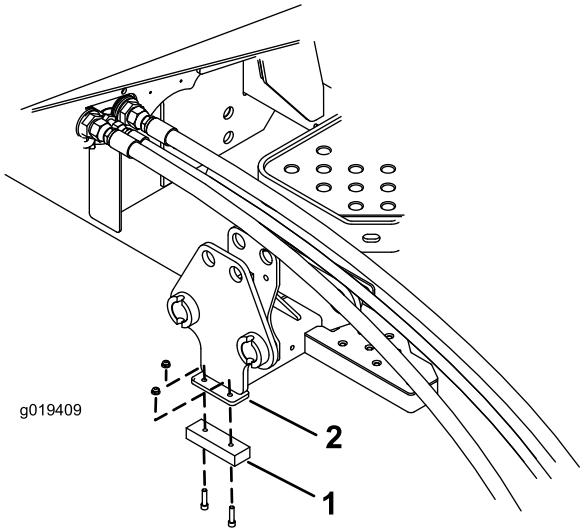

Figura 5

1. Pára-choques
2. Suporte do pára-choques

4. Repita o procedimento para a outra placa da estrutura de suporte.

Notas:

Notas:

Notas:



Count on it.