Form No. 3375-192 Rev A

Adaptersats

32 tums klippenhet för traktorenheten Reelmaster® 7000-D

Modellnr 125-1667

Monteringsanvisningar

1

Byta ut slangenheten för den främre klippenheten

Delar som behövs till detta steg:

4	Slangenhet (125-1653)
2	Slangenhet (125-1654)
1	Slangenhet (125-1655)
1	Slangenhet (98-7407)
1	Slangenhet (125-1656)

Tillvägagångssätt

⚠ VARNING

Hydraulolja som läcker ut under tryck kan tränga in i huden och orsaka skada.

- **Se till att alla hydraulvätskeslangar och ledningar är i gott skick och att alla hydraulanslutningar och nipplar är åtdragna innan hydraulsystemet trycksätts.**
- **Håll kropp och händer borta från småläckor eller munstycken som sprutar ut hydraulvätska under högtryck.**
- **Använd en kartong- eller pappersbit för att hitta hydraulläckor.**
- **Lätta på allt tryck i hydraulsystemet på ett säkert sätt innan något arbete utförs i hydraulsystemet.**
- **Sök läkare omedelbart om du blir träffad av en vätskestråle och vätskan tränger in i huden.**

1. Parkera maskinen på en plan yta, lägg i parkeringsbromsen, sänk ned klippenheterna och stäng av motorn. Ta ut nyckeln ur tändningslåset.
2. Byta ut slangarna för den främre klippenheten. Artikelnumren för alla nya slangar visas i Figur 1.

Obs: När du tar bort de gamla slangarna ska du lägga på minnet var de var fastgjorda och hur de var dragna genom maskinens komponenter.

Viktigt: Kontrollera att rätt o-ringar sitter på plats och har smörjts med hydraulolja innan du monterar några nya hydraulslangar.

Obs: När monteringen har utförts korrekt ska den linje som utgörs av texten på slangen inte vrida sig runt slangen utan bilda en rät linje från koppling till koppling.

© 2012—The Toro® Company
8111 Lyndale Avenue South
Bloomington, MN 55420

Registrera din produkt på www.Toro.com.

CE

Översättning av originalet (SV)
Tryckt i USA
Med ensamrätt

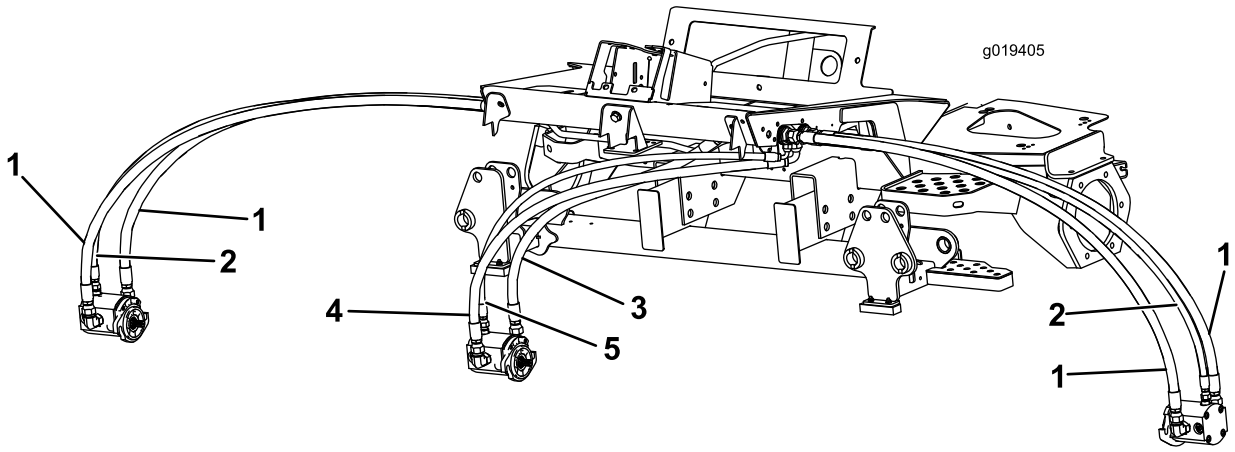

Figur 1

1. Slang 125-1653
2. Slang -125-1654
3. Slang -125-1655
4. Slang 98-7407
5. Slang -125-1656

2

Byta ut rullens stödenhet

Delar som behövs till detta steg:

1	Rullens stödenhet

Tillvägagångssätt

1. Koppla loss ledningskontakterna för strålkastaren från traktorenhetens kablage (Figur 2).

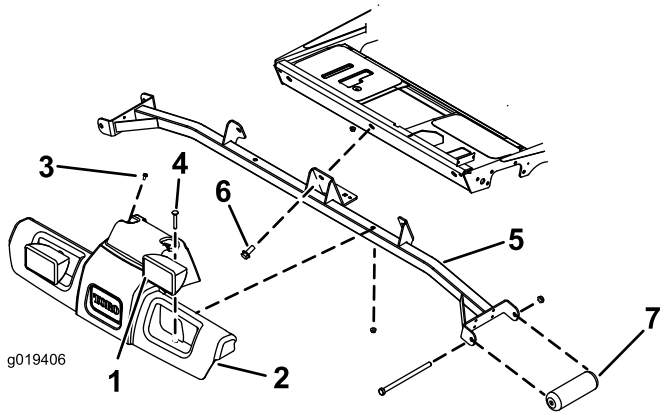

Figur 2

1. Strålkastare (2)
2. Plattformens skydd
3. Skruv (2)
4. Vagnsbult (2)
5. Stödenhet
6. Skruv (3)
7. Rulle (2)

2. Ta bort de (2) skruvarna som fäster överdelen av plattformens skydd vid traktorenheten (Figur 2). Spara skruvarna.
3. Ta bort de (2) vagnskruvarna och muttrarna som fäster strålkastarna och plattformens stöd till stödenheten (Figur 2). Spara skruvarna och muttrarna.
4. Ta bort plattformens stöd från stödenheten(Figur 2).
5. Ta bort de (3) skruvarna som fäster stödenheten vid traktorenhetens ram (Figur 2). Spara skruvarna tills enheten ska monteras ihop igen.
6. Ta bort skruvarna och muttrarna som fäster de främre rullarna vid stödenheten (Figur 2). Spara skruvarna, muttrarna och rullarna, men släng stödenheten.
7. Montera de existerande rullarna på kanalerna till den nya stödenheten med skruvarna och muttrarna som du tog bort tidigare så här:
   - Om du använder 27 tums klippenheter ska du montera rullarna i de övre fästhålen på stödenhetens kanaler (Figur 3).
   - Om du använder 32 tums klippenheter ska du montera rullarna i de undre fästhålen på stödenhetens kanaler (Figur 3).

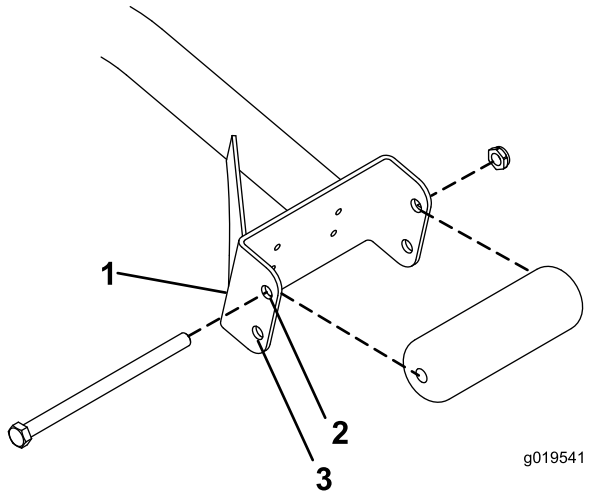

Figur 3

1. Stödenhetens kanal
2. Använd det här hålet för 27 tums klippenheter
3. Använd det här hålet för 32 tums klippenheter

8. Montera stödenheten på traktorenhetens ram med de (3) skruvarna, som du tog bort tidigare (Figur 2).
9. Placera plattformens skydd och strålkastarenheten på stödenheten och traktorenheten och rikta in fästhålen (Figur 2).
10. Montera plattformens stöd och strålkastarna på stödenheten med skruvarna och muttrarna som du tog bort tidigare (Figur 2).
11. Montera den övre delen av plattformens skydd på traktorenheten med skruvarna som du tog bort tidigare (Figur 2).
12. Koppla in ledningskontakterna för strålkastaren i traktorenhetens kablage.

3

Montera stötdämparna

Delar som behövs till detta steg:

2	Stötdämparfäste
2	Mellanlägg för stötdämpare
4	Skruv, 1/4 x 1 tum
4	Mutter, 1/4 tum

Tillvägagångssätt

Obs: Stötdämpare behövs inte om 27 tums klippenheter eller 32 tums klippenheter utan rullborsthus är monterade på maskinen.

1. Placera ett stötdämparfäste under en av bärramens brickor så att fästets framkant sitter 2,70 cm från brickan och i mitten på plattan (Figur 4). Se till att hålen är placerade där fram.

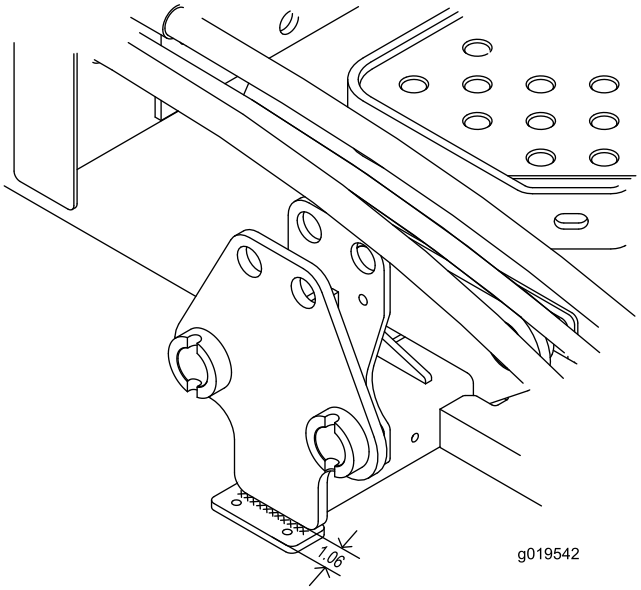

Figur 4

1. Stötdämparfäste
2. Bärramens bricka

2. Fäst stötdämparens fäste vid bärramens bricka med en 1/4 tums x 2-1/2 tums kälsvetsning (Figur 4).
3. Montera en stötdämpare på fästets undersida med (2) 1/4 tums skruvar och muttrar (Figur 5).

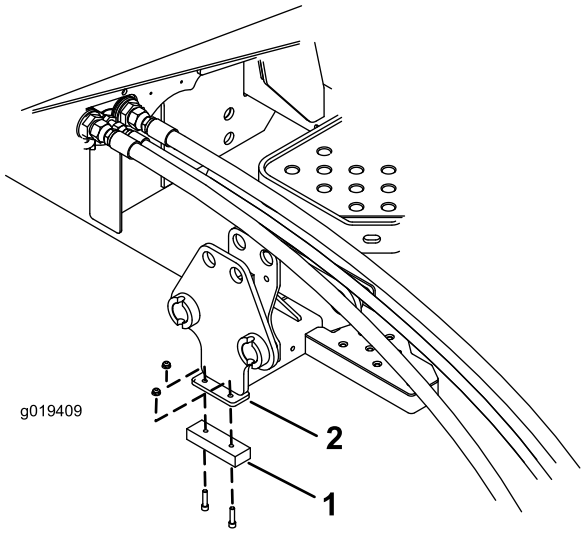

Figur 5

1. Stötdämpare
2. Stötdämparfäste

4. Upprepa proceduren för bärramens andra bricka.



Count on it.