Form No. 3375-639 Rev A

TORO®

Count on it.

Betjeningsvejledning

# Z Master® Professional 6000 Series Riding Mower

## med 152 cm TURBO FORCE®-sideudblæsningsplæneklipper

**Modelnr. 74925TE—Serienr. 313000001 og derover**

Registrer dit produkt på www.Toro.com.
Oversættelse af original (DA)

CE

Dette produkt overholder alle relevante EU-direktiver. Yderligere oplysninger fås på den separate produktspecifikke overensstemmelseserklæring.

Dette gnisttændingssystem er i overensstemmelse med de canadiske ICES-002

# Indledning

**Denne plænetraktor med roterende blade er beregnet til brug af boligejere eller professionelle, ansatte operatører. Den er primært beregnet til klipning af græs på velholdte plæner på private eller kommercielle ejendomme. Den er ikke beregnet til at klippe krat eller til landbrugsformål.**

Læs denne vejledning omhyggeligt, så du kan lære at betjene og vedligeholde produktet korrekt samt undgå person- og produktskade. Det er dit ansvar at betjene produktet korrekt og sikkert.

Du kan kontakte Toro direkte på www.Toro.com for at få oplysninger om produkter og tilbehør, hjælp til at finde en forhandler eller for at registrere dit produkt.

Når du har brug for service, originale Toro-dele eller yderligere oplysninger, bedes du kontakte en autoriseret serviceforhandler eller Toros kundeservice samt have produktets model- og serienummer parat. Figur 1 angiver, hvor model- og serienummeret er placeret på produktet. Skriv numrene, hvor der er gjort plads til dette.

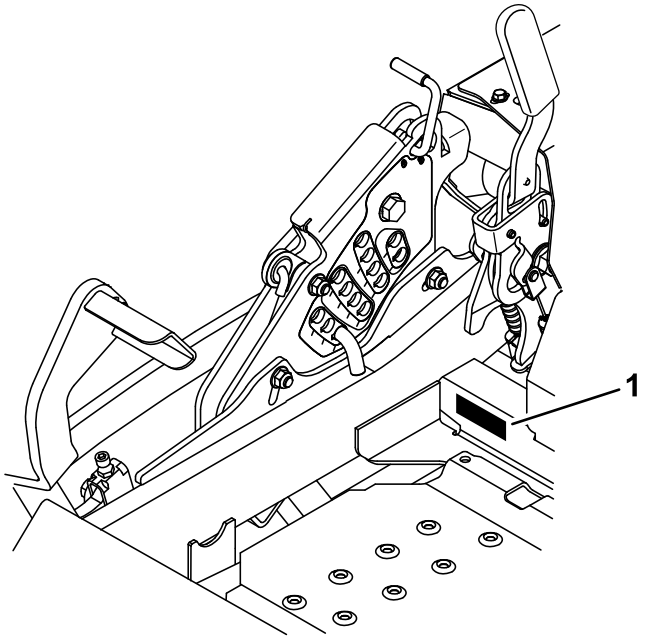


**Figur 1**

1. Model- og serienummerets placering

**Modelnr.** _____

**Serienr.** _____

Denne betjeningsvejledning beskriver potentielle risici og indeholder sikkerhedsmeddelelser, der angives med advarselssymbolet (Figur 2). Dette angiver en farekilde, der kan medføre alvorlig personskade eller død, hvis du ikke følger de anbefalede forholdsregler.

**Figur 2**

1. Advarselssymbol

Denne betjeningsvejledning bruger to andre ord til at fremhæve oplysninger. **Vigtigt** henleder opmærksomheden på særlige mekaniske oplysninger, og **Bemærk** angiver generel information, som det er værd at lægge særligt mærke til.

# Indhold


Indledning ..... 2
Sikkerhed ..... 4
- Sikker betjeningspraksis ..... 4
- Sikker kørsel på Toro-plæneklippere ..... 5
- Lydtryk ..... 6
- Lydeffekt ..... 6
- Vibrationsniveau ..... 6
- Hældningsindikator ..... 7
- Sikkerheds- og instruktionsmærkater ..... 8

Produktoversigt ..... 14
- Betjeningsanordninger ..... 14
- Specifikationer ..... 15

Betjening ..... 16
- Påfyldning af brændstof ..... 16
- Kontrol af motoroliestanden ..... 17
- Indkøring af en ny maskine ..... 17
- Anvendelse af styrtbøjlen (ROPS) ..... 18
- Sæt sikkerheden i højsædet ..... 18
- Betjening af parkeringsbremsen ..... 19
- Betjening af kontakten til regulering af skæreknivene (kraftudtag) ..... 20
- Betjening af gashåndtaget ..... 20
- Betjening af chokeren ..... 20
- Betjening af tændingskontakten ..... 21
- Brug af brændstofafbryderventilen ..... 21
- Start og standsning af motoren ..... 21
- Sikkerhedslåsesystem ..... 23
- Kørsel fremad og bakning ..... 23
- Standsning af maskinen ..... 24
- Justering af klippehøjden ..... 25
- Justering af antiskalperingsruller ..... 26



© 2012—The Toro® Company


8111 Lyndale Avenue South
Bloomington, MN 55420





Kontakt os på www.Toro.com.
Trykt i USA.


Alle rettigheder forbeholdes

Justering af udblæsningsskærm Knastlåse.....27
Placering af udblæsningsskærmen.....27
Indstilling af sædet.....28
Ændring af sædeaffjedringen.....28
Brug af drivhjulets udløsningsventiler.....28
Brug af sideudblæsning .....29
Transport af maskiner .....29
Pålæsning af maskiner .....30
Brug af Z Stand®.....31
Tip vedrørende betjening .....32
Vedligeholdelse .....33
Skema over anbefalet vedligeholdelse .....33
Smøring .....34
Smøring.....34
Smørepunkter på plæneklipperen.....34
Smør styrehjulsnavene .....35
Motorvedligeholdelse .....36
Serviceeftersyn af luftfilteret .....36
Serviceeftersyn af motorolien.....37
Serviceeftersyn af tændrøret.....40
Kontroller gnistskærmen (hvis der er en monteret) .....41
Vedligeholdelse af brændstofsystem .....41
Udskiftning af brændstoffilteret.....41
Serviceeftersyn af brændstoftanken.....42
Vedligeholdelse af elektrisk system .....42
Serviceeftersyn af batteriet.....42
Serviceeftersyn af sikringerne.....44
Vedligeholdelse af drivsystem .....44
Kontrol af sikkerhedsselen.....44
Kontrol af styrtbøjlegrebene .....44
Justering af sporingen .....45
Kontrol af dæktrykket.....45
Kontrol af hjulnavets møtrik med udskæring.....46
Justering af styrehjulets tapleje.....46
Vedligeholdelse af kølesystem .....47
Rengøring af motorskærm og motoroliekøler .....47
Rengøring af motorkøleribber og -afskærmninger .....47
Kontroller og rengør hydraulikenhedens afskærmninger .....48
Vedligeholdelse af bremser .....49
Justering af parkeringsbremsen.....49
Vedligeholdelse af remme .....50
Eftersyn af remmene.....50
Udskiftning af plæneklipperremmen .....50
Udskiftning af hydraulikpumpens drivrem.....51
Vedligeholdelse af betjeningsanordningssystem .....52
Justering af bevægelseshåndtagenes position.....52
Justering af bevægelseshåndtagenes forbindelse.....52
Justering af bevægelseshåndtagenes støddæmper.....53
Justering af bevægelseshåndtagenes drejeled til neutral låseposition .....53
Vedligeholdelse af hydrauliksystem .....54
Serviceeftersyn af hydrauliksystemet .....54
Vedligeholdelse af plæneklipperskjoldet.....56
Nivellering af plæneklipperskjoldet .....56
Serviceeftersyn af skæreknivene.....58
Afmontering af plæneklipperskjoldet.....60
Udskiftning af græsdeflektoren.....61
Rengøring .....62
Rengøring under plæneklipperen .....62
Bortskaffelse af affald .....62
Opbevaring .....63
Rengøring og opbevaring.....63
Fejlfinding .....64
Diagrammer .....66

# Sikkerhed

Denne traktor opfylder som minimum de europæiske standarder, der er gældende på produktionstidspunktet. Hvis brugeren eller ejeren anvender traktoren forkert eller ikke vedligeholder den korrekt, kan det imidlertid medføre personskade. For at nedsætte risikoen for personskade skal operatøren følge sikkerhedsforskrifterne og altid være opmærksom på advarselssymbolerne, der betyder **FORSIGTIG, ADVARSEL** eller **FARE** – "personlige sikkerhedsanvisninger". Hvis forskrifterne ikke overholdes, kan det medføre personskade eller død.

# Sikker betjeningspraksis

De følgende anvisninger er fra ANSI-standard B71.4-2012.

Dette produkt kan afskære hænder og fødder samt udslynge genstande. Følg altid sikkerhedsforskrifterne for at undgå alvorlig personskade eller død.

## Uddannelse

- Læs anvisningerne omhyggeligt. Lær betjeningsanordningerne og udstyrets korrekte brug at kende.
- Lad aldrig børn eller andre personer, der ikke kender denne vejledning, bruge plæneklipperen. Der kan være nationale bestemmelser, der sætter grænser for brugerens alder.
- Klip aldrig græs, når der er mennesker, især børn, eller kæledyr i nærheden.
- Husk, at operatøren eller brugeren er ansvarlig for ulykker eller fare, der måtte ramme andre mennesker eller deres ejendom.
- Kør ikke med passagerer.
- Alle førere bør søge at få professionel og praktisk vejledning. En sådan vejledning skal understrege:
  - behovet for omtanke og koncentration, når der arbejdes med plænetraktorer;
  - Herredømmet over plænetraktorer, der skrider ved kørsel på en skråning, kan ikke genetableres ved brug af betjeningsgrebene. Hovedårsagerne til mistet herredømme er:
    - ◊ utilstrækkeligt hjulgreb, især på vådt græs;
    - ◊ for hurtig kørsel;
    - ◊ utilstrækkelig opbremsning;
    - ◊ maskintypen er uegnet til formålet;
    - ◊ manglende kendskab til jordforholdenes betydning, især skråninger;
    - ◊ forkert bugsering og lastfordeling.

## Forberedelser

- Bær altid svært fodtøj og lange benklæder, når du klipper græs. Betjen ikke udstyret, når du går med bare fødder eller med åbne sandaler.
- Undersøg nøje området, hvor udstyret skal anvendes, og fjern alle genstande, som kan blive slynget ud af maskinen.
- **Advarsel**–brændstof er meget brandfarligt.
  - Opbevar brændstof i beholdere, der er specielt konstrueret til formålet.
  - Fyld kun brændstof på udendørs, og ryg aldrig under påfyldningen.
  - Fyld brændstof på, før du starter motoren. Fjern aldrig dækslet til brændstoftanken, og fyld aldrig brændstof på, mens motoren kører eller er varm.
  - Hvis du spilder brændstof, skal du ikke forsøge at starte motoren, men flytte maskinen væk fra det sted, hvor brændstoffet er spildt. Foretag dig ikke noget, der kan antænde brændstoffet, før dampene er spredt.
  - Sæt alle dæksler til brændstoftanke og beholdere forsvarligt på igen.
- Udskift defekte lydpotter.
- Før brug skal du altid se efter, om skæreknivene, skæreknivsboltene og skæreknivenheden er slidte eller beskadigede. Udskift slidte eller beskadigede skæreknive og bolte sætvis for at bevare afbalanceringen.
- På maskiner med mange knive skal du være meget forsigtig, da én knivs rotation kan få andre knive til at rotere.

## Betjening

- Lyn kan forårsage alvorlig personskade eller død. Hvis der observeres lyn eller høres torden i området, må maskinen ikke anvendes. Søg ly.
- Vær agtpågivende, sænk farten, og pas på under drejninger. Orienter dig bagud og til siden, før du skifter retning.
- Betjen ikke motoren i et indelukket område, hvor der kan samle sig farlige kuliltedampe.
- Klip kun græs i dagslys eller i godt, kunstigt lys.
- Før du forsøger at starte motoren, skal du udkoble alle koblinger til fastspændte knivanordninger og sætte traktoren i frigear.
- Brug aldrig maskinen på skråninger med større hældning end 15 grader.
- Husk, at der ikke findes sikre skråninger. Kørsel på græsskråninger kræver særlig opmærksomhed. For at forhindre, at maskinen vælter, skal følgende forholdsregler overholdes:
  - - undgå at standse eller sætte i gang pludseligt, når der køres på skråninger,
  - - brug et lavt gear, når du kører på skråninger samt i skarpe sving,
  - - vær opmærksom på små forhøjninger og huller samt andre skjulte farer.
- Vær forsigtig, når du trækker last eller benytter tungt udstyr.

- - Brug kun godkendte bugseringspunkter på trækstangen.
- - Begræns læs til typer, som du har fuld sikkerhedsmæssig kontrol over.
- - Drej ikke skarpt. Vær forsigtig, når du bakker.

- Hold øje med trafikken, når du krydser eller kører i nærheden af veje.
- Stop skæreknivenes rotation, før du krydser andre overflader end græs.
- Når du bruger redskaber, må du aldrig rette udkast af materiale mod omkringstående eller tillade nogen at komme nær maskinen, mens den kører.
- Brug aldrig plæneklipperen med beskadigede skjolde eller uden sikkerhedsanordninger korrekt påmonteret.
- Lav ikke om på motorens regulatorindstillinger, og kør ikke motoren ved for høj hastighed. Brug af motoren med for høje omdrejningstal kan øge risikoen for personskade.
- Før du forlader førersædet:
  - udkobl kraftudtaget, og sænk redskaberne;
  - skift til frigear, og aktiver parkeringsbremsen;
  - stop motoren, og fjern nøglen.
- Sørg for, at drevet til redskaber er udkoblet, stands motoren, og tag tændrørskablet/-erne af, eller fjern tændingsnøglen,
  - før du fjerner tilstopninger eller renser en tilstoppet udblæsning;
  - før du efterser, rengør eller arbejder på plæneklipperen;
  - efter at du har ramt et fremmedlegeme. Efterse plæneklipperen for skader, og foretag reparationer, før du starter og betjener udstyret igen, hvis maskinen begynder at ryste unormalt (undersøg årsagen med det samme).
- Sørg for at udkoble drevet til redskaberne, når du transporterer maskinen fra et sted til et andet, eller når den ikke anvendes.
- Stop motoren, og udkobl drevet til redskaberne,
  - før du fylder brændstof på;
  - før græsopsamleren fjernes;
  - før du foretager højdejusteringer, medmindre justeringen kan foretages fra førersædet;
- Du skal nedsætte motorens omdrejningstal, når motoren er ved at standse, og hvis motoren er udstyret med en brændstofafbryderventil, skal du lukke for brændstoftilførslen, når du er færdig med at slå græs.

## Vedligeholdelse og opbevaring

- Hold alle møtrikker, bolte og skruer tilspændte for at sikre, at udstyret er i sikker driftsmæssig stand.
- Opbevar aldrig udstyret med brændstof i tanken inde i en bygning, hvor dampe kan komme i kontakt med åben ild eller gnister.
- Lad motoren køle af før opbevaring på et lukket sted.
- Mindsk brandfaren ved at holde motoren, lydpotten, batterirummet og brændstofopbevaringsområdet fri for græs, blade eller for meget fedt.
- Efterse jævnligt græsfanget for slid eller skader.
- Udskift slidte eller beskadigede dele af hensyn til sikkerheden.
- Hvis brændstoftanken skal tømmes, skal dette foregå udendørs.
- På maskiner med mange knive skal du være meget forsigtig, da én knivs rotation kan få andre knive til at rotere.
- Når maskinen parkeres, sættes i garage eller efterlades uden opsyn, skal skæreknivene sænkes, medmindre der anvendes en mekanisk sikkerhedslås.

# Sikker kørsel på Toro-plæneklippere

Nedenstående liste indeholder oplysninger om sikkerhed specifikt i forbindelse med Toro-produkter eller andre sikkerhedsoplysninger, som du skal kende, og som ikke er indeholdt i CEN-standarden.

- Motorudstødningen indeholder kulilte, som er en lugtfri, dødbringende gift. Lad ikke motoren køre indendørs eller på et lukket område.
- Hold hænder, fødder, hår og løsthængende tøj væk fra udstyrets udblæsningsområde, plæneklipperens underside og alle bevægelige dele, mens motoren kører.
- Berør ikke udstyr eller påmonterede dele, der kan være varme efter drift. Lad dem køle af, før du begynder at vedligeholde, justere eller servicere dem.
- Batterisyre er giftig og kan give forbrændinger. Undgå kontakt med huden, øjnene og tøjet. Beskyt ansigt, øjne og tøj, når du arbejder med et batteri.
- Batterigasserne kan eksplodere. Hold cigaretter, gnister og flammer væk fra batteriet.
- Brug kun originale Toro-reservedele for at sikre, at de originale standarder vedligeholdes.
- Brug kun Toro-godkendte redskaber. Garantien kan bortfalde, hvis maskinen bruges sammen med redskaber, der ikke er godkendt.

## Betjening på skråninger

- Brug aldrig maskinen på skråninger med en større hældning end 15 grader.
- Klip ikke i nærheden af bratte afsatser, grøfter, stejle skrænter eller vand. Hjul, der kører ud over kanter, kan forårsage, at maskinen vælter, hvilket kan medføre alvorlige kvæstelser, død eller drukning.
- Brug aldrig maskinen på skråninger, når græsset er vådt. Kørsel i glat føre mindsker traktionen og kan forårsage udskridning og mistet herredømme.
- Foretag ikke pludselige drejninger eller hurtige ændringer af hastigheden.
- Anvend en håndplæneklipper og/eller en græstrimmer tæt på bratte afsatser, grøfter, stejle skråninger eller vand.
- Sænk hastigheden, og vær yderst forsigtig på skråninger.
- Fjern eller marker forhindringer som sten, grene osv. på klippeområdet. Højt græs kan skjule forhindringer.
- Hold øje med grøfter, huller, sten, hulninger og stigninger i terrænet, som ændrer maskinens kørselsvinkel, da ujævnt terræn kan få den til at vælte.
- Undgå at starte pludseligt, når du klipper op ad bakke, da plæneklipperen kan vælte bagover.
- Vær opmærksom på, at traktionen kan mistes under kørsel ned ad bakke. Vægtoverførslen til forhjulene kan forårsage, at kørselshjulene skrider ud og forårsager mistet bremse- og styrekontrol.
- Undgå altid at starte eller stoppe pludseligt på en skråning. Hvis dækkene mister traktion, skal du udkoble knivene og køre langsomt væk fra bakken.
- Følg producentens anbefalinger om hjulvægte eller modvægte for at forbedre stabiliteten.
- Vær yderst forsigtig med græsopsamler eller andet udstyr. Disse kan ændre maskinens stabilitet og forårsage mistet herredømme.

# Lydtryk

Maskinen har et lydtryksniveau ved brugerens øre på 93 dBA, hvori der er medtaget en usikkerhedsværdi (K) på 1 dBA.

Lydtryksniveauet er fastlagt i overensstemmelse med procedurerne beskrevet i EN 836.

# Lydeffekt

Maskinen har et garanteret lydstyrkeniveau på 105 dBA, hvori der er medtaget en usikkerhedsværdi (K) på 1 dBA.

Lydeffektniveauet er fastlagt i overensstemmelse med procedurerne beskrevet i ISO 11094.

# Vibrationsniveau

**Hånd-Arm**

Målt vibrationsniveau for højre hånd = 2,7 $m/s^2$

Målt vibrationsniveau for venstre hånd = 3,2 $m/s^2$

Usikkerhedsværdi (K) = 1,6 $m/s^2$

De målte værdier er fastlagt i overensstemmelse med procedurerne beskrevet i EN 836.

**Hele kroppen**

Målt vibrationsniveau = 0,73 $m/s^2$

Usikkerhedsværdi (K) = 0,37 $m/s^2$

De målte værdier er fastlagt i overensstemmelse med procedurerne beskrevet i EN 836.

# Hældningsindikator

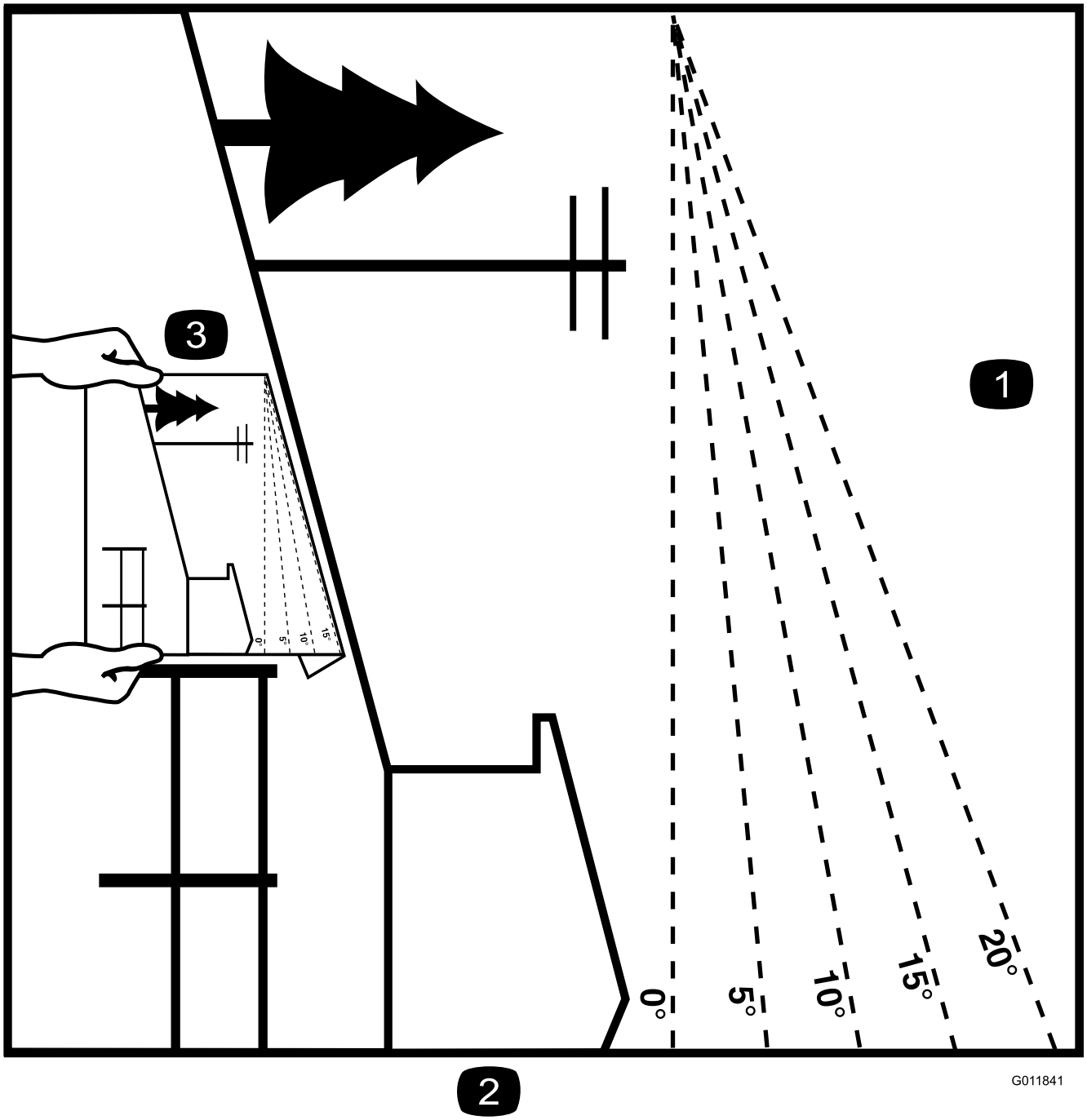


**Figur 3**

Det er tilladt at kopiere denne side til personlig brug.

1. Den maksimale hældning, det er sikkert at arbejde med maskinen på, er **15 grader**. Brug hældningsoversigten til at bestemme bakkers hældningsgrad før arbejde med maskinen. **Betjen aldrig maskinen på skråninger med større hældning end 15 grader.** Fold langs den relevante streg, så det passer til den anbefalede hældning.
2. Ret denne kant ind efter en lodret overflade (træ, bygning, hegnspæl osv.).
3. Eksempel på sammenligning af hældning med foldet kant.

# Sikkerheds- og instruktionsmærkater

Sikkerheds- og instruktionsmærkaterne kan nemt ses af operatøren og er placeret tæt på potentielle risikoområder. Beskadigede eller bortkomne mærkater skal udskiftes.

**58-6520**

1. Smør

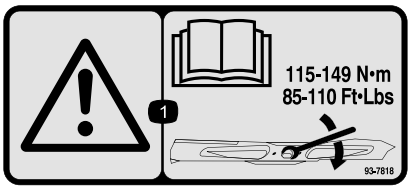


**93-7818**

1. Advarsel – læs *betjeningsvejledningen* for at få instruktioner om tilspænding af skæreknivsbolten/møtrikken til 115–149 Nm.

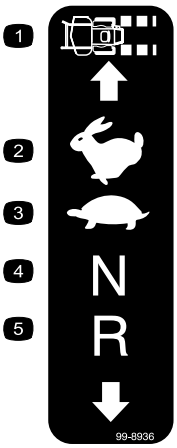


**99-8936**

1. Kørehastighed
2. Hurtig
3. Langsom
4. Neutral
5. Bakgear

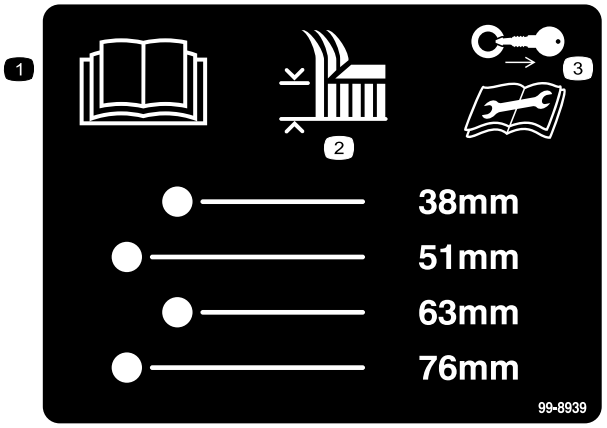


**99-8939**

1. Læs *betjeningsvejledningen*.
2. Klippehøjde
3. Tag tændingsnøglen ud, og læs vejledningerne, før der foretages service eller vedligeholdelsesarbejde.

**106–2655**

1. Advarsel – rør ikke ved og gå ikke hen til remme i bevægelse. Tag tændingsnøglen ud, og læs vejledningerne, før der foretages service eller vedligeholdelse.

**106-5517**

1. Advarsel – rør ikke ved den varme overflade.

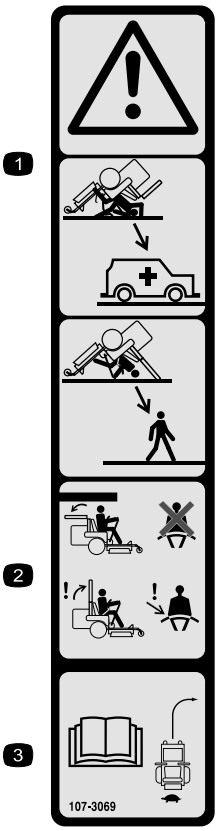


**107-3069**

1. Advarsel – styrtbøjlen beskytter dig ikke, når den er slået ned.
2. For at undgå personskade eller dødsfald som følge af en vælteulykke skal styrtbøjlen holdes i fuldt hævet og låst position, og sikkerhedsselen skal være spændt. Sænk kun styrtbøjlen, når det er absolut nødvendigt, og spænd ikke sikkerhedsselen, når styrtbøjlen er nede.
3. Læs *betjeningsvejledningen*, og kør langsomt og forsigtigt.

**Battery Symbols**

Nogle af eller alle disse symboler findes på batteriet.

1. Eksplosionsfare
2. Ingen ild, flammer eller rygning
3. Kaustisk væske/fare for kemisk forbrænding
4. Bær beskyttelsesbriller
5. Læs betjeningsvejledningen.
6. Hold omkringstående på sikker afstand af batteriet.
7. Bær beskyttelsesbriller; eksplosive gasser kan forårsage blindhed og andre personskader.
8. Batterisyre kan forårsage blindhed og alvorlige forbrændinger.
9. Skyl omgående øjnene med vand, og søg hurtigt læge.
10. Indeholder bly; må ikke kasseres.

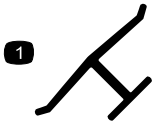


**Producentens mærke**

1. Indikerer, at kniven er identificeret som en reservedel fra producenten af originalmaskinen.

---

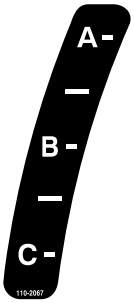


**110-2067**

---

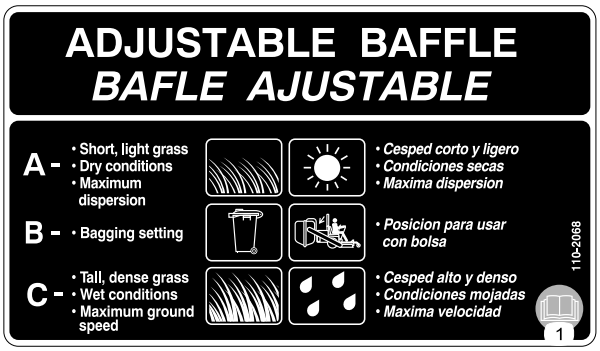


**110-2068**

1. Læs *betjeningsvejledningen*.

---

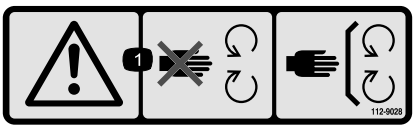


**112-9028**

1. Advarsel – hold afstand fra bevægelige dele, og bevar alle afskærmninger på plads.

---

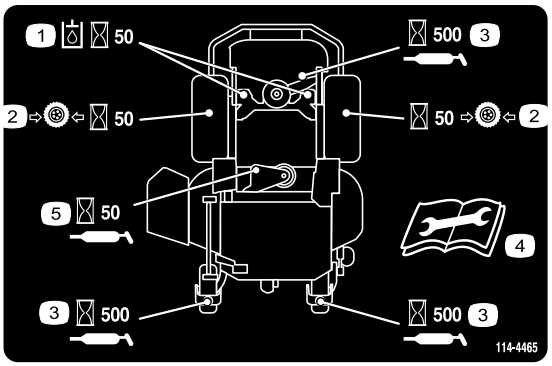


**114–4465**

1. Eftersynsinterval for hydraulikvæske – 50 timer
2. Eftersynsinterval for dæktryk – 50 timer
3. Eftersynsinterval for smøring – 500 timer
4. Læs *betjeningsvejledningen*, før der foretages eftersyn, reparation eller vedligeholdelse
5. Eftersynsinterval for smøring – 50 timer

---

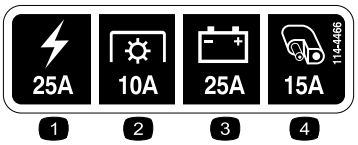


**114-4466**

1. Hovedsikring, 25 A
2. Kraftudtag, 10 A
3. Opladning, 25 A
4. Hjælpesystem, 15 A

---

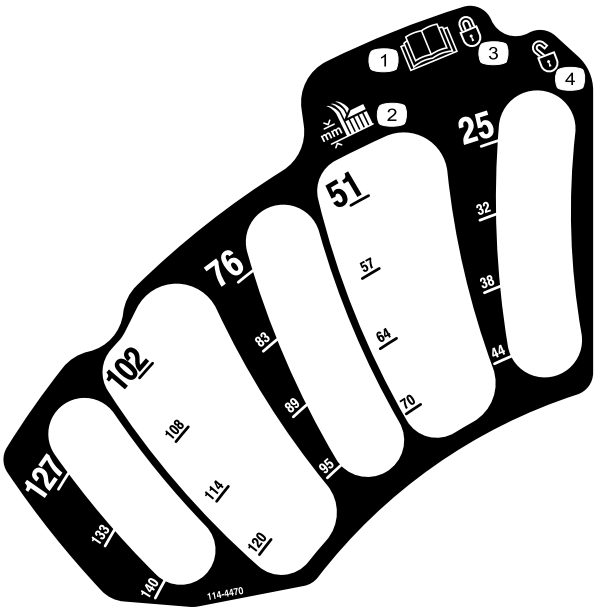


**114–4470**

1. Læs *betjeningsvejledningen*.
2. Klippehøjde
3. Låst
4. Ulåst

---

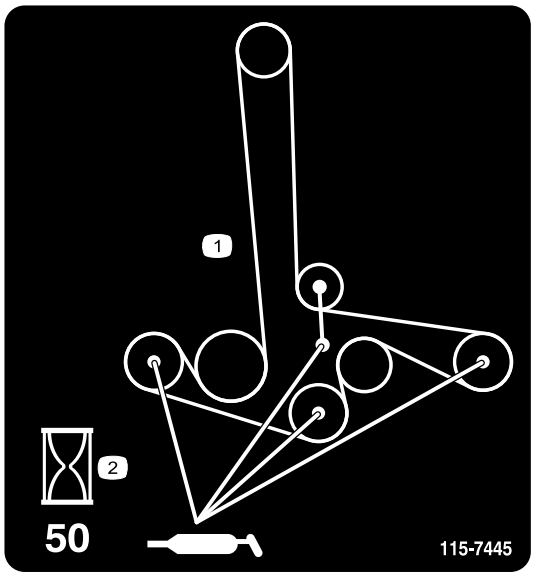


**115-7445**

1. Smør remskiver og spindler
2. Vedligeholdelsesinterval – 50 timer

---

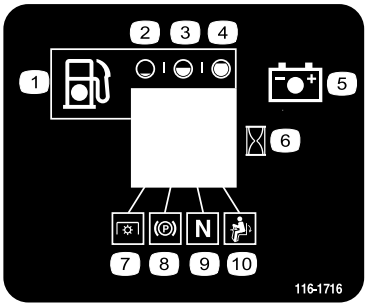


**116-1716**

1. Brændstof
2. Tom
3. Halv
4. Fuld
5. Batteri
6. Timetæller
7. Kraftudtag
8. Parkeringsbremse
9. Neutral
10. Dødemandskontakt

---

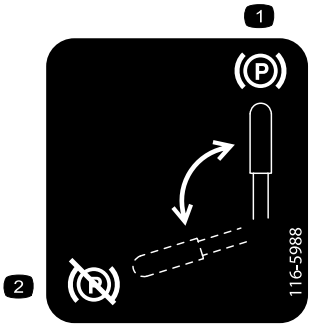


**116-5988**

1. Parkeringsbremse – aktiveret
2. Parkeringsbremse – deaktiveret

---

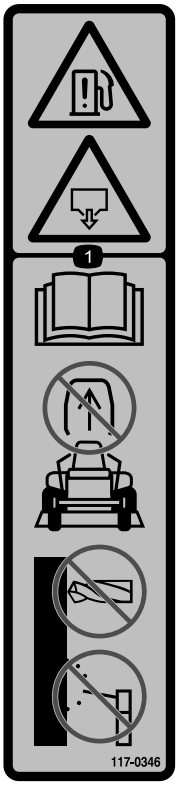


**117-0346**

1. Fare for brændstoflækage – læs *betjeningsvejledningen*. Forsøg ikke at fjerne styrtbøjlen. Styrtbøjlen må ikke svejses, bores eller ændres på nogen måde.

---

**117-3811**

1. Læs *betjeningsvejledningen*.
2. Hydraulikolie

---

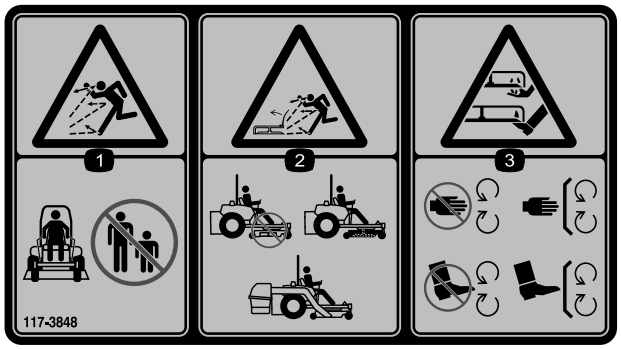


**117-3848**

1. Fare for udslyngede genstande – hold sikker afstand til maskinen.
2. Fare for udslyngede genstande fra plæneklipperen – plæneklipperen må ikke betjenes, uden at deflektoren eller græsopsamlersystemet er monteret.
3. Risiko for skæring/amputation af hænder og fødder – hold afstand til bevægelige dele. Hold alle afskærmninger og værn på plads.

---

**117-3863**

1. Tilspænding af hjullåsemøtrikker: 122-129 Nm
2. Hjulnavets møtrik med udskæring: 286-352 Nm
3. Læs *betjeningsvejledningen*, før du udfører vedligeholdelsesarbejde, og kontroller tilspændingsmomentet efter de første 100 timer og derefter hver 500. time

---

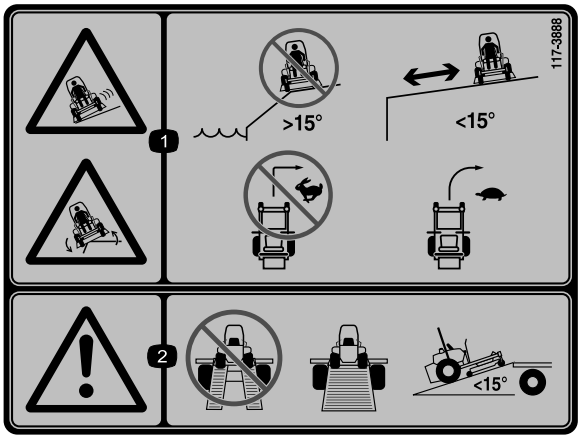


**117-3888**

1. Risiko for udskridning, væltning – brug ikke maskinen i nærheden af bratte afsatser med hældninger på over 15 grader. Brug maskinen på sikker afstand af bratte afsatser med hældninger på under 15 grader. Drej ikke skarpt ved høje hastigheder, kør langsomt ved drejning.
2. Advarsel – brug ikke ramper bestående af to dele, men brug ramper bestående af én del, når du transporterer maskinen. Brug ikke ramper med en hældning på over 10 grader.

---

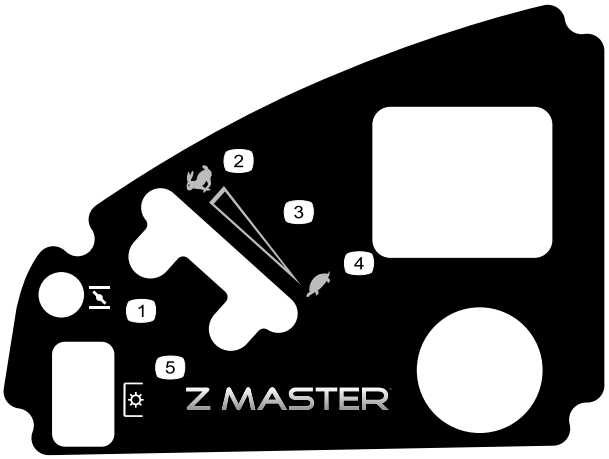


**120-5897**

1. Choker
2. Hurtig
3. Kontinuerlig, variabel indstilling
4. Langsom
5. Kraftudtag, kontakt til regulering af skæreknive

---

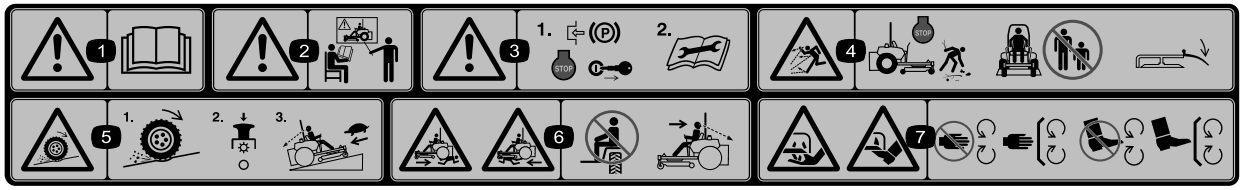


**114–4468**

1. Advarsel – læs *betjeningsvejledningen.*
2. Advarsel – få undervisning, før denne maskine tages i brug.
3. Advarsel – aktiver parkeringsbremsen, stands motoren, tag tændingsnøglen ud, og læs vejledningerne, før der foretages eftersyn, reparation eller vedligeholdelse.
4. Fare for udslyngede genstande – Stands motoren, og fjern affald og fremmedlegemer, før du betjener maskinen. Hold omkringstående på sikker afstand af maskinen, og hold deflektoren på plads.
5. Fare for mistet traktion/herredømme, skåninger – Mistet traktion/herredømme på en skråning, udkobl kontakt til regulering af skæreknive (kraftudtaget), fortsæt langsomt ned ad bakken.
6. Fare for knusning/amputering af lemmer for omkringstående – Undlad at transportere passagerer, kig fremad og nedad ved betjening af maskinen, kig bagud og nedad ved bakning.
7. Fare for skæring/amputation af hænder eller fødder – Hold afstand til bevægelige dele, og hold alle afskærmninger på plads.

# Produktoversigt

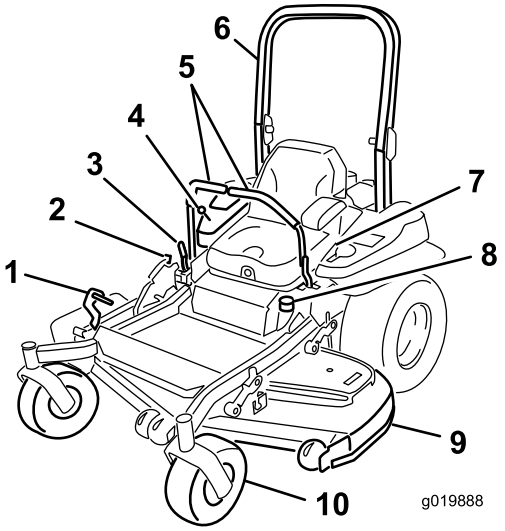


**Figur 4**

1. Pedal til klippehøjdeskjoldsløft
2. Transportlås
3. Parkeringsbremsehåndtag
4. Betjeningsanordninger
5. Bevægelseshåndtag
6. Styrtbøjle
7. Sikkerhedssele
8. Tankdæksel
9. Plæneklipperskjold
10. Styrehjul
11. Z Stand

# Betjeningsanordninger

Før du starter motoren og anvender maskinen, er det vigtigt, at du er fortrolig med alle maskinens betjeningsanordninger (Figur 4 og Figur 5).

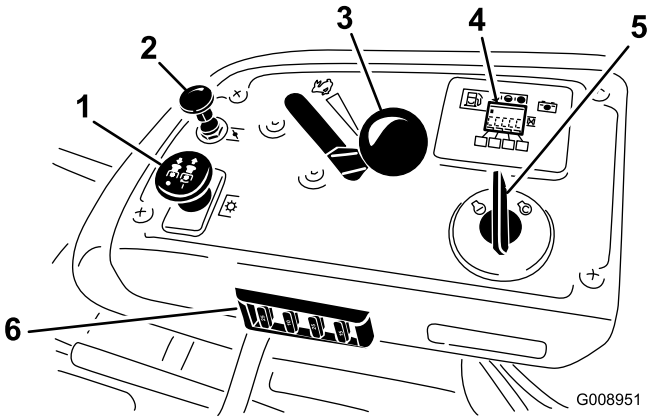


**Figur 5**

1. Kraftudtagskontakt
2. Choker
3. Gashåndtag
4. Timetæller/sikkerhedsdisplay/brændstofmåler
5. Tændingskontakt
6. Sikringer

## Timetæller

Timetælleren registrerer, hvor mange timer motoren har kørt. Den kører, når motoren kører. Brug disse tal til planlægning af regelmæssig vedligeholdelse (Figur 6).

## Brændstofmåler

Brændstofmåleren er placeret sammen med timetælleren, og bjælkerne lyser, når tændingskontakten er aktiveret (Figur 6).

Kontrollampen vises, når brændstofniveauet er lavt (ca. 3,8 l tilbage i brændstoftanken).

## Kontrollamper for sikkerhedslås

Der er symboler på timetælleren, som angiver med en sort trekant, at låsekomponenten befinder sig i den korrekte position (Figur 6).

## Batterikontrollampe

Når tændingsnøglen første gang drejes til positionen **Run** (kør) i nogle få sekunder, vises batterispændingen i det område, hvor timerne normalt vises.

Batterilampen tænder, når tændingen slås til, og når ladningen er under det korrekte driftsniveau (Figur 6).

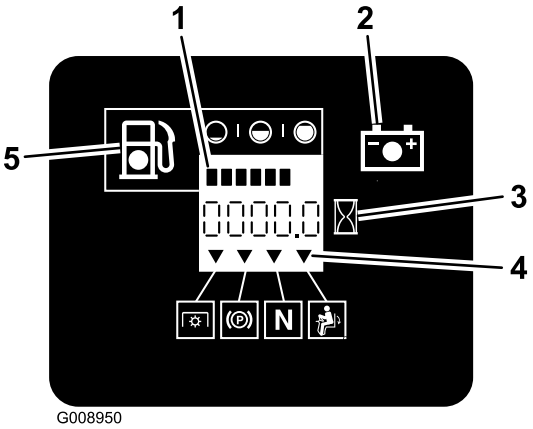


**Figur 6**

1. Brændstofmåler (bjælker)
2. Batterilampe
3. Timetæller
4. Sikkerhedslåssymboler
5. Lav brændstofstand – kontrollampe

## Gashåndtag

Gashåndtaget har to positioner: **Hurtig** og **Langsom**.

## Choker

Brug chokeren, før du starter en kold motor. Træk op i chokerhåndtaget for at aktivere chokeren.

## Kontakt til regulering af skæreknive (kraftudtag)

Kontrakten til regulering af skæreknive (kraftudtag) bruges til at aktivere den elektriske kobling og drive plæneklipperens skæreknive. Træk op i kontakten for at aktivere skæreknivene, og slip den. For at udkoble skæreknivene skal du skubbe kontakten til regulering af skæreknivene (kraftudtag) ned eller flytte et bevægelseshåndtag til den neutrale låseposition.

## Tændingskontakt

Kontakten bruges til at starte plæneklipperens motor og har tre positioner: **Start, Run (kør)** og **Off (fra)**.

## Bevægelseshåndtag

Bevægelseshåndtagene bruges til at køre maskinen frem og tilbage og dreje den fra side til side.

## Neutral låseposition

Den neutrale låseposition anvendes med sikkerhedslåsesystemet og til at finde den neutrale position.

## Brændstofafbryderventil

Luk brændstofafbryderventilen (under sædet) før transport eller opbevaring af plæneklipperen.

## Redskaber/tilbehør

Der kan fås en række forskelligt Toro-godkendt udstyr og tilbehør til brug sammen med maskinen, som gør den bedre og mere alsidig. Kontakt en autoriseret serviceforhandler eller gå ind på www.Toro.com for at få en liste over alt godkendt udstyr og tilbehør.

# Specifikationer

**Bemærk:** Specifikationer og design kan ændres uden forudgående varsel.

**Bredde:**

| | **152 cm skjold** |
|---|---|
| Uden skjold | 134,6 cm |
| Deflektor oppe | 156,8 cm |
| Deflektor nede | 192,2 cm |

**Længde:**

| | **152 cm skjold** |
|---|---|
| Styrtbøjle – oppe | 211,1 cm |
| Styrtbøjle – nede | 215,4 cm |

**Højde:**

| **Styrtbøjle – oppe** | **Styrtbøjle – nede** |
|---|---|
| 179,1 cm | 118,9 cm |

**Vægt:**

| **Model** | **Vægt** |
|---|---|
| 74925TE | 590 kg |

# Betjening

**Bemærk:** Maskinens venstre og højre side er som set fra den normale betjeningsposition.

## Påfyldning af brændstof

- For at opnå de bedste resultater skal du kun bruge ren og frisk blyfri benzin med et oktantal på 87 eller højere ((R+M)/2-ratingmetode).
- Oxideret brændstof med op til 10 % ethanol eller 15 % MTBE (methyl-tertiær-butylether) pr. volumen accepteres.
- **Anvend ikke** benzin iblandet ethanol (som f.eks. E15 eller E85) med mere end 10 % ethanol pr. volumen. Det kan medføre ydelsesproblemer og/eller beskadigelse af motoren, som muligvis ikke er dækket af garantien.
- **Anvend ikke** benzin, der indeholder metanol.
- **Opbevar ikke** brændstof i hverken brændstoftanken eller brændstofbeholdere henover vinteren, medmindre du anvender en brændstofstabilisator.
- **Fyld ikke** olie i benzin.

**⚠ FARE**

**Under visse forhold er benzin meget brandfarlig og yderst eksplosiv. En brand eller eksplosion forårsaget af benzin kan give dig eller andre forbrændinger samt medføre tingsskade.**

- **Fyld tanken udendørs på plan grund i et åbent område, når motoren er kold. Tør eventuel spildt benzin op.**
- **Fyld aldrig brændstoftanken op inde i en lukket anhænger.**
- **Fyld ikke brændstoftanken helt op. Fyld brændstoftanken op til bunden af påfyldningsstudsen. Den tomme plads giver benzinen i brændstoftanken plads til at udvide sig. Fyldes der for meget på, kan det resultere i brændstoflækage eller beskadigelse af motoren eller emissionssystemet (hvis monteret).**
- **Ryg aldrig, når du håndterer benzin, og hold dig på afstand af åben ild eller steder, hvor benzindampe kan antændes af en gnist.**
- **Opbevar benzin i en godkendt beholder og utilgængeligt for børn. Køb aldrig benzin til mere end 30 dages forbrug.**
- **Betjen ikke maskinen medmindre hele udstødningssystemet er på plads og i god driftsmæssig stand.**

**⚠ FARE**

**Under visse omstændigheder kan der under påfyldning af brændstof udvikle sig statisk elektricitet, der kan antænde benzindampene. En brand eller eksplosion forårsaget af benzin kan give dig eller andre forbrændinger samt medføre tingsskade.**

- **Anbring altid benzindunke på jorden et stykke fra køretøjet, før påfyldning påbegyndes.**
- **Fyld ikke benzindunke inde i et køretøj eller på en lastbil eller anhænger, da indvendige tæpper eller plastikforinger i lastbiler kan isolere dunken og forsinke tabet af eventuel statisk elektricitet.**
- **Når det er praktisk muligt, skal benzindrevet udstyr fjernes fra lastbilen eller anhængeren og fyldes op igen, mens hjulene står på jorden.**
- **Hvis dette ikke er muligt, skal påfyldningen af udstyret finde sted på en lastbil eller anhænger med en løs dunk i stedet for direkte fra benzinstanderen.**
- **Hvis det er nødvendigt at benytte benzinstanderen, skal spidsen af slangen hele tiden være i kontakt med kanten af åbningen i brændstoftanken eller -dunken, indtil påfyldningen er afsluttet.**

**⚠ ADVARSEL**

**Benzin er farligt eller dødbringende, hvis det indtages. Længere tids udsættelse for dampe kan forårsage alvorlige skader og sygdomme.**

- **Undgå længere tids indånding af dampe.**
- **Hold ansigtet væk fra spidsen af slangen og brændstoftanken eller stabilisatoråbningen.**
- **Undgå at få benzin i øjnene eller på huden.**

### Brug af brændstofstabilisator

Brug af brændstofstabilisator i traktoren giver følgende fordele:

- Holder benzinen frisk ved opbevaring i 90 dage eller derunder. Ved længere tids opbevaring anbefales det, at brændstoftanken tømmes.
- Renser motoren, når den kører.
- Forhindrer opbygning af gummiagtige lakaflejringer i brændstofsystemet, som medfører startvanskeligheder.

**Vigtigt: Tilsæt aldrig brændstofadditiver, der indeholder metanol eller etanol.**

Tilsæt benzinen den korrekte mængde brændstofstabilisator.

**Bemærk:** Brændstofstabilisator er mest effektiv, når den blandes med frisk benzin. Brug altid brændstofstabilisator for at minimere risikoen for lakaflejringer i brændstofsystemet.

## Påfyldning af brændstoftanken

**Bemærk:** Fyld ikke brændstoftanken helt op. Fyld brændstoftanken op til bunden af påfyldningsstudsen. Den tomme plads giver benzinen i brændstoftanken plads til at udvide sig.

1. Parker maskinen på en plan flade.
2. Sluk for motoren, og aktiver parkeringsbremsen.
3. Rengør området rundt om brændstoftankens dæksel.
4. Fyld brændstoftanken op til bunden af påfyldningsstudsen. Sørg for, at der er tom plads i brændstoftanken, så benzinen har plads til at udvide sig (Figur 7).

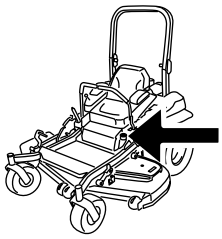

G009189

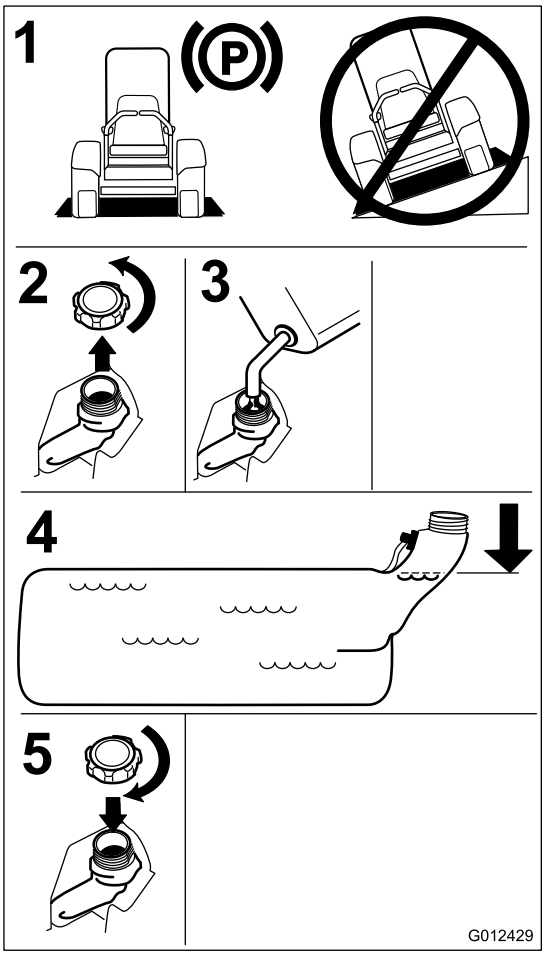


**Figur 7**

# Kontrol af motoroliestanden

Før du starter motoren og bruger maskinen, skal du kontrollere oliestanden i motorens krumtaphus. Se afsnittet Kontrol af motoroliestanden.

# Indkøring af en ny maskine

Det tager tid, før nye motorer kommer op på fuld kraft. Der er større friktion ved nye plæneklipperskjolde og drivsystemer, hvilket betyder større motorbelastning. Giv nye maskiner en indkøringstid på 40 til 50 timer for at komme op på fuld kraft for at opnå den bedste ydelse.

# Anvendelse af styrtbøjlen (ROPS)

**⚠ ADVARSEL**

**Undgå personskade eller død pga. væltning: Hold styrtbøjlen i den fuldt hævede, låste position, og brug sikkerhedsselen.**

**Sørg for, at sædet er fastgjort til maskinen.**

**⚠ ADVARSEL**

**Du er ikke beskyttet af styrtbøjlen, når styrtbøjlen er i sænket position.**

- **Sænk kun styrtbøjlen, når det er absolut nødvendigt.**
- **Spænd ikke sikkerhedsselen, når styrtbøjlen er i sænket position.**
- **Kør langsomt og forsigtigt.**
- **Hæv styrtbøjlen, lige så snart der er plads til, at den kan hæves.**
- **Kontroller omhyggeligt, om der er fri højde over dit hoved (dvs. om der er fri for grene, døråbninger og elektriske ledninger), før du kører under genstande, og kom ikke i berøring med sådanne.**

**Vigtigt:** **Sænk kun styrtbøjlen, når det er absolut nødvendigt.**

**Vigtigt:** **Sørg for, at sædet er fastgjort til maskinen.**

1. Skub frem på den øverste del af styrtbøjlen for at sænke den.
2. Træk begge greb ud, og drej dem 90°, så de ikke sidder fast (Figur 8).
3. Sænk styrtbøjlen til sænket position (Figur 8).

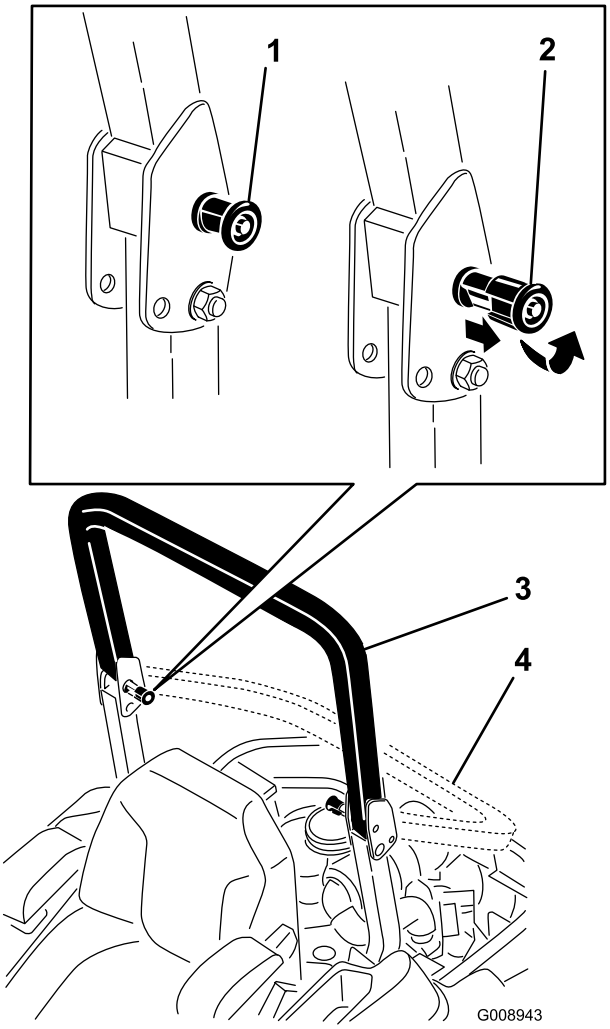


**Figur 8**

1. Styrtbøjlegreb
2. Træk styrtbøjlegrebet ud, og drej det 90 grader
3. Styrtbøjlen i oprejst position
4. Styrtbøjlen i foldet position

4. Hæv styrtbøjlen til betjeningsposition, og drej grebene, så de skubbes delvist ind i rillerne, for at hæve styrtbøjlen (Figur 8).
5. Løft styrtbøjlen til helt oprejst position, samtidig med at der skubbes på den øverste del af styrtbøjlen. Derefter springer stifterne på plads, når hullerne placeres ud for stifterne (Figur 8). Tryk på styrtbøjlen, og kontroller, at begge stifter sidder fast.

   **Vigtigt:** **Brug altid sikkerhedsselen, når styrtbøjlen er i den fuldt hævede position.**

# Sæt sikkerheden i højsædet

Læs alle sikkerhedsforskrifterne grundigt igennem, og gør dig bekendt med de symboler, der findes i afsnittet om sikkerhed. Disse oplysninger kan hjælpe dig eller omkringstående personer med at undgå at komme til skade.

**⚠ FARE**

**Betjening på vådt græs eller stejle skråninger kan forårsage udskridning og mistet herredømme over maskinen.**

**Hjul, der kører ud over kanter, kan forårsage, at maskinen vælter, hvilket kan medføre alvorlige kvæstelser, død eller drukning.**

**Styrtbøjlen beskytter dig ikke, når den er sænket.**

**Hold altid styrtbøjlen i den fuldt hævede, låste position, og brug sikkerhedsselen.**

**Læs og følg instruktionerne om styrtbøjlebeskyttelsen samt advarslerne.**

**Følg disse retningslinjer for at undgå at miste herredømmet og risikere at vælte:**

- **Klip ikke i nærheden af stejle skråninger eller vand.**
- **Betjen aldrig maskinen på skråninger med en større hældning end 15 grader.**
- **Sænk hastigheden, og vær yderst forsigtig på skråninger.**
- **Undgå pludselige drejninger og hurtige ændringer af hastigheden.**

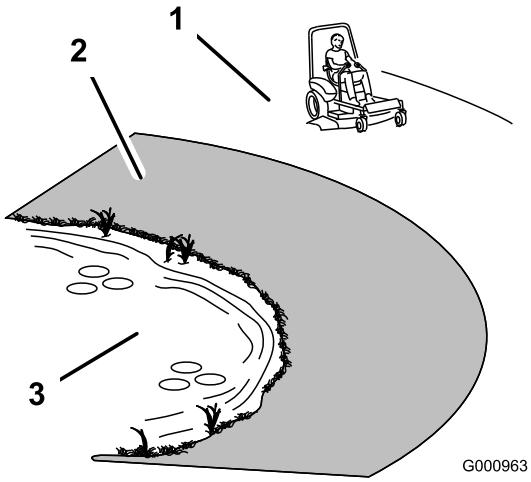


**Figur 9**

1. Sikkert område – brug Z Master her på skråninger med hældninger på mindre end 15 grader eller flade områder.
2. Farezone – Anvend en håndplæneklipper og/eller en græstrimmer på skråninger med en større hældning end 15 grader og i nærheden af bratte afsatser og vand.
3. Vand

**⚠ FORSIGTIG**

**Denne maskine afgiver støj på mere end 85 dBA ved førerens ører og kan give nedsat hørelse ved længere tids anvendelse.**

**Brug høreværn, når du betjener denne maskine.**

Det anbefales at bruge beskyttelsesudstyr til øjne, ører, fødder og hoved.

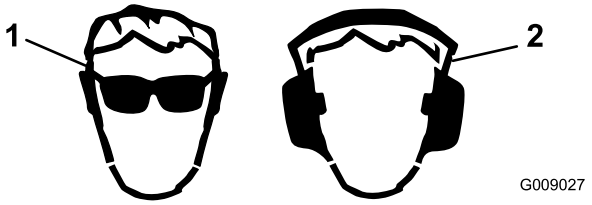


**Figur 10**

1. Anvend sikkerhedsbriller
2. Bær høreværn

# Betjening af parkeringsbremsen

Aktiver altid parkeringsbremsen, når du standser maskinen eller efterlader den uden opsyn.

## Aktivering af parkeringsbremsen

**⚠ ADVARSEL**

**Det er ikke sikkert, at parkeringsbremsen kan holde maskinen parkeret på en skråning, og den kan derfor forårsage personskade eller beskadigelse af ejendom.**

**Parker aldrig på skråninger, medmindre hjulene er spærrede eller blokerede.**

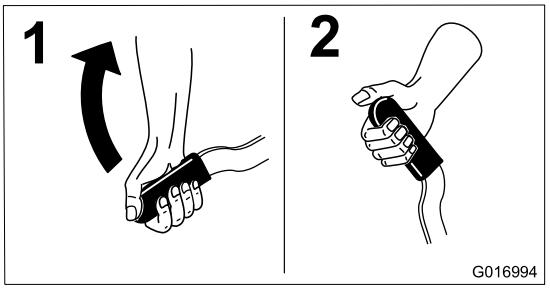


**Figur 11**

## Deaktivering af parkeringsbremsen

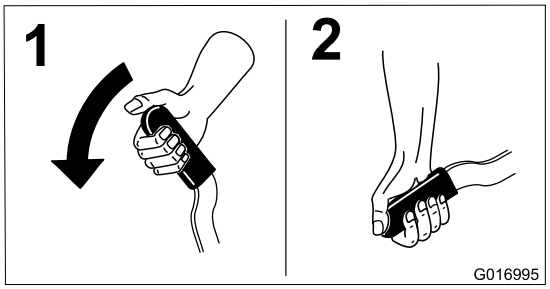


Figur 12

# Betjening af kontakten til regulering af skæreknivene (kraftudtag)

Kontakten til regulering af skæreknivene (kraftudtag) starter og stopper skæreknivene og eventuelle motordrevne redskaber.

## Indkobling af kontakten til regulering af skæreknive (kraftudtag)

**Bemærk:** Indkobling af kontakten til regulering af skæreknivene (kraftudtag) med gashåndtaget i "midtvejs" position eller mindre forårsager overdrevent stort slid på drivremmene.

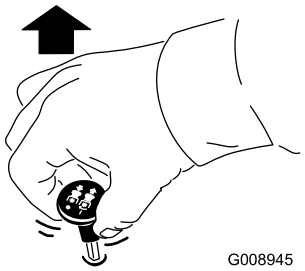


Figur 13

## Udkobling af kontakten til regulering af skæreknivene (kraftudtag)

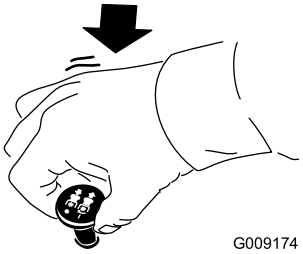


Figur 14

# Betjening af gashåndtaget

Gashåndtaget kan flyttes mellem positionerne **Fast** (hurtig) og **Slow** (langsom) (Figur 15).

Brug altid Fast, når plæneklipperskjoldet tændes med kontakten til regulering af skæreknivene (kraftudtag).

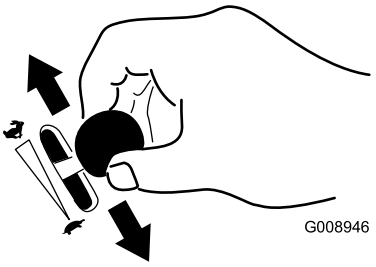


Figur 15

# Betjening af chokeren

Brug chokeren, før du starter en kold motor.

1. Hvis motoren er kold, skal chokeren bruges for at starte motoren.
2. Træk op i chokerhåndtaget for at aktivere chokeren, før tændingskontakten tages i brug (Figur 16).
3. Tryk chokeren ned for at deaktivere chokeren, når motoren er startet (Figur 16).

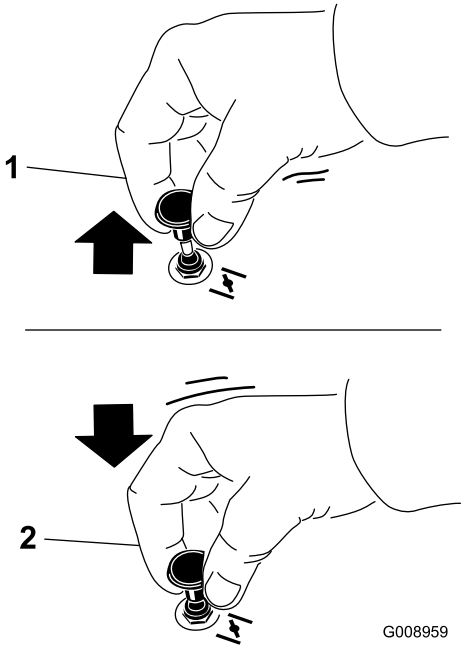


Figur 16

1. Til
2. Fra

# Betjening af tændingskontakten

1. Drej tændingsnøglen til positionen Start (Figur 17). Slip nøglen, når motorerne starter.

   **Vigtigt: Aktiver ikke starteren i mere end 5 sekunder ad gangen. Hvis motoren ikke starter, skal du lade den køle af i 15 sekunder mellem startforsøgene. Følges disse instruktioner ikke, kan startermotoren brænde sammen.**

   **Bemærk:** Der kan være behov for yderligere startcyklusser ved start af motoren første gang, når brændstofsystemet har været helt tømt for brændstof.

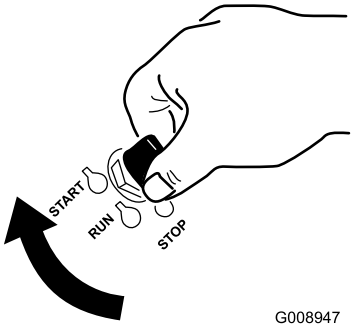


**Figur 17**

2. Drej tændingsnøglen til positionen Stop for at standse motoren.

# Brug af brændstofafbryderventilen

Brændstofafbryderventilen er placeret under sædet. Ryk sædet frem for at få adgang til den.

Luk brændstofafbryderventilen før transport, vedligeholdelse eller opbevaring.

Kontroller, at brændstofafbryderventilen er åben, når motoren startes.

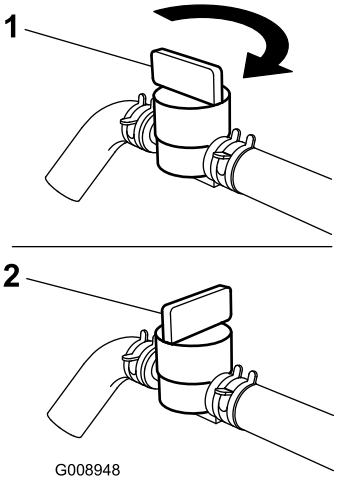


**Figur 18**

1. Til
2. Fra

# Start og standsning af motoren

## Start af motoren

1. Hæv styrtbøjlen, og lås den på plads. Tag plads i sædet, og fastgør sikkerhedsselen.
2. Flyt bevægelseshåndtagene til den neutrale låseposition.
3. Aktiver parkeringsbremsen. Se afsnittet Aktivering af parkeringsbremsen.
4. Flyt kontakten til regulering af skæreknivene (kraftudtag) til positionen Off (fra) (Figur 19).
5. Sæt gashåndtaget midtvejs mellem positionen Slow (langsom) og Fast (hurtig).

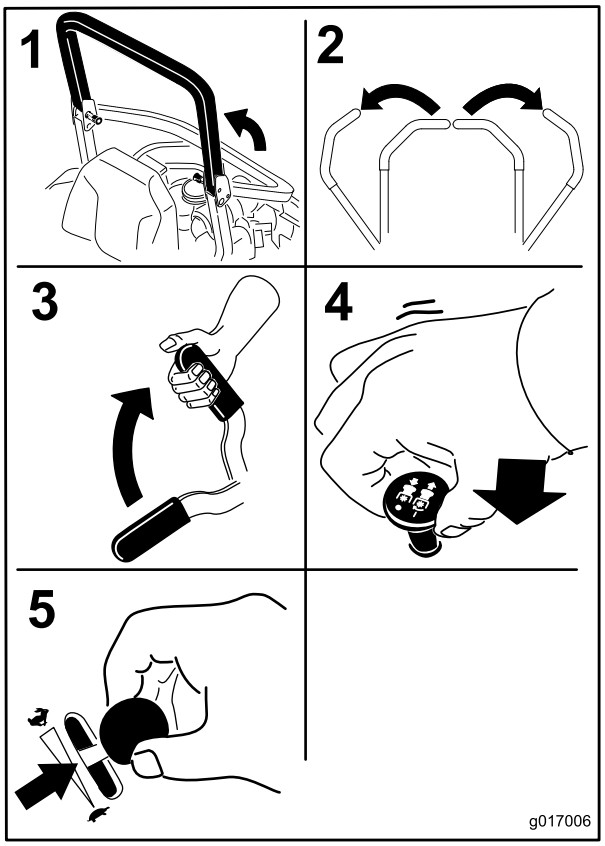


**Figur 19**

6. Drej tændingsnøglen til positionen Start (Figur 17). Slip nøglen, når motorerne starter.

   **Vigtigt: Aktiver ikke starteren i mere end 5 sekunder ad gangen. Hvis motoren ikke starter, skal du lade den køle af i 15 sekunder mellem startforsøgene. Følges disse instruktioner ikke, kan startermotoren brænde sammen.**

   **Bemærk:** Der kan være behov for yderligere startcyklusser ved start af motoren første gang, når brændstofsystemet har været helt tømt for brændstof.

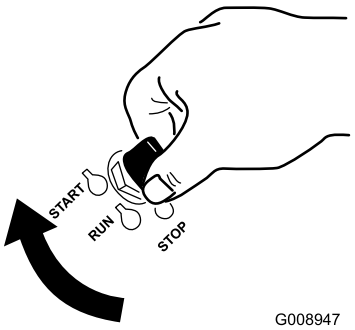


**Figur 20**

1. Fra
2. Kør
3. Start

## Standsning af motoren

**⚠ FORSIGTIG**

**Børn eller omkringstående personer kan komme til skade, hvis de flytter eller forsøger at betjene maskinen, når operatøren ikke er til stede.**

**Fjern altid tændingsnøglen, og aktiver parkeringsbremsen, når du efterlader maskinen uden opsyn, selv hvis det blot er i nogle få minutter.**

Lad motoren gå i tomgang med gashåndtaget på langsom (skildpadde) i 60 sekunder, før tændingskontakten slukkes.

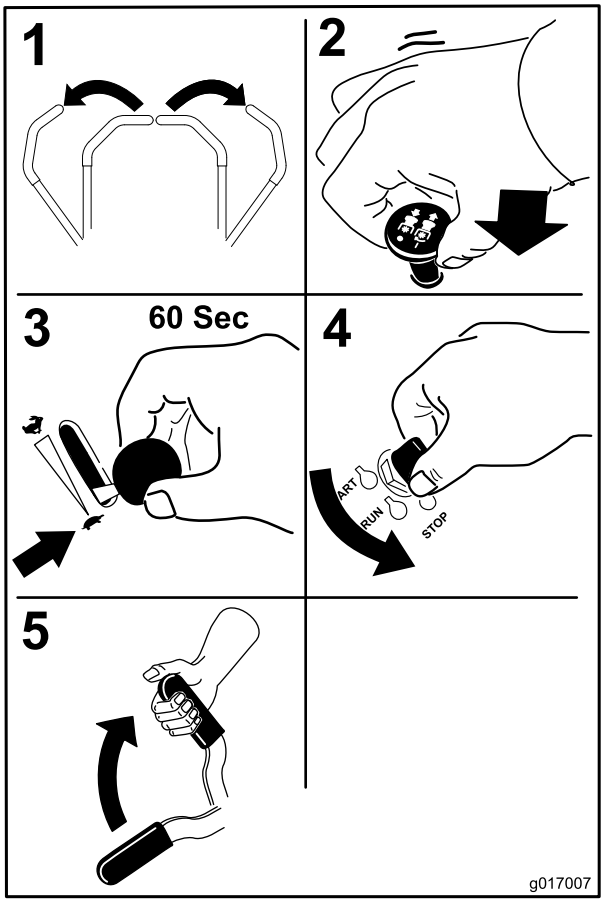


**Figur 21**

**Vigtigt: Kontroller, at brændstofafbryderventilen er lukket, før maskinen transporteres eller opbevares, da der kan opstå en brændstoflækage. Aktiver parkeringsbremsen før transport. Sørg for at fjerne nøglen, da brændstofpumpen kan køre og dermed forårsage, at batteriet aflades.**

# Sikkerhedslåsesystem

**⚠ FORSIGTIG**

**Hvis kontakterne til sikkerhedslåsesystemet frakobles eller beskadiges, kan maskinen reagere uventet og forårsage personskade.**

- **Pil ikke ved sikkerhedskontakterne.**
- **Kontroller dagligt, at sikkerhedskontakterne fungerer, og udskift eventuelle beskadigede kontakter, før du betjener maskinen.**

## Sådan fungerer sikkerhedslåsesystemet

Sikkerhedslåsesystemet er udviklet med henblik på at forhindre, at motoren starter, medmindre:

- Parkeringsbremsen er aktiveret.
- Kontakten til regulering af skæreknive (kraftudtag) er udkoblet.
- Bevægelseshåndtagene er placeret i den neutrale låseposition.

Sikkerhedslåsesystemet er også konstrueret til at standse motoren, når traktionsgrebene flyttes fra låst position med parkeringsbremsen aktiveret, eller hvis du rejser dig fra sædet, når kraftudtaget er indkoblet.

Timetælleren har symboler, som angiver over for brugeren, hvornår låsekomponenten er i den korrekte position. Når komponenten er i den korrekte position, lyser en trekant i den tilhørende firkant.

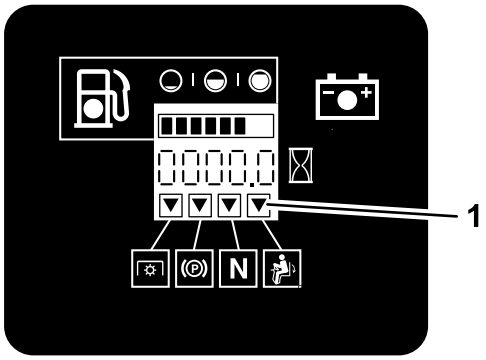


G009181

**Figur 22**

1. Trekanterne lyser, når låsekomponenterne er i den korrekte position.

## Afprøvning af sikkerhedslåsesystemet

**Eftersynsinterval:** Hver anvendelse eller dagligt

Afprøv altid sikkerhedslåsesystemet, før du betjener maskinen. Hvis systemet ikke fungerer som beskrevet i det følgende, skal der straks tilkaldes en autoriseret forhandler til at reparere sikkerhedssystemet.

1. Aktiver parkeringsbremsen, og flyt kontakten til regulering af skæreknive (kraftudtag) til positionen On (til), mens du sidder i sædet. Prøv at starte motoren. Motoren bør ikke tørne.
2. Aktiver parkeringsbremsen, og flyt kontakten til regulering af skæreknive (kraftudtag) til positionen Off (fra), mens du sidder i sædet. Flyt et af bevægelseshåndtagene (væk fra neutral låseposition). Prøv at starte motoren. Motoren bør ikke tørne. Gentag fremgangsmåden for det andet håndtag.
3. Aktiver parkeringsbremsen, flyt kontakten til regulering af skæreknivene (kraftudtag) til Off (fra), og flyt bevægelseshåndtagene til neutral låseposition, mens du sidder i sædet. Start derefter motoren. Deaktiver parkeringsbremsen, indkobl kontakten til regulering af skæreknive (kraftudtag), og rejs dig derefter let fra sædet, mens motoren kører. Motoren bør nu stoppe.
4. Aktiver parkeringsbremsen, flyt kontakten til regulering af skæreknivene (kraftudtag) til Off (fra), og flyt bevægelseshåndtagene til neutral låseposition, mens du sidder i sædet. Start derefter motoren. Mens motoren kører, skal et af bevægelseshåndtagene centreres og flyttes (frem eller tilbage). Motoren skulle nu stoppe. Gentag fremgangsmåden for det andet bevægelseshåndtag.
5. Deaktiver parkeringsbremsen, flyt kontakten til regulering af skæreknivene (kraftudtag) til Off (fra), og flyt bevægelseshåndtagene til neutral låseposition, mens du sidder i sædet. Prøv at starte motoren. Motoren bør ikke tørne.

# Kørsel fremad og bakning

Gashåndtaget styrer motorens omdrejningstal målt i omdrejninger pr. minut. Indstil gashåndtaget til høje omdrejninger (hurtig) for at opnå den bedste ydelse. Kør altid med fuld kraft ved plæneklipning.

**⚠ FORSIGTIG**

**Maskinen kan dreje meget hurtigt. Operatøren kan miste herredømmet over maskinen og forårsage personskade eller skade på maskinen.**

- **Udvis forsigtighed, når du drejer.**
- **Sæt farten ned, før du foretager skarpe sving.**

## Brug af bevægelseshåndtagene

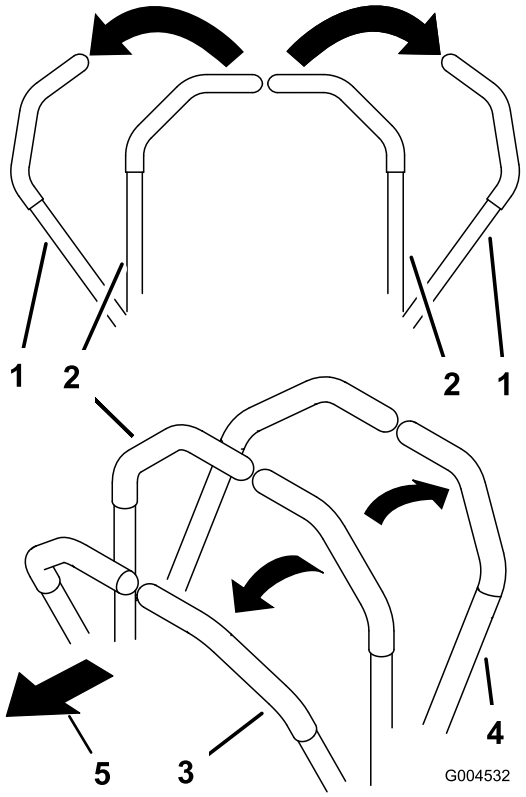


**Figur 23**

1. Bevægelseshåndtag – neutral låseposition
2. Midterste ulåste position
3. Fremad
4. Bagud
5. Maskinens forende

## Kørsel fremad

**Bemærk:** Motoren standser, hvis traktionskontrolgrebene flyttes, mens parkeringsbremsen er aktiveret.

Du kan stoppe maskinen ved at flytte bevægelseshåndtagene til neutral position.

1. Deaktiver parkeringsbremsen. Se afsnittet Deaktivering af parkeringsbremsen under Betjening.
2. Flyt håndtagene til midterpositionen – ulåst position.
3. Kør fremad ved langsomt at skubbe bevægelseshåndtagene fremad (Figur 24).

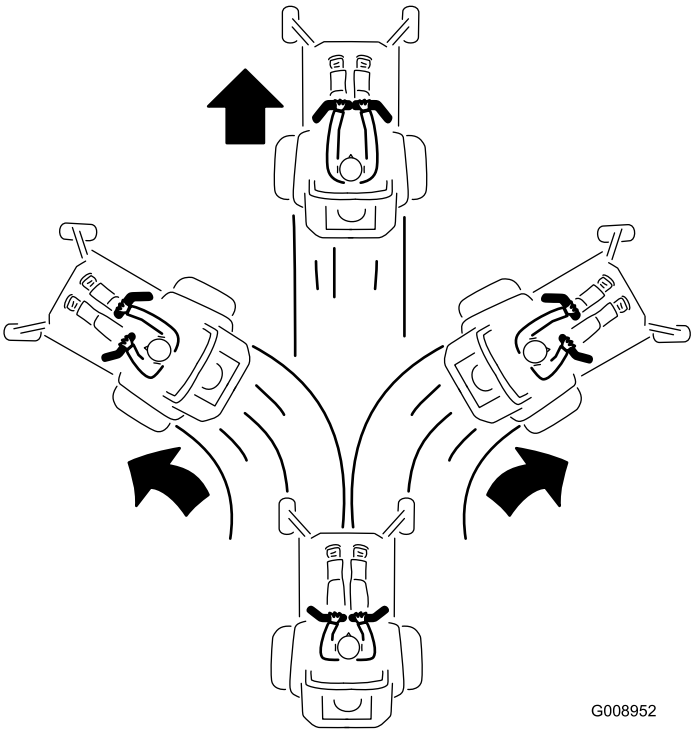


**Figur 24**

## Bakning

1. Flyt håndtagene til midterpositionen – ulåst position.
2. Bak ved langsomt at trække bevægelseshåndtagene bagud (Figur 25).

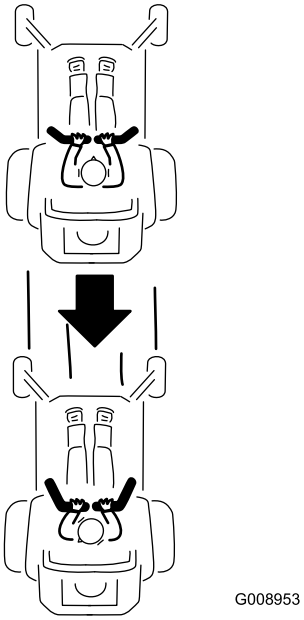


**Figur 25**

# Standsning af maskinen

Stands maskinen ved at sætte traktionskontrolgrebene i neutral og flytte dem til låst position. Udkobl kraftudtaget (kontakten

til regulering af skæreknivene), og drej tændingsnøglen til slukket position.

Hvis du efterlader maskinen uden opsyn, skal du aktivere parkeringsbremsen. Se afsnittet Aktivering af parkeringsbremsen under Betjening. Husk at tage nøglen ud af tændingen.

**⚠ FORSIGTIG**

**Børn eller omkringstående kan komme til skade, hvis de flytter eller forsøger at betjene maskinen, når operatøren ikke er til stede.**

**Fjern altid tændingsnøglen, og aktiver parkeringsbremsen, når du efterlader maskinen uden opsyn, selv hvis det blot er i nogle få minutter.**

# Justering af klippehøjden

## Brug af transportlåsen

Transportlåsen har to positioner og bruges med pedalen til skjoldløft. Transportpositionen har en låst position og en ulåst position. Transportlåsen bruges med pedalen til skjoldløft. Se Figur 26

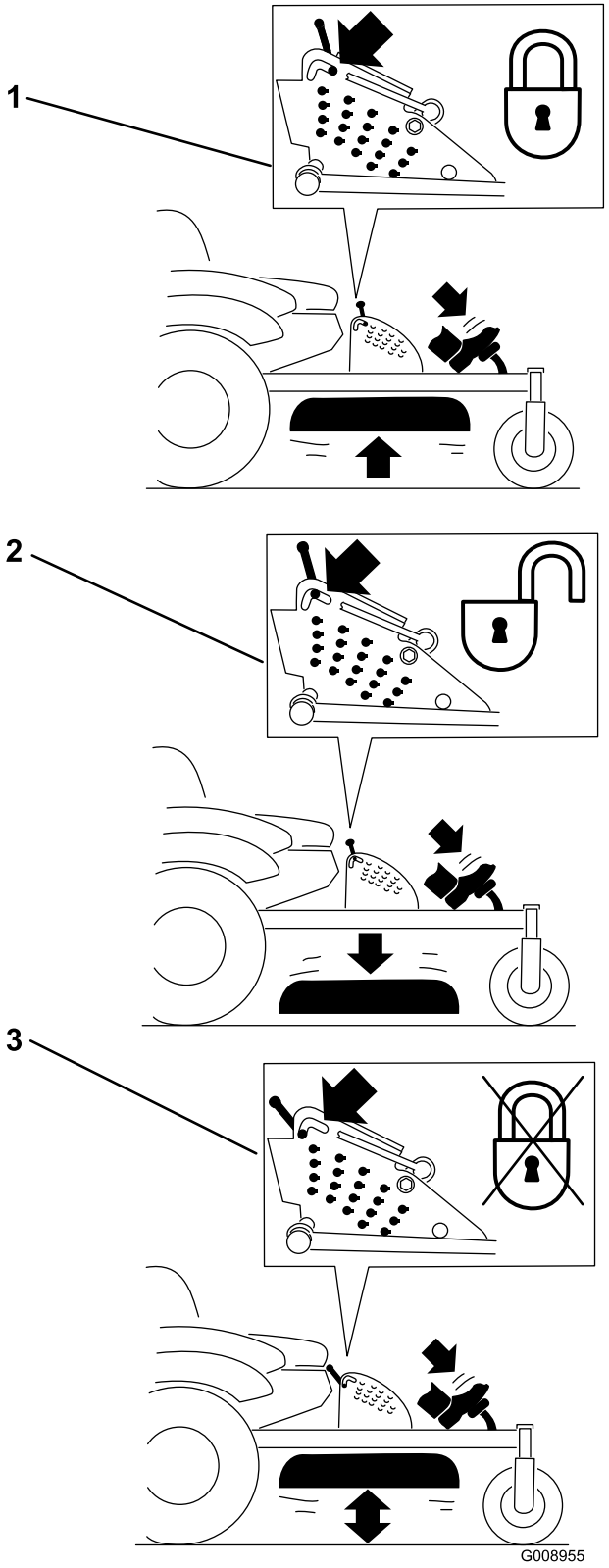


**Figur 26**
Transportlåspositioner

1. Transportlås
2. Låst position – Plæneklipperskjoldet låses i transportposition
3. Ulåst position – Låser ikke plæneklipperskjoldet i transportposition

## Justering af klippehøjdesplit

Klippehøjden justeres fra 25 til 140 mm i trin af 6 mm ved at sætte gaffelbolten i forskellige huller.

1. Flyt transportlåsen til låst position.
2. Træd på pedalen til skjoldløft, og hæv plæneklipperskjoldet til transportpositionen (også klippehøjdepositionen på 140 mm) (Figur 27).
3. Du kan justere højden ved rotere splitten 90 grader og fjerne splitten fra klippehøjdebeslaget (Figur 27).
4. Vælg et hul i klippehøjdebeslaget, som svarer til den ønskede klippehøjde, og sæt splitten i (Figur 27).
5. Skub til skjoldløftet, træk transportlåsen tilbage, og sænk plæneklipperskjoldet langsomt.

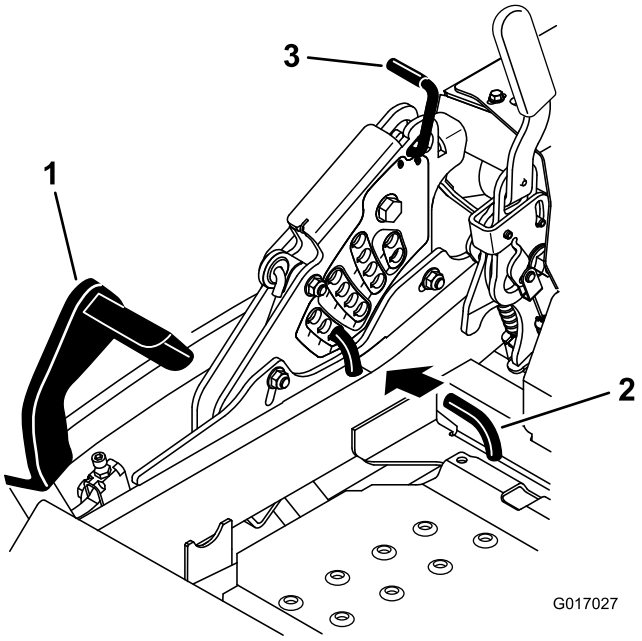


**Figur 27**

1. Pedal til skjoldløft
2. Klippehøjdesplit
3. Transportlås

# Justering af antiskalperings-ruller

Hver gang klippehøjden ændres, anbefales det at justere antiskalperingsrullernes højde.

1. Udkobl kontakten til regulering af skæreknivene (kraftudtag), flyt bevægelseshåndtagene til den neutrale låseposition, og aktiver parkeringsbremsen.
2. Stop motoren, fjern nøglen, og vent, til alle bevægelige dele er standset, før du forlader betjeningspositionen.

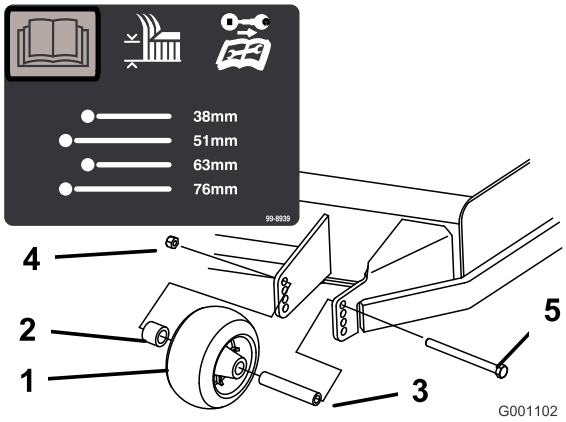


**Figur 28**

1. Antiskalperingsrulle
2. Afstandsklods
3. Bøsning
4. Flangemøtrik
5. Bolt

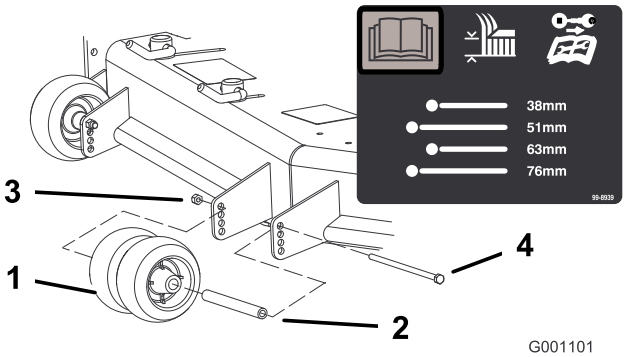


**Figur 29**

1. Antiskalperingsrulle
2. Bøsning
3. Flangemøtrik
4. Bolt

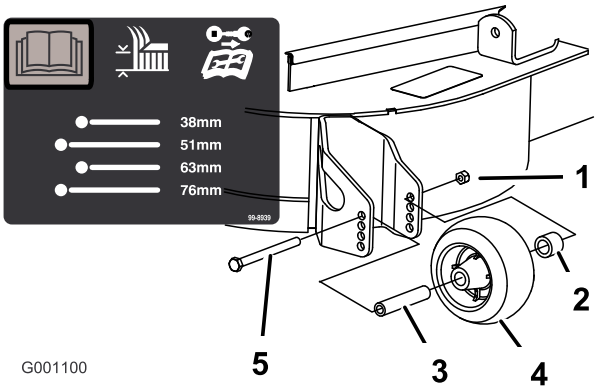


**Figur 30**

1. Antiskalperingsrulle
2. Afstandsklods
3. Bøsning
4. Flangemøtrik
5. Bolt

# Justering af udblæsnings-skærm Knastlåse

Denne procedure anvendes kun på maskiner med udblæsningsskærmlåse. Visse modeller har møtrikker og bolte i stedet for udblæsningsskærmlåse og kan justeres på samme måde.

Plæneklipperens udblæsning kan justeres til forskellige typer klippeforhold. Placer knastlåse og skærm, så den bedste klippekvalitet opnås.

1. Udkobl kontakten til regulering af skæreknivene (kraftudtag), flyt bevægelseshåndtagene til den neutrale låseposition, og aktiver parkeringsbremsen.
2. Stop motoren, fjern nøglen, og vent, til alle bevægelige dele er standset, før du forlader betjeningspositionen.
3. Knastlåsene justeres ved at svinge grebet op, så knastlåsen løsnes (Figur 31).
4. Juster skærm og knastlåse i rillerne, så den ønskede udblæsning opnås.
5. Sving grebet tilbage for at stramme skærm og knastlåse (Figur 31).
6. Hvis knastlåsene ikke låser skærmen på plads, eller den er for stram, skal grebet løsnes, og knastlåsen drejes. Juster knastlåsen, indtil det ønskede låsetryk opnås.

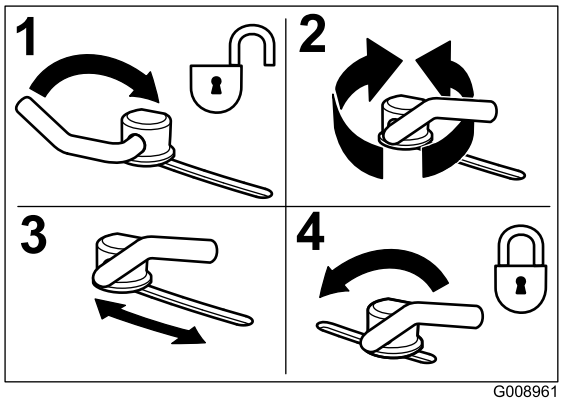


**Figur 31**

1. Lås grebet op
2. Drej knastlåsen for at øge eller mindske låsetrykket.
3. Placer skærmen
4. Lås grebet

# Placering af udblæsnings-skærmen

Nedenstående tal er kun anbefalinger. Justeringerne vil variere i henhold til græstype, fugtindhold og græssets højde.

**Bemærk:** Hvis motoreffekten falder, og plæneklipperens hastighed er den samme, skal skærmen åbnes.

## Position A

Dette er den allerbageste position. Den anbefalede anvendelse af denne position er som følger.

- Benyttes ved klipning af kort, tyndtvoksende græs.
- Benyttes ved tørre forhold.
- Til mindre afklippede græsstykker.
- Blæser det afklippede græs længere væk fra plæneklipperen.

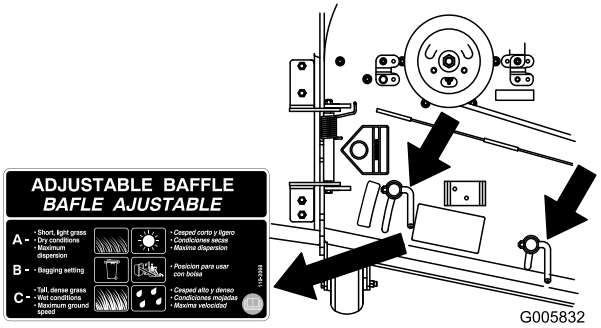


**Figur 32**

## Position B

Benyt denne position ved opsamling i pose. Placer den altid ud for blæserens åbning.

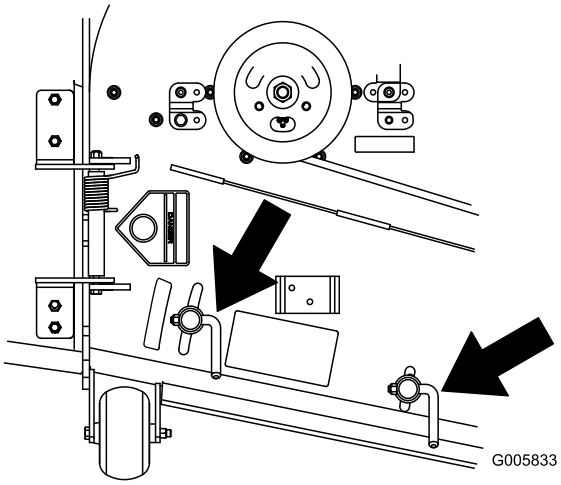


**Figur 33**

## Position C

Dette er den helt åbne position. Den anbefalede anvendelse af denne position er som følger.

- Benyttes ved klipning af højt, tæt græs.
- Benyttes ved våde forhold.
- Sænker motorens strømforbrug.
- Giver mulighed for øget hastighed ved tunge forhold.
- Denne position svarer til fordelene ved Toro SFS-plæneklipperen.

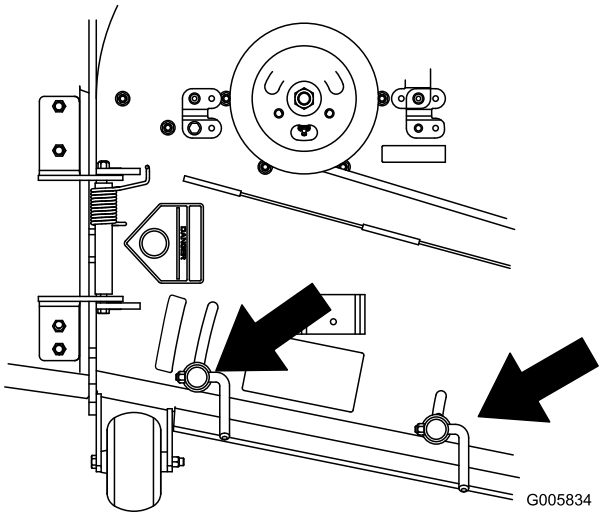


Figur 34

## Indstilling af sædet

Sædet kan flyttes frem og tilbage. Anbring sædet i den stilling, hvor du har den bedste kontrol over maskinen og sidder mest behageligt.

Sædet kan justeres ved at flytte håndtaget til siden for at låse sædet op (Figur 35).

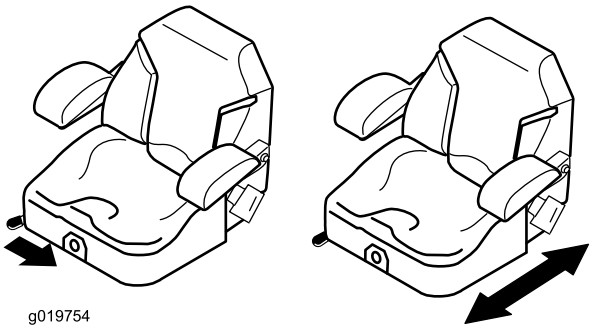


Figur 35

## Ændring af sædeaffjedringen

Sædet kan justeres for at give en jævn og behagelig kørsel. Indstil sædet til den position, hvor du sidder mest behageligt.

Drej på knappen foran på sædet for at opnå den mest behagelige position (Figur 36).

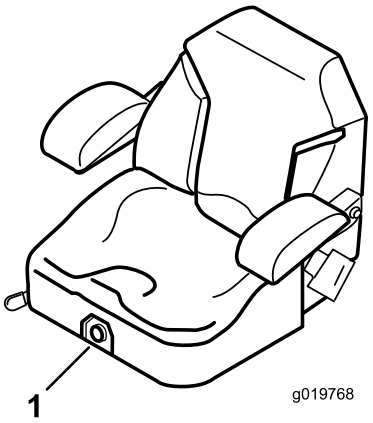


Figur 36

1. Knap til indstilling af sædeaffjedring

## Brug af drivhjulets udløsningsventiler

**⚠ ADVARSEL**

**Hænderne kan blive viklet ind i de roterende drivkomponenter under motorskjoldet, hvilket kan medføre alvorlig personskade.**

**Stands motoren, fjern nøglen, og afvent, at alle bevægelige dele standser, før drivhjulets udløsningsventiler berøres.**

**⚠ ADVARSEL**

**Motoren og hydrauliske drivenheder kan blive meget varme. Berøring af en varm motor eller hydrauliske drivenheder kan medføre alvorlige forbrændinger.**

**Afvent, at motoren og hydrauliske drivenheder køler helt ned, før drivhjulets udløsningsventiler berøres.**

Drivhjulets udløsningsventiler er placeret bag hver hydrauliske drivenhed under sædet.

**Bemærk:** Sørg for, at udløsningsventilerne er helt i vandret i position, når maskinen er i brug, da det hydrauliske system ellers kan blive alvorligt beskadiget.

1. Udkobl kraftudtaget (kontakten til regulering af skæreknivene), og drej tændingsnøglen til slukket position. Flyt håndtagene til neutral låseposition, og aktiver parkeringsbremsen. Fjern herefter nøglen.
2. Drej udløsningsventilernes greb lodret for at skubbe maskinen. Derved får hydraulikolien mulighed for at løbe uden om pumpen, hvilket gør hjulene i stand til at dreje (Figur 37).
3. Deaktiver parkeringsbremsen, inden maskinen skubbes.

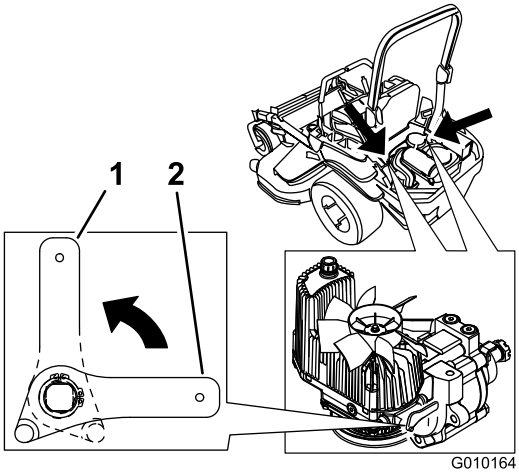


Figur 37

1. Lodret for at skubbe maskinen
2. Vandret for at køre maskinen

4. Drej udløsningsventilernes greb vandret for at køre maskinen (Figur 37).

# Brug af sideudblæsning

Plæneklipperen er udstyret med en hængslet græsdeflektor, der blæser det afklippede græs til siden og ned mod plænen.

**⚠ FARE**

**Hvis ikke der er monteret græsdeflektor, udblæsningsdæksel eller komplet græsopsamler, udsætter du dig selv og andre for kontakt med skæreknivene og udslyngede genstande. Kontakt med plæneklipperens roterende skærekniv(e) og udslyngede genstande vil medføre personskade eller død.**

- **Fjern aldrig græsdeflektoren fra plæneklipperen, da deflektoren leder materialerne ned mod plænen. Hvis græsdeflektoren beskadiges, skal den straks udskiftes.**
- **Placer aldrig hænder eller fødder under plæneklipperen.**
- **Forsøg aldrig at rense udblæsningsområdet eller skæreknivene, medmindre kraftudtaget (kontakten til regulering af skæreknivene) er udkoblet, og tændingsnøglen er i slukket position og taget ud.**
- **Sørg for, at græsdeflektoren er i sænket position.**

# Transport af maskiner

Brug en robust anhænger eller lastbil til at transportere maskinen. Kontroller, at anhængeren eller lastbilen er udstyret med alle nødvendige bremser, lys og skilte som foreskrevet af loven. Læs alle sikkerhedsoplysninger omhyggeligt. Disse oplysninger kan hjælpe dig, din familie, kæledyr og personer, der befinder sig i nærheden, med at undgå at komme til skade.

**⚠ ADVARSEL**

**Kørsel på gader og veje uden blinklys, lygter, refleksmarkeringer eller et skilt om langsomtgående køretøj kan føre til ulykker og forårsage personskade.**

**Kør ikke maskinen på offentlige gader og veje.**

Sådan transporteres maskinen:

1. Hvis du bruger en anhænger, skal du fastgøre den til trækkøretøjet og sætte sikkerhedskæderne på.
2. Tilslut om nødvendigt anhængerens bremser.
3. Sæt maskinen op på anhængeren eller lastvognen.
4. Stop motoren, fjern tændingsnøglen, aktiver bremsen, og luk brændstofventilen.
5. Brug metalstropperne på maskinen til at fastgøre maskinen til anhængeren eller lastbilen med stropper, kæder, kabler eller reb (Figur 38).

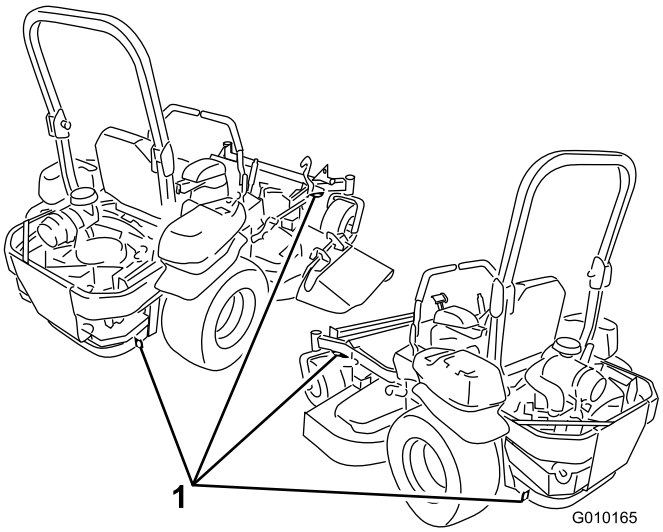


Figur 38

1. Traktionsenhedens fastgøringsstropper

# Pålæsning af maskiner

Der skal udvises stor forsigtighed, når enheder læsses på anhængere eller lastbiler. Det anbefales at bruge en rampe med fuld bredde, som er bred nok til at gå ud over bagdækkene, i stedet for individuelle ramper til hver side af enheden (Figur 39). Den bageste, nederste del af traktorstellet går bagud mellem baghjulene og tjener som et stop, så der ikke væltes bagover. En rampe med fuld bredde giver en overflade, som stellets vanger kan berøre, hvis enheden begynder at vippe bagover. Hvis det ikke er muligt at bruge én rampe med fuld bredde, skal der bruges tilstrækkeligt mange individuelle ramper til at danne en stor rampe.

Rampen skal være så lang, at vinklerne ikke overskrider 15 grader (Figur 39). En stejlere vinkel kan medføre, at plæneklipperskjoldets dele sidder fast, når enheden flyttes fra rampe til anhænger eller lastbil. Stejlere vinkler kan også få enheden til at vippe bagover. Hvis pålæsning foregår på eller i nærheden af en skråning, skal anhænger eller lastbil placeres på en sådan måde, at den vender nedad, og rampen går op ad skråningen. Derved minimeres rampens vinkel. Anhængeren eller lastbilen skal stå så plant som muligt.

**Vigtigt: Forsøg ikke at dreje enheden, mens den er på rampen. Du kan miste herredømmet og køre ud over siden.**

Undgå pludselig acceleration ved kørsel op ad en rampe og pludselig deceleration ved bakning ned ad en rampe. Begge manøvrer kan få enheden til at tippe bagover.

**⚠ ADVARSEL**

**Pålæsning af en enhed på anhænger eller lastbil øger risikoen for at vippe bagover og kan forårsage alvorlig personskade eller død.**

- **Vær ekstra forsigtig, når enheden køres på en rampe.**
- **Sørg for, at styrtbøjlen er oppe, og brug sikkerhedsselen, mens maskinen læsses. Kontroller, at styrtbøjlen ikke støder på toppen af en lukket anhænger.**
- **Brug kun en enkelt rampe med fuld bredde. Brug Ikke individuelle ramper til hver side af enheden.**
- **Hvis der skal bruges individuelle ramper, skal der bruges tilstrækkeligt mange ramper til at lave en ubrudt rampeflade, som er bredere end enheden.**
- **Overskrid ikke en vinkel på 15 grader mellem rampen og jorden eller mellem rampen og anhænger eller lastbil.**
- **Undgå pludselig acceleration, mens enheden køres op ad en rampe, for at undgå at vippe bagover.**
- **Undgå pludselig deceleration, mens enheden bakkes ned ad en rampe, for at undgå at vippe bagover.**

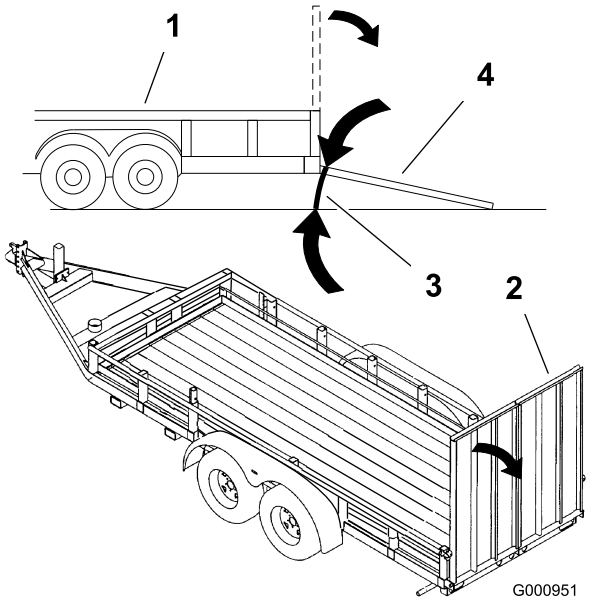


**Figur 39**

1. Anhænger
2. Rampe med fuld bredde
3. Maks. 15 grader
4. Rampe med fuld bredde – set fra siden

# Brug af Z Stand®

Z Stand® hæver maskinens forende, så du kan rengøre plæneklipperen og tage knivene af.

**⚠ ADVARSEL**

**Maskinen kan falde ned på en person og forårsage alvorlig personskade eller dødsfald.**

- **Vær meget forsigtig, når du betjener maskinen på Z Stand®.**
- **Brug den kun til rengøring af plæneklipperen og fjernelse af knivene.**
- **Lad ikke maskinen stå på Z Stand i længere tid.**
- **Sluk altid for motoren, aktiver parkeringsbremsen, og tag nøglen ud af tændingen, inden du foretager vedligeholdelse af plæneklipperen.**

## Kørsel op på Z Standen

**Vigtigt: Brug Z Standen på en plan flade.**

1. Hæv plæneklipperen til transportposition.
2. Fjern beslagpinden (Figur 40).

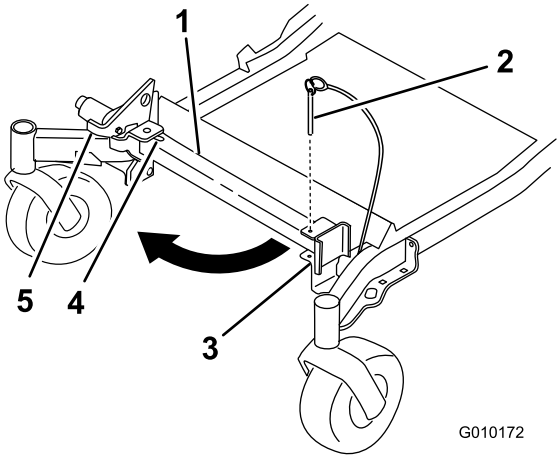


**Figur 40**

1. Z Stand
2. Beslagpind
3. Beslag
4. Nederst i rillen
5. Lås

3. Hæv klinken. Sving standens fod ud fortil, og skub standen mod maskinen, ind nederst i rillen (Figur 40 og Figur 41).

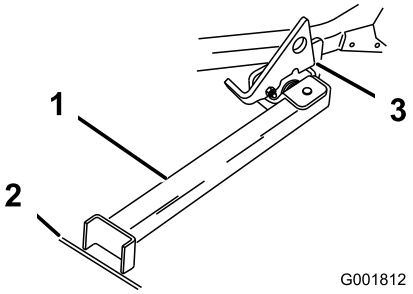


**Figur 41**

1. Z Stand (placeret i rille)
2. Revne i fortov eller plænen
3. Klinke hviler på drejetap

4. Placer standen fod på jorden, og lad klinken hvile på drejetappen (Figur 41).
5. Start motoren, og giv den halv gas.

   **Bemærk:** Det bedste resultat opnås, hvis standens fod placeres i en revne i fortovet eller i plænen (Figur 41).
6. Kør op på standen. Stands, når klinken falder over tappen i låst position (Figur 41). Aktiver parkeringsbremsen, og sluk motoren, når maskinen er oppe på standen.
7. Spær eller bloker kørselshjulene.

   **⚠ ADVARSEL**

   **Det er ikke sikkert, at parkeringsbremsen kan holde maskinen parkeret på Z Stand, og den kan derfor forårsage personskade eller beskadigelse af ejendom.**

   **Parker aldrig på Z Stand, medmindre hjulene er spærrede eller blokerede.**
8. Udfør vedligeholdelsesarbejdet.

## Kørsel ned af Z Stand

1. Fjern spærring eller blokke.
2. Løft klinken til ulåst position (Figur 42).

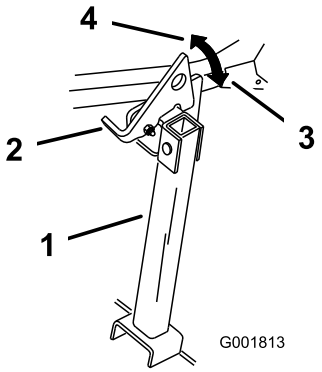


**Figur 42**

1. Z Stand
2. Lås
3. Låst position
4. Ulåst position

3. Start motoren, og giv den halv gas. Deaktiver parkeringsbremsen.
4. Kør langsomt baglæns ned af standen.
5. Sæt den tilbage til hvileposition (Figur 40).

# Tip vedrørende betjening

## Højt omdrejningstal

For at opnå den bedste plæneklipning og maksimal luftcirkulation skal motoren betjenes med gashåndtaget i hurtig position. Luft er nødvendigt for at kunne klippe græsset ordentligt, og derfor skal du ikke indstille klippehøjden for lavt eller lade plæneklipperen være helt omgivet af uklippet græs. Forsøg altid at holde den ene side af plæneklipperen fri for uklippet græs, så plæneklipperen kan få den nødvendige luft.

## Klipning af en græsplæne for første gang

Klip ikke græsset helt så kort som normalt, så du kan sikre dig, at plæneklipperens klippehøjde ikke fjerner græsset helt i ujævnt terræn. Den tidligere anvendte klippehøjde er dog tit den bedste. Når du klipper græs, der er længere end 15 cm, kan det være en fordel at klippe græsset to gange for at sikre en acceptabel klippekvalitet.

## Klip en tredjedel af græsstråets længde

Du opnår det bedste resultat ved kun at klippe en tredjedel af græsstråets længde. Det anbefales ikke at klippe mere end dette, medmindre græsbevoksningen er spredt, eller det er sent på efteråret, hvor græsset ikke længere vokser så hurtigt.

## Klipperetning

Skift mellem klipperetninger for at sikre, at græsset fortsætter med at vokse lodret. Dette medvirker også til at sprede det afklippede græs, hvilket øger nedbrydningen og gødningseffekten.

## Slå græs med de korrekte intervaller.

Normalt skal græsset slås hver fjerde dag. Men græs vokser med forskellig hastighed på forskellige tidspunkter. Hvis du vil bibeholde den samme klippehøjde, hvilket anbefales, skal græsset slås oftere i det tidlige forår. Når græssets væksthastighed falder midt på sommeren, skal du ikke slå græsset så tit. Hvis du ikke har mulighed for at slå græs over en længere periode, skal du først slå det med en høj klippehøjde og derefter igen to dage senere med en lavere højdeindstilling.

## Klippehastighed

Klipningskvaliteten kan forbedres ved at køre langsommere under visse forhold.

## Undgå at klippe græsset for kort

Hvis plæneklipperens klippebredde er bredere end klippebredden for den plæneklipper, du tidligere brugte, skal du hæve klippehøjden en tak for at sikre, at græsset på en ujævn plæne ikke klippes for kort.

## Langt græs

Hvis græsset får lov til at vokse lidt længere end normalt, eller hvis græsset er meget vådt, skal klippehøjden forøges i forhold til den normale højde, hvorefter græsset skal slås ved denne indstilling. Slå derefter græsset igen ved den lavere, normale indstilling.

## Ved standsning

Hvis fremdriften af maskinen standses, mens græsslåningen er i gang, kan du risikere, at der falder en klump afklippet græs ned på plænen. Dette kan undgås ved at flytte maskinen til et tidligere klippet område og sørge for, at knivene er indkoblede.

## Hold undersiden af plæneklipperen ren.

Fjern afklippet græs og snavs fra undersiden af plæneklipperen efter hver anvendelse. Hvis græs og snavs ophober sig i plæneklipperen, bliver kvaliteten af græsslåningen utilfredsstillende med tiden.

## Vedligeholdelse af skæreknivene

Hold skærekniven(e) skarp(e) gennem hele græsslåningssæsonen, da en skarp kniv skærer græsset rent af uden at rive det over eller få det til at flosse. Hvis græsset rives over eller flosser, bliver spidserne brune, hvilket hæmmer væksten og øger risikoen for sygdom. Kontroller knivenes skarphed dagligt, og kontroller, om de er slidte eller beskadigede. Fil eventuelle hakker ned, og slib knivene, hvis det er nødvendigt. Hvis en kniv er beskadiget eller slidt, skal den udskiftes med det samme med en original TORO-kniv.

# Vedligeholdelse

## Skema over anbefalet vedligeholdelse

| Vedligeholdelsesin-tervaller | Vedligeholdelsesprocedure |
|---|---|
| Efter de første 8 timer | • Skift motorolien. |
| Efter de første 100 timer | • Kontroller tilspændingen af hjulnavets møtrik med udskæring.<br>• Kontroller tilspændingen af hjullåsemøtrikkerne.<br>• Kontroller justeringen af parkeringsbremsen. |
| Efter de første 250 timer | • Udskift hydraulikfiltrene og hydraulikolien, uanset hvilken olietype der anvendes. |
| Hver anvendelse eller dagligt | • Kontrol af sikkerhedssystemet.<br>• Kontroller motoroliestanden.<br>• Kontroller sikkerhedsselen.<br>• Kontroller styrtbøjlegrebene.<br>• Rengør motorskærmen og oliekøleren.<br>• Kontroller og rengør hydraulikenhedens afskærmninger.<br>• Kontroller skæreknivene.<br>• Rengøring af plæneklipperens skjold. |
| For hver 50 timer | • Smør plæneklipperskjoldets spindler og styrearm.<br>• Kontroller gnistskærmen (hvis der er en monteret)<br>• Kontroller dæktrykket.<br>• Kontroller remmene for revner og slitage.<br>• Kontroller hydraulikoliestanden. |
| For hver 100 timer | • Smør drejeleddene på plæneklipperens skjoldløft.<br>• Skift motorolien. (oftere under støvede eller snavsede forhold)<br>• Efterse, rengør og juster gnistgabet for tændrøret.<br>• Kontroller og rengør motorkøleribber og -afskærmninger. |
| For hver 200 timer | • Skift motoroliefilteret. |
| For hver 250 timer | • Udskift primærluftfilteret.<br>• Kontroller sekundærluftfilteret.<br>• Udskift hydraulikfiltrene og hydraulikolien, når der anvendes Mobil® 1-olie (oftere under snavsede eller støvede forhold). |
| For hver 500 timer | • Udskift sekundærluftfilteret.<br>• Udskift brændstoffilteret. (oftere under støvede eller snavsede forhold).<br>• Kontroller tilspændingen af hjulnavets møtrik med udskæring.<br>• Kontroller tilspændingen af hjullåsemøtrikkerne.<br>• Juster styrehjulets tapleje.<br>• Kontroller justeringen af parkeringsbremsen.<br>• Udskift hydraulikfiltrene og hydraulikolien, når der anvendes Toro® HYPR-OIL™ 500-hydraulikolie (oftere under snavsede eller støvede forhold). |
| En gang om måneden | • Kontroller batteriet. |
| Årlig | • Smør pumperemmens styrearm.<br>• Smør de forreste styrehjuls drejeled (oftere under støvede eller snavsede forhold).<br>• Fyld de forreste styrehjuls lejer med fedt (oftere under støvede eller snavsede forhold).<br>• Smør styrehjulsnavene |
| Årlig eller før opbevaring | • Maling af beskadigede overflader.<br>• Kontroller alle ovennævnte vedligeholdelsesprocedurer før opbevaring. |

**Vigtigt:** **Se betjeningsvejledningen til motoren for at få oplysninger om yderligere vedligeholdelsesprocedurer.**

**⚠ FORSIGTIG**

**Hvis du lader nøglen sidde i tændingen, kan andre personer utilsigtet komme til at starte motoren og forårsage alvorlig personskade på dig eller andre omkringstående.**

**Fjern nøglen fra tændingen, før vedligeholdelsesarbejde påbegyndes.**

# *Smøring*

## Smøring

Maskinen skal smøres oftere under meget støvede eller sandede forhold.

**Fedttype:** Lithiumbaseret universalfedt nr. 2 eller molybdænbaseret fedt

### Smøring

1. Udkobl kontakten til regulering af skæreknivene (kraftudtag), flyt bevægelseshåndtagene til den neutrale låseposition, og aktiver parkeringsbremsen.
2. Stop motoren, fjern nøglen, og vent, til alle bevægelige dele er standset, før du forlader betjeningspositionen.
3. Rengør fedtfittingerne med en klud. Sørg for at skrabe eventuel maling af forsiden på niplerne.
4. Slut en smørepistol til niplen. Pump fedt ind i delene, indtil der begynder at løbe fedt ud af lejerne.
5. Tør overskydende smørefedt op.

### Steder, hvor der skal anvendes let olie eller smøringsspray

**Eftersynsinterval:** For hver 100 timer

Skjoldløftets drejeled.

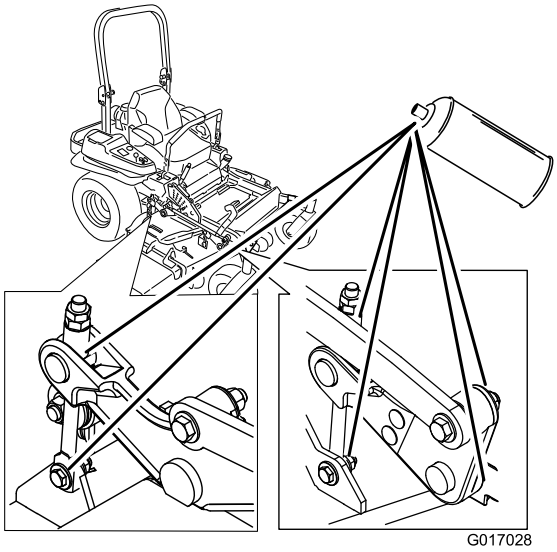


**Figur 43**

## Smørepunkter på plæneklipperen

**Eftersynsinterval:** For hver 50 timer—Smør plæneklipperskjoldets spindler og styrearm.

Årlig—Smør pumperemmens styrearm.

Årlig—Smør de forreste styrehjuls drejeled (oftere under støvede eller snavsede forhold).

Årlig—Fyld de forreste styrehjuls lejer med fedt (oftere under støvede eller snavsede forhold).

**Vigtigt: Sørg for, at klippeenhedens spindler er fulde af fedt hver uge.**

1. Udkobl kontakten til regulering af skæreknivene (kraftudtag), flyt bevægelseshåndtagene til den neutrale låseposition, og aktiver parkeringsbremsen.
2. Stop motoren, fjern nøglen, og vent, til alle bevægelige dele er standset, før du forlader betjeningspositionen.
3. Smør drejeleddet på plæneklipperskjoldets mellemhjul, indtil der kommer fedt ud af bunden (Figur 44).
4. Smør fittingerne øverst på de tre spindellejer, indtil der kommer fedt ud (Figur 44).

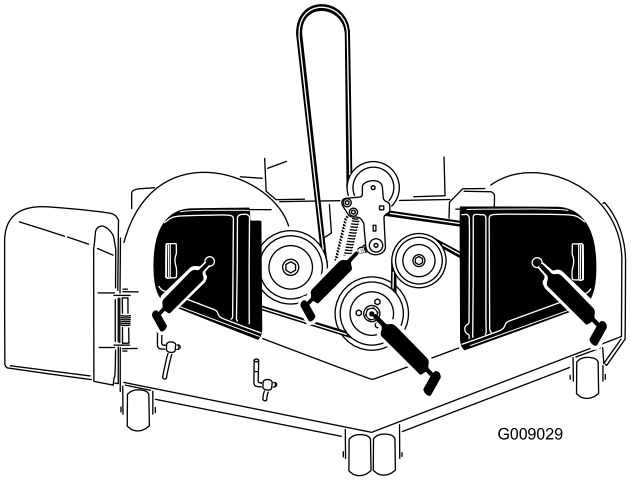


**Figur 44**

5. Smør drivremmens styrearm (Figur 44).

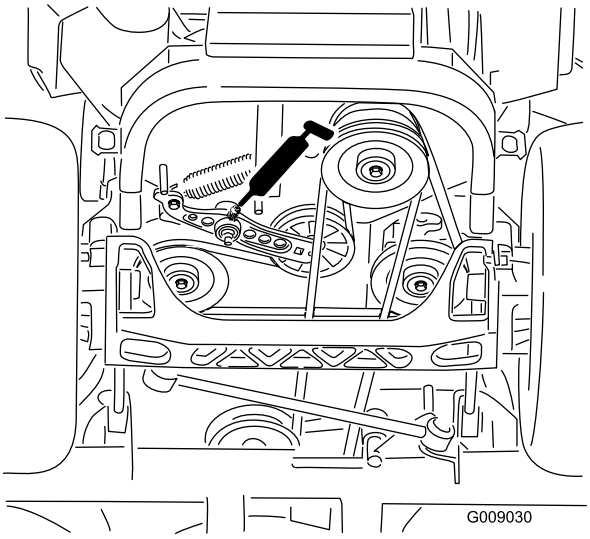


Figur 45

6. Fjern støvhætten, og juster styrehjulenes drejeled. Lad støvhætten være taget af, indtil smøringen er fuldført. Se afsnittet Justering af styrehjulets tapleje under Vedligeholdelse.
7. Fjern den sekskantede prop. Skru en smørenippel ind i hullet.
8. Pump fedt ind i niplen, indtil det begynder at løbe ud omkring det øverste leje.
9. Fjern fedtniplen fra hullet. Monter den sekskantede prop og støvhætte (Figur 46).

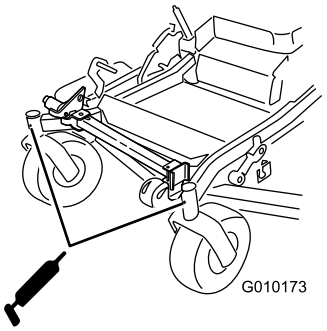


Figur 46

# Smør styrehjulsnavene

**Eftersynsinterval:** Årlig

1. Stop motoren, vent på, at alle bevægelige dele standser, og fjern nøglen. Aktiver parkeringsbremsen.

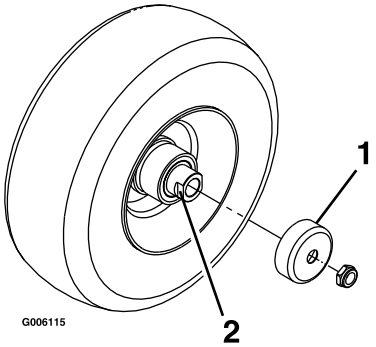


Figur 47

1. Pakningsafskærmning
2. Afstandsmøtrik med nøgleflader

2. Afmonter styrehjulet fra styrehjulsgaflerne
3. Fjern pakningsafskærmningerne fra hjulnavet.
4. Fjern afstandsmøtrikkerne fra akslen i styrehjulet. Bemærk, at der er påført gevindlåseklæbemiddel for at låse afstandsmøtrikken til akslen. Fjern akslen (mens den anden afstandsmøtrik stadig er monteret på den) fra hjulsamlingen.
5. Lirk pakningerne ud, efterse lejerne for slid eller beskadigelse, og udskift dem efter behov.
6. Pak lejerne med universalfedt.
7. Sæt et leje og en ny pakning i hjulet.

   **Bemærk:** Pakningerne skal udskiftes.
8. Hvis begge afstandsmøtrikker er fjernet fra akslen (eller slået løs), skal der påføres gevindlåseklæbemiddel til en af afstandsmøtrikkerne, som skrues på akslen med nøglefladerne udad. Skru ikke afstandsmøtrikken hele vejen ned på akslen. Efterlad et mellemrum på cirka 3 mm fra afstandsmøtrikkens udvendige overflade til enden af akslen inde i møtrikken.
9. Sæt den samlede møtrik og aksel i hjulet på siden af hjulet med den ny pakning og lejet.
10. Med den åbne side af hjulet opad fyldes det indvendige område af hjulet rundt om akslen med universalfedt.
11. Sæt det andet leje og den ny pakning i hjulet.
12. Påfør gevindlåseklæbemiddel på den anden afstandsmøtrik, og skru den på akslen med nøglefladerne udad.
13. Tilspænd møtrikken med et moment på 8-9 Nm. Løsn den derefter, og tilspænd den med et moment på 2-3 Nm. Sørg for, at akslen ikke rager ud over møtrikkerne.
14. Monter pakningsafskærmningerne over hjulnavet igen, og sæt hjulet i styrehjulsgaflen. Monter styrehjulsbolten igen, og spænd møtrikken helt.

**Vigtigt: Efterse lejejusteringen ofte for at forhindre skader på pakninger og lejer. Drej styrehjulsdækket. Dækket må ikke dreje frit (i mere end 1-2 omgange) eller have sidelæns spil. Hvis hjulet drejer frit,**

**skal afstandsmøtrikkens tilspænding justeres, indtil der opstår en anelse modstand. Påfør gevindlåseklæbemiddel igen.**

# Motorvedligeholdelse

**⚠ ADVARSEL**

**Kontakt med varme overflader kan forårsage personskade.**

**Hold hænder, fødder, ansigt, tøj og andre kropsdele væk fra lydpotten og andre varme overflader.**

## Serviceeftersyn af luftfilteret

**Eftersynsinterval:** For hver 250 timer—Udskift primærluftfilteret.

For hver 250 timer—Kontroller sekundærluftfilteret.

For hver 500 timer—Udskift sekundærluftfilteret.

**Bemærk:** Udfør service på luftfilteret hyppigere, hvis maskinen anvendes under meget støvede eller sandede forhold.

### Afmontering af filtrene

1. Udkobl kraftudtaget, flyt bevægelseshåndtagene til den neutrale låseposition, og aktiver parkeringsbremsen.
2. Stop motoren, fjern nøglen, og vent, til alle bevægelige dele er standset, før du forlader betjeningspositionen.
3. Skub ned for at åbne holdeklemmerne på luftfilteret, og træk luftfilterdækslet af luftfilterhuset (Figur 48).
4. Rens luftfilterdækslet indvendigt med trykluft.
5. Skub forsigtigt primærfilteret ud af luftfilterhuset (Figur 48). Undgå at ramme husets side med filteret.
6. Fjern kun sekundærfilteret, hvis du har til hensigt at udskifte det.

   **Vigtigt: Forsøg aldrig at rense sekundærfilteret. Hvis sekundærfilteret er snavset, er primærfilteret beskadiget, og du skal udskifte begge filtre.**
7. Efterse primærfilteret for skader ved at kigge ind i filteret, mens du lyser med skarpt lys på filterets udvendige side. Huller i filteret kan ses som lyse pletter. Hvis filteret er beskadiget, skal det kasseres.

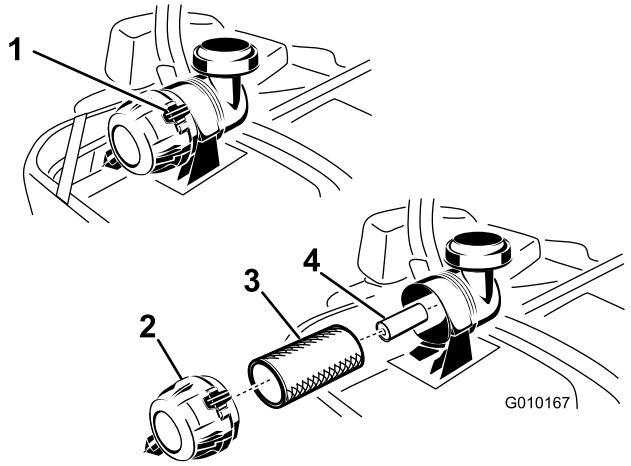


Figur 48

1. Luftfilterklemmer
2. Luftfilterdæksel
3. Primærluftfilter
4. Sekundærluftfilter

## Serviceeftersyn af primærfilteret

1. Rengør ikke papirfilteret. Det skal udskiftes (Figur 48).
2. Undersøg indsatsen for revner, oliefilm eller beskadigelse af gummipakningen.
3. Udskift papirindsatsen, hvis den er beskadiget.

## Serviceeftersyn af sekundærfilteret

Rengør ikke sekundærfilteret. Det skal udskiftes.

**Vigtigt: Forsøg aldrig at rense sekundærfilteret. Hvis sekundærfilteret er snavset, er primærfilteret beskadiget, og du skal udskifte begge filtre.**

## Montering af filtrene

**Vigtigt: For at undgå motorskade skal begge luftfiltre og dækslet altid være monteret, når motoren betjenes.**

1. Hvis der installeres nye filtre, skal hvert filter kontrolleres for beskadigelse opstået under forsendelsen. Benyt ikke et beskadiget filter.
2. Hvis sekundærfilteret skal udskiftes, skal det forsigtigt skubbes ind i filterhuset (Figur 48).
3. Skub forsigtigt primærfilteret over sekundærfilteret (Figur 48). Sørg for, at det er helt på plads ved at skubbe på filterets yderste kant, mens det installeres.

   **Vigtigt: Tryk ikke på den bløde del i midten af filteret.**
4. Monter luftfilterdækslet med ånderørshætten nedad, og drej det, så holdeklemmerne låser dækslet på plads (Figur 48).

# Serviceeftersyn af motorolien

**Olietype:** Selvrensende olie (API-service SG, SH, SJ eller SL)

**Oliekapacitet:** med filterskift, 2,3 l; uden filterskift, 2,1 l

**Viskositet:** Se nedenstående tabel.

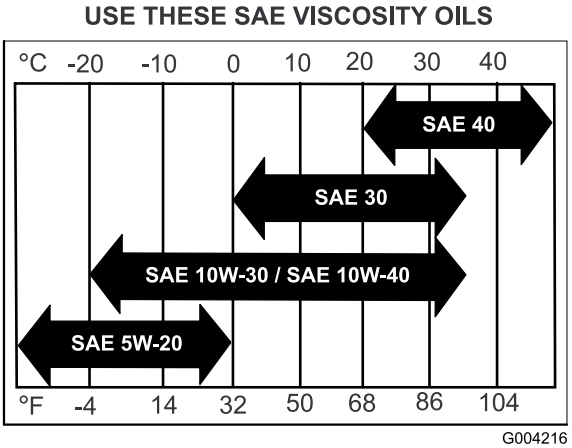


Figur 49

**Bemærk:** Brug af multigrade-olier (5W-20, 10W-30 eller 10W-40) øger olieforbruget. Kontroller oliestanden hyppigere, når der benyttes multigrade-olier.

## Kontrol af motoroliestanden

**Eftersynsinterval:** Hver anvendelse eller dagligt

**Bemærk:** Kontroller olien, mens motoren er kold.

**⚠ ADVARSEL**

**Kontakt med varme overflader kan forårsage personskade.**

**Hold hænder, fødder, ansigt, tøj og andre kropsdele væk fra lydpotten og andre varme overflader.**

**Vigtigt: Undgå at fylde for meget olie på krumtaphuset, da dette kan medføre beskadigelse af motoren. Lad ikke motoren køre med olien under mærket Low (lav), da dette kan beskadige motoren.**

1. Udkobl kraftudtaget, flyt bevægelseshåndtagene til den neutrale låseposition, og aktiver parkeringsbremsen.
2. Stop motoren, fjern nøglen, og vent, til alle bevægelige dele er standset, før du forlader betjeningspositionen (Figur 50).

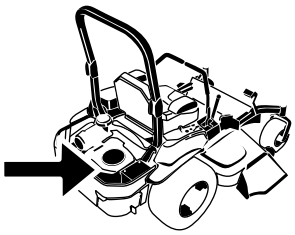

G010168

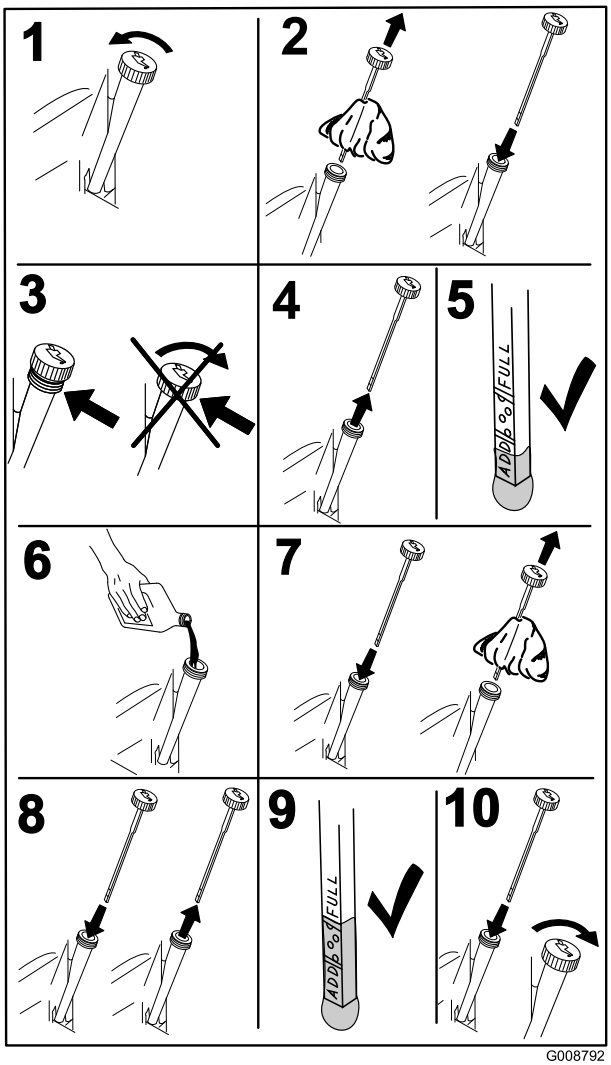


G008792

**Figur 50**

## Skift af motorolien

**Eftersynsinterval:** Efter de første 8 timer

For hver 100 timer (oftere under støvede eller snavsede forhold)

**Bemærk:** Bortskaf den brugte olie på et genbrugsanlæg.

1. Start motoren, og lad den køre i fem minutter. På denne måde opvarmes olien, så den bliver lettere at aftappe.
2. Parker maskinen, så bagsiden befinder sig lidt lavere end forsiden, så det sikres, at al olien drænes.
3. Udkobl kraftudtaget, flyt bevægelseshåndtagene til den neutrale låseposition, og aktiver parkeringsbremsen.
4. Stop motoren, fjern nøglen, og vent, til alle bevægelige dele er standset, før du forlader betjeningspositionen (Figur 51).

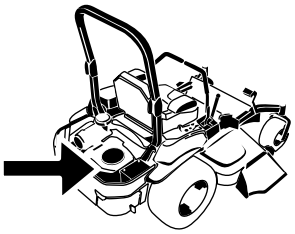

G010168

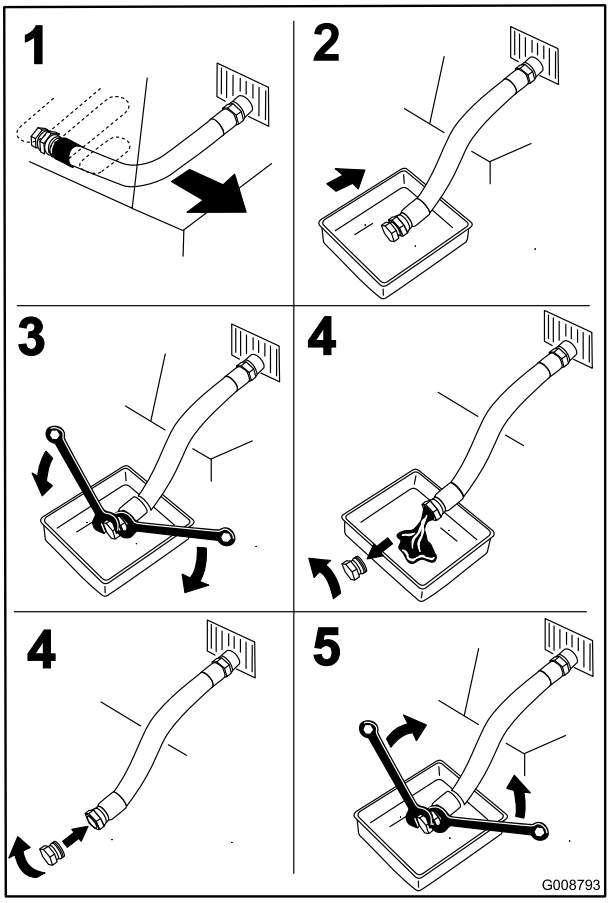


G008793

**Figur 51**

5. Hæld langsomt ca. 80 % af den angivne olie i påfyldningsrøret, og tilsæt langsomt ekstra olie, så oliestanden når op til mærket **Full** (fuld) (Figur 52).

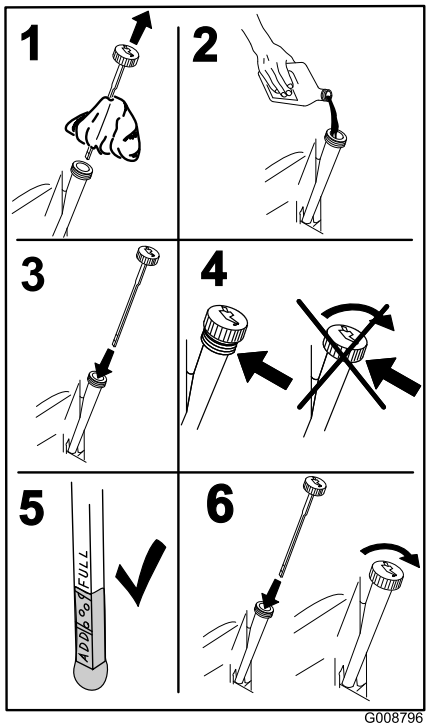


**Figur 52**

6. Start motoren, og kør til et plant område. Kontroller oliestanden igen.

## Skift af motoroliefilteret

**Eftersynsinterval:** For hver 200 timer

**Bemærk:** Skift motoroliefilteret hyppigere, når maskinen anvendes under meget støvede eller sandede forhold.

1. Dræn olien fra motoren. Se afsnittet Skift af motorolien.
2. Skift motoroliefilteret (Figur 53).

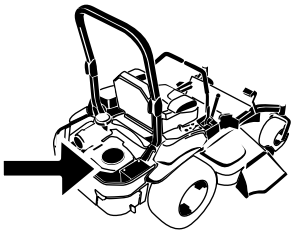


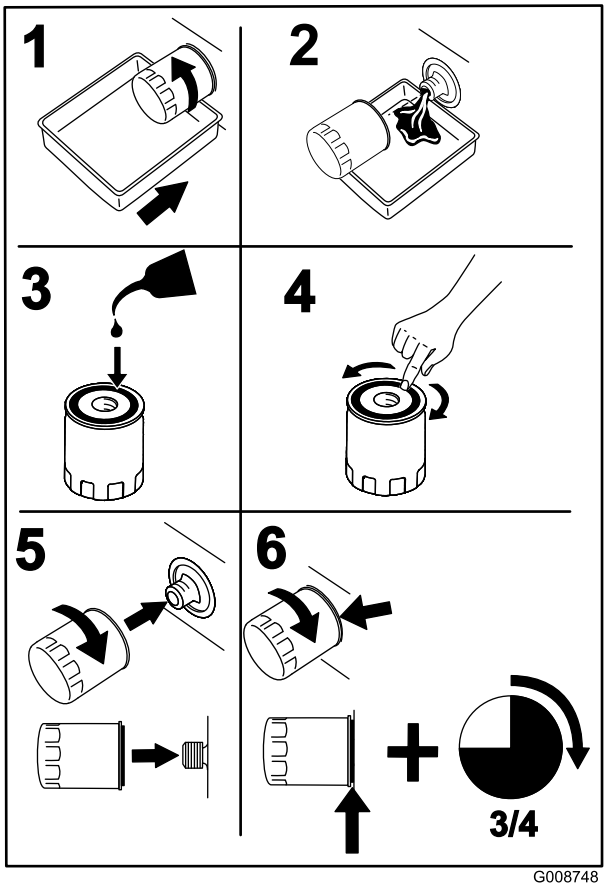


**Figur 53**

**Bemærk:** Sørg for, at oliefilterpakningen berører motoren, og drej derefter en ekstra 3/4 omgang.

3. Fyld krumtaphuset med den korrekte type ny olie. Se afsnittet Olieskift.

# Serviceeftersyn af tændrøret

**Eftersynsinterval:** For hver 100 timer

Sørg for, at gnistgabet mellem midter- og sideelektroden er korrekt, før tændrøret monteres. Brug en tændrørsnøgle til at afmontere og montere tændrøret/tændrørene og en søgelære til at kontrollere og justere gnistgabet. Monter om nødvendigt et nyt/nye tændrør.

**Type:** Champion® RC12YC eller tilsvarende

**Gnistgab:** 0,76 mm

## Afmontering af tændrøret

**Vigtigt: Fastgørelsesanordningerne på dækslerne til denne maskine er designet til at blive på dækslet, når det fjernes. Løsn alle fastgørelsesanordningerne på hvert dæksel et par omgange, så dækslet sidder løst, men ikke falder af, og start derefter forfra, og løsn dem, indtil dækslet kan komme af. På denne måde kommer du ikke til at trække boltene fri af holderne.**

1. Stop motoren, fjern nøglen, og vent, til alle bevægelige dele er standset, før du forlader betjeningspositionen.
2. Udkobl kraftudtaget, flyt bevægelseshåndtagene til den neutrale låseposition, og aktiver parkeringsbremsen.
3. Fjern hydraulikenhedens afskærmning og de to bolte, der sidder på den (Figur 54). Dette giver dig adgang til det forreste tændrør.

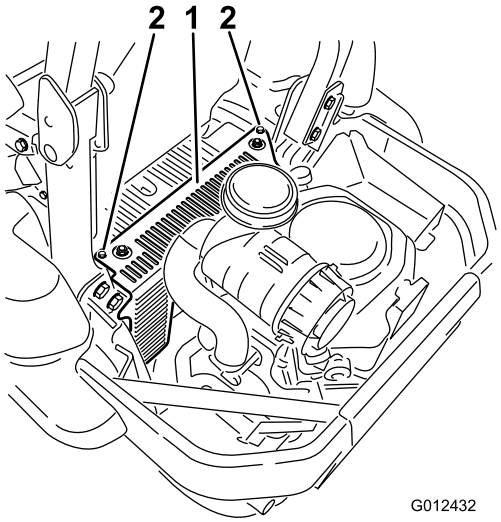


**Figur 54**

1. Hydraulikenhedens afskærmning
2. Løsn disse to bolte

4. Fjern tændrøret.

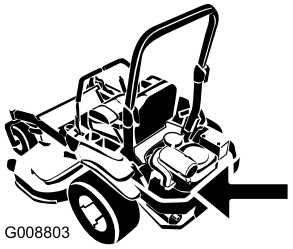


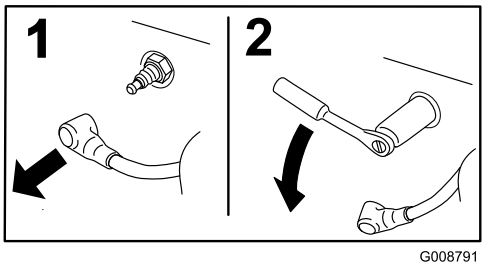


**Figur 55**

5. Monter hydraulikenhedens venstre afskærmning (Figur 54).

## Kontrol af tændrøret

**Vigtigt: Rens aldrig tændrøret/tændrørene. Udskift altid tændrøret/tændrørene, når det/de har: en sort belægning, slidte elektroder, oliefilm eller revner.**

Hvis der kan ses en lys brun eller grå farve på isolatoren, fungerer motoren korrekt. En sort belægning på isoleringen betyder normalt, at luftfilteret er snavset.

Indstil gnistgabet til 0,76 mm.

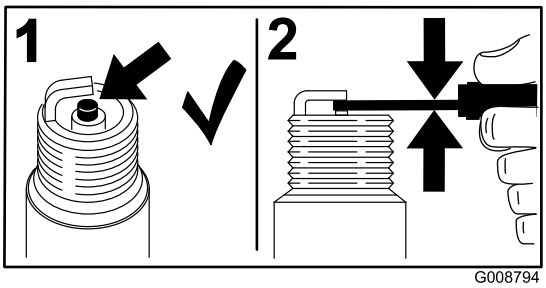


**Figur 56**

### Montering af tændrøret

Tilspænd tændrøret/tændrørene med et moment på 24-30 Nm.

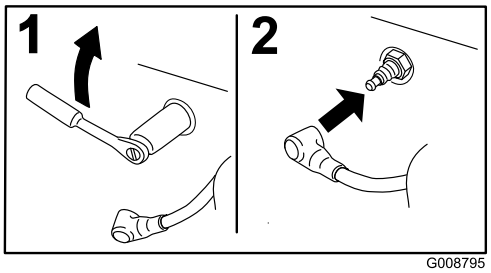


Figur 57

## Kontroller gnistskærmen (hvis der er en monteret)

**Eftersynsinterval:** For hver 50 timer

**⚠ ADVARSEL**

**Varme komponenter i udstødningssystemet kan antænde benzindampe, også efter at motoren er standset. Varme partikler, der udstødes under motordriften, kan antænde brandfarlige materialer. Ildebrand kan medføre personskade eller skader på ejendom.**

**Påfyld ikke motoren, og kør den ikke, medmindre der er en gnistskærm monteret.**

1. Sluk motoren, vent på, at alle bevægelige dele standser, og fjern nøglen. Aktiver parkeringsbremsen.
2. Vent på, at lydpotten køles ned.
3. Hvis der opdages skader på gitteret eller svejsningerne, skal gnistskærmen udskiftes.
4. Hvis der opdages tilstopning af gitteret, skal gnistskærmen fjernes, og løse partikler skal rystes ud af gnistskærmen, hvorefter gitteret rengøres med en stålbørste (læg det om nødvendigt i blød i et opløsningsmiddel). Monter gnistskærmen på udstødningsåbningen igen.

# *Vedligeholdelse af brændstofsystem*

## Udskiftning af brændstoffilteret

**Eftersynsinterval:** For hver 500 timer/Årlig (alt efter hvad der indtræffer først) (oftere under støvede eller snavsede forhold).

Brændstoffilteret er placeret i nærheden af motoren foran eller bag på motoren.

1. Udkobl kraftudtaget, flyt bevægelseshåndtagene til den neutrale låseposition, og aktiver parkeringsbremsen.
2. Stop motoren, fjern nøglen, og vent, til alle bevægelige dele er standset, før du forlader betjeningspositionen.
3. Lad maskinen køle af.
4. Stop motoren, fjern nøglen, og vent, til alle bevægelige dele er standset, før du forlader betjeningspositionen.
5. Luk brændstofafbryderventilen under sædet (Figur 58).

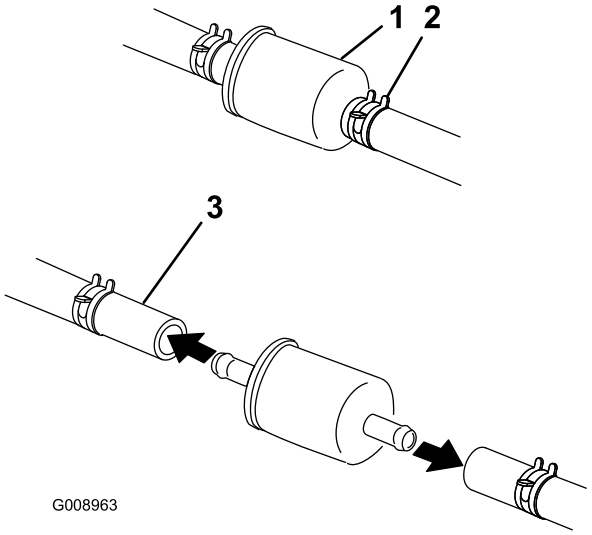


Figur 58

1. Brændstoffilter
2. Slangeklemme
3. Brændstofrør

6. Klem slangeklemmernes ender sammen, og skub dem væk fra filteret (Figur 58).
7. Fjern filteret fra brændstofrørene.
8. Monter et nyt filter, og flyt slangeklemmerne hen til filteret (Figur 58).
9. Åbn brændstofafbryderventilen.

**Bemærk:** Det er vigtigt, at brændstofslangerne monteres igen og fastgøres med plastikbånd på samme måde, som de oprindeligt var monteret fra fabrikken, så brændstofslangen holdes væk fra komponenter, der kan forårsage brændstofslangeskader.

## Serviceeftersyn af brændstoftanken

Forsøg ikke at tømme brændstoftanken. Sørg for, at en autoriseret serviceforhandler tømmer brændstoftanken og efterser komponenterne i brændstofsystemet.

# *Vedligeholdelse af elektrisk system*

## Serviceeftersyn af batteriet

**Eftersynsinterval:** En gang om måneden

**ADVARSEL**

**CALIFORNIEN**
**Advarsel i henhold til erklæring nr. 65**

**Batteripoler og tilbehør indeholder bly og blysammensætninger samt kemikalier, som ifølge staten Californien er kræftfremkaldende og forårsager forplantningsskader. *Vask hænder efter håndtering.***

**⚠ FARE**

**Batterielektrolyt indeholder svovlsyre, som er en dødelig gift, der forårsager alvorlige forbrændinger.**

**Drik ikke elektrolyt, og undgå kontakt med hud, øjne og tøj. Brug sikkerhedsbriller for at beskytte øjnene og gummihandsker for at beskytte hænderne.**

### Afmontering af batteriet

**⚠ ADVARSEL**

**Batteripoler eller metalværktøj kan kortslutte mod maskinens metaldele og forårsage gnister. Gnister kan få batterigasserne til at eksplodere og medføre personskade.**

- **Når batteriet skal fjernes eller monteres, må batteriets poler ikke berøre nogen metaldele på maskinen.**
- **Metalværktøj må ikke kortslutte mellem batteripolerne og maskinens metaldele.**

**⚠ ADVARSEL**

**Forkert batterikabelføring kan danne gnister og beskadige maskinen og kablerne. Gnister kan få batterigasserne til at eksplodere og medføre personskade.**

- **Frakobl altid batteriets (sorte) minuskabel, før du frakobler pluskablet (rødt).**
- **Tilkobl altid batteriets (røde) pluskabel igen, før du tilkobler minuskablet (sort) igen.**

1. Udkobl kontakten til regulering af skæreknivene (kraftudtag), flyt bevægelseshåndtagene til den neutrale låseposition, og aktiver parkeringsbremsen.
2. Stop motoren, fjern nøglen, og vent, til alle bevægelige dele er standset, før du forlader betjeningspositionen.
3. Afbryd først batteriets (sorte) minuskabel fra batteriets (sorte) minuspol (–) (Figur 59).
4. Skub den røde klemme af batteriets (røde) pluspol, og fjern batteriets (røde) pluskabel (+) (Figur 59).
5. Fjern den vingemøtrik, som fastgør batteriets spændestykke (Figur 59).
6. Fjern spændestykket (Figur 59).
7. Fjern batteriet.

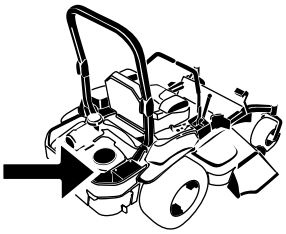

G008804

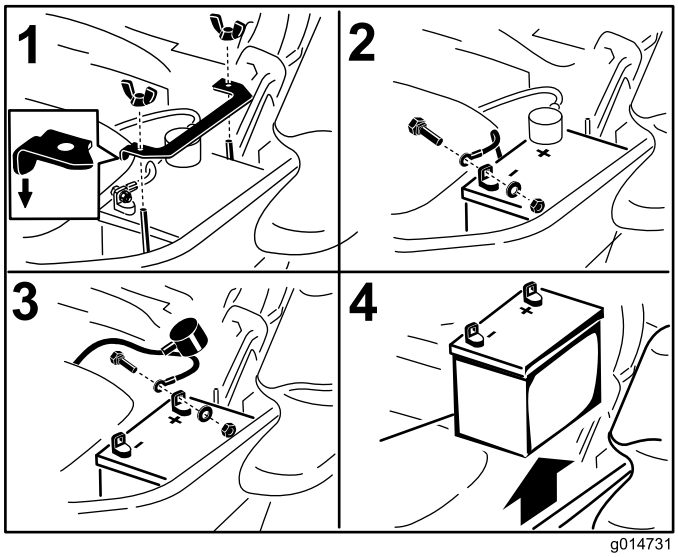


g014731

**Figur 59**

1. Fjern vingemøtrikken og spændestykket
2. Fjern batteriets minuskabel før pluskablet
3. Fjern batteriets pluskabel
4. Tag batteriet ud

## Montering af batteriet

1. Placer batteriet i bakken, så polerne vender væk fra hydrauliktanken (Figur 59).
2. Tilslut først batteriets (røde) pluskabel til batteriets pluspol (+).
3. Tilslut derefter batteriets (sorte) minuskabel og jordledningen til batteriets minuspol (–).
4. Fastgør kablerne med 2 bolte, 2 spændeskiver og 2 låsemøtrikker (Figur 59).
5. Før den røde klemme over på batteriets (røde) pluspol.
6. Monter spændestykket, og fastgør det med vingemøtrikken (Figur 59).

## Opladning af batteriet

**⚠ ADVARSEL**

**Opladning af batteriet producerer gasser, der kan eksplodere.**

**Der må aldrig ryges i nærheden af batteriet, og gnister og åben ild skal holdes væk fra batteriet.**

**Vigtigt: Batteriet skal altid være fuldt opladet (en vægtfylde på 1,265). Dette er særlig vigtigt for at forhindre, at batteriet bliver beskadiget, når temperaturen er under 0° C.**

1. Lad batteriet op i 10 til 15 minutter ved 25 til 30 A eller 30 minutter ved 10 A.
2. Når batteriet er fuldt opladet, skal du tage opladeren ud af stikkontakten og dernæst frakoble opladningskablerne fra batteriets poler (Figur 60).
3. Monter batteriet i maskinen, og tilslut batterikablerne. Se afsnittet Montering af batteriet.

   **Bemærk:** Kør ikke maskinen med batteriet frakoblet – der kan opstå elektriske skader.

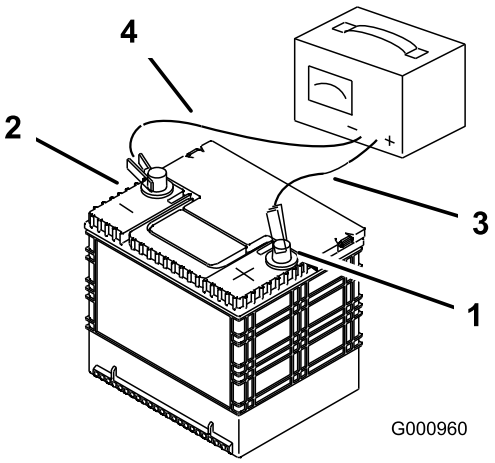


G000960

**Figur 60**

1. Batteriets pluspol
2. Batteriets minuspol
3. Rødt (+) opladningskabel
4. Sort (–) opladningskabel

## Serviceeftersyn af sikringerne

Det elektriske system er beskyttet af sikringer. Det kræver ingen vedligeholdelse, men hvis en sikring springer, skal du dog kontrollere komponenten og kredsløbet for fejl eller kortslutning.

1. Sikringerne er placeret på højre konsol ved siden af sædet (Figur 61).
2. En sikring udskiftes ved at trække den ud og fjerne den.
3. Isæt en ny sikring (Figur 61).

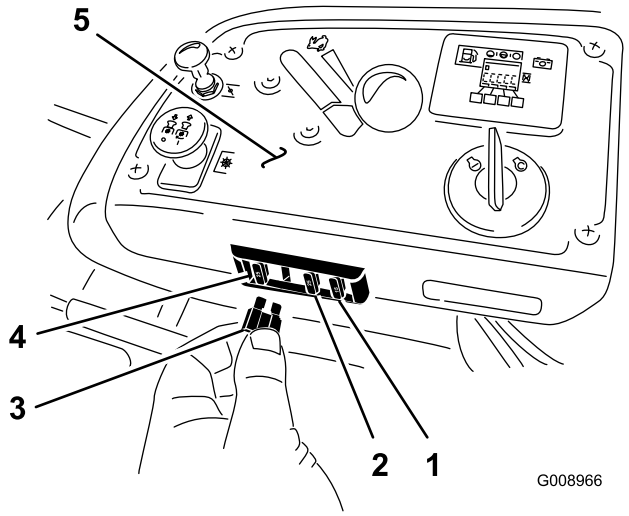


**Figur 61**

1. Ekstraudstyr – 15 A
2. Opladning – 25 A
3. Kraftudtag – 10 A
4. Hoved – 25 A
5. Konsol

# *Vedligeholdelse af drivsystem*

## Kontrol af sikkerhedsselen

**Eftersynsinterval:** Hver anvendelse eller dagligt

Efterse sikkerhedsselen visuelt for slid og flænger, og kontroller, at oprulleren og spændet fungerer korrekt. Udskift, før maskinen tages i brug, hvis den er beskadiget.

## Kontrol af styrtbøjlegrebene

**Eftersynsinterval:** Hver anvendelse eller dagligt

Kontroller, at både monteringsboltene/-møtrikkerne og grebene er i god driftsmæssig stand. Sørg for, at grebene er sat helt i med styrtbøjlen i den fuldt hævede position. Den øvre bøjle på styrtbøjlen skal muligvis skubbes fremad eller trækkes bagud for at få begge greb helt i.

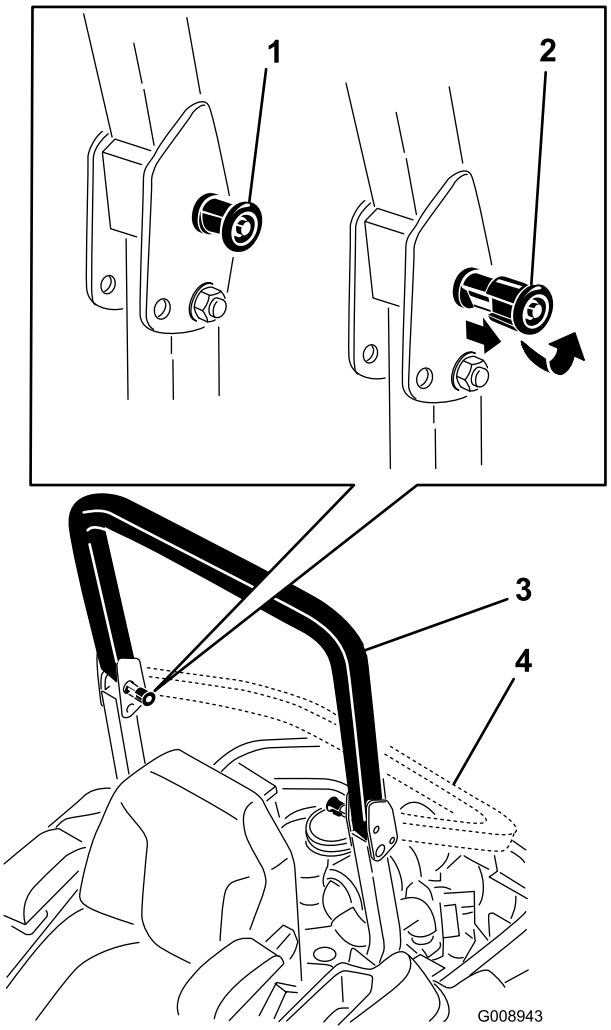


**Figur 62**

1. Styrtbøjlegreb (låst position)
2. Træk styrtbøjlegrebet ud, og drej det 90 grader for at ændre styrtbøjlepositionen
3. Styrtbøjlen i oprejst position
4. Styrtbøjlen i foldet position

# Justering af sporingen

1. Udkobl kontakten til regulering af skæreknivene (kraftudtag).
2. Kør til et åbent plant område, og flyt bevægelseshåndtagene til den neutrale låseposition.
3. Placer gashåndtaget midtvejs mellem hurtig og langsom position.
4. Flyt begge bevægelseshåndtag hele vejen frem, indtil de begge rammer stoppene i T-rillen.
5. Kontroller, hvilken vej maskinen sporer.
6. Hvis den sporer mod højre, skal boltene løsnes, og den venstre stopplade på venstre T-rille skal justeres, indtil maskinen sporer lige.
7. Hvis den sporer mod venstre, skal boltene løsnes, og den højre stopplade på højre T-rille skal justeres, indtil maskinen sporer lige.
8. Stram stoppladen.

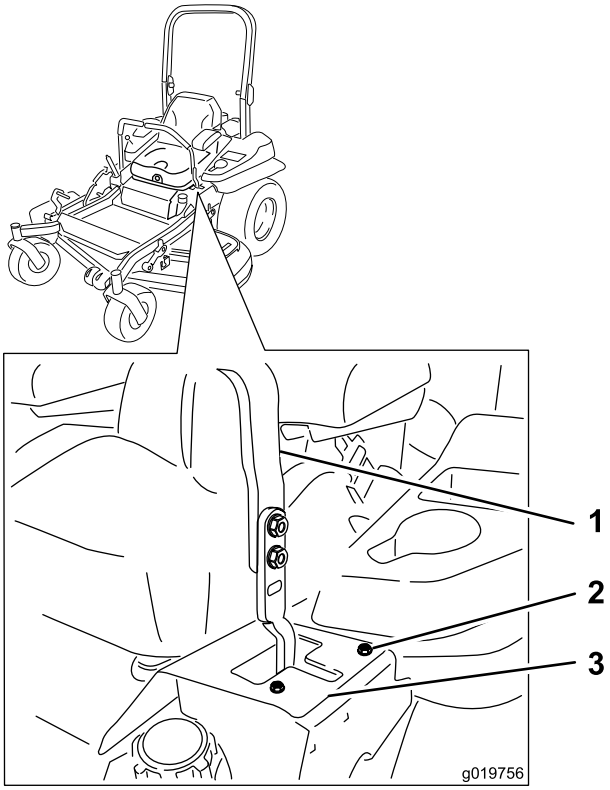


**Figur 63**

Venstre bevægelseshåndtag vist

1. Håndtag
2. Bolt
3. Stopplade

# Kontrol af dæktrykket

**Eftersynsinterval:** For hver 50 timer/En gang om måneden (alt efter hvad der indtræffer først)

Oprethold et lufttryk i bagdækkene på 90 kPa. Ujævnt dæktryk kan forårsage ujævn klipning. Dæktrykket skal kontrolleres, når dækkene er kolde. På denne måde fås den mest præcise trykmåling.

**Bemærk:** Fordækkene er halvpneumatiske dæk, som ikke kræver vedligeholdelse af dæktrykket.

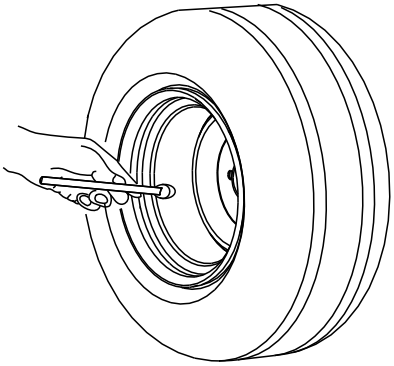


Figur 64

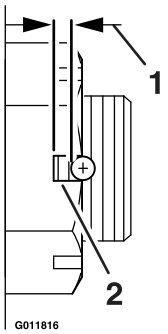


Figur 66

1. Maks. 2,5 mm
2. Højst to gevind (maks. 2,5 mm) må være synlige her.

# Kontrol af hjulnavets møtrik med udskæring

**Eftersynsinterval:** Efter de første 100 timer

For hver 500 timer

Se Figur 65 for at finde ud af, hvilken møtrik med udskæring der er monteret i enheden.

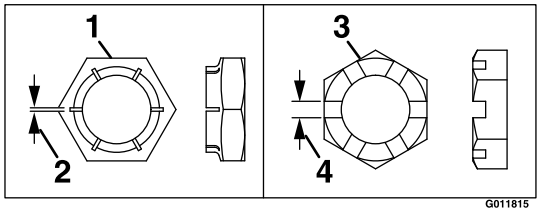


Figur 65

1. Type A (sort finish)
2. 0,76 mm
3. Type B (gult zink)
4. 6 mm

- **Type A (sort finish):**

  Spænd møtrikken med udskæring til 286-352 Nm.

  **Bemærk:** Brug ikke anti-seize på hjulnavet.

- **Type B (gult zink):**

  1. Fjern og bortskaf låseclipsen.
  2. Spænd møtrikken med udskæring til 271 Nm.
  3. Kontroller afstanden fra bunden af udskæringen i møtrikken til hullets indvendige kant. To gevind (2,5 mm) eller mindre må være synlige.
  4. Hvis mere end to gevind (0,1 tomme) er synlige, skal møtrikken fjernes, og der skal monteres en skive mellem nav og møtrik.
  5. Spænd møtrikken med udskæring til 271 Nm.
  6. Spænd derefter møtrikken, indtil næste sæt udskæringer rettes ind med krydshullet i akslen. Løsn ikke møtrikken for at rette udskæringen ind. Spænd den om nødvendigt til næste sæt udskæringer.
  7. Isæt en ny låseclips.

  **Bemærk:** Brug ikke anti-seize på hjulnavet.

# Justering af styrehjulets tapleje

**Eftersynsinterval:** For hver 500 timer/Årlig (alt efter hvad der indtræffer først)

1. Udkobl kontakten til regulering af skæreknivene (kraftudtag), flyt bevægelseshåndtagene til den neutrale låseposition, og aktiver parkeringsbremsen.
2. Stop motoren, fjern nøglen, og vent, til alle bevægelige dele er standset, før du forlader betjeningspositionen.
3. Fjern støvhætten fra styrehjulet, og spænd låsemøtrikken (Figur 67).
4. Spænd låsemøtrikken, indtil fjederskiverne er flade, og skru derefter 1/4 omgang ud for at indstille forspændingen på lejerne korrekt (Figur 67).

   **Vigtigt: Sørg for, at fjederskiverne monteres korrekt som vist i Figur 67.**

5. Monter støvdækslet (Figur 67).

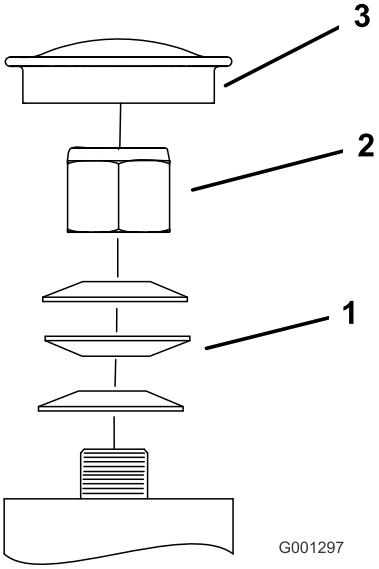


**Figur 67**

1. Fjederskiver
2. Låsemøtrik
3. Støvhætte

# *Vedligeholdelse af kølesystem*

## Rengøring af motorskærm og motoroliekøler

**Eftersynsinterval:** Hver anvendelse eller dagligt

Fjern eventuel ophobning af græs, snavs eller andet materiale fra oliekøleren (Figur 68).

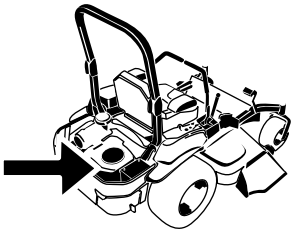


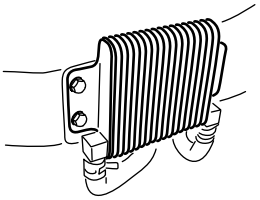


**Figur 68**

Før hver brug skal eventuelt ophobet græs, snavs eller andet affald fjernes fra motorgitteret. Dette sikrer tilstrækkelig køling og korrekt motoromdrejningstal, hvilket mindsker risikoen for overophedning og mekanisk beskadigelse af motoren (Figur 69).

## Rengøring af motorkøleribber og -afskærmninger

**Eftersynsinterval:** For hver 100 timer/Årlig (alt efter hvad der indtræffer først)

1. Udkobl kraftudtaget, og aktiver parkeringsbremsen.

2. Stop motoren, fjern nøglen, og vent, til alle bevægelige dele er standset, før du forlader betjeningspositionen.
3. Fjern luftindtagsskærmen og dernæst tilbageslagsstarteren og ventilatorhuset (Figur 69).
4. Fjern snavs og græs fra motordelene.
5. Installer luftindtagsskærmen og dernæst tilbageslagsstarteren og ventilatorhus (Figur 69).

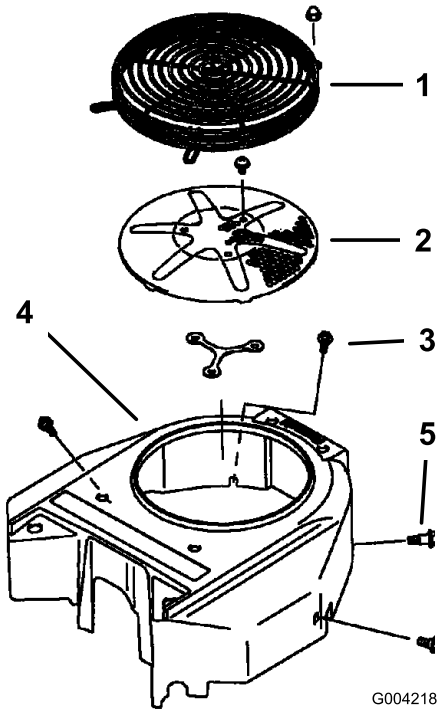


**Figur 69**

1. Motorafskærmning
2. Motorens luftindtagsskærm
3. Bolt
4. Ventilatorhus
5. Skrue

# Kontroller og rengør hydraulikenhedens afskærmninger

**Eftersynsinterval:** Hver anvendelse eller dagligt

**Vigtigt: Fastgørelsesanordningerne på dækslerne til denne maskine er designet til at blive på dækslet, når det fjernes. Løsn alle fastgørelsesanordningerne på hvert dæksel et par omgange, så dækslet sidder løst, men ikke falder af, og start derefter forfra, og løsn dem, indtil dækslet kan komme af. På denne måde kommer du ikke til at trække boltene fri af holderne.**

1. Udkobl kraftudtaget, og aktiver parkeringsbremsen.
2. Stop motoren, fjern nøglen, og vent, til alle bevægelige dele er standset, før du forlader betjeningspositionen.
3. Flyt sædet hele vejen frem.
4. Lad motoren og hydrauliksystemet afkøle.
5. Fjern snavs og græs fra hydraulikenhedens afskærmninger (Figur 70).

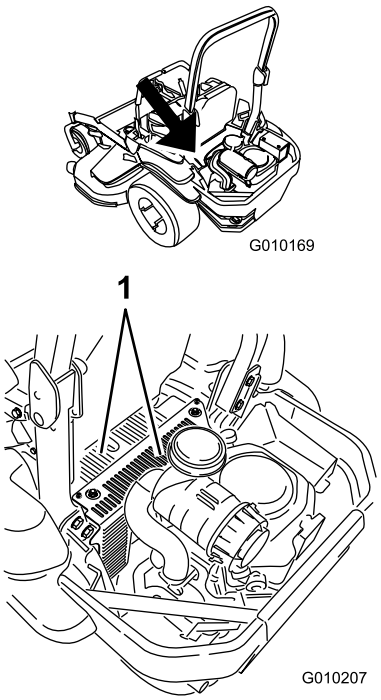


**Figur 70**

1. Hydraulikenhedens afskærmninger

6. Fjern dækslet og bolten på dækslet over hver målepind. Rengør omkring hver målepind og hydraulikenhed (Figur 71).
7. Monter dækslet på hver målepind.
8. Indstil sædet.

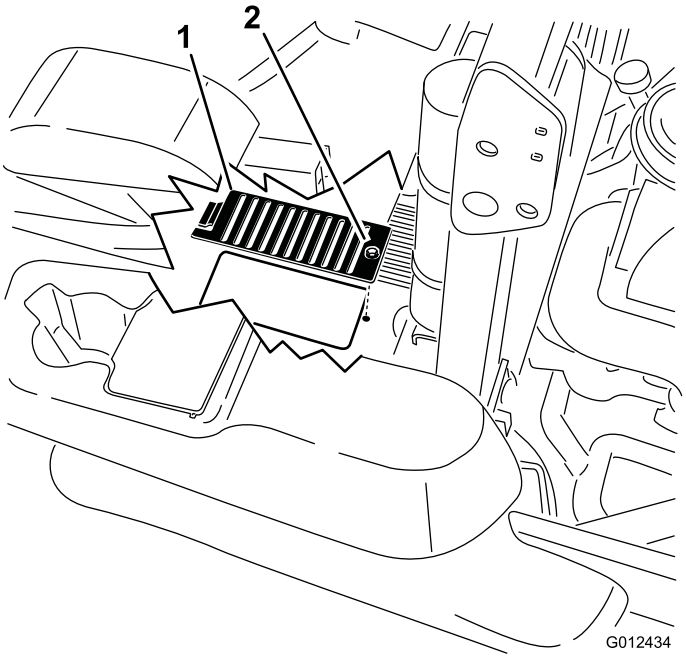


**Figur 71**

1. Dæksel
2. Bolt

# Vedligeholdelse af bremser

## Justering af parkeringsbremsen

**Eftersynsinterval:** Efter de første 100 timer

For hver 500 timer derefter

Kontroller, at bremsen er justeret korrekt. Denne procedure skal følges efter de første 100 timer, eller når en bremsekomponent er blevet fjernet eller udskiftet.

1. Kør maskinen hen på en plan flade.
2. Udkobl kontakten til regulering af skæreknivene (kraftudtag), flyt bevægelseshåndtagene til den neutrale låseposition, og aktiver parkeringsbremsen.
3. Stop motoren, vent på, at alle bevægelige dele standser, og fjern nøglen.
4. Løft maskinens bagende, og understøt maskinen med donkrafte.

**⚠ FARE**

**Mekaniske eller hydrauliske donkrafte kan svigte og forårsage alvorlige skader.**

- **Brug en støttebuk til understøttelse af maskinen.**
- **Brug ikke hydrauliske donkrafte.**

5. Tag bagdækkene af maskinen.
6. Fjern eventuelt snavs fra bremseområdet.
7. Drej drivhjulets udløsningshåndtag hen til positionen **udløst**. Se afsnittet **Brug af drivhjulets udløsningsventiler** under Betjening.
8. Mål trykfjederens samlede længde. Den korrekte længde skal være mellem 3,8 og 4,0 cm. Hvis fjederlængden er inden for denne længde, kræves der ingen justering. Hvis den ikke er det, skal du gå videre til trin 9.
9. Hold den gevindskårne stangende med et stykke værktøj, og juster låsemøtrikken, indtil fjederlængden er mellem 3,8 og 4,0 cm (Figur 72). Kablet må ikke dreje, mens møtrikkerne løsnes.

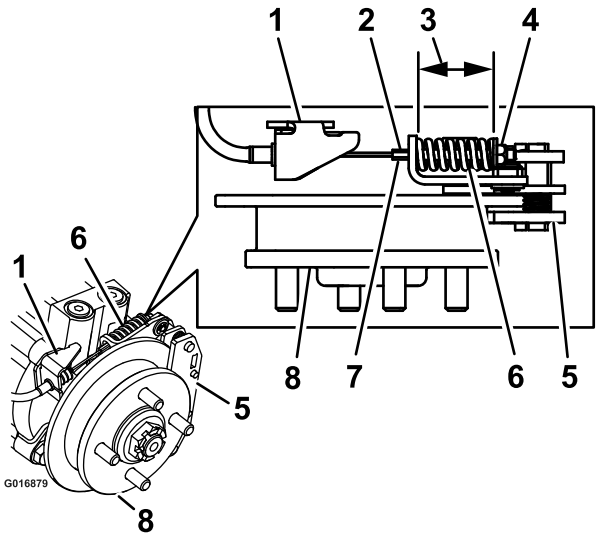


**Figur 72**
Venstre håndbremse vist

| | | | |
|---|---|---|---|
| 1. | Kabelforankring | 5. | Kaliber |
| 2. | Hold den gevindskårne stang her | 6. | Trykfjeder |
| 3. | Mål | 7. | Gevindskåren stang |
| 4. | Låsemøtrik | 8. | Nav |

10. Deaktiver parkeringsbremsen. Drej hjulnavet med hånden i begge retninger i forhold til kaliberen. Modstand i kaliberbelægningen på hjulnavet er ikke ønskværdigt.
11. Hvis der ikke er bevægelse mellem navet og kaliberen, skal justeringen gentages (drivhjulets udløsningsventiler skal være i **udløst** position på hydroenhederne).
12. Når bremserne er justeret på begge sider af plæneklipperen, skal bremsehåndtaget anvendes mindst seks gange, så kablet får lov til at sætte sig i kappen og monteringstapperne.
13. Kontroller fjederlængden igen. Aktiver parkeringsbremsen, og gentag trin 8 til 11, hvis længden ikke er inden for den korrekte længde.
14. Drej drivhjulets udløsningshåndtag til **betjeningspositionen**. Se afsnittet **Brug af drivhjulets udløsningsventiler** under Betjening.
15. Monter bagdækkene, og tilspænd hjullåsemøtrikkerne til mellem 122 og 129 Nm.
16. Fjern donkraftene.

# Vedligeholdelse af remme

## Eftersyn af remmene

**Eftersynsinterval:** For hver 50 timer

Kontroller, om remmene hviner, når remmen drejer, om knivene glider, når der klippes græs, og om der er flossede remkanter, brændemærker og revner, da dette er tegn på, at en drivrem er slidt. Udskift remmen, hvis nogen af disse forhold opstår.

## Udskiftning af plæneklipper-remmen

Hvinende lyde når remmen kører rundt, knive der glider, når der klippes græs, flossede remkanter, brændemærker og revner er tegn på, at en drivrem er slidt. Udskift remmen, hvis nogen af disse forhold opstår.

**Vigtigt: Fastgørelsesanordningerne på dækslerne til denne maskine er designet til at blive på dækslet, når det fjernes. Løsn alle fastgørelsesanordningerne på hvert dæksel et par omgange, så dækslet sidder løst, men ikke falder af, og start derefter forfra, og løsn dem, indtil dækslet kan komme af. På denne måde kommer du ikke til at trække boltene fri af holderne.**

1. Udkobl kraftudtaget, flyt bevægelseshåndtagene til den neutrale låseposition, og aktiver parkeringsbremsen.
2. Stop motoren, fjern nøglen, og vent, til alle bevægelige dele er standset, før du forlader betjeningspositionen.
3. Sænk plæneklipperen til en klippehøjde på 7,6 cm.
4. Fjern remskærmene og de bolte, der sidder på dem (Figur 73).

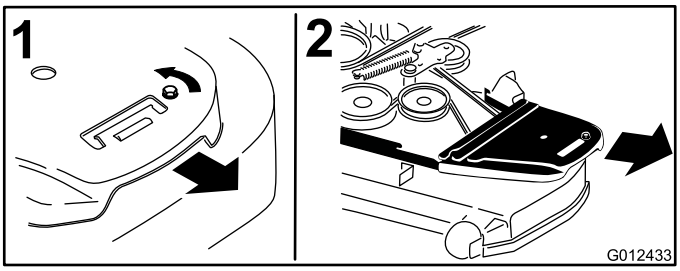


**Figur 73**

1. Løsn bolten
2. Fjern remskærmen

5. Brug en skralde i det firkantede hul i styrearmen for at fjerne spændingen på styrefjederen (Figur 74).
6. Fjern remmen fra plæneklipperskjoldets remskiver.
7. Fjern remstyret på den fjederbelastede styreremskivearm vist i Figur 74.
8. Fjern den eksisterende rem.
9. Før den nye rem rundt om plæneklipperens remskiver og koblingsremskiven under motoren (Figur 74).

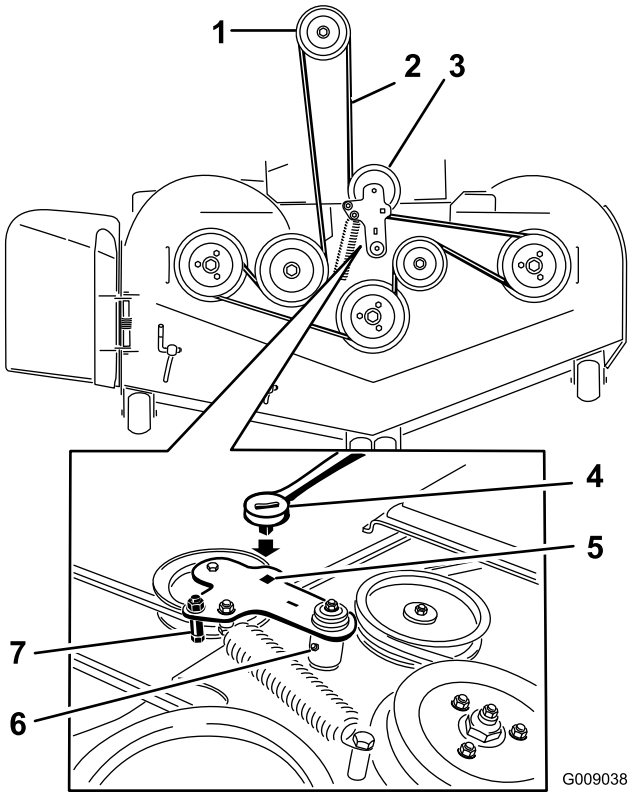


**Figur 74**

1. Koblingsremskive
2. Plæneklipperrem
3. Fjederbelastet styreremskive
4. Skralde
5. Firkantet hul i styrearmen til skralden
6. Styrearmens smørenippel
7. Remstyr

10. Monter remstyret på styrearmen vist i Figur 74.
11. Monter styrefjederen ved at bruge skralden i det firkantede hul (Figur 74).

    Sørg for at fjederenderne er placeret i forankringsrillerne.
12. Monter remskærmene og de bolte, der sidder på dem (Figur 75).

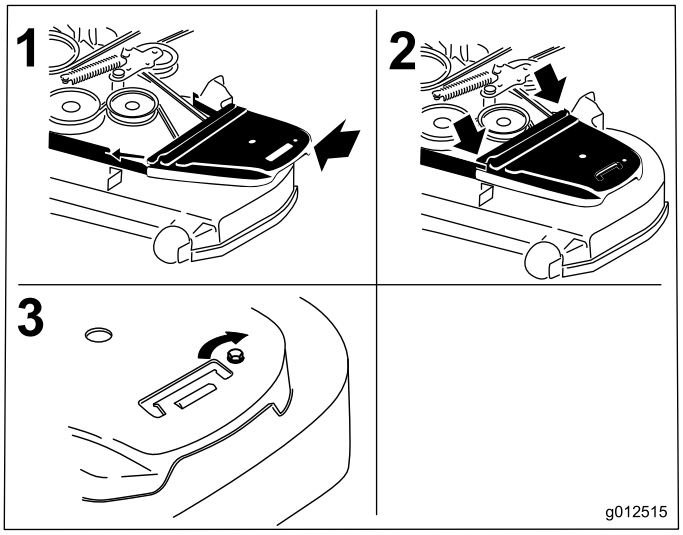


**Figur 75**

1. Sæt remskærmen på plads
2. Skub remskærmen ind under sideskinnerne
3. Stram den bolt

# Udskiftning af hydraulikpumpens drivrem

1. Udkobl kraftudtaget, og aktiver parkeringsbremsen.
2. Stop motoren, fjern nøglen, og vent, til alle bevægelige dele er standset, før du forlader betjeningspositionen.
3. Fjern plæneklipperremmen. Se afsnittet Udskiftning af plæneklipperremmen under Vedligeholdelse.
4. Løft maskinen, og understøt den med donkrafte (Figur 76).

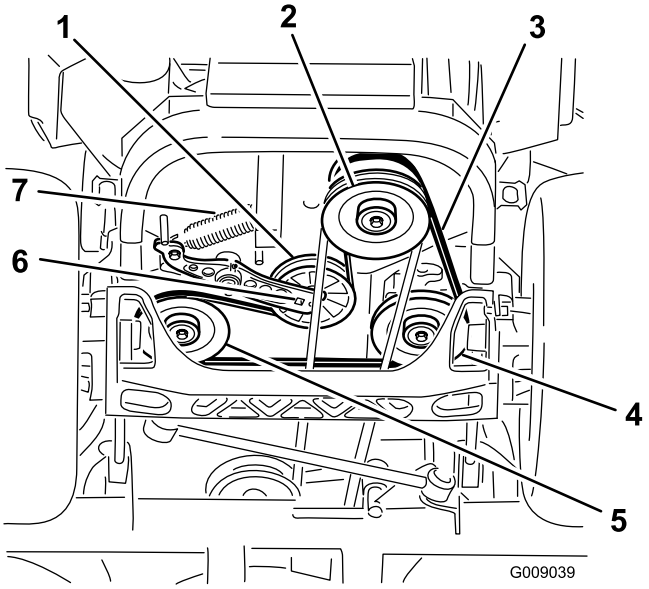


**Figur 76**

1. Styreremskive
2. Koblingsremskive
3. Pumpedrivrem
4. Hydraulikpumpens højre remskive
5. Hydraulikpumpens venstre remskive
6. Firkantet hul i styrearm
7. Styrefjeder

5. Brug en skralde i det firkantede hul i styrearmen for at fjerne styrefjederen (Figur 76).
6. Tag styrefjederen af stellet (Figur 76).
7. Tag remmen af hydraulikenhedens drivremskiver og motorremskiven
8. Monter den nye rem omkring motorremskiven og de to drivremskiver.
9. Brug en skralde i det firkantede hul i styrearmen for at montere styrefjederen på stellet (Figur 76).
10. Monter plæneklipperremmen. Se afsnittet Udskiftning af plæneklipperremmen.

# Vedligeholdelse af betjeningsanordningssystem

## Justering af bevægelseshåndtagenes position

Bevægelseshåndtagene har to højdeindstillinger, høj og lav. Tag boltene ud for at justere højden for operatøren.

1. Udkobl kraftudtaget, flyt bevægelseshåndtagene til den neutrale låseposition, og aktiver parkeringsbremsen.
2. Stop motoren, fjern nøglen, og vent, til alle bevægelige dele er standset, før du forlader betjeningspositionen.
3. Løsn boltene og de flangemøtrikker, der er monteret i håndtagene (Figur 77).
4. Juster håndtagenes position på langs ved at sætte håndtagene sammen i neutral position og skubbe til dem, indtil de er placeret korrekt. Stram derefter boltene (Figur 78).

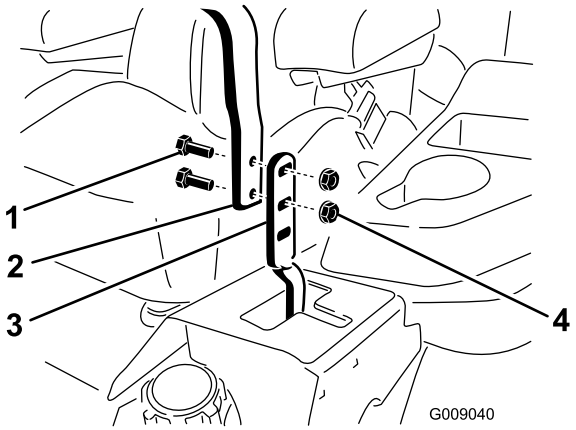


**Figur 77**

1. Bolt
2. Håndtag
3. Bevægelseshåndtag
4. Møtrik

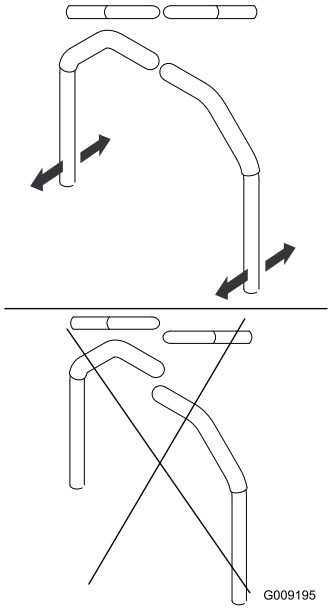


**Figur 78**

5. Hvis håndtagenes ender slår mod hinanden, skal du se afsnittet Justering af bevægelseshåndtagenes drejeled til neutral låseposition. Gentag proceduren for at justere bevægelseshåndtagene.

## Justering af bevægelseshåndtagenes forbindelse

Bevægelseshåndtagenes pumpeforbindelse er placeret på hver side af brændstoftanken under sædet. Der kan foretages finjusteringer ved at dreje pumpeforbindelsen med en 1/2-tommes skruenøgle, så maskinen ikke bevæger sig i neutral position. Justeringer må kun foretages for neutral position.

**⚠ ADVARSEL**

**Motoren skal køre, og drivhjulene skal dreje, justeringen af bevægelseshåndtagene kan udføres. Kontakt med bevægelige dele eller varme overflader kan forårsage personskader.**

**Hold fingre, hænder og tøj væk fra roterende komponenter og varme overflader.**

1. Før motoren tændes, skal pedalen til skjoldløft trædes ned, og klippehøjdesplitten fjernes. Sænk skjoldet ned på jorden.
2. Hæv bagenden af maskinen, og støt den på donkrafte (eller lignende støtte), så den er højt nok oppe til, at drivhjulene kan dreje frit.
3. Tag den elektriske forbindelse ud af sædesikkerhedskontakten, der er placeret under den nederste sædehynde. Kontakten er en del af sædeenheden.
4. Monter **midlertidigt** en kortslutningsledning mellem klemmerne i hovedledningsnetstikket.

5. Start motoren. **Bremsen skal aktiveres og bevægelseshåndtagene være ude for at starte motoren. Operatøren behøver ikke sidde i sædet, eftersom kortslutningsledningen anvendes.** Kør motoren ved fuld gas, og slip bremsen.
6. Lad enheden køre i mindst 5 minutter med drivhåndtagene placeret i positionen til fuld fart frem for at bringe hydraulikolien op på driftstemperatur.

   **Bemærk:** Bevægelseshåndtaget skal være i neutral position, når der foretages nødvendige justeringer.
7. Flyt bevægelseshåndtagene ind til neutralposition. Juster pumpekontrolstangens længder ved at dreje dobbeltmøtrikkerne på stangen i den relevante retning, indtil hjulene kryber en smule i bakgear (Figur 79). Flyt bevægelseshåndtagene til bakpositionen, mens der påføres et let tryk på håndtaget, så omstyringsindikatorfjedrene bringer håndtagene tilbage til neutral position. Hjulene skal holde op med at dreje eller krybe en smule i bakgear.

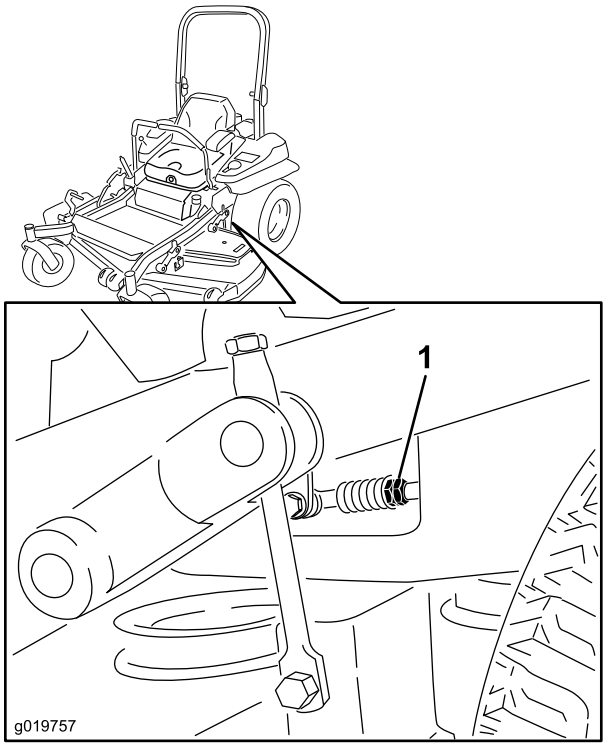


**Figur 79**

1. Dobbeltmøtrikker

8. Sluk enheden. Fjern kortslutningsledningen fra ledningsnettet, og sæt stikket i sædekontakten.
9. Fjern donkraftene.
10. Hæv skjoldet, og sæt klippehøjdesplitten i igen.
11. Kontroller, at maskinen ikke kryber i neutral, mens parkeringsbremserne er deaktiveret.

# Justering af bevægelseshåndtagenes støddæmper

Den øverste monteringsbolt på støddæmperen kan justeres, så bevægelseshåndtaget får en bedre modstand. Se Figur 80 for at få oplysninger om monteringsmulighederne.

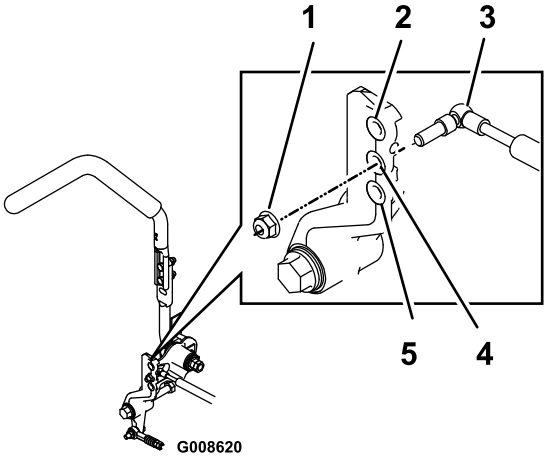


**Figur 80**

Højre bevægelseshåndtag vist

1. Spænd låsemøtrikken til 23 Nm. Bolten skal stikke ud forbi enden af låsemøtrikken efter tilspænding.
2. Størst modstand (størst fasthed)
3. Støddæmper
4. Middelstor modstand (middelstor fasthed)
5. Mindst modstand (mindst fasthed)

# Justering af bevægelseshåndtagenes drejeled til neutral låseposition

Flangemøtrikken kan justeres, så bevægelseshåndtaget får en bedre modstand, når det flyttes til den neutrale låseposition. Se Figur 81 for at få oplysninger om justeringsmulighederne.

1. Løsn kontramøtrikken.
2. Stram eller løsn flangemøtrikken til den ønskede fasthed.

   Stram flangemøtrikken for at få mere modstand.

   Løsn flangemøtrikken for at få mindre modstand.
3. Spænd kontramøtrikken.

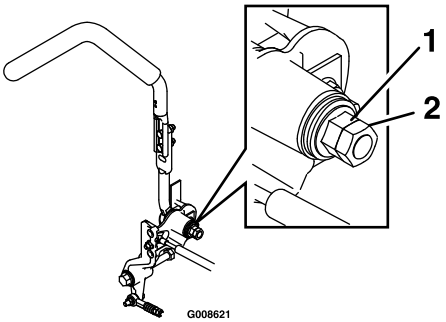


**Figur 81**

1. Flangemøtrik
2. Kontramøtrik

# Vedligeholdelse af hydrauliksystem

## Serviceeftersyn af hydrauliksystemet

**Hydraulikolietype:** Toro® HYPR-OIL™ 500-hydraulikolie eller Mobil® 1 15W-50.

**Vigtigt: Brug den foreskrevne olie. Andre væsker kan beskadige systemet.**

**Oliekapacitet for hvert hydrauliksystem:** 1,5 l pr. side med filterskift

### Kontrol af hydraulikolien

**Eftersynsinterval:** For hver 50 timer—Kontroller hydraulikoliestanden.

1. Parker maskinen på en plan flade.
2. Udkobl kraftudtaget, flyt bevægelseshåndtagene til den neutrale låseposition, og aktiver parkeringsbremsen.
3. Stop motoren, fjern nøglen, og vent, til alle bevægelige dele er standset, før du forlader betjeningspositionen.
4. Lad motoren og hydrauliksystemet køle af i 10 minutter.

   **Bemærk:** Oliestanden på målepinden bliver forkert, hvis olien kontrolleres, når enheden er varm.
5. Ryk sædet frem.
6. Rengør området omkring målepindene i hydrauliksystembeholderne (Figur 82).
7. Tag en målepind ud af hydraulikbeholderen (Figur 82).
8. Tør målepinden af, og skru målepinden ind i beholderen.
9. Tag målepinden ud, og se på enden (Figur 82). Hvis oliestanden er ved påfyldningsmærket, skal der langsomt påfyldes nok olie ned i hydraulikbeholderen til at oliestanden hæves til linjen for fuld eller **H**.

   **Vigtigt: Fyld ikke for meget olie på hydraulikenhederne, da dette kan medføre beskadigelse. Lad ikke maskinen køre, hvis oliestanden er under påfyldningsmærket.**
10. Sæt målepinden i.
11. Gentag proceduren for den modsatte målepind.

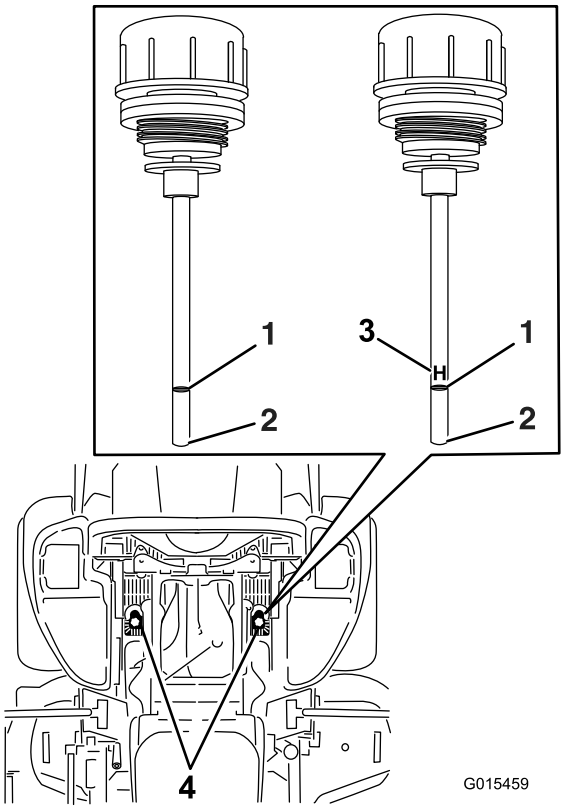


**Figur 82**

Begge målepinde bruges i maskinen

1. Fuld
2. Fyld på
3. **H** – betyder høj oliestand
4. Placering af målepindene under sædet

**⚠ ADVARSEL**

**Hydraulikolie, der slipper ud under tryk, kan trænge ind i huden og forårsage personskader.**

- **Hvis der sprøjtes hydraulikolie ind i huden, skal det fjernes kirurgisk inden for nogle få timer af en læge, der er bekendt med denne type skader. Hvis dette ikke gøres, kan der opstå koldbrand.**
- **Hold krop og hænder væk fra små lækagehuller eller dyser, der sprøjter hydraulikolie ud under højt tryk.**
- **Brug pap eller papir til at finde eventuelle hydrauliklækager.**
- **Tag hele trykket af det hydrauliske system, før der udføres arbejde på det.**
- **Sørg for, at alle slanger og rør til hydraulikolie er i god stand, og at alle hydrauliske forbindelser og fittings er stramme, før der påføres tryk på hydrauliksystemet.**

## Udskiftning af hydraulikfiltrene og hydraulikolien

**Eftersynsinterval:** Efter de første 250 timer—Udskift hydraulikfiltrene og hydraulikolien, uanset hvilken olietype der anvendes.

For hver 250 timer—Udskift hydraulikfiltrene og hydraulikolien, når der anvendes Mobil® 1-olie (oftere under snavsede eller støvede forhold).

For hver 500 timer—Udskift hydraulikfiltrene og hydraulikolien, når der anvendes Toro® HYPR-OIL™ 500-hydraulikolie (oftere under snavsede eller støvede forhold).

Filtrene skal fjernes, før hydraulikolien udskiftes. Udskift begge samtidigt. Se oliespecifikationerne under afsnittet Serviceeftersyn af hydrauliksystemet for at finde den korrekte olie.

1. Udkobl kontakten til regulering af skæreknivene (kraftudtag), flyt bevægelseshåndtagene til den neutrale låseposition, og aktiver parkeringsbremsen.
2. Stop motoren, fjern nøglen, og vent, til alle bevægelige dele er standset, før du forlader betjeningspositionen.
3. Løft maskinen, og understøt den med donkrafte (Figur 83).

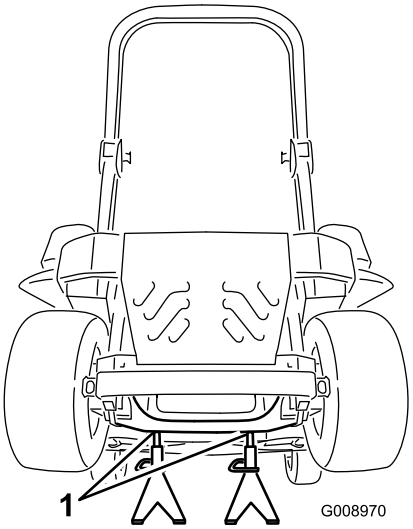


**Figur 83**

1. Donkrafte

4. Fjern både plæneklipperremmen og pumpens drivrem. Dette forhindrer, at der kommer olie på remmene. Se afsnittet om remme under Vedligeholdelse.
5. Stil et aftapningskar under filteret, fjern det gamle filter, og tør overfladen ren (Figur 84).

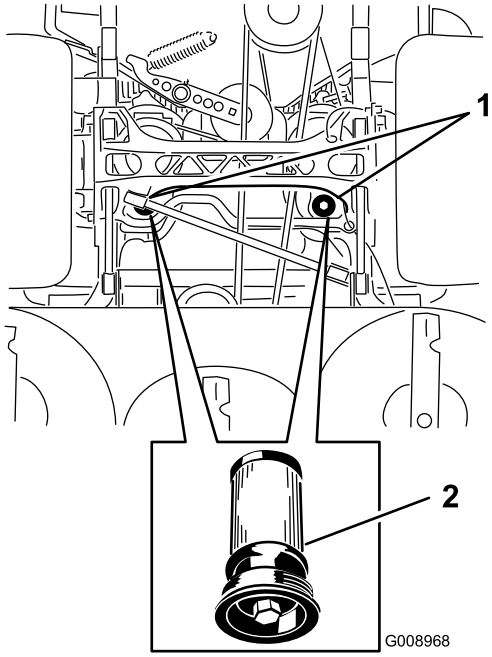


**Figur 84**
Maskinen set nedefra

1. Filterplaceringer
2. Hydraulikfilter

6. Påfør gummipakningen på det nye filter et tyndt lag hydraulikolie (Figur 84).
7. Monter det nye hydraulikfilter.
8. Monter pumpens drivrem og plæneklipperremmen.
9. Fjern donkraftene, og sænk maskinen (Figur 83).
10. Fyld olie på hydraulikbeholderen, og kontroller, om der er lækager.
11. Tør eventuelt spildt olie op.
12. Start motoren, og lad den køre i ca. to minutter for at lukke luft ud af systemet. Stop motoren, og kontroller, om der er lækager.
13. Kontroller oliestanden, mens olien er kold.
14. Fyld om nødvendigt mere olie på hydraulikbeholderen. Fyld ikke for meget på.

# *Vedligeholdelse af plæneklipperskjoldet*

## Nivellering af plæneklipper-skjoldet

### Klargøring af maskinen

**Bemærk:** Sørg for, at plæneklipperskjoldet er nivelleret, før klippehøjden tilpasses.

1. Placer plæneklipperen på en plan overflade.
2. Udkobl kontakten til regulering af skæreknivene (kraftudtag), flyt bevægelseshåndtagene til den neutrale låseposition, og aktiver parkeringsbremsen.
3. Stop motoren, fjern nøglen, og vent, til alle bevægelige dele er standset, før du forlader betjeningspositionen.
4. Kontroller dæktrykket på drivdækkene. Hvis det er nødvendigt, justeres trykket til 90 kPa (13 psi).
5. Placer plæneklipperen i en klippehøjdeposition på 7,6 cm.

### Skjoldnivellering

1. Parker plæneklipperen på en plan overflade.
2. Sluk motoren, vent på, at alle bevægelige dele standser, og fjern nøglen. Aktiver parkeringsbremsen.
3. Kontroller dæktrykket på drivdækkene. Det korrekte dæktryk er 90 kPa (13 psi). Juster om nødvendigt.
4. Placer transportlåsen i låst position.
5. Skub pedalen til skjoldløft hele vejen frem, hvorefter skjoldet låses i transportpositionen på 14 cm (Figur 85).

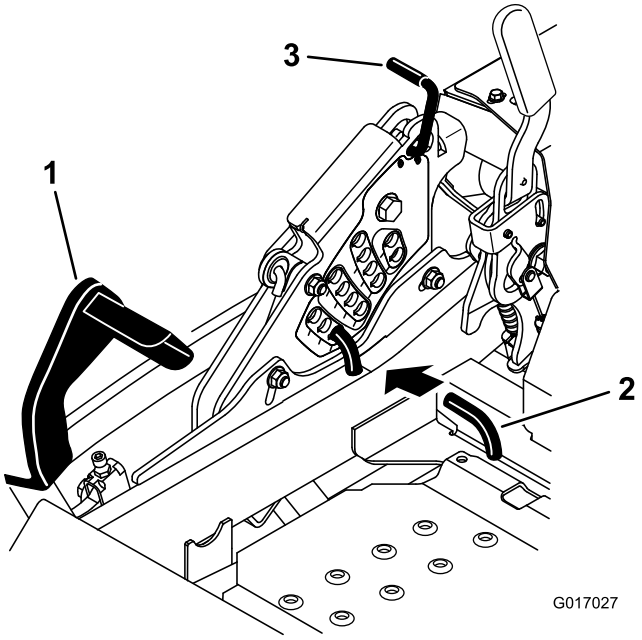


**Figur 85**

1. Pedal til skjoldløft
2. Klippehøjdesplit
3. Transportlås

6. Sæt højdejusteringssplitten i klippehøjdeplaceringen på 7,6 cm.
7. Åbn transportlåsen, og lad skjoldet blive sænket til klippehøjde.
8. Hæv udblæsningsslisken.
9. Mål fra den plane overflade til skæreknivens forreste spids på begge sider af skjoldet (position A). Afstanden skal være 7,6 cm (Figur 86).

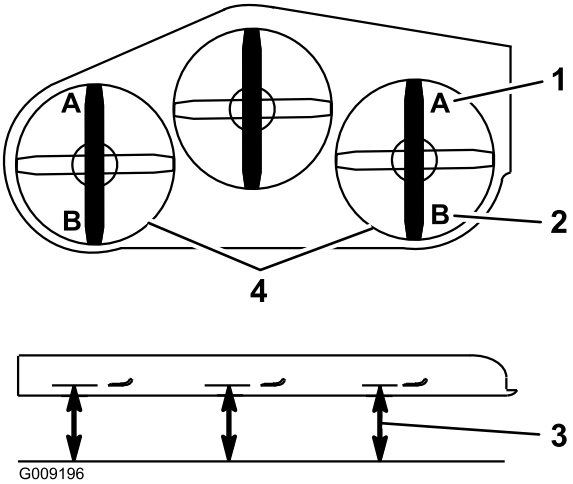


**Figur 86**

1. 7,6 cm ved A er korrekt
2. 8,3 cm ved B er korrekt
3. Mål her fra skæreknivspids til hård overflade
4. Mål ved A og B på begge sider

10. Finindstil justermøtrikken på forreste skjoldløfteenhed ved at dreje den (Figur 87).

Drej justermøtrikken med uret for at øge højden, og drej den mod uret for at mindske højden.

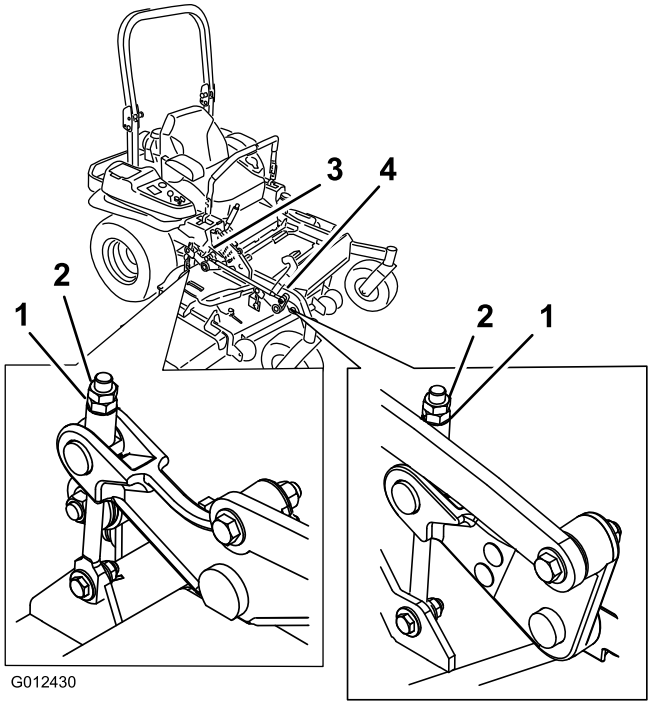


**Figur 87**

1. Justermøtrik
2. Kontramøtrik
3. Justering af bageste skjold
4. Justering af forreste skjold

11. Hvis de forreste skjoldforbindelser ikke har tilstrækkelig justering til at opnå korrekt klippehøjde, kan enkeltpunktsjusteringen benyttes for at opnå yderligere justering.
12. Løsn de to bolte nederst på klippehøjdepladen for at justere enkeltpunktssystemet. Se Figur 88.

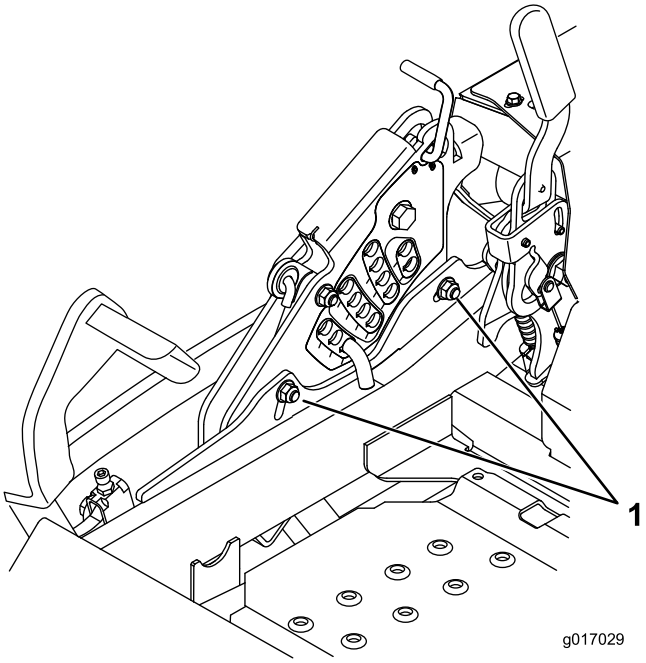


**Figur 88**

1. Bolte nederst på klippehøjdepladen

13. Hvis skjoldet er for lavt, skal bolten til enkeltpunktsjusteringen drejes med uret, så den strammes. Hvis skjoldet er for højt, skal bolten til enkeltpunktsjusteringen drejes mod uret, så den løsnes (Figur 89).

    **Bemærk:** Løsn eller stram bolten til enkeltpunktsjusteringen så meget, at klippehøjdepladens monteringsbolte kan flyttes mindst 1/3 af længden af den tilgængelige vandring i deres riller. Dette vil genetablere en del op- og nedjustering på hver af de fire skjoldforbindelser.

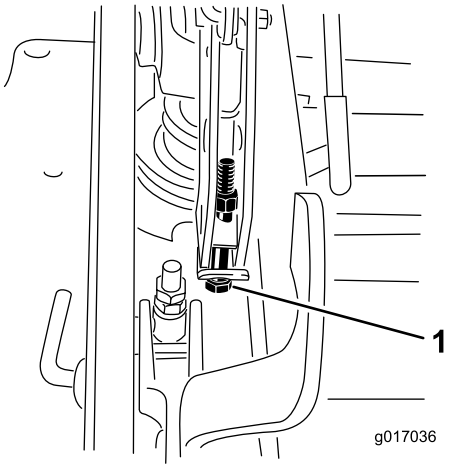


**Figur 89**

1. Bolt til enkeltpunktsjustering

14. Stram de to bolte nederst på klippehøjdepladen (Figur 88). Spænd til 37-45 Nm.

    **Bemærk:** I de fleste tilfælde skal den bageste skæreknivspids indstilles 6,4 mm højere end den forreste.

15. Mål fra den plane overflade til skæreknivens bageste spids på begge sider af skjoldet (position B). Afstanden skal være 8,3 cm (Figur 86).
16. Finindstil justermøtrikken på forreste skjoldløfteenhed ved at dreje den (Figur 87).

    Drej justermøtrikken med uret for at øge højden, og drej den mod uret for at mindske højden.
17. Mål, indtil alle fire sider har den korrekte højde. Stram alle kontramøtrikkerne på skjoldløftearmsenhederne.
18. Sænk udblæsningsslisken.

# Serviceeftersyn af skæreknivene

Hold skæreknivene skarpe gennem hele græsslåningssæsonen, da skarpe knive skærer græsset rent af uden at rive det over eller få det til at flosse. Hvis græsset rives over eller flosser, bliver spidserne brune, hvilket hæmmer væksten og øger risikoen for sygdom.

Kontroller knivenes skarphed dagligt, og kontroller, om de er slidte eller beskadigede. Fil eventuelle hakker ned, og slib knivene, hvis det er nødvendigt. Hvis en kniv er beskadiget eller slidt, skal den udskiftes med det samme med en original Toro-kniv. Det kan være praktisk at have en eller flere ekstra knive ved hånden i forbindelse med slibning og udskiftning.

**⚠ FARE**

**En slidt eller beskadiget kniv kan gå itu, og et stykke af kniven kan blive kastet ind i det område, hvor operatøren eller omkringstående befinder sig, og medføre alvorlig personskade eller død.**

- **Efterse jævnligt kniven for slid og skader.**
- **Udskift en slidt eller beskadiget kniv.**

## Før besigtigelse eller eftersyn af skæreknivene

Parker maskinen på en plan overflade, udkobl kontakten til regulering af skæreknivene (kraftudtag), og aktiver parkeringsbremsen. Drej tændingsnøglen til slukket position. Fjern herefter nøglen.

## Besigtigelse af knivene

**Eftersynsinterval:** Hver anvendelse eller dagligt

1. Efterse skærekanterne (Figur 90). Hvis kanterne ikke er skarpe, eller hvis de har hakker, skal skæreknivene afmonteres og slibes. Se afsnittet Slibning af skæreknivene.
2. Efterse knivene, især det buede område (Figur 90). Hvis kniven er beskadiget eller slidt, eller hvis der er

antydning af en revne i dette område (Figur 90), skal du straks montere en ny kniv.

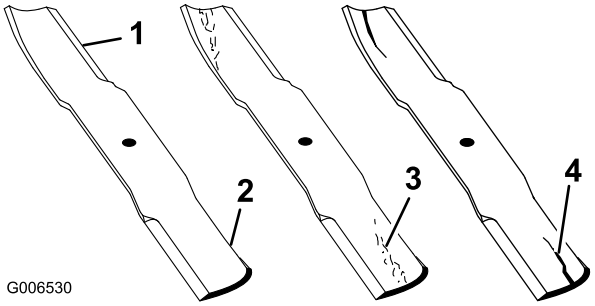


Figur 90

1. Skærekant
2. Buet område
3. Dannelse af slitage/revne
4. Revne

## Kontrol for bøjede skæreknive

1. Udkobl kontakten til regulering af skæreknivene (kraftudtag), flyt bevægelseshåndtagene til den neutrale låseposition, og aktiver parkeringsbremsen.
2. Stop motoren, fjern nøglen, og vent, til alle bevægelige dele er standset, før du forlader betjeningspositionen.
3. Drej knivene, indtil enderne vender fremad og bagud (Figur 91). Mål fra en plan overflade til skærekanten, position **A**, på knivene(Figur 91). Noter dette mål.

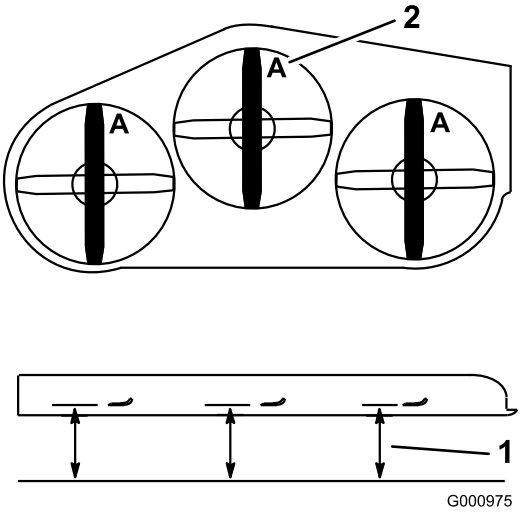


Figur 91

1. Mål her fra kniv til hård overflade
2. Position A

4. Drej de modsatte ender af knivene fremad.
5. Mål fra en plan overflade til knivenes skærekant ved samme punkt som i trin 3 ovenfor. Forskellen mellem målene fra trin 3 og 4 må ikke overskride 3 mm. Hvis dette mål overskrider 3 mm, er kniven bøjet og skal udskiftes. Se afsnittet Afmontering af knivene og Montering af knivene.

**⚠ ADVARSEL**

**En bøjet eller beskadiget kniv kan gå i stykker og skade dig eller omkringstående alvorligt eller endda medføre døden.**

- **Udskift altid en bøjet eller beskadiget kniv med en ny kniv.**
- **Fil eller lav ikke skarpe hakker i knivenes kanter eller flader.**

## Afmontering af skæreknivene

Kniven skal udskiftes, hvis den rammer en fast genstand, eller hvis den er ude af balance eller bøjet. Brug kun originale Toro-knive for at sikre optimal ydelse og sikker overensstemmelse med maskinen. Brug af knive fremstillet af andre producenter kan medføre, at maskinen ikke er i overensstemmelse med sikkerhedsstandarderne.

1. Hold på skæreknivenden med en klud eller en tyk handske.
2. Fjern skæreknivsbolten, den buede skive og skærekniven fra spindelakslen (Figur 92).

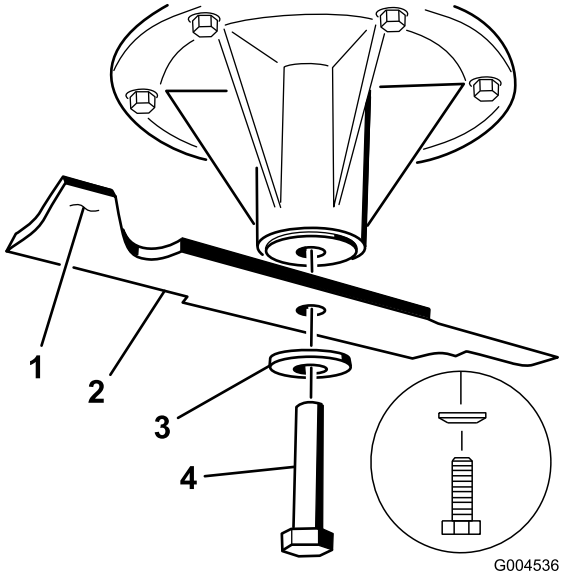


Figur 92

1. Skæreknivens sejl
2. Skærekniv
3. Buet skive
4. Skæreknivsbolt

## Slibning af skæreknivene

**⚠ ADVARSEL**

**Ved slibning af kniven kan stykker af kniven blive slynget ud og forårsage alvorlig personskade.**

**Bær beskyttelsesbriller ved slibning af knive.**

1. Anvend en fil til at slibe begge ender af skærekniven (Figur 93). Bevar den oprindelige vinkel. Skærekniven

bevarer balancen, hvis der fjernes den samme mængde materiale på begge skærekanter.

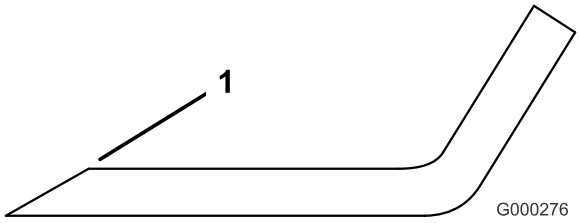


**Figur 93**

1. Slib i den oprindelige vinkel

2. Kontroller skæreknivens balance ved at placere den på en afbalanceringsenhed (Figur 94). Hvis skærekniven forbliver i en vandret position, er skærekniven afbalanceret og kan benyttes. Hvis skærekniven ikke er afbalanceret, skal der slibes lidt mere metal af enden af sejlområdet (Figur 95). Gentag denne procedure, indtil skærekniven er afbalanceret.

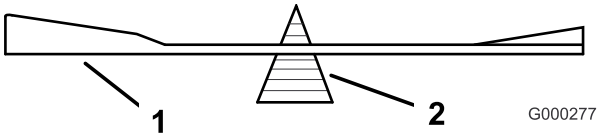


**Figur 94**

1. Skærekniv
2. Afbalanceringsenhed

## Montering af skæreknivene

1. Monter skærekniven på spindelakslen (Figur 95).

   **Vigtigt: Den buede del af skærekniven skal pege opad mod indersiden af plæneklipperen for at sikre en god klipning.**

2. Monter fjederskiven og skæreknivsbolten. Fjederskivens konus skal installeres mod boltens hoved (Figur 95). Tilspænd skæreknivsbolten med et moment på 115–149 Nm.

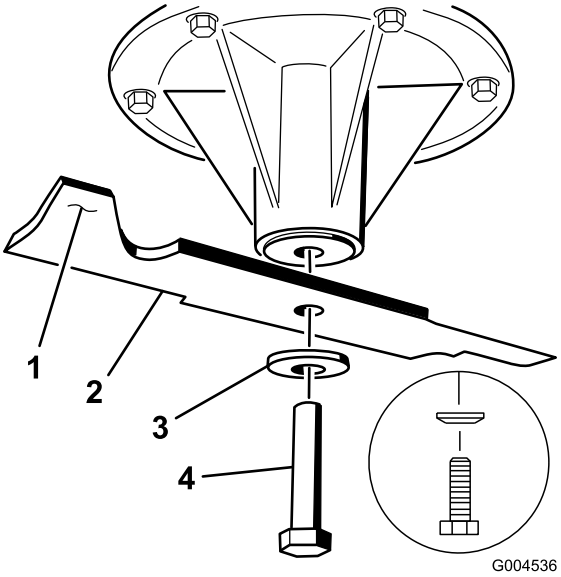


**Figur 95**

1. Skæreknivens sejl
2. Skærekniv
3. Fjederskive
4. Skæreknivsbolt
5. Konus mod boltens hoved

# Afmontering af plæneklipperskjoldet

Før der foretages servicering af plæneklipperskjoldet, eller før det fjernes, skal de fjederbelastede skjoldarme låses.

**⚠ ADVARSEL**

**Skjoldløftearmsenhederne har oplagret energi. Hvis skjoldet fjernes, uden at den oplagrede energi frigøres, kan det resultere i alvorlig personskade eller død.**

**Forsøg ikke at tage skjoldet af det forreste stel uden at frigøre den oplagrede energi.**

1. Sluk motoren, vent på, at alle bevægelige dele standser, og fjern nøglen. Aktiver parkeringsbremsen.
2. Fjern højdejusteringssplitten, og sænk skjoldet ned på jorden.
3. Sæt højdejusteringssplitten i klippehøjdeplaceringen på 7,6 cm. Dette låser skjoldløftearmene i den laveste position, når skjoldet fjernes, så den oplagrede energi i skjoldfjederen frigøres.
4. Fjern remskærmene.
5. Fjern de bolte, der holder vognbunden nede.
6. Løft vognbunden op, og stik en skralde i det firkantede hul i skjoldstyrearmen (Figur 96).
7. Drej skjoldstyrearmen med uret, og tag plæneklipperremmen af (Figur 96).

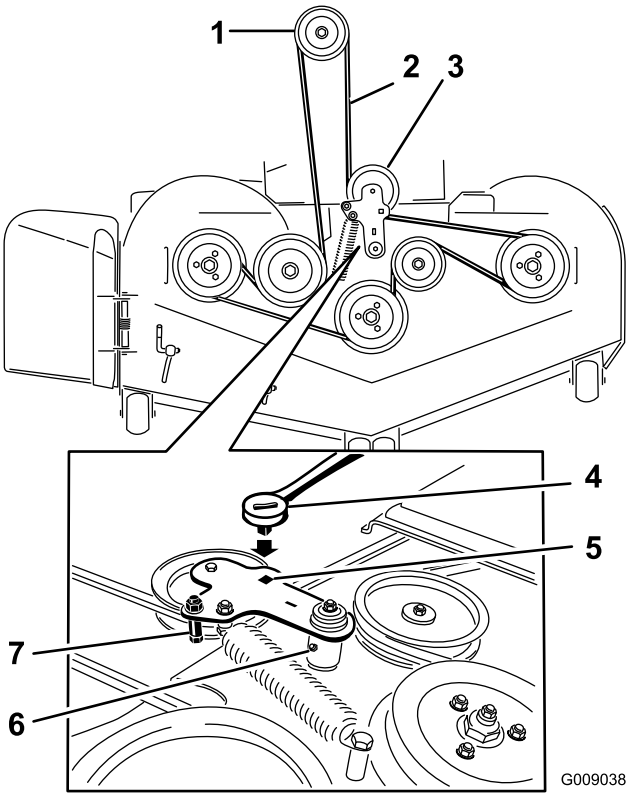


Figur 96

1. Koblingsremskive
2. Plæneklipperrem
3. Fjederbelastet styreremskive
4. Skralde
5. Firkantet hul i styrearmen til skralden
6. Styrearmens smørenippel
7. Remstyr

8. Fjern monteringsboltene/-møtrikkerne på begge sider af skjoldet som vist i Figur 97, og læg dem til side.

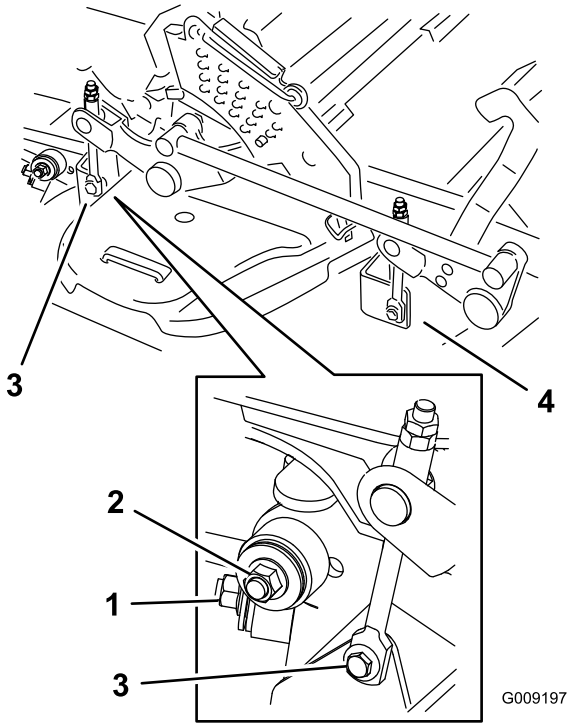


Figur 97

1. Højre stabilisator
2. Skjoldafstivning (højre side vist)
3. Fjern ansatsbolten og møtrikken på bageste skjoldløfteredskab.
4. Fjern ansatsbolten og møtrikken på forreste skjoldløfteredskab.

9. Hæv skjoldafstivningerne, og fastgør dem i øverste position. Skub skjoldet ud til højre side af maskinen.

# Udskiftning af græsdeflektoren

**⚠ ADVARSEL**

**En utildækket udblæsningsåbning kan resultere i, at der udkastes genstande i operatørens eller omkringstående retning, hvilket kan medføre alvorlig personskade. Der kan også opstå kontakt med skærekniven.**

**Betjen aldrig plæneklipperen uden at have monteret en dækplade, kværnafskærmning, græsdeflektor eller opsamler.**

1. Fjern låsemøtrikken, bolten, fjederen og afstandsklodsen, som fastgør græsdeflektoren til akselbeslagene (Figur 98). Fjern den beskadigede eller slidte græsdeflektor.

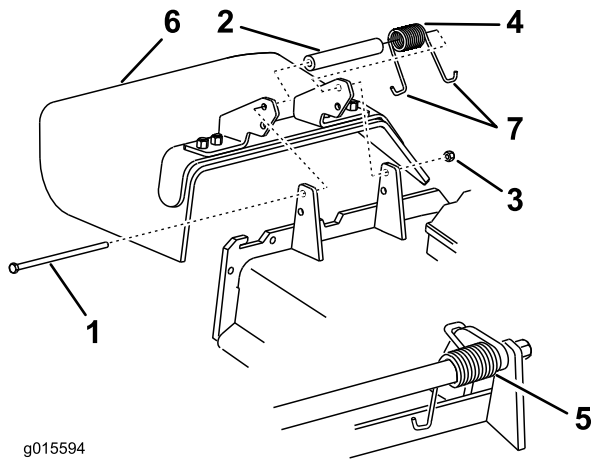


**Figur 98**

1. Bolt
2. Afstandsbøsning
3. Låsemøtrik
4. Fjeder
5. Fjeder monteret
6. Græsdeflektor
7. Fjederens **J**-formede ende

2. Placer afstandsklodsen og fjederen på græsdeflektoren. Placer den ene **J**-formede ende af fjederen bag skjoldets kant.

   **Bemærk:** Sørg for, at en af fjederens **J**-formede ender sidder bag skjoldets kant, før bolten monteres som vist i Figur 98.

3. Monter bolt og møtrik. Placer en af fjederens **J**-formede ender omkring græsdeflektoren (Figur 98).

   **Vigtigt: Græsdeflektoren skal kunne dreje. Løft deflektoren op, så den kan åbnes helt, og sørg for, at den drejer, så den kan sænkes helt ned.**

# *Rengøring*

## Rengøring under plæneklipperen

**Eftersynsinterval:** Hver anvendelse eller dagligt

1. Udkobl kontakten til regulering af skæreknivene (kraftudtag), flyt bevægelseshåndtagene til den neutrale låseposition, og aktiver parkeringsbremsen.
2. Stop motoren, fjern nøglen, og vent, til alle bevægelige dele er standset, før du forlader betjeningspositionen.
3. Hæv plæneklipperen til transportposition.

## Bortskaffelse af affald

Motorolie, batterier, hydraulikolie og motorkølervæske forurener miljøet. Bortskaf dem i henhold til den lokale gældende lovgivning.

# Opbevaring

## Rengøring og opbevaring

1. Udkobl kraftudtaget (kontakten til regulering af skæreknivene), aktiver parkeringsbremsen, og drej tændingsnøglen til positionen Off (Fra). Fjern herefter nøglen.
2. Fjern afklippet græs og snavs fra alle maskinens ydre dele, særligt motoren og det hydrauliske system. Fjern snavs og avner fra motorens køleribber og blæserhuset.

   **Vigtigt: Du kan vaske maskinen med et mildt rengøringsmiddel og vand. Udsæt ikke maskinen for højtryksrensning. Undgå overdreven brug af vand, særligt i nærheden af kontrolpanelet, motoren og hydraulikpumperne.**
3. Kontroller, om bremsen virker. Se afsnittet om serviceeftersyn af bremsen under Vedligeholdelse.
4. Efterse luftfilteret. Se afsnittet Serviceeftersyn af luftfilteret under Vedligeholdelse.
5. Smør maskinen. Se afsnittet Smøring under Vedligeholdelse.
6. Skift krumptaphusets olie. Se afsnittet Serviceeftersyn af motorolien under Vedligeholdelse.
7. Kontroller dæktrykket. Se afsnittet Kontrol af dæktrykket under Vedligeholdelse.
8. Skift hydraulikfilteret. Se afsnittet Serviceeftersyn af hydrauliksystemet under Vedligeholdelse.
9. Oplad batteriet. Se afsnittet Serviceeftersyn af batteriet under Vedligeholdelse.
10. Skrab enhver større ophobning af græs og snavs af plæneklipperens underside, og vask derefter plæneklipperen med en haveslange.

    **Bemærk:** Kør maskinen med kontakten til regulering af skæreknivene (kraftudtag) indkoblet og motoren ved høj tomgangshastighed i 2 til 5 minutter efter vask.
11. Kontroller skæreknivenes stand. Se afsnittet Serviceeftersyn af skæreknivene under Vedligeholdelse.
12. Klargør maskinen til opbevaring, hvis den ikke skal bruges i mere end 30 dage. Klargør maskinen til opbevaring på følgende måde.

    A. Tilsæt en petroleumbaseret stabilisator til brændstoffet i tanken. Følg blandingsvejledningen fra stabilisatorfabrikanten. Anvend ikke alkoholbaseret stabilisator (ethanol eller metanol).

    **Bemærk:** Brændstofstabilisator er mest effektivt, når det blandes med frisk brændstof og altid anvendes.

    B. Lad motoren køre for at fordele brændstoffet, der er tilsat stabilisator, i brændstofsystemet (5 minutter).

    C. Stop motoren, lad den køle af, og tap brændstoffet af brændstoftanken. Se afsnittet Serviceeftersyn af brændstoftanken under Vedligeholdelse.

    D. Start motoren igen, og lad den køre, indtil den stopper.

    E. Brændstoffet skal bortskaffes på forsvarlig vis. Det kan genbruges i overensstemmelse med gældende retningslinjer.

    **Vigtigt: Stabilisator/brændstof tilsat stabilisator må ikke opbevares i mere end 90 dage.**
13. Kontroller og stram alle bolte, møtrikker og skruer. Reparer eller udskift alle beskadigede dele.
14. Mal alle ridsede eller blotlagte metaloverflader. Maling kan købes hos en autoriseret serviceforhandler.
15. Opbevar maskinen i en ren, tør garage eller på et passende sted. Tag nøglen ud af tændingen, og opbevar den utilgængeligt for børn og andre uautoriserede brugere. Tildæk maskinen for at beskytte den og holde den ren.

# Fejlfinding

| Problem | Mulig årsag | Afhjælpning |
|---|---|---|
| Starteren tørner ikke. | 1. Kontakten til regulering af skæreknivene (kraftudtag) er indkoblet.<br>2. Parkeringsbremsen er ikke aktiveret.<br>3. Drivhåndtag er ikke i neutral låseposition.<br>4. Føreren sidder ikke på sædet.<br>5. Batteriet er fladt.<br>6. De elektriske forbindelser er korroderet eller løse.<br>7. Sprunget sikring.<br>8. Relæet eller kontakten er defekt. | 1. Flyt kontakten til regulering af skæreknivene (kraftudtag) til udkoblet position.<br>2. Aktiver parkeringsbremsen.<br>3. Sørg for, at drivhåndtagene er placeret i den neutrale låseposition.<br>4. Tag plads i sædet.<br>5. Oplad batteriet.<br>6. Kontroller, om de elektriske tilslutninger har forbindelse.<br>7. Udskift sikringen.<br>8. Kontakt en autoriseret forhandler. |
| Motoren vil ikke starte, er svær at starte eller sætter ud | 1. Brændstoftanken er tom.<br>2. Brændstofafbryderventilen er lukket.<br>3. Oliestanden i krumtaphuset er lav.<br>4. Gashåndtaget og chokeren er ikke i den korrekte position.<br>5. Snavs i brændstoffilteret.<br>6. Der er snavs, vand eller gammelt brændstof i brændstofsystemet.<br>7. Luftfilteret er snavset.<br>8. Sædekontakten fungerer ikke korrekt.<br>9. Elektriske forbindelser er korroderede, løse eller defekte.<br>10. Relæet eller kontakten er defekt.<br>11. Defekt tændrør.<br>12. Tændrøret er ikke forbundet. | 1. Fyld brændstoftanken op.<br>2. Åbn brændstofafbryderventilen.<br>3. Fyld olie på krumtaphuset.<br>4. Sørg for, at gashåndtaget er placeret midtvejs mellem positionen ”SLOW” (langsom) og ”FAST” (hurtig), og at chokeren er i positionen ”ON” (til), hvis motoren er kold, eller ”OFF” (fra), hvis motoren er varm.<br>5. Udskift brændstoffilteret.<br>6. Kontakt en autoriseret serviceforhandler.<br>7. Rens eller udskift luftfilterindsatsen.<br>8. Kontroller sædekontaktlampen. Udskift om nødvendigt sædet.<br>9. Kontroller, om de elektriske forbindelser har forbindelse. Rengør tilslutningsklemmerne omhyggeligt med et rengøringsmiddel til elektriske kontakter, påfør dielektrisk fedt, og tilslut dem igen.<br>10. Kontakt en autoriseret forhandler.<br>11. Rengør, juster eller udskift tændrøret.<br>12. Kontroller tændrørets ledningsforbindelse. |
| Motoren mister kraft. | 1. Motorbelastningen er for stor.<br>2. Luftfilteret er snavset.<br>3. Oliestanden i krumtaphuset er lav.<br>4. Køleribberne og luftkanalerne over motoren er tilstoppede.<br>5. Udluftningshullet i brændstoftankdækslet er tilstoppet.<br>6. Snavs i brændstoffilteret.<br>7. Der er snavs, vand eller gammelt brændstof i brændstofsystemet. | 1. Sænk kørehastigheden.<br>2. Rens luftfilterindsatsen.<br>3. Fyld olie på krumtaphuset.<br>4. Fjern snavs og lignende fra køleribberne og luftkanalerne.<br>5. Rens, eller udskift brændstoftankdækslet.<br>6. Udskift brændstoffilteret.<br>7. Kontakt en autoriseret serviceforhandler. |
| Motoren overopheder. | 1. Motorbelastningen er for stor.<br>2. Oliestanden i krumtaphuset er lav.<br>3. Køleribberne og luftkanalerne over motoren er tilstoppede. | 1. Sænk kørehastigheden.<br>2. Fyld olie på krumtaphuset.<br>3. Fjern snavs og lignende fra køleribberne og luftkanalerne. |

| Problem | Mulig årsag | Afhjælpning |
|---|---|---|
| Plæneklipperen trækker til venstre eller højre (med håndtagene helt fremad) | 1. Sporingen skal justeres<br>2. Dæktrykket i dækkene er ikke korrekt. | 1. Juster sporingen.<br>2. Juster dæktrykket på drivdækkene. |
| Maskinen kører ikke. | 1. Omløbsventilerne er ikke lukket stramt nok.<br>2. Pumperemmen er slidt, løs eller beskadiget.<br>3. Pumperemmen er hoppet af en remskive.<br>4. Styrefjederen er gået itu eller mangler.<br>5. Hydraulikoliestanden er lav, eller olien er for varm. | 1. Spænd omløbsventilerne.<br>2. Udskift remmen.<br>3. Udskift remmen.<br>4. Udskift fjederen.<br>5. Fyld hydraulikolie på beholderne, eller lad olien køle af. |
| Unormale vibrationer. | 1. Skærekniven(e) er bøjede eller ude af balance.<br>2. Skæreknivenes monteringsbolt er løs.<br>3. Motorens monteringsbolte er løse.<br>4. Løs motorremskive, styreremskive eller skæreknivenes remskive.<br>5. Motorens remskive er beskadiget.<br>6. En skæreknivspindel er bøjet.<br>7. Motorophænget sidder løst eller er slidt. | 1. Monter en eller flere nye skæreknive.<br>2. Tilspænd skæreknivenes monteringsbolt.<br>3. Tilspænd motorens monteringsbolte.<br>4. Tilspænd den løse remskive.<br>5. Kontakt en autoriseret forhandler.<br>6. Kontakt en autoriseret forhandler.<br>7. Kontakt en autoriseret forhandler. |
| Ujævn klippehøjde. | 1. Skærekniven(e) er ikke skarp(e).<br>2. Skærekniven(e) er bøjet.<br>3. Plæneklipperskjoldet er ikke nivelleret.<br>4. Undersiden af plæneklipperen er snavset.<br>5. Dæktrykket er ikke korrekt.<br>6. En skæreknivspindel er bøjet. | 1. Slib skærekniven(e).<br>2. Monter en eller flere nye skæreknive.<br>3. Niveller plæneklipperskjoldet på tværs og på langs.<br>4. Rengør undersiden af plæneklipperen.<br>5. Juster dæktrykket.<br>6. Kontakt en autoriseret forhandler. |
| Skæreknivene roterer ikke. | 1. Plæneklipperskjoldets rem er slidt, løs eller beskadiget.<br>2. Plæneklipperskjoldets rem er hoppet af remskiven.<br>3. Pumpens drivrem er slidt, løs eller beskadiget.<br>4. Styrefjederen er gået itu eller mangler. | 1. Monter en ny skjoldrem.<br>2. Monter plæneklipperskjoldets remskive, og kontroller, at styreremskiven, styrearmen og fjederen er placeret korrekt og fungerer.<br>3. Kontroller remspændingen, eller monter en ny rem.<br>4. Udskift fjederen. |
| Koblingen indkobles ikke. | 1. Sprunget sikring.<br>2. Lav spændingsforsyning ved koblingen.<br>3. Beskadiget spole.<br>4. Utilstrækkelig strømforsyning.<br>5. Rotor/armatur-gnistgabet er for stort. | 1. Udskift sikringen. Kontroller spolemodstanden, batteriopladningen, opladningssystemet og ledningsforbindelserne, og udskift dem om nødvendigt.<br>2. Kontroller spolemodstanden, batterio-pladningen, opladningssystemet og ledningsforbindelserne, og udskift dem om nødvendigt.<br>3. Udskift kobling.<br>4. Reparer eller udskift koblingens ledning eller elektriske system. Rengør tilslutningskontakterne.<br>5. Fjern afstandsstykket, eller udskift koblingen. |

# Diagrammer

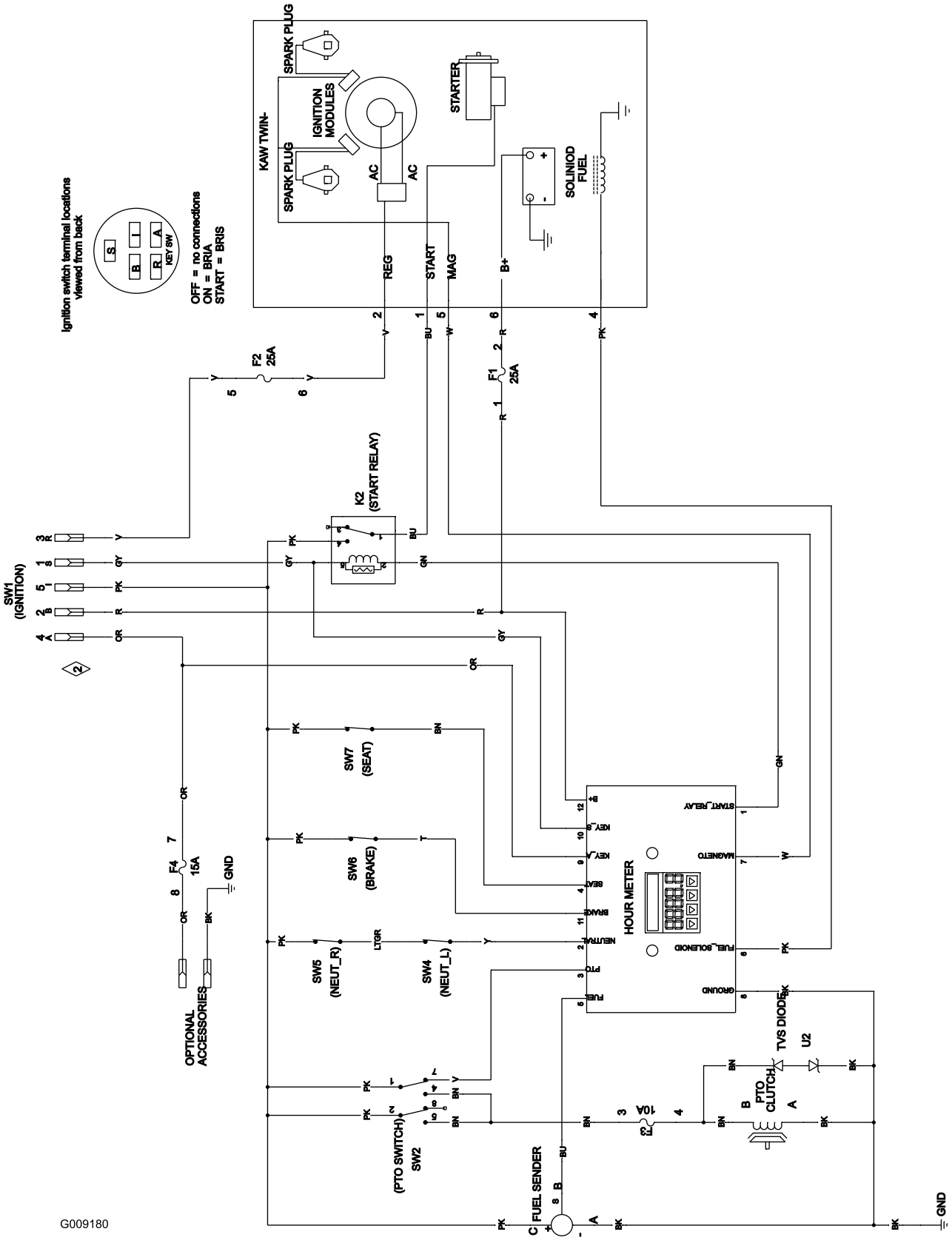


Ledningsdiagram (Rev. A)

# International forhandlerliste

| Forhandler: | Land: | Tlf.: | Forhandler: | Land: | Tlf.: |
|---|---|---|---|---|---|
| Atlantis Su ve Sulama Sisstemleri Lt | Tyrkiet | 90 216 344 86 74 | Maquiver S.A. | Colombia | 57 1 236 4079 |
| Balama Prima Engineering Equip. | Hongkong | 852 2155 2163 | Maruyama Mfg. Co. Inc. | Japan | 81 3 3252 2285 |
| B-Ray Corporation | Korea | 82 32 551 2076 | Agrolanc Kft | Ungarn | 36 27 539 640 |
| Casco Sales Company | Puerto Rico | 787 788 8383 | Mountfield a.s. | Tjekkiet | 420 255 704 220 |
| Ceres S.A. | Costa Rica | 506 239 1138 | Munditol S.A. | Argentina | 54 11 4 821 9999 |
| CSSC Turf Equipment (pvt) Ltd. | Sri Lanka | 94 11 2746100 | Oslinger Turf Equipment SA | Ecuador | 593 4 239 6970 |
| Cyril Johnston & Co. | Nordirland | 44 2890 813 121 | Oy Hako Ground and Garden Ab | Finland | 358 987 00733 |
| Equiver | Mexico | 52 55 539 95444 | Parkland Products Ltd. | New Zealand | 64 3 34 93760 |
| Femco S.A. | Guatemala | 502 442 3277 | Prato Verde S.p.A. | Italien | 39 049 9128 128 |
| G.Y.K. Company Ltd. | Japan | 81 726 325 861 | Prochaska & Cie | Østrig | 43 1 278 5100 |
| Geomechaniki of Athens | Grækenland | 30 10 935 0054 | RT Cohen 2004 Ltd. | Israel | 972 986 17979 |
| Guandong Golden Star | Kina | 86 20 876 51338 | Riversa | Spanien | 34 9 52 83 7500 |
| Hako Ground and Garden | Sverige | 46 35 10 0000 | Sc Svend Carlsen A/S | Danmark | 45 66 109 200 |
| Hako Ground and Garden | Norge | 47 22 90 7760 | Solvert S.A.S | Frankrig | 33 1 30 81 77 00 |
| Hayter Limited (U.K.) | Storbritannien | 44 1279 723 444 | Spypros Stavrinides Limited | Cypern | 357 22 434131 |
| Hydroturf Int. Co Dubai | Forenede Arabiske Emirater | 97 14 347 9479 | Surge Systems India Limited | Indien | 91 1 292299901 |
| Hydroturf Egypt LLC | Ægypten | 202 519 4308 | T-Markt Logistics Ltd. | Ungarn | 36 26 525 500 |
| Irriamc | Portugal | 351 21 238 8260 | Toro Australia | Australien | 61 3 9580 7355 |
| Irrigation Products Int'l Pvt Ltd. | Indien | 86 22 83960789 | Toro Europe NV | Belgien | 32 14 562 960 |
| Jean Heybroek b.v. | Holland | 31 30 639 4611 | | | |

## Europæisk erklæring om beskyttelse af privatlivets fred

De oplysninger, som Toro indsamler
Toro Warranty Company (Toro) respekterer dit privatliv. For at vi kan behandle dit garantikrav og kontakte dig i tilfælde af en produkttilbagekaldelse, beder vi dig dele visse oplysninger med os, enten direkte eller gennem din lokale Toro-virksomhed eller -forhandler.

Toros garantisystem hostes på servere i USA, hvor love om beskyttelse af privatlivets fred muligvis ikke yder samme beskyttelse, som gælder i dit land.

VED AT DELE DINE PERSONLIGE OPLYSNINGER MED OS GIVER DU DIT SAMTYKKE TIL BEHANDLING AF DINE PERSONLIGE OPLYSNINGER SOM BESKREVET I DENNE ERKLÆRING OM BESKYTTELSE AF PRIVATLIVETS FRED.

Toros brug af oplysninger
Toro kan bruge dine personlige oplysninger til at behandle garantikrav og kontakte dig i tilfælde af en produkttilbagekaldelse og til ethvert andet formål, som vi informerer dig om. Toro kan dele dine oplysninger med Toros søsterselskaber, forhandlere eller andre forretningspartnere i forbindelse med enhver af disse aktiviteter. Vi sælger ikke dine personlige oplysninger til andre virksomheder. Vi forbeholder os retten til at offentliggøre personlige oplysninger for at kunne overholde gældende lovgivning og efter anmodning fra relevante myndigheder med henblik på at kunne betjene vores systemer korrekt eller af hensyn til vores egen eller brugerens beskyttelse.

Opbevaring af dine personlige oplysninger
Vi opbevarer dine personlige oplysninger, så længe vi har behov for dem, til de formål, som de oprindeligt blev indsamlet til, eller til andre legitime formål (som f.eks. overholdelse af regler) eller som påkrævet af gældende lovgivning.

Toros forpligtelse i forbindelse med sikkerheden af dine personlige oplysninger
Vi tager rimelige forholdsregler for at beskytte sikkerheden af dine personlige oplysninger. Vi tager også forholdsregler for at opretholde nøjagtigheden og aktualiteten af personlige oplysninger.

Adgang til og korrigering af dine personlige oplysninger
Hvis du gerne vil gennemse eller ændre dine personlige oplysninger, kan du kontakte os pr. e-mail på legal@toro.com.

## Forbrugerlovgivning i Australien

Forbrugere i Australien kan finde nærmere oplysninger om forbrugerlovgivningen i Australien i kassen eller hos den lokale Toro-forhandler.

# Toros totalgaranti

Udstyr til landskabsentreprenører (LCE)

## Fejl og produkter, der er dækket

Toro Company og deres søsterselskab, Toro Warranty Company, garanterer over for den oprindelige køber i fællesskab i henhold til en aftale mellem dem at reparere de nedenfor anførte Toro-produkter, hvis de viser sig at have materialefejl eller fejl i den håndværksmæssige udførelse.

Følgende perioder gælder fra datoen for den oprindelige ejers køb:

| Produkter | Garantiperiode |
|---|---|
| 53 cm plæneklippere – privat brug[1] | 2 år |
| 53 cm plæneklippere – kommerciel brug | 1 år |
| Mellemstore håndplæneklippere | 2 år |
| • Motor | 2 år[2] |
| GrandStand®-plæneklippere | 5 år eller 1,200 timer[3] |
| • Kawaski-motor | 2 år |
| • Kohler EFI-motor | 3 år |
| • Stel | Produktlivstid (kun den originale ejer)[4] |
| Plæneklippere i Z Master® 2000-serien | 4 år eller 500 timer[3] |
| • Motor | 2 år[2] |
| • Stel | Produktlivstid (kun den originale ejer)[4] |
| Plæneklippere i Z Master® 3000-serien | 5 år eller 1,200 timer[3] |
| • Motor | 2 år[2] |
| • Stel | Produktlivstid (kun den originale ejer)[4] |
| Plæneklippere i Z Master® 5000- og 6000-serien | 5 år eller 1,200 timer[3] |
| • Kawaski-motor | 2 år[2] |
| • Kohler-motor | 2 år[2] |
| • Kohler EFI-motor | 3 år[2] |
| • Stel | Produktlivstid (kun den originale ejer)[4] |
| Plæneklippere i Z Master® 7000-serien | 4 år eller 1,200 timer[3] |
| • Motor | 2 år[2] |
| • Stel | Produktlivstid (kun den originale ejer)[4] |
| Alle plæneklippere | |
| • Batteri | 2 år |
| • Redskaber | 2 år |

[1]Privat brug betyder, at produktet bruges på samme grund, som dit hjem ligger på. Brug på mere end ét sted anses for at være kommerciel brug, og i dette tilfælde finder garantien for kommerciel brug anvendelse.

[2]Nogle af de motorer, der bruges på Toro-udstyr til landskabsentreprenører, er omfattet af motorfabrikantens garanti.

[3]Alt efter hvad der indtræffer først.

[4]Produktlivstid på stellet – Hvis hovedstellet, som består af sammensvejsede dele, der danner traktorstrukturen, som andre komponenter, f.eks. motoren, er fastgjort på, revner eller går i stykker under normal brug, vil den blive repareret eller udskiftet i henhold til garantien, uden at kunden skal afholde omkostninger til reservedele og arbejdsløn. Svigt i stellet som følge af forkert brug eller misbrug og svigt eller påkrævet reparation som følge af rust eller korrosion er ikke omfattet af garantien.

Denne garanti omfatter reservedelsomkostninger og arbejdsløn, men du skal betale transportomkostningerne.

## Sådan får du udført service, der er dækket af garantien

Hvis du mener, at dit Toro-produkt har en materialefejl eller fejl i den håndværksmæssige udførelse, skal du følge denne fremgangsmåde:

1. Kontakt sælgeren af dit produkt for at arrangere reparation af produktet. Hvis det af en eller anden årsag ikke er muligt for dig at kontakte sælgeren, kan du kontakte en hvilken som helst autoriseret Toro-forhandler for at arrangere reparation.
2. Medbring produktet og dit købsbevis (salgskvittering) til serviceforhandleren.
3. Hvis du af en eller anden årsag er utilfreds med serviceforhandlerens vurdering eller med den service, du får, kan du kontakte os på:

   RLC Customer Care Department
   Toro Warranty Company
   8111 Lyndale Avenue South
   Bloomington, MN 55420-1196, USA
   001-952-948-4650

   Se den vedhæftede distributørliste.

## Ejerens ansvar

Du skal vedligeholde dit Toro-produkt ved at følge de vedligeholdelsesprocedurer, der er beskrevet i *betjeningsvejledningen*. Du skal selv afholde udgifterne til denne rutinevedligeholdelse, uanset om den udføres af en forhandler eller dig selv.

## Genstande og fejl, der ikke er dækket

Der er ingen udtrykkelig garanti undtagen for særlig garantidækning af emissionssystemet og motoren på visse produkter.
Denne udtrykkelige garanti dækker ikke følgende:

- Udgifter til regelmæssig vedligeholdelsesservice eller sliddele som filtre, brændstof, smøremidler, dele til justeringer, dele til knivslibning, bremse- og koblingsjusteringer.
- Ethvert produkt eller enhver del, der er blevet ændret eller anvendt forkert eller er en nødvendig udskiftning eller reparation som følge af normalt slid, uheld eller manglende korrekt vedligeholdelse.
- Reparationer, der er nødvendige som følge af forkert brændstof, kontaminanter i brændstofsystemet eller manglende korrekt forberedelse af brændstofsystemet forud for en længere periode, hvor produktet ikke skal anvendes, dvs. over 3 måneder.
- Alle reparationer, der er dækket af disse garantier, skal udføres af en autoriseret Toro-serviceforhandler, som anvender Toro-godkendte reservedele.

## Generelle betingelser

Lovgivningen i de enkelte lande er gældende for køberen. Rettigheder, som tilfalder køberen i henhold til denne lovgivning, indskrænkes ikke af denne garanti.