Form No. 3375-670 Rev A

Skraldeposesæt

GrandStand®-plæneklipper

Modelnr. 121-6039

Monteringsvejledning

Dette sæt kan monteres på begge sider af maskinen. Hvis det monteres i venstre side, kan sliskeportsættet monteres i højre side. Der kan monteres to sæt, et sæt i venstre side og et sæt i højre side.

Løsdele

Brug skemaet herunder til at kontrollere, at alle dele er blevet leveret.

Fremgangsmåde	Beskrivelse	Antal	Anvendelse
1	Beslag Gevindskærende bolt (3/8 x 1 tomme)	1 2	Monter posebeslaget på plæneklipperen
2	Kopholder Bolt (nr. 10 x 5/8 tomme) Flad spændeskive Låsemøtrik (#10)	1 2 2 2	Monter kopholderen
3	Skraldepose	1	Monter skraldeposen

1

Montering af beslaget på plæneklipperen

Dele, der skal bruges til dette trin:

1	Beslag
2	Gevindskærende bolt (3/8 x 1 tomme)

Fremgangsmåde

Monter beslaget på siden af maskinen med to gevindskærende bolte (3/8 x 1 tomme).

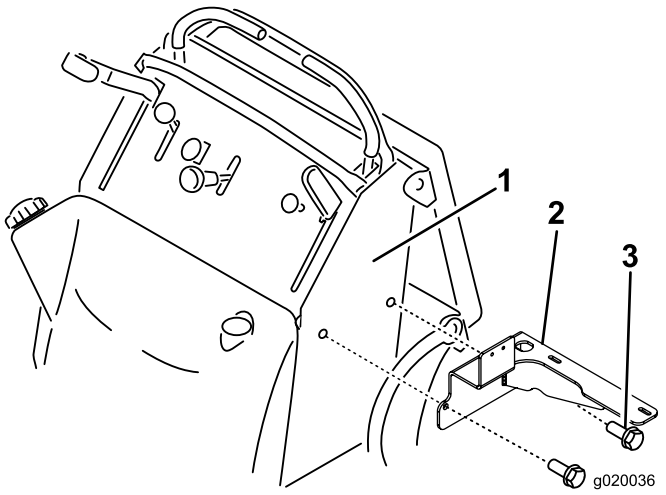

Figur 1

1. Maskinens venstre side
2. Beslag
3. Gevindskærende bolt (3/8 x 1 tomme)

© 2012—The Toro® Company
8111 Lyndale Avenue South
Bloomington, MN 55420

Registrer dit produkt på www.Toro.com.

CE

Oversættelse af original (DA)
Trykt i USA.
Alle rettigheder forbeholdes

3375-670 A

2

Montering af kopholderen

Dele, der skal bruges til dette trin:

1	Kopholder
2	Bolt (nr. 10 x 5/8 tomme)
2	Flad spændeskive
2	Låsemøtrik (#10)

Fremgangsmåde

Monter kopholderen på posebeslaget med to bolte (nr. 10 x 5/8 tomme), 2 spændeskiver og 2 låsemøtrikker (nr. 10) (Figur 2). Anbring spændeskiverne mellem beslaget og boltene.

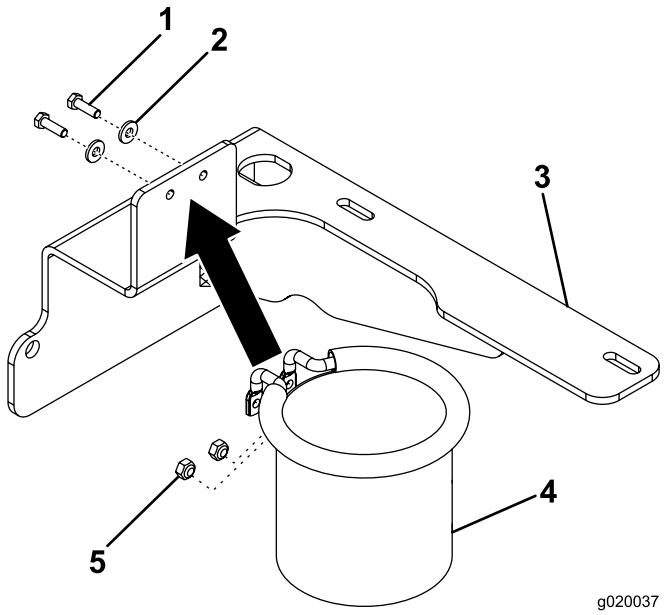

Figur 2

1. Bolt (nr. 10 x 5/8)
2. Flad spændeskive
3. Beslag
4. Kopholder
5. Låsemøtrik (nr. 10)

3

Montering af skraldeposen

Dele, der skal bruges til dette trin:

1	Skraldepose

Fremgangsmåde

Monter skraldeposen i hullerne i posebeslaget (Figur 3).

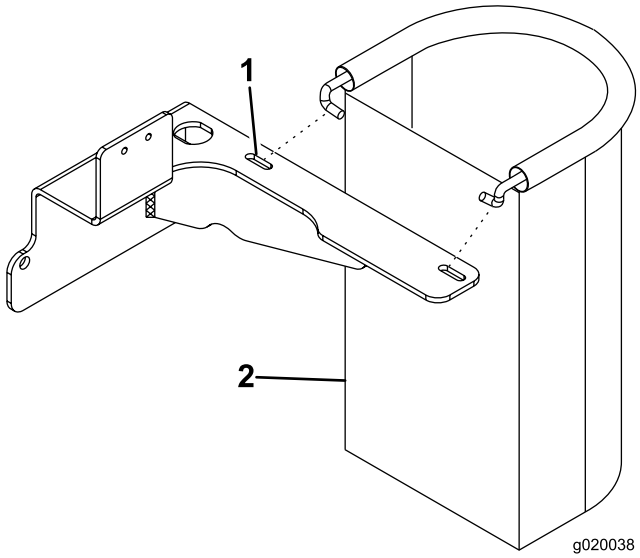

Figur 3

1. Beslag
2. Skraldepose