Form No. 3375-674 Rev A

Kit sac poubelle

Tondeuse GrandStand®

N° de modèle 121-6039

Instructions de montage

Ce kit peut se monter d'un côté ou l'autre de la machine. Montez-le sur le côté gauche pour permettre l'installation du Kit volet d'éjecteur sur le côté droit. Deux kits peuvent être montés, un à gauche et l'autre à droite.

Pièces détachées

Reportez-vous au tableau ci-dessous pour vérifier si toutes les pièces ont été expédiées.

Procédure	Description	Qté	Utilisation
1	Support Boulon autotaraudeur (3/8 x 1 po)	1 2	Posez le support du sac sur la tondeuse.
2	Porte-gobelet Boulon nº 10 x 5/8 po Rondelle plate Contre-écrou (nº 10)	1 2 2 2	Posez le porte-gobelet
3	Sac poubelle	1	Montez le sac poubelle

1

Pose du support sur la tondeuse

Pièces nécessaires pour cette opération:

1	Support
2	Boulon autotaraudeur (3/8 x 1 po)

Procédure

Montez le support sur le côté de la machine avec 2 boulons autotaraudeurs (3/8 x 1 po).

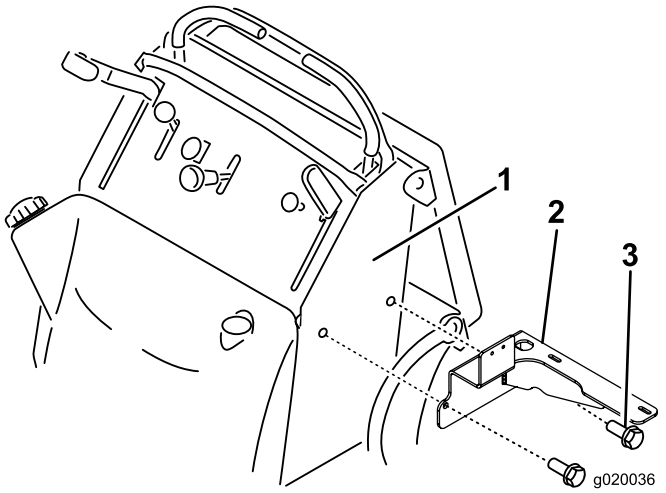

Figure 1

1. Côté gauche de la machine
2. Support
3. Boulon autotaraudeur (3/8 x 1 po)

© 2012—The Toro® Company
8111 Lyndale Avenue South
Bloomington, MN 55420

Enregistrez votre produit à www.Toro.com.

CE

Traduction du texte d'origine (FR)
Imprimé aux États-Unis.
Tous droits réservés

3375-674 A

2

Pose du porte-gobelet

Pièces nécessaires pour cette opération:

1	Porte-gobelet
2	Boulon nº 10 x 5/8 po
2	Rondelle plate
2	Contre-écrou (nº 10)

Procédure

Montez le porte-gobelet sur le support du sac avec 2 boulons (nº 10 x 5/8 po), 2 rondelles et 2 contre-écrous (nº 10) (Figure 2). Positionnez les rondelles entre le support et les boulons.

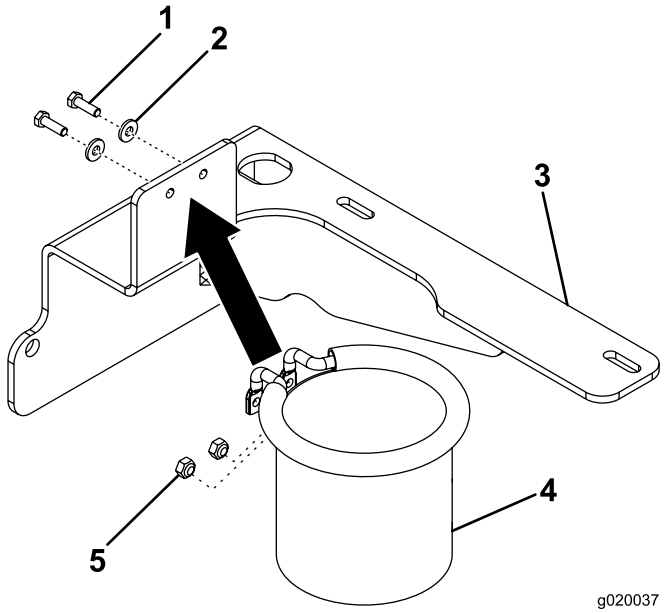

Figure 2

1. Boulon (nº 10 x 5/8)
2. Rondelle plate
3. Support
4. Porte-gobelet
5. Contre-écrou (10)

3

Montage du sac poubelle

Pièces nécessaires pour cette opération:

1	Sac poubelle

Procédure

Montez le sac poubelle dans les fentes du support de sac (Figure 3).

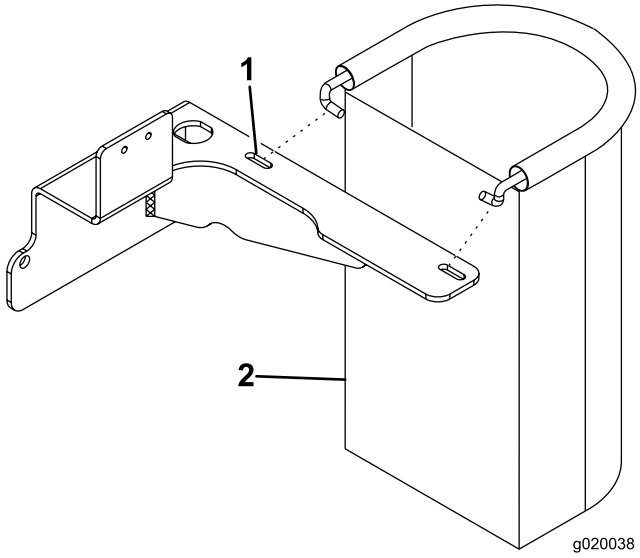

Figure 3

1. Support
2. Sac poubelle