Form No. 3372-115 Rev C

TORO®

Count on it.

Manuale dell'operatore

Trattorini Greensmaster® Flex™ 1800 e 2100

Nº del modello 04040—Nº di serie 312000001 e superiori

Nº del modello 04041—Nº di serie 312000001 e superiori

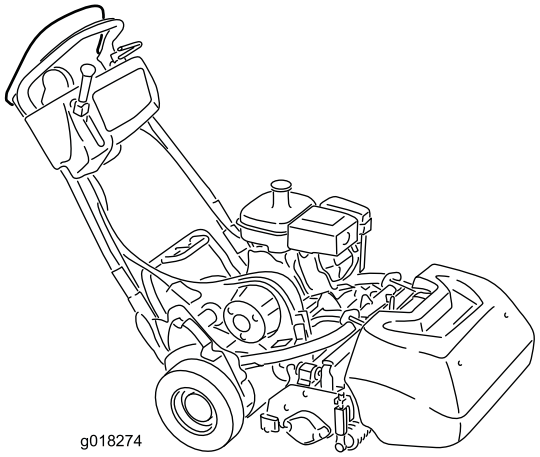

g018274

Registrate il vostro prodotto presso www.Toro.com.
Traduzione dell'originale (IT)

CE

3372-115 C

Questo prodotto è conforme a tutte le direttive europee pertinenti; vedere i dettagli nella Dichiarazione di Conformità (DICO) specifica del prodotto, fornita a parte.

AVVERTENZA

CALIFORNIA
Avvertenza norma "Proposition 65"

Lo scarico del motore di questa macchina contiene prodotti chimici che nello Stato della California sono considerati cancerogeni, causa di malformazioni congenite e di altre problematiche della riproduzione.

Poiché in alcune zone esistono normative locali, statali o federali che prevedono l'uso di un parascintille sul motore di questa macchina, un parascintille è integrato nel gruppo marmitta.

I parascintille originali Toro sono approvati dall'USDA Forestry Service.

Importante: Il motore è dotato di marmitta parascintille. Costituisce una trasgressione al Codice delle Risorse Pubbliche della California, Sezione 4442, utilizzare o azionare questo motore su terreno forestale, sottobosco o prateria senza una marmitta parascintille montata in stato di marcia, o senza che il motore sia realizzato o attrezzato per la prevenzione di incendi. Altri stati o zone federali possono avere leggi simili.

Questo sistema di accensione a scintilla è conforme alla norma canadese ICES-002.

Introduzione

Questo è un tosaerba a cilindri con operatore a piedi pensato per essere utilizzato da professionisti e operatori del verde in applicazioni commerciali. Il suo scopo è quello di tagliare l'erba di parchi, campi da golf, campi sportivi e aree verdi commerciali ben tenuti. Non è stato progettato per tagliare aree cespugliose, erba e altre piante ai bordi delle strade, né per impieghi in agricoltura.

Leggete attentamente queste informazioni al fine di utilizzare e mantenere correttamente il prodotto, e di evitare infortuni e danni. Voi siete responsabili del corretto utilizzo del prodotto, all'insegna della sicurezza.

Potete contattare direttamente Toro su www.Toro.com per avere informazioni su prodotti e accessori, ottenere assistenza nella ricerca di un rivenditore o registrare il vostro prodotto.

Per assistenza, ricambi originali Toro o ulteriori informazioni, rivolgetevi a un Distributore Toro autorizzato o ad un Centro Assistenza Toro, e tenete sempre a portata di mano il numero del modello ed il numero di serie del prodotto. La Figura 1 mostra la posizione del numero del modello e del numero di serie sul prodotto. Scrivete i numeri nell'apposito spazio.

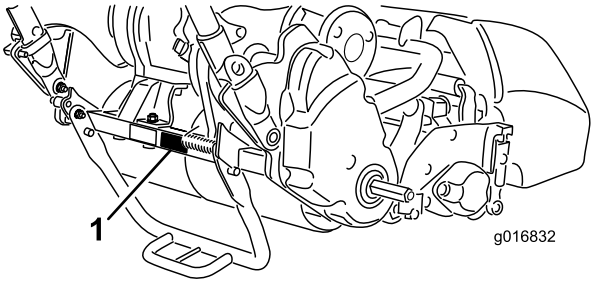

Figura 1

1. Posizione del numero di serie e del modello–Trattrice

Nº del modello _____

Nº di serie _____

Il sistema di avvertimento adottato dal presente manuale identifica i pericoli potenziali e riporta messaggi di sicurezza, identificati dal simbolo di avvertimento (Figura 2), che segnalano un pericolo in grado di provocare infortuni gravi o la morte se non si osservano le precauzioni raccomandate.



Figura 2

1. Simbolo di avvertimento.

Per evidenziare le informazioni vengono utilizzate anche altre due parole. **Importante** indica informazioni meccaniche di particolare importanza, e **Nota** evidenzia informazioni generali di particolare rilevanza.

© 2012—The Toro® Company
8111 Lyndale Avenue South
Bloomington, MN 55420

Contattateci a www.Toro.com.
Stampato negli USA.
Tutti i diritti sono riservati

Indice

Introduzione 2
Sicurezza 4
Norme di sicurezza..... 4
Sicurezza del tosaerba Toro..... 5
Livello di potenza acustica 6
Livello di pressione acustica 6
Livello di vibrazione..... 6
Adesivi di sicurezza e informativi 7
Preparazione 9
1 Installazione dell'apparato di taglio sull'unità motrice.....10
2 Montaggio dei fermi della stegola 10
3 Montaggio delle ruote di trasferimento.....11
4 Controllo del livello dell'olio motore 12
5 Montaggio del cesto di raccolta 12
Quadro generale del prodotto 13
Comandi 13
Specifiche 17
Attrezzi/accessori 17
Funzionamento 18
La sicurezza prima di tutto 18
Controllo del livello dell'olio motore.....18
Riempimento del serbatoio del carburante.....18
Regolazione dell'altezza della stegola 19
Regolazione dell'angolo della stegola 19
Avviamento e spegnimento del motore 19
Il trasferimento 20
Preparazione per la tosatura 20
La tosatura 20
Controllo del funzionamento dei microinterruttori di sicurezza. 21
Rilascio della trasmissione 22
Approntamento della macchina in corrispondenza alle condizioni del tappeto erboso.....24
Manutenzione 25
Programma di manutenzione raccomandato 25
Lista di controllo della manutenzione quotidiana.....26
Manutenzione del motore 27
Revisione dell'olio motore 27
Revisione del filtro dell'aria 28
Manutenzione della candela 29
Manutenzione del sistema di alimentazione 30
Pulizia della griglia e della coppa del carburante.....30
Sostituzione del tubo del carburante 30
Manutenzione dell'impianto elettrico 31
Revisione del microinterruttore di sicurezza della trazione 31
Revisione del microinterruttore di sicurezza del freno.....31
Manutenzione dei freni 32
Regolazione del freno di servizio/staziona-mento 32
Manutenzione della cinghia 32
Ispezione della cinghia di trasmissione del cilindro.....32
Foro di accesso al portello di trasmissione 33
Tendicinghia di trasmissione 33
Manutenzione del sistema di controlli 34
Regolazione del comando della trazione.....34
Regolazione del comando del cilindro.....34
Rimessaggio 35

Sicurezza

Questa macchina soddisfa o supera i requisiti delle norme CEN EN 836:1997, ISO 5395:1990 ed ANSI B71.4-2004 vigenti alla data della produzione.

L'errato utilizzo o manutenzione da parte dell'operatore o del proprietario possono provocare incidenti. Per ridurre il rischio di infortuni, rispettate le seguenti norme di sicurezza e fate sempre attenzione al simbolo di allarme ⚠, che indica ATTENZIONE, AVVERTENZA o PERICOLO – "norme di sicurezza". La mancanza di rispetto delle istruzioni può provocare infortuni o la morte.

Norme di sicurezza

Le seguenti istruzioni sono state tratte dalle norme CEN EN 836:1997, ISO 5395:1990 ed ANSI B71.4-2004.

Addestramento

- Leggete attentamente il manuale dell'operatore e gli altri stampati relativi all'addestramento. Acquisite dimestichezza con i comandi, o cartelli di sicurezza e il corretto utilizzo della macchina.
- Non permettete mai a bambini o a persone che non abbiano una perfetta conoscenza delle presenti istruzioni di utilizzare il tosaerba o di effettuarne la manutenzione. Le normative locali possono imporre limiti all'età dell'operatore.
- Non tosate in prossimità di altre persone, soprattutto bambini, o di animali da compagnia.
- Ricordate sempre che l'operatore o utilizzatore è responsabile di incidenti o pericoli occorsi ad altre persone o alla loro proprietà.
- Il proprietario/operatore può impedire che si verifichino incidenti o infortuni a se stesso, a terzi e alle cose, e ne è responsabile.

Preparazione

- Durante il lavoro indossate sempre calzature pesanti, pantaloni lunghi, casco, occhiali di protezione e auricolari adatti. Capelli lunghi, abiti svolazzanti e gioielli possono impigliarsi nelle parti mobili. Non usate mai l'apparecchiatura a piedi nudi o in sandali.
- Ispezionate attentamente l'area in cui deve essere utilizzata l'apparecchiatura, e sgombratela da oggetti che possano venire raccolti e scagliati dalla macchina.
- Avvertenza – Il carburante è altamente infiammabile. Prendete le seguenti precauzioni:
  - Conservate il carburante in apposite taniche.
  - Fate il pieno solo all'aperto, e non fumate durante il rifornimento.
  - Aggiungete il carburante prima di avviare il motore. Non togliete mai il tappo del serbatoio, né aggiungete il carburante, a motore acceso o caldo.
  - Se viene inavvertitamente versato del carburante, non avviate il motore, ma allontanate la macchina dall'area interessata evitando di generare una fonte di accensione, finché i vapori del carburante non si saranno dissipati.
  - Montate con sicurezza i tappi dei serbatoi del carburante e delle taniche.
- Sostituite le marmitte di scarico difettose.
- Esaminate il terreno per determinare quali accessori e quali attrezzi siano necessari per eseguire il lavoro in modo corretto e sicuro. Usate soltanto accessori e attrezzi approvati dal produttore.
- Controllate che i comandi dell'operatore, gli interruttori di sicurezza e le protezioni siano collegati e correttamente funzionanti. Se non funzionano correttamente, non azionate la macchina.

Funzionamento

- Non azionate il motore in un locale chiuso in cui possano raccogliersi i fumi tossici dell'ossido di carbonio.
- Tosate solamente alla luce del giorno o con illuminazione artificiale adeguata.
- Prima di cercare di avviare il motore, disinnestate tutte le frizioni dell'accessorio con lame, mettete il cambio in folle e inserite il freno di stazionamento.
- Prestate attenzione a fosse e ad altri pericoli nascosti.
- Prestate attenzione al traffico quando attraversate o procedete nei pressi di una strada.
- Arrestate la rotazione delle lame prima di attraversare superfici non erbose.
- Quando utilizzate degli accessori, non dirigete mai lo scarico del materiale verso terzi e non consentite ad alcuno di avvicinarsi alla macchina durante il lavoro.
- Non azionate mai la macchina con schermi o ripari difettosi, o senza i dispositivi di protezione montati. Verificate che tutti gli interruttori di sicurezza a interblocchi siano collegati, regolati, e funzionino correttamente.
- Non modificate la taratura del regolatore del motore e non fate superare al motore i regimi previsti. Il motore che funziona a velocità eccessiva può aumentare il rischio di infortuni.
- Prima di scendere dalla postazione di guida:
  - fermate la macchina su terreno pianeggiante;
  - disinnestate la presa di forza e abbassate al suolo l'attrezzatura;
  - mettete il cambio in folle e inserite il freno di stazionamento;
  - spegnete il motore.
- Disinserite la trasmissione agli accessori durante i trasferimenti e quando la macchina non viene utilizzata.
- Spegnete il motore e disinserite la trasmissione all'accessorio:

  - prima del rifornimento di carburante;
  - prima di togliere il cesto di raccolta;
  - prima di regolare l'altezza, a meno che la regolazione non possa essere eseguita dalla posizione dell'operatore.
  - prima di pulire intasamenti;
  - prima di controllare, pulire o eseguire interventi sul tosaerba;
  - dopo avere urtato un corpo estraneo, o in caso di vibrazioni anomale. Ispezionate il tosaerba per rilevare eventuali danni, ed effettuate le riparazioni necessarie prima di riavviare l'accessorio.
- Riducete la regolazione dell'acceleratore prima di arrestare il motore e, se il motore è dotato di valvola di intercettazione, disattivatela al termine del lavoro.
- Tenete mani e piedi a distanza dall'apparato di taglio.
- Rallentate e fate attenzione quando eseguite curve o attraversate strade e marciapiedi. Fermate tutti i cilindri durante le pause di lavoro.
- Non utilizzate il tosaerba se siete sotto l'effetto di alcol o droga.
- I lampi possono causare lesioni gravi o morte. Se vedete lampi o udite tuoni vicini all'area in cui vi trovate, non utilizzate la macchina; cercate un riparo.
- Prestate la massima attenzione durante il carico e lo scarico della macchina da un rimorchio o da un autocarro.
- Prestate la massima attenzione quando vi avvicinate a curve cieche, cespugli, alberi o altri oggetti che possano impedire la vista.

Manutenzione e rimessaggio

- Mantenete adeguatamente serrati tutti i dadi, i bulloni e le viti, per assicurarvi che le apparecchiature funzionino nelle migliori condizioni di sicurezza.
- Non tenete la macchina con carburante nel serbatoio all'interno di edifici, dove i vapori della benzina possano raggiungere fiamme libere o scintille.
- Lasciate raffreddare il motore prima del rimessaggio al chiuso.
- Per ridurre il rischio d'incendio, mantenete motore, marmitta di scarico, vano batteria e zona di conservazione del carburante esenti da erba, foglie ed eccessi di grasso.
- Controllate frequentemente il cesto di raccolta, per verificarne l'usura o il deterioramento.
- Mantenete tutte le parti in buone condizioni operative, tutti i componenti metallici e i raccordi idraulici ben serrati. Sostituite i componenti e gli adesivi usurati o danneggiati.
- Dovendo scaricare il serbatoio del carburante, eseguite l'operazione all'aperto.
- Durante la messa a punto della macchina fate attenzione a non intrappolare le dita tra le lame in movimento e le parti fisse della macchina.
- Disinnestate gli organi di trasmissione e l'apparato di taglio, inserite il freno di stazionamento, spegnete il motore e scollegate il cappellotto della candela. Attendete l'arresto di ogni movimento prima di eseguire interventi di regolazione, pulizia o riparazione.
- Per prevenire un incendio, eliminate erba e detriti dall'apparato di taglio, dalle trasmissioni, dalle marmitte e dal motore. Tergete l'olio e il carburante versati.
- Scaricate con cautela la pressione dai componenti che hanno accumulato energia.
- Prima di eseguire qualsiasi riparazione, scollegate la batteria e rimuovete il cappellotto della candela. Scollegate prima il morsetto negativo, per ultimo quello positivo. Ricollegate prima il morsetto positivo, per ultimo quello negativo.
- Prestate la massima attenzione quando controllate il cilindro. Indossate i guanti e prestate attenzione durante il controllo.
- Tenete mani e piedi a distanza dalle parti mobili. Se possibile, non eseguite regolazioni mentre il motore è in funzione.

Sicurezza del tosaerba Toro

La seguente lista contiene informazioni sulla sicurezza specifiche per i prodotti Toro oppure di cui è necessario essere a conoscenza, non incluse nelle norme CEN, ISO o ANSI.

Questo prodotto è in grado di amputare mani e piedi, e di scagliare oggetti. Rispettate sempre tutte le norme di sicurezza per evitare gravi infortuni o la morte.

L'utilizzo di questo prodotto per scopi non conformi alle funzioni per cui è stato concepito può essere pericoloso per l'utente e gli astanti.

- Imparate a fermare rapidamente il motore.
- Non utilizzate la macchina se calzate scarpe da tennis o calzature leggere.
- Si consiglia di indossare scarpe di sicurezza e pantaloni lunghi. L'uso di tale attrezzatura è richiesto ai sensi di alcune ordinanze locali e disposizioni assicurative.
- Maneggiate la benzina con cautela, e tergete le perdite accidentali.
- Controllate quotidianamente il corretto funzionamento degli interruttori di sicurezza a interblocchi. Se un interruttore è guasto, sostituitelo prima di mettere in funzione la macchina.
- Rimanete sempre dietro la stegola quando avviate la macchina e durante l'uso.
- L'utilizzo della macchina richiede la vostra attenzione. Per evitare di perdere il controllo:
  - Non guidate nelle vicinanze di banchi di sabbia, fossati, torrenti o altri potenziali pericoli;
  - Rallentate prima di eseguire curve strette; Evitate arresti e avviamenti improvvisi;

– Date sempre la precedenza nell'attraversare la strada o nelle adiacenze;

- Per la massima sicurezza, durante la tosatura, deve essere montato il cesto di raccolta. Spegnete il motore prima di svuotare il cesto.
- Non toccate il motore, la marmitta o il tubo di scappamento quando il motore è acceso o poco dopo averlo spento, in quanto questi componenti possono scottare ed ustionarvi.
- Smettete di tosare se una persona o un animale da compagnia si presentano improvvisamente nell'area da tosare o nelle sue vicinanze. L'utilizzo imprudente della macchina, abbinato alle irregolarità del terreno ed agli sbalzi, o a protezioni posizionate in modo errato, può causare infortuni dovuti al lancio di oggetti. Non riprendete la tosatura finché l'area non è sgombra.

Manutenzione e rimessaggio

- Verificate ad intervalli regolari che i tubi di alimentazione siano correttamente serrati e non usurati. All'occorrenza, provvedete al serraggio o alla riparazione.
- Se il motore deve essere mantenuto in funzione per l'esecuzione di un intervento di regolazione, tenete mani, piedi, indumenti e altre parti del corpo distanti dall'apparato di taglio, da accessori e da tutte le parti in movimento. Tenete a distanza gli astanti.
- Per garantire condizioni di sicurezza e precisione, fate controllare la velocità massima del motore con un tachimetro da un Distributore Toro autorizzato. Il motore deve avere una velocità massima regolata di 3190-3340 giri/min.
- Qualora fossero necessari interventi di assistenza o di riparazione di notevole entità, rivolgetevi a un Distributore Toro autorizzato.
- Utilizzate soltanto accessori e parti di ricambio approvati dalla Toro. L'utilizzo di accessori non approvati può rendere nulla la garanzia.

Livello di potenza acustica

- **Modello 04040:**

  Questa unità ha un livello di potenza acustica garantito di 96 dBA, con un valore d'incertezza (K) di 1 dBA.

  Il livello di potenza acustica è stato determinato in conformità con le procedure definite nella norma EN 11094.

- **Modello 04041:**

  Questa unità ha un livello di potenza acustica garantito di 95 dBA, con un valore d'incertezza (K) di 1 dBA.

  Il livello di potenza acustica è stato determinato in conformità con le procedure definite nella norma EN 11094.

Livello di pressione acustica

- **Modello 04040:**

  Questa unità ha un livello di pressione acustica all'orecchio dell'operatore di 84 dBA, con un valore d'incertezza (K) di 1 dBA.

  Il livello di pressione acustica è stato determinato in conformità con le procedure definite nella norma EN 836.

- **Modello 04041:**

  Questa unità ha un livello di pressione acustica all'orecchio dell'operatore di 87 dBA, con un valore d'incertezza (K) di 1 dBA.

  Il livello di pressione acustica è stato determinato in conformità con le procedure definite nella norma EN 836.

Livello di vibrazione

Mani-braccia

- **Modello 04040:**

  Livello di vibrazione misurato per la mano destra = 2,86 m/s^2

  Livello di vibrazione misurato per la mano sinistra = 3,24 m/s^2

  Valore d'incertezza (K) = 1,6 m/s^2

- **Modello 04041:**

  Livello di vibrazione misurato per la mano destra = 3,16 m/s^2

  Livello di vibrazione misurato per la mano sinistra = 2,73 m/s^2

  Valore d'incertezza (K) = 1,6 m/s^2

I valori rilevati sono stati determinati in conformità con le procedure definite nella norma EN 836.

Adesivi di sicurezza e informativi

Gli adesivi di sicurezza e di istruzione sono chiaramente visibili, e sono affissi accanto a zone particolarmente pericolose. Sostituite gli adesivi danneggiati o smarriti.

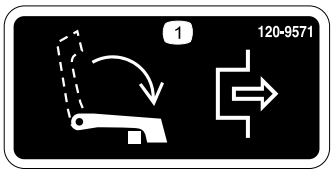

120-9571

1. Abbassate la leva per disinserire la trazione.



120-9570

1. Avvertenza – Tenetevi a debita distanza dalle parti in movimento, non rimuovete le protezioni e i carter.

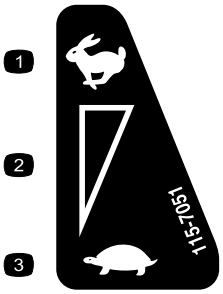

115-7051

1. Massima
2. Regolazione continua variabile
3. Minima

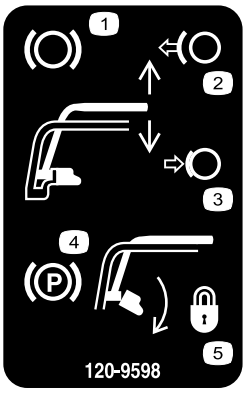

120-9598

1. Freno
2. Rilasciate la maniglia per disinnestare il freno.
3. Premete la maniglia per innestare il freno.
4. Freno di stazionamento
5. Ruotate il dispositivo di chiusura per bloccare il freno di stazionamento; premete la stegola per rilasciare il fermo.

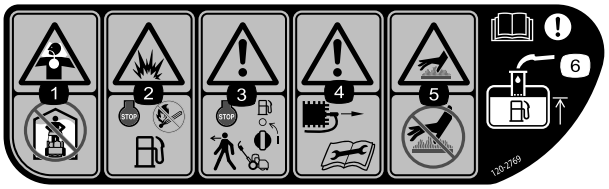

120–2769

1. Pericolo di inalazione di gas tossici – Non avviate il tosaerba al chiuso.
2. Pericolo di esplosione—arrestate il motore e non avvicinatevi a fiamme libere durante il rifornimento.
3. Avvertenza—spegnete il motore e arrestate l'afflusso di carburante prima di lasciare il veicolo.
4. Avvertenza—staccate il cappellotto della candela e leggete le istruzioni prima di eseguire interventi di revisione o manutenzione.
5. Superficie calda/pericolo di ustione—non toccate superfici calde.
6. Avvertenza—leggete il *Manuale dell'operatore*; quando versate il carburante nel serbatoio, riempitelo soltanto fino alla base del tubo di riempimento.

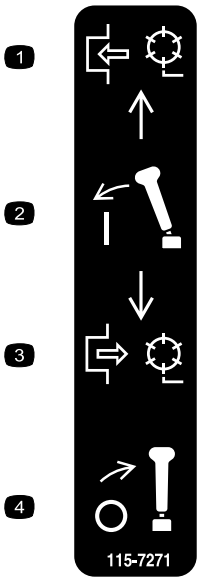

115-7271

1. Innestate il cilindro.
2. Innestate la leva.
3. Disinnestate il cilindro.
4. Disinnestate la leva.



120-9593

1. Leggete il *Manuale dell'operatore*.
2. Avvertenza – Non utilizzate la macchina se non siete addestrati.
3. Pericolo di lancio di oggetti – tenete gli astanti a distanza di sicurezza dalla macchina.
4. Avvertenza – Tenetevi a debita distanza dalle parti in movimento, non rimuovete le protezioni e i carter.
5. Non trainate la macchina.

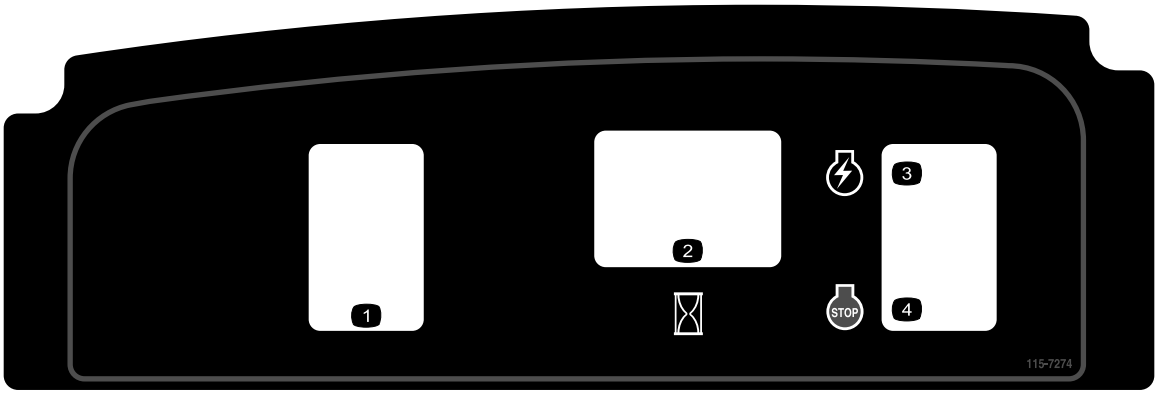

115-7274

1. Luci (opzionali)
2. Contaore
3. Avviamento del motore
4. Spegnimento del motore

Preparazione

Parti sciolte

Verificate che sia stata spedita tutta la componentistica, facendo riferimento alla seguente tabella.

Procedura	Descrizione	Qté	Uso
1	Bullone, 3/8 x 3/4 pollici	2	Installate l'apparato di taglio sull'unità motrice
2	Fermo della stegola Coppiglia a forcina	2 2	Montate i fermi della stegola
3	Ruote di trasferimento (kit ruote di trasferimento, su richiesta, modello 04123)	2	Montate le ruote di trasferimento.
4	Non occorrono parti	–	Controllo del livello dell'olio motore
5	Cesto di raccolta	1	Montate il cesto di raccolta.

Strumenti e parti aggiuntive

Descrizione	Qté	Uso
Manuale dell'operatore Manuale dell'operatore del motore Catalogo dei pezzi Materiale di addestramento dell'operatore Certificato di conformità	1 1 1 1 1	Prima di utilizzare la macchina, leggete i manuali e guardate il materiale di addestramento

Nota: Stabilite i lati sinistro e destro della macchina dalla normale posizione di guida.

1

Installazione dell'apparato di taglio sull'unità motrice

Parti necessarie per questa operazione:

2	Bullone, 3/8 x 3/4 pollici

Procedura

1. Su un piano orizzontale, posizionate il tosaerba sui suoi cilindri.
2. Abbassate il cavalletto e premete il perno di bloccaggio per fissarlo in posizione di servizio (Figura 3). Appoggiate la macchina sul perno di bloccaggio.

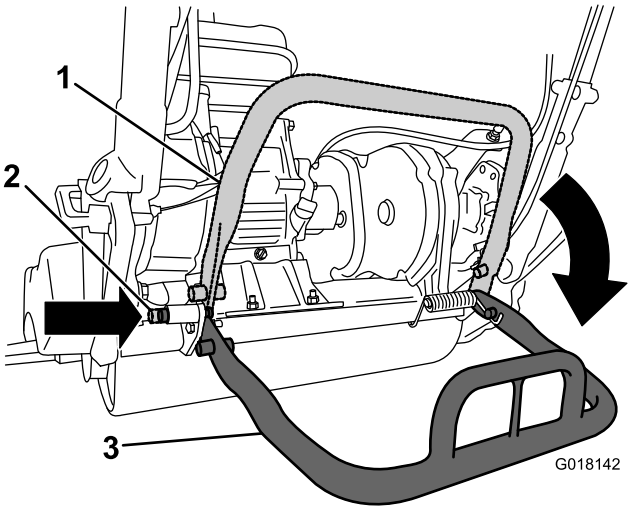

Figura 3

1. Cavalletto-posizione di stoccaggio
2. Perno di bloccaggio
3. Cavalletto-posizione di servizio

3. Spingete l'apparato di taglio sotto la trattrice e a sinistra per innestare il giunto di trasmissione (Figura 4).

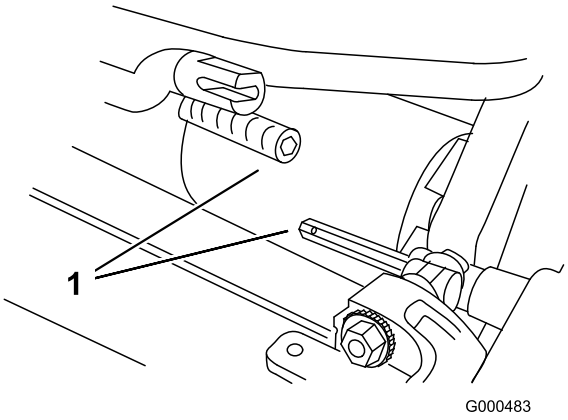

Figura 4

1. Giunto di trasmissione

4. Spostate il telaio del trattorino (Figura 5) in avanti fin quando si innesta sui bracci girevoli dell'apparato di taglio.

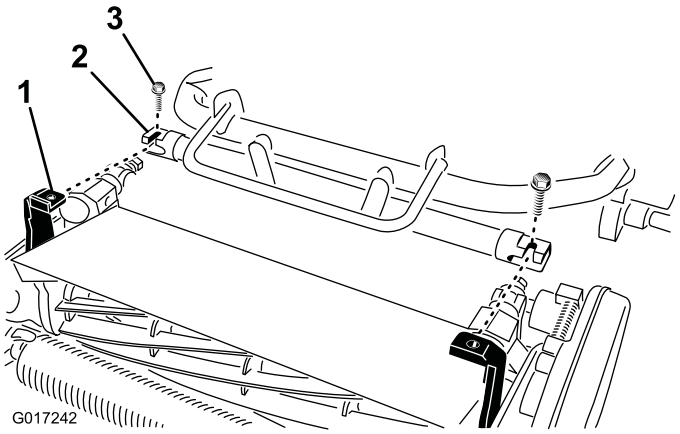

Figura 5

1. Bracci girevoli dell'apparato di taglio
2. Telaio della trattrice
3. Bulloni

5. Fissate il telaio del trattorino ai bracci girevoli dell'apparato di taglio con (2) bulloni da 3/8 x 3/4 pollici (Figura 5).

   Nota: Per rimuovere l'apparato di taglio, allentate i (2) bulloni da 3/8 x 3/4 pollici di circa 1-1/2 giro e ruotate i bracci girevoli verso l'esterno.
6. Premete il cavalletto verso il basso per sganciare il perno di bloccaggio a molla e fare ruotare il cavalletto in posizione di stoccaggio.

2

Montaggio dei fermi della stegola

Parti necessarie per questa operazione:

2	Fermo della stegola
2	Coppiglia a forcina

Procedura

1. Mentre sostenete la stegola, rimuovete le fascette per cavi che fissano i morsetti della stegola alle piastre laterali (Figura 6).

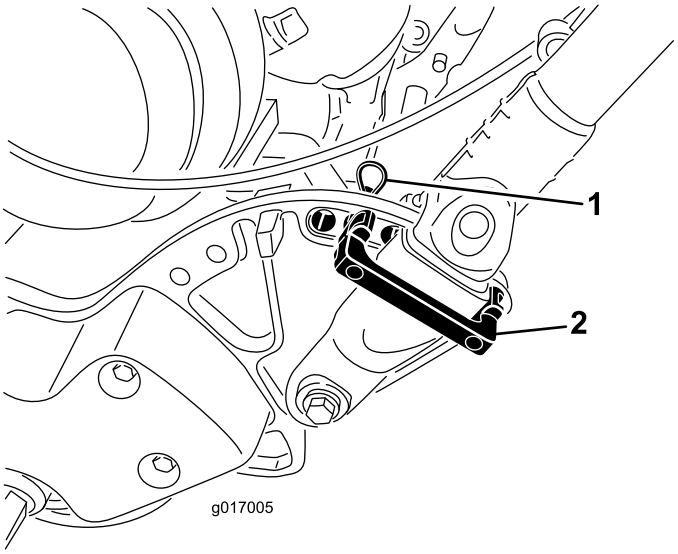

Figura 6

1. Coppiglia a forcina
2. Fermo della stegola

2. Ruotate la stegola nella posizione di funzionamento desiderata, inserite un fermo della stegola sul relativo morsetto e nei fori corrispondenti nella piastra laterale (Figura 6).
3. Mantenete il morsetto in posizione con la coppiglia a forcina (Figura 6).
4. Ripetete la procedura sull'altro lato della stegola.
5. Regolate l'altezza della stegola nella posizione desiderata; fate riferimento a Regolazione dell'altezza della stegola (pagina 19).

   Nota: La macchina viene spedita con la stegola regolata nella posizione più bassa. La macchina è generalmente azionata con la stegola estratta in modalità telescopica fino all'altezza massima.

3

Montaggio delle ruote di trasferimento

Parti necessarie per questa operazione:

2	Ruote di trasferimento (kit ruote di trasferimento, su richiesta, modello 04123)

Procedura

1. Con il piede, abbassate il cavalletto **spingendo nel centro** e alzate la stegola centrale inferiore della macchina fino a quando il cavalletto non è ruotato in avanti, sopra il centro (Figura 7).

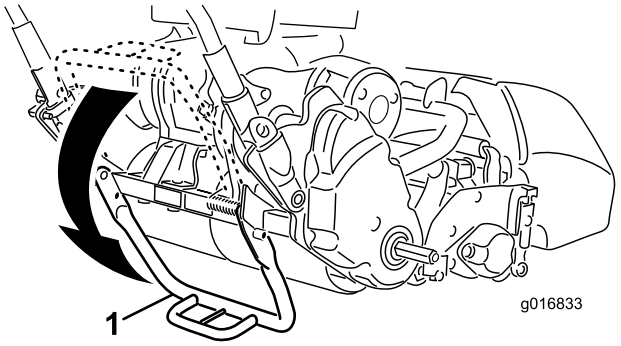

Figura 7

1. Cavalletto

2. Premete la clip di bloccaggio verso il centro della ruota, e collocate quest'ultima sull'albero esagonale (Figura 8).

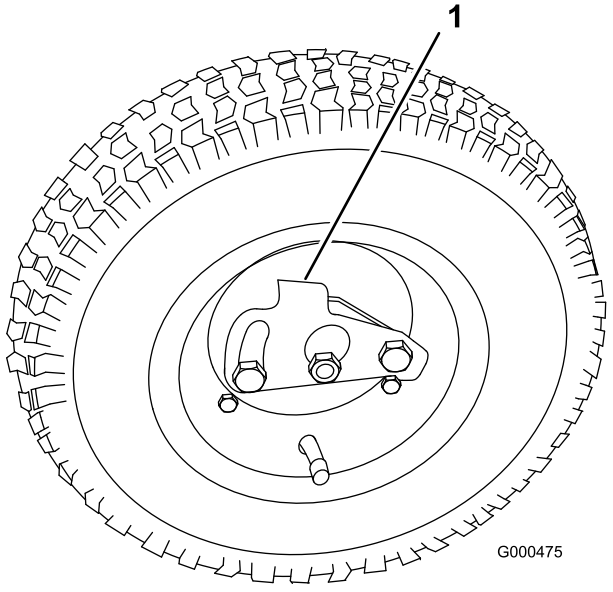

Figura 8

1. Clip di bloccaggio

3. Fate girare la ruota avanti e indietro finché non scorre completamente sull'assale ed la clip di bloccaggio non si inserisce nella scanalatura prevista sull'albero dell'assale.
4. Ripetete la procedura sull'altro lato della macchina.
5. Gonfiate gli pneumatici a 12-15 psi (83-103 kPa).
6. Togliete la macchina dal cavalletto prestando attenzione, spingendo lentamente in avanti o sollevando il supporto della stegola inferiore centrale, consentendo al cavalletto di tornare alla posizione normale.

4

Controllo del livello dell'olio motore

Non occorrono parti

Procedura

Controllate il livello dell'olio motore; vedere Controllo del livello dell'olio motore (pagina 18).

5

Montaggio del cesto di raccolta

Parti necessarie per questa operazione:

1	Cesto di raccolta

Procedura

1. Afferrate il cesto dalla maniglia (Figura 9).

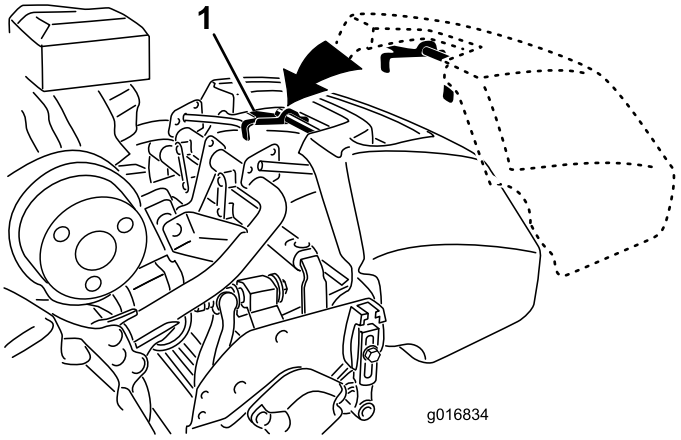

Figura 9

1. Ganci del cesto

2. Guidate il coperchio del cesto tra le piastre laterali dell'apparato di taglio e sopra il rullo anteriore (Figura 9).
3. Installate i ganci del cesto sull'anello del telaio (Figura 9).

Importante: In caso di caduta del cesto, esaminate i punti di contatto del braccio orientabile vicino al bordo inferiore del cesto (Figura 10). Raddrizzateli prima di utilizzare il cesto. Utilizzando il cesto con i punti di contatto del braccio oscillante piegati si potrebbe danneggiare il cilindro.

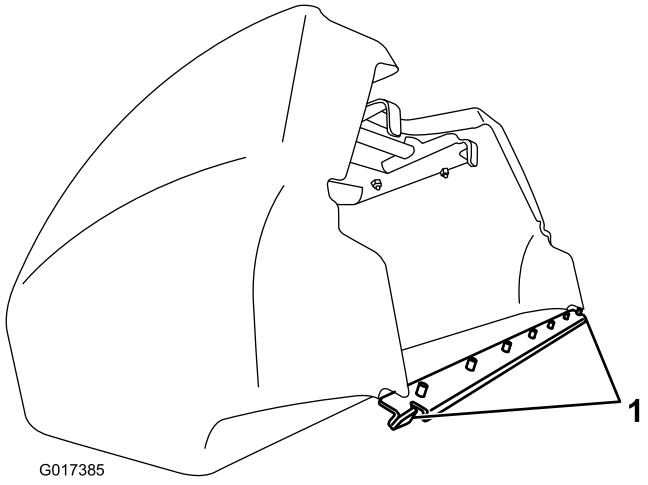

Figura 10

1. Punto di contatto del braccio oscillante

Quadro generale del prodotto

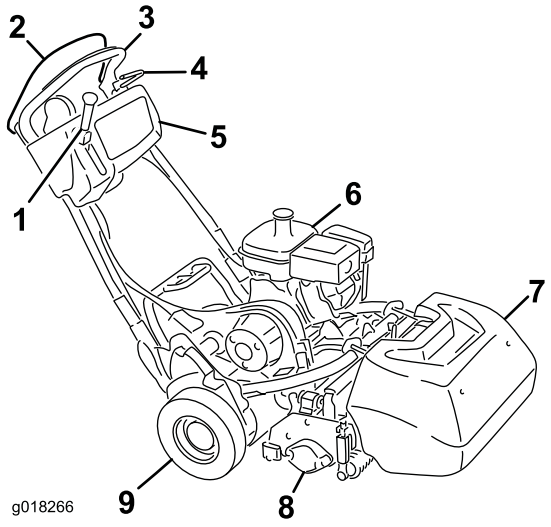

Figura 11

1. Leva d'innesto della trazione e della trasmissione del cilindro
2. Comando Presenza dell'Operatore
3. Stegola
4. Freno di servizio
5. Plancia
6. Serbatoio carburante
7. Cesto di raccolta
8. Apparato di taglio
9. Ruote di trasferimento

Comandi

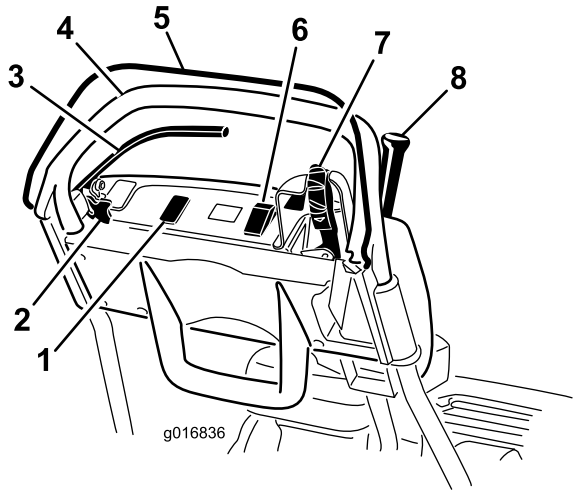

Figura 12

1. Spazio aperto per luci opzionali
2. Fermo del freno di stazionamento
3. Freno di servizio
4. Stegola
5. Comando Presenza dell'Operatore
6. Interruttore principale
7. Comando dell'acceleratore
8. Leva d'innesto della trazione e della trasmissione del cilindro

Comando dell'acceleratore

Il comando dell'acceleratore (Figura 12 e Figura 13) si trova sul lato destro dietro la plancia. All'avviamento del motore regolate l'acceleratore. La leva è collegata alla tiranteria tra l'acceleratore e il carburatore, e la controlla. Il regime del motore è variabile da 1565 ±100 giri/min a 3265 ±75 giri/min.

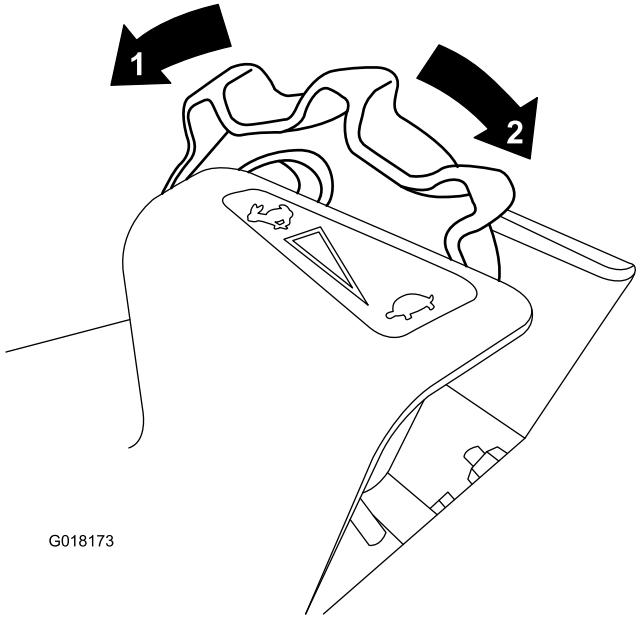

Figura 13

1. Velocità massima
2. Bassa velocità

Leva d'innesto della trazione e della trasmissione del cilindro

La leva d'innesto della trazione e della trasmissione del cilindro (Figura 14) è situata sul davanti della plancia, a destra. La leva della trazione ha due posizioni per le operazioni di trasporto: folle e avanti. Spingete in avanti la leva per innestare la trazione.

Nota: Per spostare la leva, innestate innanzitutto il comando presenza dell'operatore.

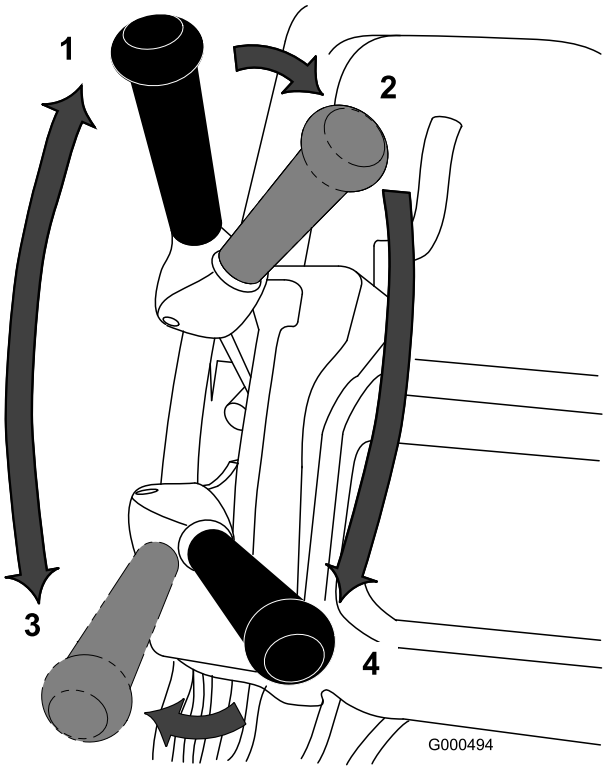

Figura 14

1. Folle
2. Trazione in folle e trasmissione del cilindro disinnestata
3. Trazione innestata (trasporto)
4. Trazione e trasmissione del cilindro innestate

La leva della trazione ha due posizioni per le operazioni del cilindro: Innesto e Disinnesto. Spostate la parte superiore della leva verso sinistra, quindi avanti per innestare il cilindro e iniziate la tosatura. Premete la leva verso destra per disinnestare il cilindro e continuate a spostarla avanti o tirarla indietro per disinnestare sia il cilindro, sia la trazione.

Nota: Rilasciando il controllo della presenza dell'operatore, la leva torna in folle e la macchina si arresta.

Freno di servizio

Il freno di servizio (Figura 15) si trova sulla parte anteriore sinistra della stegola. Tirate indietro la leva per inserire il freno di servizio. Rilasciate il freno prima di innestare la trazione.

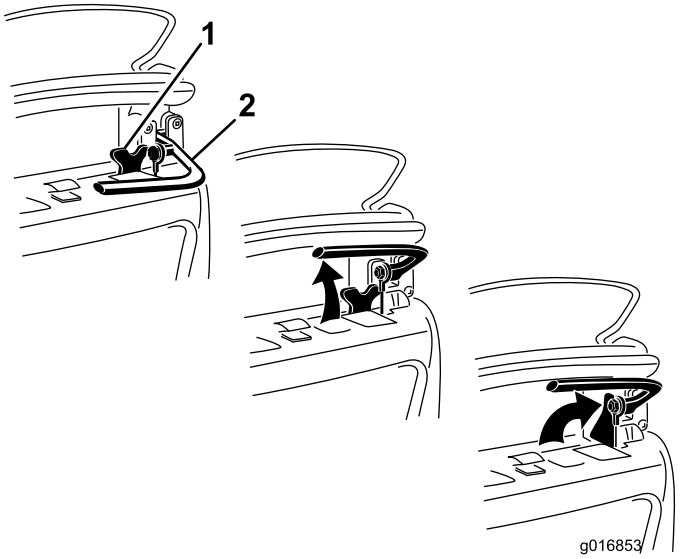

Figura 15

1. Fermo del freno di stazionamento
2. Freno di servizio

Fermo del freno di stazionamento

Il fermo del freno di stazionamento (Figura 15) si utilizza insieme al freno di servizio. Con il freno di servizio inserito, ruotate il fermo del freno di stazionamento verso la maniglia del freno, quindi lasciate andare il freno di servizio contro il fermo, in modo tale da bloccare in posizione il freno di servizio. Tirate la leva del freno per rilasciarlo.

Interruttore principale

L'interruttore principale (Figura 12) si trova sopra la plancia. Spostate l'interruttore in posizione On per avviare il motore, e in posizione Off per spegnerlo.

Comando Presenza dell'Operatore (OPC)

Prima di innestare la leva di comando della trazione, innestate il comando optional presenza dell'operatore (Figura 12). Se si rilascia l'OPC durante il funzionamento, la macchina torna in folle, ma il motore non si spegne.

Leva dello starter

La leva dello starter (Figura 16) si trova sul del motore. La leva ha due posizioni: marcia e starter. Prima di avviare il motore a freddo, spostate la leva dello starter in posizione semi-aperta. Quando il motore è avviato, spostate la leva dello starter in posizione Run.

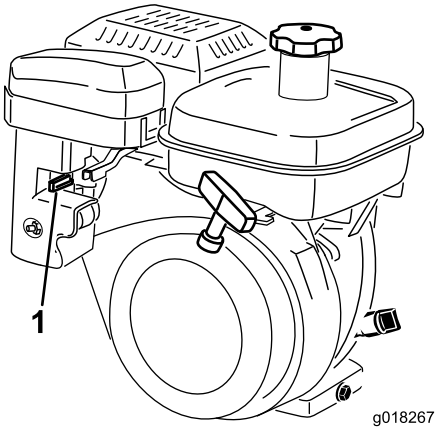

Figura 16

1. Starter in posizione Starter

Valvola di intercettazione del carburante

La valvola di intercettazione del carburante (Figura 17) è posizionata sul motore. La valvola ha due posizioni: chiusa ed aperta. Spostate la leva in posizione chiusa per il rimessaggio o il trasporto della macchina; apritela prima di avviare il motore. La coppa del carburante è posizionata sotto la valvola di intercettazione.

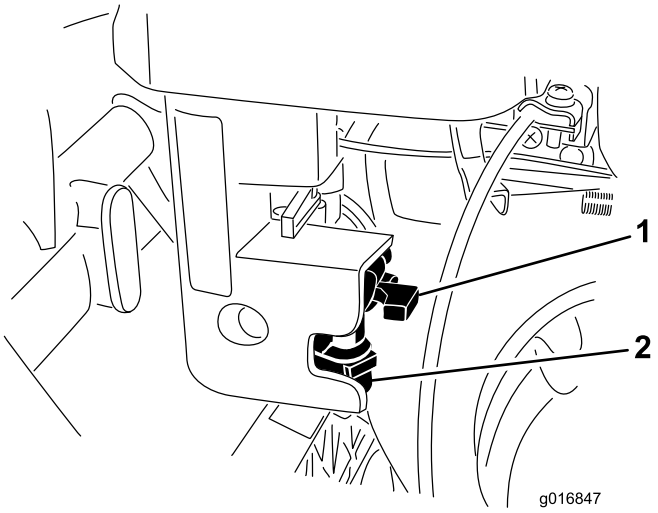

Figura 17

1. Valvola di intercettazione del carburante chiusa
2. Coppa del carburante

Avviatore autoavvolgente

Tirate l'avviatore autoavvolgente (Figura 18) per avviare il motore.

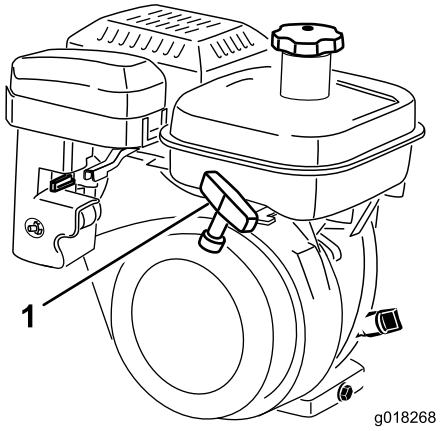

Figura 18

1. Avviatore autoavvolgente

Cavalletto

Il cavalletto (Figura 20), montato sul retro della macchina, serve a sollevare la parte posteriore della macchina per il montaggio o la rimozione delle ruote di trasferimento e prevenire la caduta della macchina stessa sulla maniglia quando si rimuove il cilindro.

- Per montare le ruote da trasporto utilizzando il cavalletto, abbassate il cavalletto a terra e premete con un piede sul relativo occhiello, tirando contemporaneamente verso l'alto e indietro la stegola centrale inferiore della macchina (Figura 19).

  Importante: Premete con il piede solo sull'occhiello del cavalletto e utilizzate solo la stegola centrale inferiore della macchina per sollevare l'apparato. Tentare di sollevare l'apparato sul cavalletto in altro modo può causare ferite.

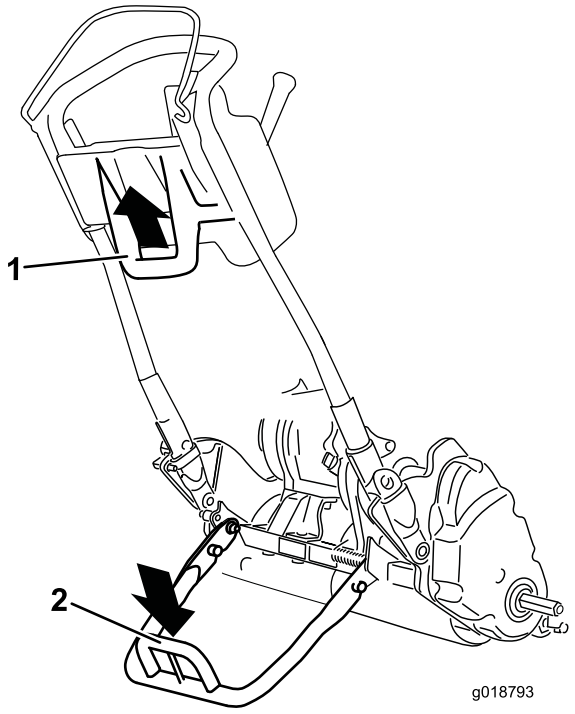

Figura 19

1. Stegola centrale inferiore della macchina
2. Occhiello cavalletto

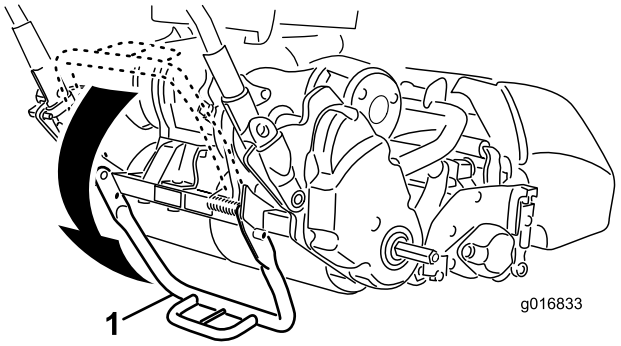

Figura 20

1. Cavalletto
2. Occhiello cavalletto

- Per evitare il ribaltamento all'indietro dell'unità durante la rimozione del cilindro, abbassate il cavalletto e premete il perno di bloccaggio per bloccare il cavalletto in posizione di servizio (Figura 21).

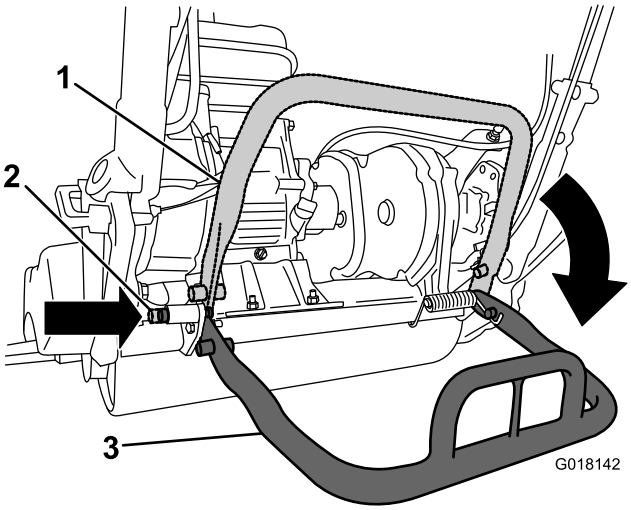

Figura 21

1. Cavalletto-posizione di stoccaggio
2. Perno di bloccaggio
3. Cavalletto-posizione di servizio

Specifiche

Trattorino 1800

Larghezza	82,5 cm
Altezza	104,8 cm
Lunghezza con cesto	152,40 cm
Peso netto (con apparato di taglio a 11 lame e cesto di raccolta installati)	117 kg
Larghezza di taglio	46 cm
Altezza di taglio	da 1,5 a 7,5 mm con controlama Micro-Cut
Frequenza di taglio	Regolabile (Fate riferimento al Manuale dell'operatore degli apparati di taglio)

Trattorino 2100

Larghezza	90,1 cm
Altezza	104,8 cm
Lunghezza con cesto	152,40 cm
Peso netto (con apparato di taglio a 11 lame e cesto di raccolta installati)	117,9 kg
Larghezza di taglio	53,3 cm
Altezza di taglio	da 1,5 a 7,5 mm con controlama Micro-Cut
Frequenza di taglio	Regolabile (Fate riferimento al Manuale dell'operatore degli apparati di taglio)

Attrezzi/accessori

E' disponibile una gamma di attrezzi e accessori approvati da Toro per l'impiego con la macchina, per ottimizzare e ampliare le sue applicazioni. Contattate il vostro Centro Assistenza o Distributore autorizzato o andate su www.Toro.com per avere un elenco di tutti gli attrezzi e accessori approvati.

Funzionamento

Nota: Stabilite i lati sinistro e destro della macchina dalla normale posizione di guida.

La sicurezza prima di tutto

Leggete attentamente tutte le norme e gli adesivi di sicurezza contenuti in questa sezione. Queste informazioni contribuiranno alla protezione della vostra persona e degli astanti.

Controllo del livello dell'olio motore

Controllate il livello dell'olio motore prima dell'utilizzo od ogni 8 ore di servizio; vedere Controllo del livello dell'olio motore.

Riempimento del serbatoio del carburante

La capacità del serbatoio del carburante è di 2,7 l

- Per ottenere risultati ottimali utilizzate solo benzina senza piombo fresca e pulita, di 87 o più ottani (metodo di classificazione (R+M)/2).
- È accettabile il carburante ossigenato con etanolo fino al 10% o 15% di MTBE per volume.
- **Non** utilizzate miscele di benzina con etanolo (come E15 o E85) superiore al 10% per volume. Possono verificarsi problemi di prestazioni e/o danni al motore non coperti dalla garanzia.
- **Non** utilizzate benzina contenente metanolo.
- Nella stagione invernale, **non** conservate il carburante nel serbatoio o nei contenitori senza utilizzare un apposito stabilizzatore.
- **Non** aggiungete olio alla benzina.

⚠ AVVERTENZA

Se ingerita, la benzina è nociva o micidiale. L'esposizione a lungo termine ai vapori di benzina può causare gravi danni e malattie.

- **Evitate di respirare a lungo i vapori.**
- **Tenete il viso lontano dall'ugello e dall'apertura del serbatoio di benzina o del condizionatore.**
- **Tenete la benzina lontano dagli occhi e dalla pelle.**

⚠ PERICOLO

In talune condizioni la benzina è estremamente infiammabile ed altamente esplosiva. Un incendio o un'esplosione possono ustionare voi ed altre persone, e causare danni.

- **Riempite il serbatoio del carburante all'aria aperta, a motore freddo, e tergete la benzina versata.**
- **Non riempite completamente il serbatoio. Con la macchina su una superficie piana, riempite il serbatoio fino a raggiungere la vite superiore dell'inserto in plastica. Questo spazio è necessario per consentire alla benzina di espandersi.**
- **Non fumate mai quando maneggiate benzina, e state lontani da fiamme libere e da dove i fumi di benzina possano essere accesi da una scintilla.**
- **Conservate la benzina in taniche omologate, e tenetela lontano dalla portata dei bambini. Acquistate benzina in modo da utilizzarla entro 30 giorni.**
- **Prima del rabbocco, posizionate sempre le taniche di benzina sul pavimento, lontano dal veicolo.**
- **Non riempite le taniche di benzina all'interno di un veicolo oppure su un camion o un rimorchio, in quanto il tappetino del rimorchio o le pareti di plastica del camion possono isolare la tanica e rallentare la dispersione delle cariche elettrostatiche.**
- **Se possibile, scaricate la macchina dal camion o dal rimorchio ed effettuate il rifornimento con le ruote sul pavimento.**
- **Qualora ciò non sia possibile, rabboccate l'apparecchiatura sul camion o sul rimorchio mediante una tanica portatile, anziché con una normale pompa del carburante.**
- **Qualora sia necessario utilizzare una pompa del carburante, tenete sempre l'ugello a contatto con il bordo del serbatoio del carburante oppure sull'apertura della tanica fino al termine del rifornimento.**

1. Pulite l'area intorno al tappo del serbatoio del carburante e togliete il tappo (Figura 22). Rabboccate il serbatoio carburante con benzina senza piombo, non oltre la base del filtro. Non riempite troppo.

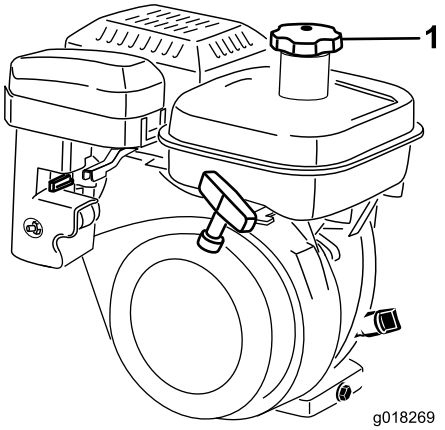

Figura 22

1. Tappo del serbatoio carburante

2. Montate il tappo del serbatoio del carburante e tergete la benzina versata.

Regolazione dell'altezza della stegola

Nota: La macchina viene spedita con la stegola regolata nella posizione più bassa. La macchina è generalmente azionata con la stegola estratta in modalità telescopica fino all'altezza massima.

1. Allentate i 3 bulloni a testa tonda e i dadi che fissano ogni lato della stegola ai relativi morsetti (Figura 23).

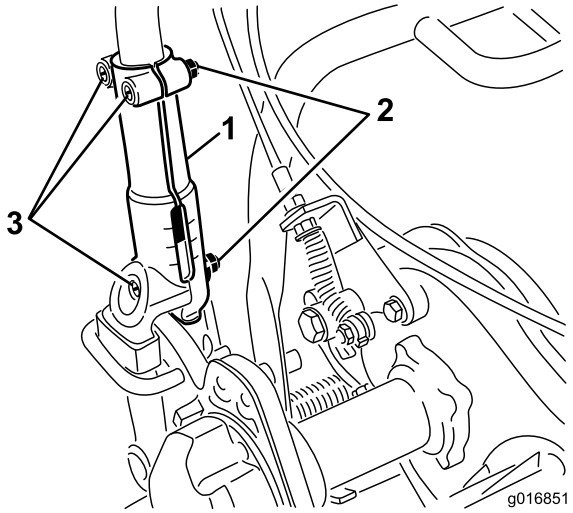

Figura 23

1. Morsetto della stegola
2. Dado
3. Bulloni a testa tonda

2. Tirate verso l'alto la stegola in modo lento e costante su entrambi i lati fino a ottenere la posizione operativa desiderata.
3. Serrate i bulloni a testa tonda e i dadi per fissare la regolazione.

Regolazione dell'angolo della stegola

1. Togliete la coppiglia a forcina dai fermi della stegola (Figura 24) da ciascun lato del tosaerba.

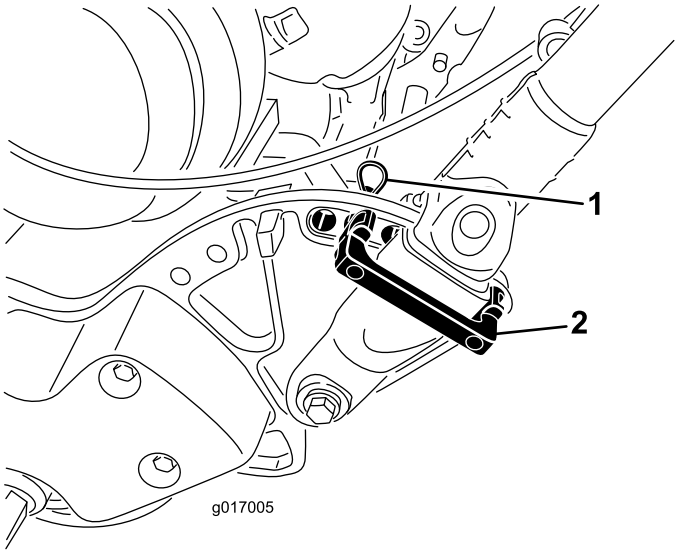

Figura 24

1. Coppiglia a forcina
2. Fermo della stegola

2. Sostenete la stegola, togliete la coppiglia a forcina da ciascun lato, quindi ruotate la stegola nella posizione operativa desiderata (Figura 24).
3. Montate i fermi della stegola e la coppiglie a forcina.

Avviamento e spegnimento del motore

Nota: Le illustrazioni e le descrizioni dei comandi citati in questa sezione sono riportati nella sezione Comandi in Funzionamento.

Avviamento del motore

Nota: Verificate che il cappellotto sia montato sulla candela.

1. Verificate che le leve della trazione e di comando del cilindro siano in posizione di disinnesto.

   Nota: Il motore non si avvia se la leva della trazione è innestata.

2. Spostate l'interruttore principale in posizione On.
3. Mettete il comando dell'acceleratore in posizione Fast.
4. Aprite la valvola di intercettazione del carburante, sul motore.
5. Prima di avviare il motore a freddo, spostate la leva in posizione Starter. A motore caldo spesso non occorre usare lo starter.

6. Tirate la maniglia dell'avviatore autoavvolgente fino ad ottenere l'innesto, quindi date uno strappo per avviare il motore. Quando il motore si riscalda, aprite lo starter.

   Importante: Non tirate completamente il cavo di avviamento, e non mollate la maniglia di avviamento quando tirate fuori il cavo, perché potreste spezzarlo o danneggiare il complessivo di riavvolgimento.

Spegnimento del motore

1. Portate i comandi della trazione e del cilindro di taglio in posizione di disinnesto, portate il comando dell'acceleratore in posizione Slow, e l'interruttore principale in posizione Off.
2. Prima del rimessaggio, togliete il cappellotto stampato dalla candela per impedire il rischio di avviamento accidentale della macchina.
3. Chiudete la valvola di intercettazione del carburante prima del rimessaggio o del trasporto del tosaerba in un veicolo.

Il trasferimento

Nota: Non fate funzionare il motore del tosaerba durante il trasferimento su un rimorchio, perché potreste danneggiare il tosaerba.

Se non intendete montare le ruote di trasferimento opzionali, passate alla fase 4.

1. Con il piede, abbassate il cavalletto, quindi alzate il sostegno della stegola finché il cavalletto non gira in avanti, sopra il centro.
2. Montate le ruote di trasferimento.
3. Per rilasciare il cavalletto, alzate la stegola ed abbassate la parte posteriore del tosaerba sulle ruote di trasferimento.
4. Verificate che i comandi di trazione e trasmissione del cilindro siano in posizione di disinnesto, quindi avviate il motore.
5. Regolate il comando dell'acceleratore su Slow, sollevate la parte anteriore della macchina, innestate gradualmente la trasmissione e aumentate lentamente il regime del motore.
6. Regolate l'acceleratore per gestire il tosaerba alla velocità di spostamento opportuna, e trasportate la macchina nel luogo previsto.

Preparazione per la tosatura

1. Riportate la leva di comando della trazione in posizione di disinnesto, l'acceleratore su Slow, e spegnete il motore.
2. Con il piede, abbassate il cavalletto, quindi alzate il sostegno della stegola finché il cavalletto non gira in avanti, sopra il centro.
3. Rimozione delle ruote di trasferimento.
4. Abbassate con cautela la macchina sul cavalletto.

La tosatura

Utilizzando la macchina correttamente otterrete un tappeto erboso dal taglio più regolare possibile.

Importante: L'erba tagliata funge da lubrificante durante la tosatura. L'apparato di taglio può essere danneggiato in caso di utilizzo eccessivo in mancanza di erba tagliata.

Prima della tosatura

Verificate che il tosaerba sia stato messo a punto con precisione e che sia equilibrato ai lati del cilindro. L'errata messa a punto del tosaerba si riflette nell'aspetto del tappeto erboso tosato, con un notevole ingrandimento. Prima di iniziare a tosare rimuovete tutti i corpi estranei dal tappeto erboso. Verificate che l'area di lavoro sia completamente sgombra, con particolare attenzione a bambini e animali da compagnia.

Metodo di tosatura

Il green deve essere tosato spostandosi avanti e indietro in linea retta su tutto il green. Evitate di tosare con moto circolare; non girate il tosaerba sul green, per non causare rigature indesiderate. Per togliere il tosaerba dal green sollevate il cilindro di taglio (abbassando la stegola) e girate facendo leva sul cilindro di trazione. Tosate camminando a velocità normale; camminando più velocemente risparmierete pochissimo tempo e produrrete una tosatura scadente.

Per realizzare una linea retta attraverso il green e mantenere la macchina equidistante dal bordo del taglio precedente, usate le strisce di allineamento previste sul cesto (Figura 25).

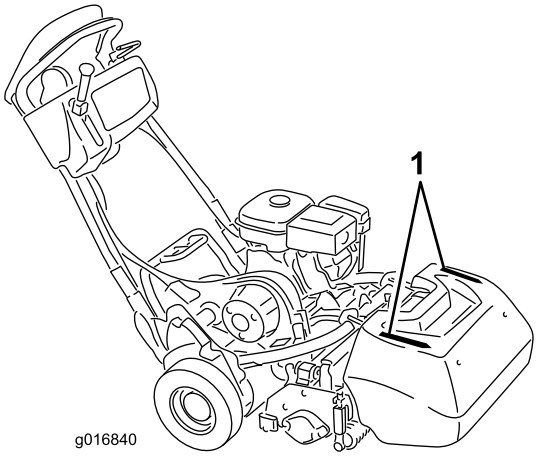

Figura 25

1. Strisce di allineamento

Funzionamento in condizioni di scarsa illuminazione

Quando si aziona il tosaerba in condizioni di scarsa illuminazione, si consiglia di utilizzare il kit opzionale di luci a LED, modello 04265.

Importante: Non usate altri sistemi di illuminazione con il presente tosaerba poiché non funzionerebbero correttamente con l'uscita c.a. del motore.

Funzionamento

Per azionare i comandi durante la tosatura:

1. Avviate il motore, impostate l'acceleratore a bassa velocità, abbassate la stegola per sollevare l'apparato di taglio, premete il comando presenza dell'operatore, spostate la leva della trazione in posizione di innesto e trasportate il tosaerba sul bordo del green (Figura 26).
2. Spostate la leva della trazione in posizione di disinnesto, ed innestate la leva di trasmissione del cilindro (Figura 26).

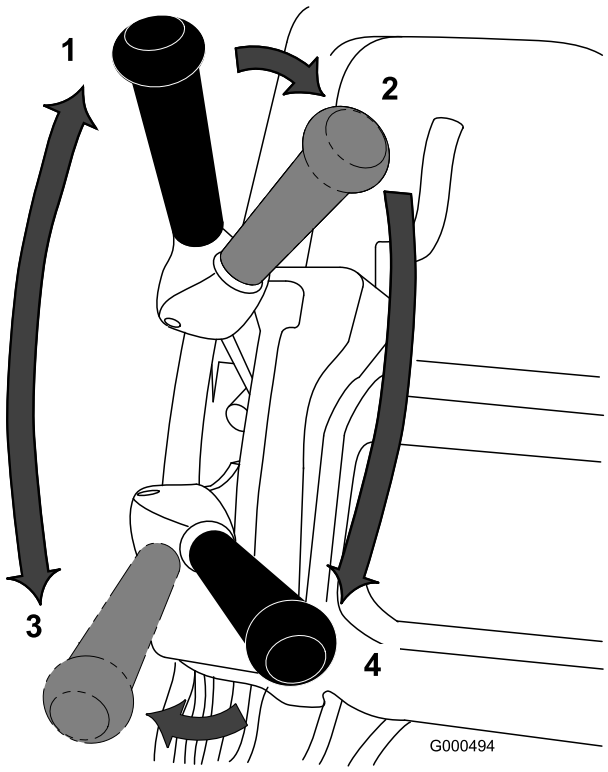

Figura 26

1. Trazione in folle
2. Trazione in folle e trasmissione del cilindro disinnestata
3. Trazione innestata (trasporto)
4. Trazione e trasmissione del cilindro innestate

3. Portate la leva della trazione in posizione di innesto, e aumentate la velocità dell'acceleratore finché il tosaerba non si sposta alla velocità opportuna. Portate il tosaerba sul green, abbassate la parte anteriore del tosaerba ed iniziate a tosare (Figura 26).

Dopo la tosatura

1. Portate il tosaerba fuori del green, spostate le leve di comando della trazione e del cilindro in posizione di disinnesto, e spegnete il motore.
2. Svuotate l'erba tagliata dal cesto di raccolta, rimontate il cesto sul tosaerba e procedete con l'operazione di trasporto.

Controllo del funzionamento dei microinterruttori di sicurezza.

Intervallo tra gli interventi tecnici: Prima di ogni utilizzo o quotidianamente

⚠ ATTENZIONE

Se i microinterruttori di sicurezza sono scollegati o guasti, la macchina può muoversi improvvisamente e causare incidenti.

- **Non manomettete i microinterruttori di sicurezza.**
- **Ogni giorno, controllate il funzionamento dei microinterruttori di sicurezza, e prima di azionare la macchina sostituite gli interruttori guasti.**

Microinterruttore di sicurezza del Comando Presenza dell'Operatore (OPC)

1. Con il piede, abbassate il cavalletto, quindi alzate il sostegno della stegola finché il cavalletto non gira in avanti, sopra il centro.
2. Avviate il motore.
3. Tentate di innestare la leva della trazione con l'OPC rilasciato (Figura 27). La leva della trazione non deve innestarsi. Se la leva della trazione si innesta, il sistema di sicurezza deve essere revisionato. Rettificate il problema prima di utilizzare il tosaerba. Vedere Revisione del microinterruttore di sicurezza.

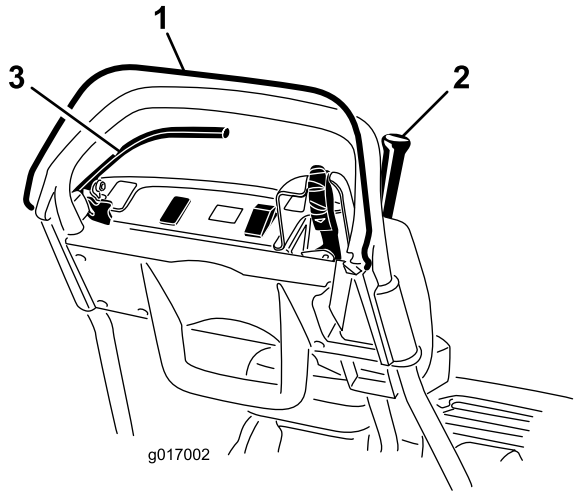

Figura 27

1. Comando Presenza dell'Operatore (OPC)
2. Leva della trazione
3. Leva del freno

4. Tenete premuto l'OPC e la leva della trazione innestata per rilasciare l'OPC stesso (Figura 27). La leva della trazione deve disinnestarsi. Se la leva della trazione non si disinnesta, il sistema di sicurezza deve essere revisionato. Rettificate il problema prima di utilizzare il tosaerba. Fate riferimento a Revisione del microinterruttore di sicurezza o Regolazione del comando della trazione.
5. Tenete premuto l'OPC e la leva del cambio spostata a sinistra per innestare il comando della trazione e del cilindro e rilasciare l'OPC (Figura 27). La leva della trazione deve disinnestarsi. Se la leva della trazione non si disinnesta, il sistema di sicurezza deve essere revisionato. Rettificate il problema prima di utilizzare il tosaerba. Fate riferimento a Revisione del microinterruttore di sicurezza, Regolazione del comando della trazione o Regolazione del comando del cilindro.
6. Tenete premuto l'OPC e la leva del cambio spostata a sinistra per innestare il comando della trazione e del cilindro, spostate la leva del cambio a destra per disinnestare il comando del cilindro (Figura 27). Il comando del cilindro deve disinnestarsi. Se la leva della trazione non si disinnesta, il sistema di sicurezza deve essere revisionato. Rettificate il problema prima di utilizzare il tosaerba. Vedere Regolazione del comando del cilindro.
7. Abbassate con cautela la macchina sul cavalletto.

Microinterruttore di sicurezza della trazione

1. Con il piede, abbassate il cavalletto, quindi alzate il sostegno della stegola finché il cavalletto non gira in avanti, sopra il centro.
2. Tenete premuto l'OPC, la leva della trazione innestata e i comandi del motore in posizione di avviamento (Figura 27). Cercate di avviare il motore. Il motore non deve avviarsi. Se dovesse avviarsi, occorre fare revisionare il microinterruttore di sicurezza. Rettificate il problema prima di utilizzare il tosaerba. Vedere Revisione del microinterruttore di sicurezza.
3. Abbassate con cautela la macchina sul cavalletto.

Microinterruttore di sicurezza del freno

1. Con il piede, abbassate il cavalletto, quindi alzate il sostegno della stegola finché il cavalletto non gira in avanti, sopra il centro.
2. Tenete la leva della trazione disinnestata, il freno di servizio inserito e i comandi del motore in posizione di avviamento (Figura 27). Cercate di avviare il motore. Il motore deve avviarsi. Se non dovesse avviarsi, occorre fare revisionare il microinterruttore di sicurezza. Rettificate il problema prima di utilizzare il tosaerba. Vedere Revisione del microinterruttore di sicurezza.
3. Con il motore acceso, innestate il freno di servizio (non il freno di stazionamento), premete l'OPC e inserite la leva della trazione (Figura 27). Il motore dovrà funzionare senza essere compromesso dal freno, ma senza spegnersi. Se dovesse spegnersi immediatamente, occorre fare revisionare il microinterruttore di sicurezza. Rettificate il problema prima di utilizzare il tosaerba. Vedere Revisione del microinterruttore di sicurezza.
4. Con il motore acceso, innestate il fermo del freno di stazionamento, premete l'OPC e inserite la leva della trazione (Figura 27). Il motore deve spegnersi. Se non dovesse spegnersi, occorre fare revisionare il microinterruttore di sicurezza. Rettificate il problema prima di utilizzare il tosaerba. Vedere Revisione del microinterruttore di sicurezza.
5. Abbassate con cautela la macchina sul cavalletto.

Rilascio della trasmissione

In caso di impossibilità di mettere in funzione la macchina, è possibile disinnestare il tamburo dalla trasmissione in modo da potere manovrare la macchina.

1. Sull'angolo posteriore destro della macchina, individuate la leva di innesto/disinnesto della trazione, vicino al tamburo di alloggiamento della trasmissione (Figura 28).

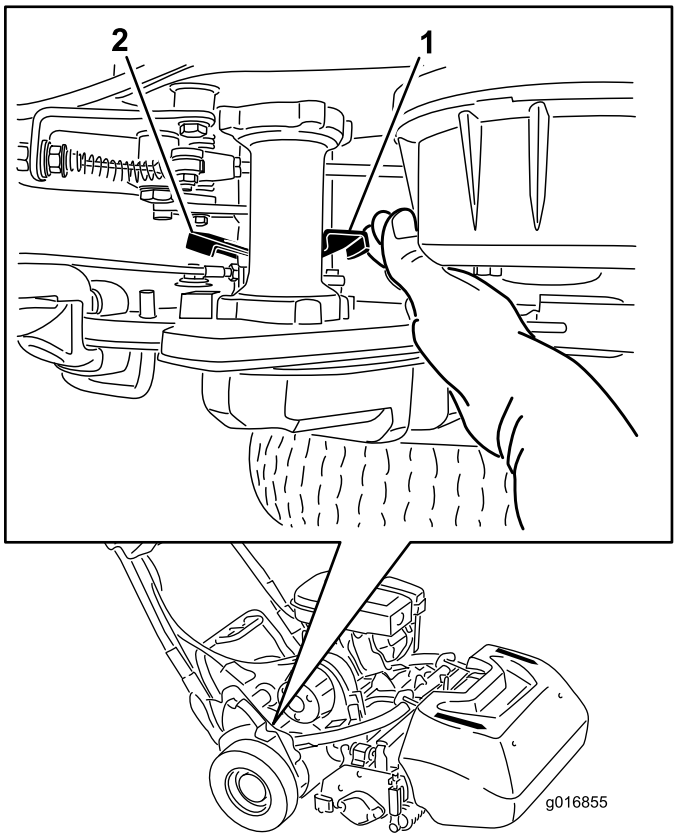

Figura 28

1. Leva di innesto/disinnesto della trazione - innestata
2. Leva di innesto/disinnesto della trazione - disinnestata

2. Girate la leva indietro per disinnestare la trasmissione dal tamburo.

   Importante: Spingete la leva da dietro in modo che la leva a molla non urti la mano.

3. Spostate la macchina come necessario:

   Importante: Non trainate la macchina, se possibile. Se assolutamente necessario, non superate la velocità di 4,8 km/h, disinnestate sempre la trasmissione dal tamburo. La mancata osservanza di questa indicazione, provocherà danni alla macchina.

4. Al termine, girate la leva in avanti per innestare la trasmissione nel tamburo.

Nota: Il freno resta operativo con la trasmissione disinnestata dal tamburo.

Approntamento della macchina in corrispondenza alle condizioni del tappeto erboso

Utilizzate la seguente tabella per l'approntamento della macchina in corrispondenza alle condizioni del tappeto erboso

Barre di appoggio: Standard e Optional (tosaerba Flex/eFlex 2100)			
N. cat.	**Descrizione**	**Aggressività**	**Osservazioni**
106-2468-01	Non aggressivo	Inferiore	Rosso
99-3794-03	Aggressivo	Superiore	Nero, Standard
Barre di appoggio: Standard e Optional (tosaerba Flex/eFlex 1800)			
110-2282-01	Non aggressivo	Inferiore	Rosso
110-2281-03	Aggressivo	Superiore	Nero, Standard

Controlame: Standard e Optional (tosaerba Flex/eFlex 2100)			
N. cat.	**Descrizione**	**Range di altezze di taglio**	**Osservazioni**
115-1880	Microcut-EdgeMax	da 1,6 a 3,2 mm.	Standard
93-4262	Microtaglio	da 1,6 a 3,2 mm	
108-4303	Microtaglio prolungato	da 1,6 a 3,2 mm.	Meno aggressivo
115-1881	Tournament- EdgeMax	da 3,2 a 6,4 mm.	
93-4263	Tournament	da 3,2 a 6,4 mm.	
108-4302	Torneo esteso	da 3,2 a 6,4 mm.	Meno aggressivo
93-4264	Taglio corto	6,4 mm ed oltre	
Controlame: Standard e Optional (tosaerba Flex/eFlex 1800)			
117-1530	Microcut-EdgeMax	da 1,6 a 3,2 mm.	Standard
98-7261	Microtaglio	da 1,6 a 3,2 mm.	
110-2300	Microtaglio prolungato	da 1,6 a 3,2 mm.	Meno aggressivo
98-7260	Tournament	da 3,2 a 6,4 mm.	
117-1532	Tournament- EdgeMax	da 3,2 a 6,4 mm.	
110-2301	Taglio corto	6,4 mm ed oltre	

Rulli (tosaerba Flex/eFlex 2100)			
N. cat.	**Descrizione**	**Diametro/Materiale**	**Osservazioni**
04255	Wiehle stretto	6,4 mm/Alluminio	
04256	Wiehle largo	6,4 mm/Alluminio	Maggiore penetrazione
04257	Rullo pieno	6,4 cm)/Acciaio	Minima penetrazione
04258	Wiehle stretto-Lungo	6,4 mm/Alluminio	Maggiore supporto sul bordo; 4,3 cm più lungo
115-7356	Rullo posteriore	5,1 mm/Alluminio	Posteriore standard
120-9595	Rullo posteriore	5,1 cm/Acciaio	Posteriore in acciaio
Rulli (tosaerba Flex/eFlex 1800)			
120-9607	Wiehle stretto	6,4 mm/Alluminio	
120-9609	Wiehle largo	6,4 mm/Alluminio	Maggiore penetrazione
120-9611	Rullo pieno	6,4 cm)/Acciaio	Minima penetrazione
121-4681	Wiehle stretto-Lungo	6,4 mm/Alluminio	Maggiore supporto sul bordo; 4,3 cm più lungo
120-9605	Rullo posteriore	5,1 mm/Alluminio	Posteriore standard

Manutenzione

Nota: Stabilite i lati sinistro e destro della macchina dalla normale posizione di guida.

Importante: Quando utilizzate l'unità in combinazione con il Trans Pro 80, utilizzate sempre i fermi del rimorchio durante le operazioni di manutenzione. Il ribaltamento può causare la fuoriuscita del carburante.

Per l'arresto sul kit rampa con guide occorre inserire un manico di scopa o oggetto simile nei fori dietro le ruote.

Programma di manutenzione raccomandato

Cadenza di manutenzione	Procedura di manutenzione
Dopo le prime 20 ore	• Cambiate l'olio motore. • Pulite la griglia e la coppa del carburante.
Prima di ogni utilizzo o quotidianamente	• Controllate il funzionamento dei microinterruttori di sicurezza. • Controllate il livello dell'olio motore. • Controllate il sistema microinterruttori del comando Presenza dell'operatore
Ogni 50 ore	• Cambiate l'olio motore. • Pulite il filtro dell'aria (più sovente in ambienti inquinati o polverosi).
Ogni 100 ore	• Sostituite l'elemento di carta del filtro dell'aria (più sovente in ambienti inquinati o polverosi). • Controllate la candela. • Pulite la griglia e la coppa del carburante.
Ogni 500 ore	• Pulite il carburatore • Ispezionate le valvole di aspirazione e scarico. Regolate come opportuno.
Ogni 1000 ore	• Sostituite il tubo del carburante. • Ispezionate la cinghia di trasmissione del cilindro • Ispezionate i cuscinetti di trasmissione All'occorrenza sostituiteli
Prima del rimessaggio	• Verniciate le superfici scheggiate.

Importante: Per ulteriori interventi di manutenzione si rimanda al manuale per l'uso del motore.

Lista di controllo della manutenzione quotidiana

Importante: **Fotocopiate questa pagina e utilizzatela quando opportuno.**

Punto di verifica per la manutenzione	**Per la settimana di:**						
	Lun	**Mar**	**Mer**	**Gio**	**Ven**	**Sab**	**Dom**
Verificate il funzionamento del sistema di sicurezza a interblocchi.							
Verificate il funzionamento dei freni di stazionamento.							
Verificate che i giunti orientabili funzionino senza attrito.							
Controllate il livello del carburante.							
Controllate il livello dell'olio motore.							
Controllate il filtro dell'aria.							
Pulite le alette di raffreddamento del motore.							
Controllate eventuali rumori anomali del motore.							
Controllate eventuali rumori anomali di funzionamento.							
Verificate la regolazione tra cilindro e controlama.							
Controllate la regolazione dell'altezza di taglio.							
Ritoccate la vernice danneggiata.							

Nota sulle aree problematiche		
Ispezione eseguita da:		
Art.	Data	Informazioni

Manutenzione del motore

Revisione dell'olio motore

Prima dell'avviamento, riempite la coppa dell'olio con circa 0,6 l di fluido di viscosità idonea. Il motore funziona con olio di alta qualità con classificazione SE o superiore dell'American Petroleum Institute, API. Scegliete la viscosità dell'olio (peso) secondo la temperatura ambiente. Figura 29 illustra la temperatura-viscosità raccomandata.

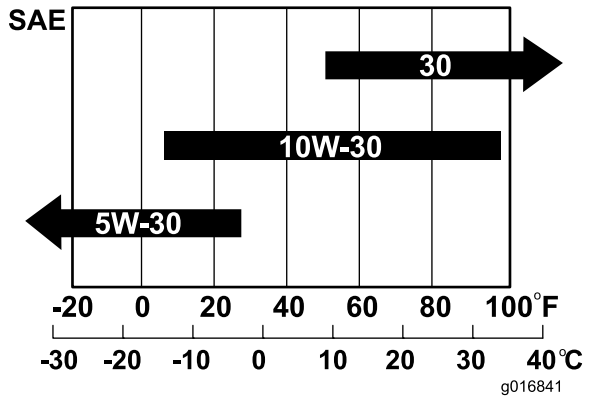

Figura 29

Nota: L'utilizzo di oli multi grade (5W-20, 10W-30 e 10W-40) causa un maggiore consumo di olio. Se utilizzate questi oli, verificatene più spesso il livello.

Controllo del livello dell'olio motore

Intervallo tra gli interventi tecnici: Prima di ogni utilizzo o quotidianamente

Nota: Il momento migliore per controllare l'olio del motore è a motore freddo prima che venga avviato per la giornata. Se è già stato avviato, lasciate che l'olio ritorni nel pozzetto per almeno 10 minuti prima di controllarlo. Se il livello dell'olio corrisponde o è inferiore al segno "L" (minimo) sull'asta, rabboccate l'olio per portare il livello dell'olio al segno "H" (massimo). NON RIEMPITE TROPPO. Se il livello dell'olio è tra i segni "H" e "L", non è necessario rabboccare l'olio.

1. Rimuovete le ruote di trasferimento (se installate).
2. Posizionate il tosaerba in modo che il motore sia a livello, e pulite attorno al misuratore del livello dell'olio (Figura 30).

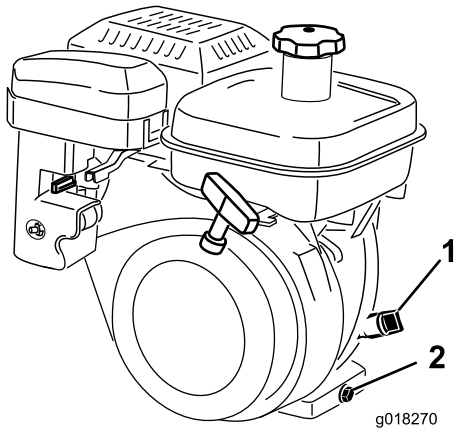

Figura 30

1. Misuratore del livello dell'olio
2. Tappo di spurgo

3. Estraete l'asta del livello dell'olio facendola girare in senso antiorario (Figura 30).
4. Tergete l'asta indicatrice del livello dell'olio ed inseritela nel foro di riempimento. Non avvitate l'asta nel foro. Rimuovetela e controllate il livello dell'olio. Se il livello è basso, rabboccate soltanto fino a raggiungere la posizione intermedia tra "H" e "L" sull'asta di livello (Figura 30). Controllate di nuovo il livello dell'olio. Non riempite troppo.

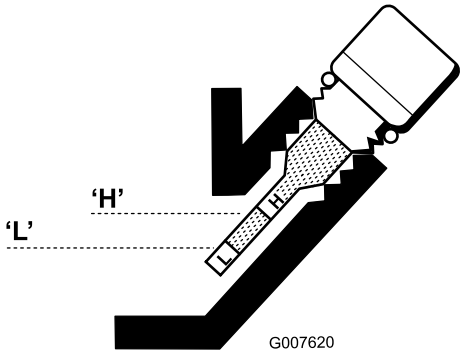

Figura 31

5. Rimontate l'asta indicatrice del livello dell'olio e tergete l'olio versato.

Cambio dell'olio motore

Intervallo tra gli interventi tecnici: Dopo le prime 20 ore

Ogni 50 ore

1. Avviate il motore e lasciatelo in funzione per alcuni minuti per riscaldare l'olio motore.
2. Collocate una bacinella sotto il tappo di spurgo, dietro la macchina (Figura 30). Allentate il tappo di spurgo.
3. Premete sulla stegola per inclinare all'indietro il tosaerba e il motore, e lasciate defluire una maggiore quantità di olio nella bacinella.
4. Montate il tappo di spurgo e riempite la coppa con olio idoneo; vedere Controllo del livello dell'olio.
5. Tergete l'olio versato.
6. Smaltite l'olio usato nel rispetto dell'ambiente. Riciclatelo in conformità alle leggi locali.

Revisione del filtro dell'aria

Intervallo tra gli interventi tecnici: Ogni 50 ore

1. Verificate che il cappellotto sia staccato dalla candela.
2. Togliete il dado ad alette che fissa il relativo coperchio al filtro dell'aria e rimuovete il coperchio. Pulite accuratamente il coperchio (Figura 32 e Figura 33.

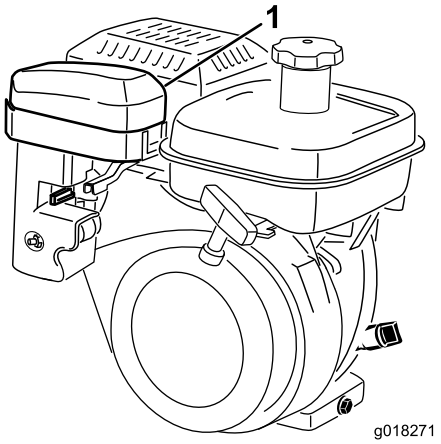

Figura 32

1. Coperchio del filtro dell'aria

3. Se l'elemento in schiuma sintetica è sporco, rimuovetelo dall'elemento di carta (Figura 33). e pulitelo accuratamente.
   A. Lavate l'elemento in schiuma sintetica in una soluzione di acqua tiepida e sapone. Premetelo per eliminare lo sporco, ma non strizzatelo, perché potreste strappare la schiuma sintetica.
   B. Asciugate l'elemento avvolgendolo in un panno pulito. Premete il panno e lasciate asciugare l'elemento, ma non strizzatelo, perché potreste strappare la schiuma sintetica.
   C. Imbibite l'elemento in olio motore pulito. Premete l'elemento per distribuire completamente l'olio ed eliminare l'olio superfluo. E' preferibile usare un elemento umido di olio.

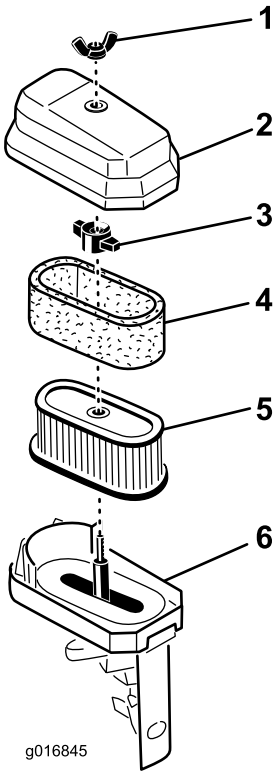

Figura 33

1. Dado ad alette
2. Coperchio del filtro dell'aria
3. Dado ad alette
4. Elemento in schiuma sintetica
5. Elemento di carta
6. Base del filtro dell'aria

4. Quando controllate l'elemento in schiuma sintetica controllate le condizioni dell'elemento di carta. Sostituite se necessario.

   Nota: Non utilizzate l'aria compressa per pulire l'elemento di carta.

5. Montate l'elemento in schiuma sintetica, l'elemento di carta ed il coperchio del filtro dell'aria.

   Importante: Non avviate il motore senza l'elemento del filtro dell'aria; la mancata osservanza di questa istruzione può causare l'eccessiva usura del motore e danneggiarlo.

Manutenzione della candela

Intervallo tra gli interventi tecnici: Ogni 100 ore

Usate una candela NGK BR 6HS o equivalente. La distanza corretta fra gli elettrodi è di 0,6-0,7 mm.

1. Staccate il cappellotto della candela (Figura 34).

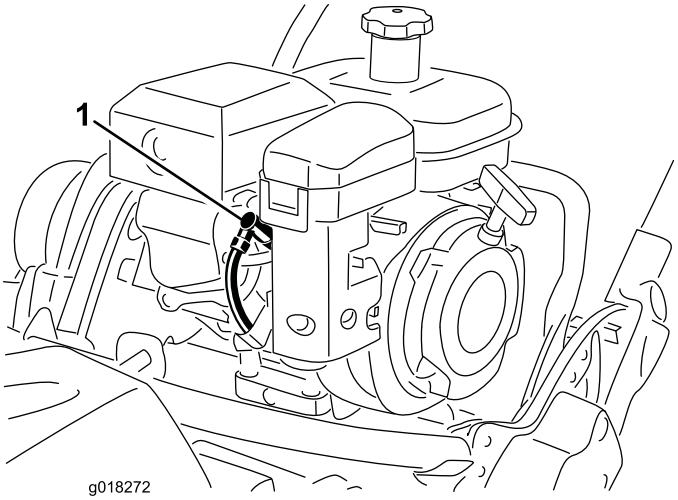

Figura 34

1. Cappellotto della candela

2. Pulite attorno alla candela e toglietela dalla testata del cilindro.

   Importante: Le candele incrinate, incrostate o sporche devono essere sostituite. Non sabbiate, raschiate o pulite gli elettrodi perché l'ingresso della graniglia nel cilindro può danneggiare il motore.

3. Impostate la distanza fra gli elettrodi a 0,6-0,7 mm (Figura 35). Montate la candela con l'esatta distanza tra gli elettrodi, e serratela saldamente a 23 Nm.

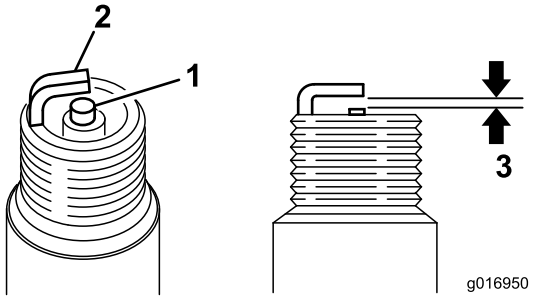

Figura 35

1. Isolatore dell'elettrodo centrale
2. Elettrodo laterale
3. Distanza tra gli elettrodi: 0,6 -0,7 mm

Manutenzione del sistema di alimentazione

Pulizia della griglia e della coppa del carburante.

Intervallo tra gli interventi tecnici: Dopo le prime 20 ore

Ogni 100 ore/Ogni mese (optando per l'intervallo più breve)

1. Chiudete la valvola d'intercettazione del carburante e svitate la coppa del carburante dal corpo del filtro (Figura 36).

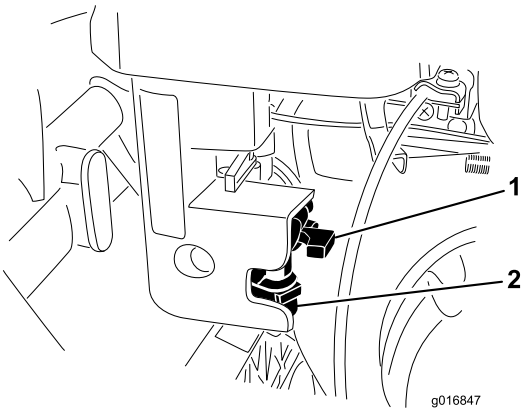

Figura 36

1. Valvola di intercettazione
2. Coppa del carburante

2. Pulite la coppa del carburante con benzina pulita e rimontatela.
3. Svitate e togliete il relativo tappo dal serbatoio carburante (Figura 37).

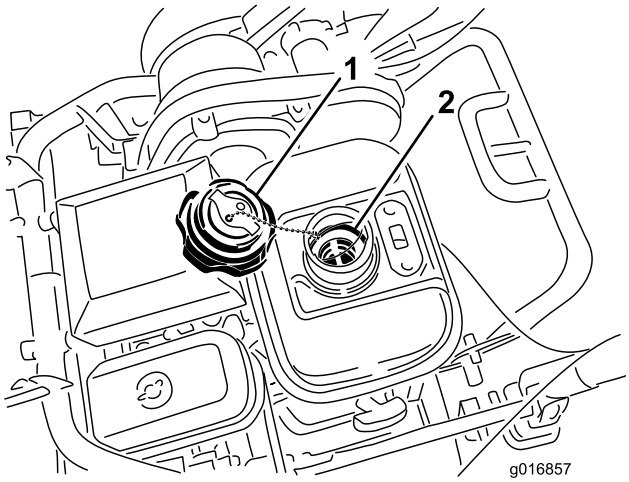

Figura 37

1. Tappo del serbatoio carburante
2. Griglia del serbatoio carburante

4. Togliete la griglia dall'interno del serbatoio carburante.
5. Pulite la griglia con benzina pulita e rimontate il serbatoio.
6. Montate il relativo tappo sul serbatoio carburante.

Sostituzione del tubo del carburante

Intervallo tra gli interventi tecnici: Ogni 1000 ore

Sostituite il tubo del carburante ogni 1000 ore. In caso di perdite di carburante dal tubo, sostituitelo immediatamente.

Manutenzione dell'impianto elettrico

Revisione del microinterruttore di sicurezza della trazione

Qualora fosse necessario regolare o sostituire il microinterruttore, procedete come segue.

1. Assicuratevi che il motore sia spento.
2. Rimuovete la plancia.
3. Innestate la leva della trazione.

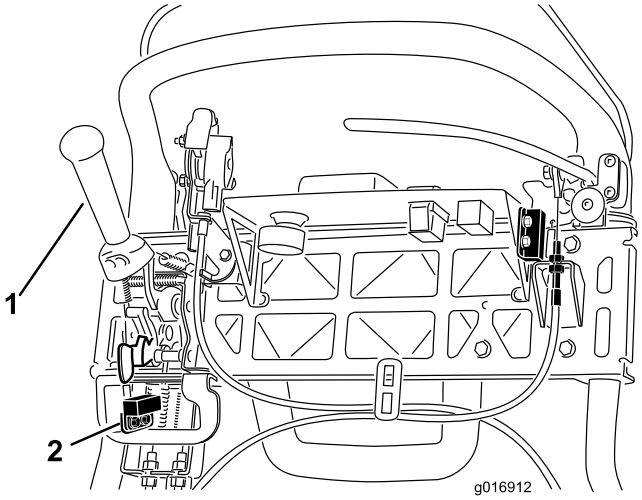

Figura 38

1. Leva della trazione
2. Microinterruttore di sicurezza

4. Allentate i dispositivi di fissaggio del microinterruttore di sicurezza (Figura 38).
5. Inserite uno spessore di 1,6 mm fra la leva della trazione ed il microinterruttore (Figura 38).
6. Serrate i dispositivi di fissaggio del microinterruttore.
7. Innestate la leva della trazione e verificate la distanza. L'intervallo operativo normale è compreso tra 0,76 e 3,05 mm. Con a leva della trazione innestata verificate che il microinterruttore perda la continuità. All'occorrenza sostituite il microinterruttore.

Revisione del microinterruttore di sicurezza del freno

1. Assicuratevi che il motore sia spento.
2. Rimuovete la plancia.
3. Innestate la leva del freno di servizio e il fermo del freno di stazionamento.
4. Allentate i dispositivi di fissaggio del microinterruttore (Figura 39).

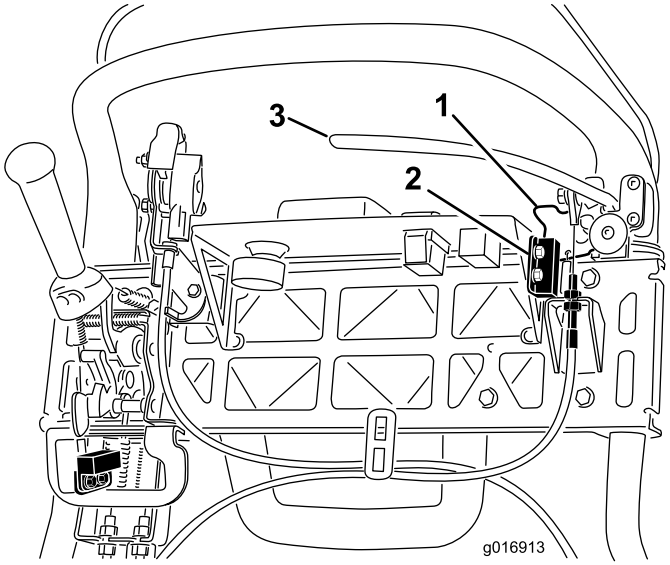

Figura 39

1. Fermo del freno di stazionamento
2. Microinterruttore di sicurezza
3. Leva del freno di servizio

5. Inserite uno spessore di 1,6 mm fra il fermo del freno di stazionamento ed il microinterruttore (Figura 39).
6. Serrate i dispositivi di fissaggio del microinterruttore. Verificate di nuovo la luce. Il fermo non deve essere a contatto con il microinterruttore.
7. Innestate la leva del freno e ruotate il fermo. Verificate che il microinterruttore perda continuità. All'occorrenza sostituite il microinterruttore.

Manutenzione dei freni

Regolazione del freno di servizio/stazionamento

Se il freno di servizio/stazionamento dovesse slittare durante l'uso, è necessario regolare il cavo.

1. Portate la leva del freno di servizio/stazionamento in posizione Off.
2. Rimuovete la plancia.
3. Per aumentare la tensione del cavo, allentate il controdado del cavo superiore e serrate il controdado del cavo inferiore (Figura 40) finché non occorre applicare una forza di 156 N sulla stegola della leva del freno per rilasciare il fermo del freno di stazionamento. Non regolate eccessivamente, perché la cinghia del freno potrebbe opporre resistenza.

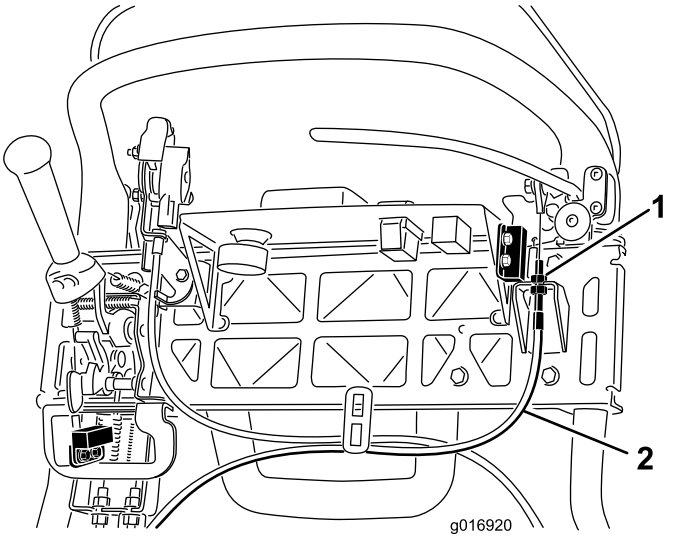

Figura 40

1. Controdadi
2. Cavo del freno di servizio

Manutenzione della cinghia

Ispezione della cinghia di trasmissione del cilindro

Intervallo tra gli interventi tecnici: Ogni 1000 ore

La tensione della cinghia di trasmissione del cilindro deve essere corretta per garantire il funzionamento ottimale della macchina e impedire che le cinghie si consumino inutilmente. Controllate spesso la cinghia.

1. Allentate il bullone della flangia che fissa il copricinghia, e togliete il copricinghia per accedere alla cinghia (Figura 41).

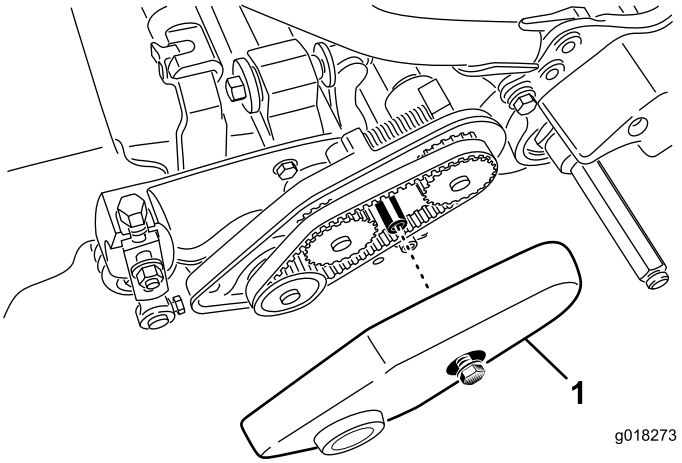

Figura 41

1. Copricinghia

2. Per regolare la tensione della cinghia:
   A. Allentate il dado di montaggio della sede del cuscinetto (Figura 42).

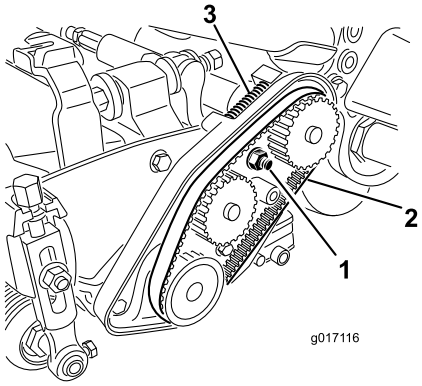

Figura 42

1. Dado di montaggio della sede del cuscinetto
2. Cinghia di comando del cilindro
3. Molla di compressione

B. Con una chiave da 16 mm girate la sede del cuscinetto in modo che funzioni senza ostruzioni.

C. Pulite da qualsiasi detrito l'interno della sede della cinghia e l'area attorno alla molla di compressione (Figura 42).

D. Verificate che la molla di compressione applichi una tensione corretta sulla cinghia.

E. Serrate il dado di montaggio della sede del cuscinetto.

F. Montate il copricinghia.

Foro di accesso al portello di trasmissione

Per accedere alla frizione, togliete il tappo di gomma (Figura 43) dal foro nella parte anteriore della trasmissione.

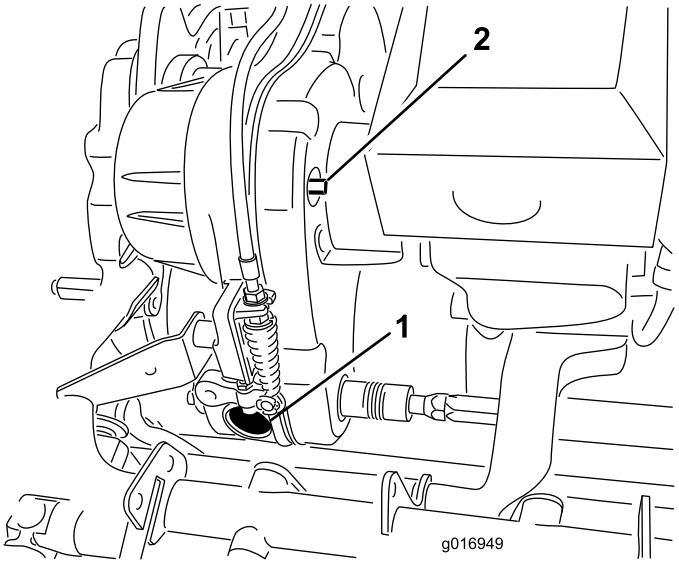

Figura 43

1. Tappo di gomma del foro
2. Albero di innesto/disinnesto

Tendicinghia di trasmissione

La cinghia di trasmissione è tesa da una puleggia tendicinghia a molla. Per innestare/disinnestare la tensione della cinghia, utilizzate una chiave da 3/8 poll. per ruotare l'albero di innesto/disinnesto (Figura 43) nella posizione desiderata. Ruotate l'albero di 1/4 giro per disinnestare il tendicinghia dalla cinghia (Figura 44).

Nota: La tensione della cinghia deve essere disinnestata prima di rimuovere il portello di trasmissione.

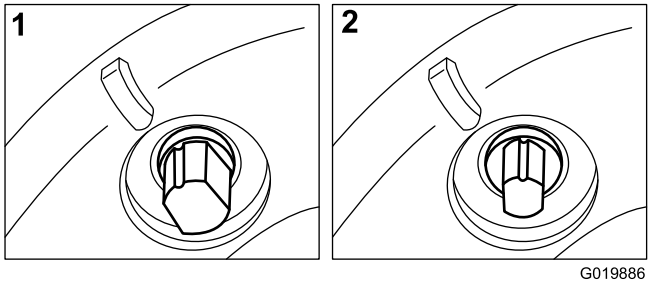

Figura 44

1. Innestato
2. Disinnestato

Manutenzione del sistema di controlli

Regolazione del comando della trazione

Se il comando della trazione non si innesta o scivola durante l'operazione occorre regolarlo.

1. Spostate il comando della trazione in posizione di disinnesto.
2. Verificate l'eventuale allentamento del cavo di controllo trazione alla molla di prolunga (Figura 45). In caso di effettivo allentamento, regolate i controdadi sulla paratia (Figura 46) per tendere il cavo senza allungare la molla.

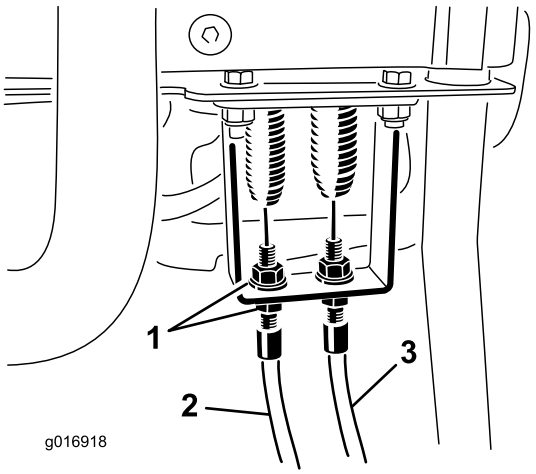

Figura 45

1. Controdadi
2. Cavo di comando trazione
3. Cavo di comando del cilindro

3. Se il controllo trazione continua a scivolare, eseguite le seguenti operazioni.
4. Togliete la coppiglia e il perni con testa che fissano il perno con testa dell'asta della leva a squadra alla leva della leva a squadra. Scollegate il perno con la testa dalla leva della leva a squadra (Figura 46).

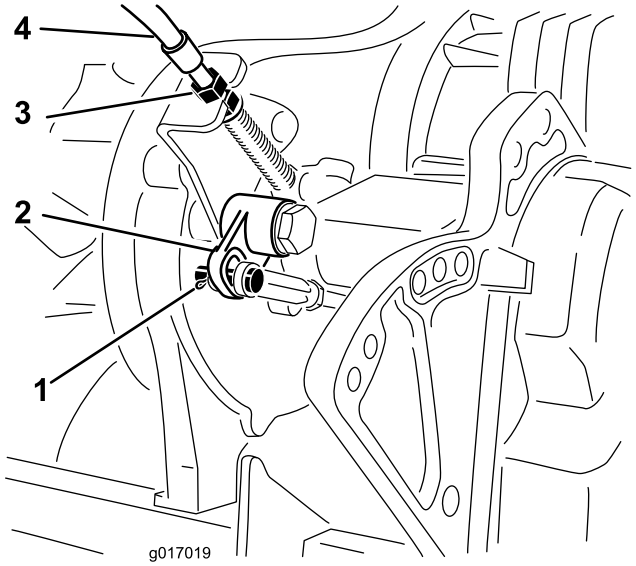

Figura 46

1. Perno del cavallotto e coppiglia
2. Leva a squadra
3. Controdadi
4. Cavo di comando trazione

5. Ruotate l'asta della leva a squadra di 1-1/2 giro per aumentare la lunghezza dell'asta di 1,5 mm.
6. Ricollegate il perno con la testa alla leva della leva a squadra utilizzando il perno con testa e la coppiglia tolti in precedenza.
7. Sulla paratia di trasmissione (Figura 46), regolate i controdadi del cavo in modo da ridurre la distanza alla leva a squadra adeguandola alla modifica precedente.
8. Durante la regolazione del cavo sulla paratia della plancia, regolate i controdadi del cavo in modo da eliminarne l'eventuale allentamento senza allungare la molla (Figura 45).
9. Controllate il funzionamento del comando e all'occorrenza ripetete la regolazione.

Regolazione del comando del cilindro

Se il comando del cilindro non si innesta correttamente, è necessaria una messa a punto.

1. Assicuratevi che il comando del cilindro sia disinnestato.
2. Sulla paratia di trasmissione, regolate il cavo di comando del cilindro (Figura 47) in modo da raggiungere la lunghezza della molla di 70,6-72,4 mm.

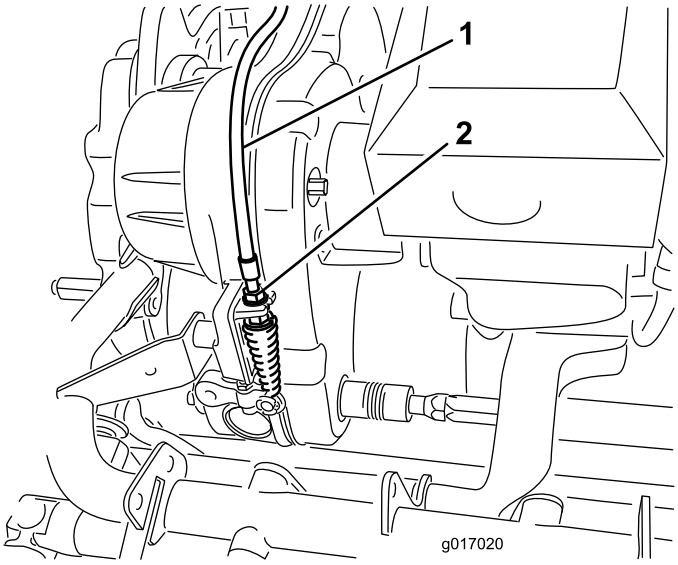

Figura 47

1. Cavo di comando del cilindro
2. Controdadi

3. Sulla paratia della maniglia di comando, allentate il cavo di comando del cilindro in modo da creare un imbando (Figura 45).
4. Sulla paratia della maniglia di comando, serrate il cavo di comando del cilindro in modo da eliminare l'imbando del cavo senza allungare la molla.
5. Controllate l'operazione come segue:
   - Verificate che i denti della frizione del cilindro si disinnestino al rilascio della frizione e non tocchino il fondo quando sono innestati.

     Nota: Per vedere la frizione del cilindro, togliete il tappo di gomma (Figura 43) dal foro nella parte anteriore della trasmissione.
   - Il tempo di arresto del cilindro deve essere inferiore a 7 secondi, con il cilindro della controlama allentato.
   - Fate riferimento al Manuale di manutenzione o contattate il vostro distributore per ulteriore assistenza.

Rimessaggio

1. Eliminate residui d'erba, morchia e fanghiglia dalle parti esterne della macchina, in particolare dal motore. Pulite accuratamente da pula e morchia le alette esterne della testata e l'alloggiamento della ventola.

   Importante: La macchina può essere lavata con detersivo neutro ed acqua. Non utilizzate lance ad alta pressione. Non usate una quantità d'acqua eccessiva, particolarmente in prossimità della piastra della leva del cambio e del motore.
2. Per il rimessaggio a lungo termine (più di 30 giorni) aggiungete al carburante nel serbatoio un additivo stabilizzatore/condizionatore.
   A. Fate funzionare il motore per distribuire il carburante condizionato nel sistema di alimentazione (5 minuti).
   B. Spegnete il motore, lasciatelo raffreddare e scaricate il serbatoio carburante; oppure fate girare il motore finché non si ferma.
   C. Riavviate il motore e fatelo girare finché non si spegne. Ripetete con lo starter fin quando il motore non si riavvia più.
   D. Smaltite il carburante nel rispetto dell'ambiente. Riciclatelo in conformità alle leggi locali.

      Nota: Non conservate per più di 90 giorni il carburante stabilizzato/condizionato.
3. Controllate e serrate tutti i bulloni, i dadi e le viti. Riparate o sostituite le parti difettose o danneggiate.
4. Ritoccate tutti i graffi e le superfici metalliche sverniciate. La vernice può essere ordinata al Distributore autorizzato di zona.
5. Riponete la macchina in una rimessa o in un deposito pulito ed asciutto. Coprite la macchina con un telo per proteggerla e mantenerla pulita.

Garanzia Toro a copertura totale

Garanzia limitata

Condizioni e prodotti coperti

The Toro Company e la sua affiliata, Toro Warranty Company, ai sensi dell'accordo tra di loro siglato, garantiscono che il vostro Prodotto Commerciale Toro (il "Prodotto") è esente da difetti di materiale o lavorazione per due anni o 1500 ore di servizio*, al primo dei due termini raggiunto. Questa garanzia si applica a tutti i prodotti ad eccezione degli arieggiatori (per questi prodotti vedere le dichiarazioni di garanzia a parte). Nei casi coperti dalla garanzia, provvederemo alla riparazione gratuita del Prodotto, ad inclusione di diagnosi, manodopera, parti e trasporto. La presente garanzia è valida con decorrenza dalla data di consegna del Prodotto all'acquirente iniziale.
* Prodotto provvisto di contaore.

Istruzioni per ottenere il servizio in garanzia

Il proprietario è responsabile della notifica al Distributore Commerciale dei Prodotti o al Concessionario Commerciale Autorizzato dei Prodotti dal quale è stato acquistato il Prodotto, non appena si ritiene che esista una condizione prevista dalla garanzia. Per informazioni sul nominativo di un Distributore Commerciale dei Prodotti o di un Concessionario Autorizzato e per qualsiasi chiarimento in merito ai propri diritti e responsabilità in termini di garanzia, contattare:

Toro Commercial Products Service Department
Toro Warranty Company
8111 Lyndale Avenue South
Bloomington, MN 55420-1196

952–888–8801 o 800–952–2740
E-mail: commercial.warranty@toro.com

Responsabilità del proprietario

Quale proprietario del Prodotto siete responsabile della manutenzione e delle regolazioni necessarie citate nel *Manuale dell'operatore*. La mancata esecuzione della manutenzione e delle regolazioni previste possono rendere nullo un reclamo in garanzia.

Articoli e condizioni non coperti da garanzia

Non tutte le avarie o i guasti che si verificano durante il periodo di garanzia sono difetti di materiale o lavorazione. Quanto segue è escluso dalla presente garanzia:

- Avarie del prodotto risultanti dall'utilizzo di parti di ricambio non originali Toro, o dal montaggio e utilizzo di parti aggiuntive, o dall'impiego di accessori e prodotti modificati non a marchio Toro. Una garanzia a parte può essere fornita dal produttore dei suddetti articoli.
- Avarie del prodotto risultanti dalla mancata esecuzione della manutenzione e/o delle regolazioni consigliate. Qualora non venga eseguita una corretta manutenzione del Prodotto, secondo le procedure consigliate, elencate nel *Manuale dell'operatore*, eventuali richieste di intervento in garanzia potrebbero essere respinte.
- Avarie risultanti dall'utilizzo del Prodotto in maniera errata, negligente o incauta.
- Le parti soggette a usura derivante dall'utilizzo, salvo quando risultino difettose. I seguenti sono solo alcuni esempi di parti che si consumano o usurano durante il normale utilizzo del prodotto: pastiglie e segmenti dei freni, ferodi della frizione, lame, cilindri, rulli e cuscinetti (sigillati o che possono essere ingrassati), controlame, candele, ruote orientabili e cuscinetti, pneumatici, filtri, cinghie e alcuni componenti di irrigatori, come membrane, ugelli, valvole di ritegno, ecc.
- Avarie provocate da cause esterne. I seguenti sono solo alcuni esempi di circostanze esterne: condizioni atmosferiche, metodi di rimessaggio, contaminazione, utilizzo di carburanti, refrigeranti, lubrificanti, additivi, fertilizzanti, acqua o prodotti chimici non autorizzati, ecc.
- Avarie o problemi relativi alle prestazioni dovuti all'uso di carburanti (per esempio benzina, diesel o biodiesel) non conformi ai rispettivi standard di fabbrica.
- Rumore, vibrazione, usura e deterioramento normali.
- L'usura normale dovuta all'uso comprende, senza limitazione alcuna, danni a sedili causati da usura o abrasione, superfici verniciate usurate, adesivi o finestrini graffiati, ecc.

Parti

Le parti previste per la sostituzione come parte della manutenzione sono garantite per il periodo fino al tempo previsto per la sostituzione di tale parte. Le parti sostituite ai sensi della presente garanzia sono coperte per tutta la durata della garanzia del prodotto originale e diventano proprietà di Toro. Toro si riserva il diritto di prendere la decisione finale in merito alla riparazione di parti o gruppi esistenti, o alla loro sostituzione. Per le riparazioni in garanzia Toro può utilizzare parti ricostruite.

Garanzia sulle batterie deep-cycle e agli ioni di litio:

Durante la loro vita, le batterie deep-cycle e agli ioni di litio possono fornire una specifica quantità di chilowattora. Le modalità di utilizzo, ricarica e manutenzione possono allungare o abbreviare la vita totale della batteria. Man mano che le batterie di questo prodotto si consumano, la quantità di lavoro utile tra gli intervalli di carica si ridurrà lentamente, fino a che la batteria sarà del tutto esaurita. La sostituzione di batterie che, a seguito del normale processo di usura, risultano inutilizzabili, è responsabilità del proprietario del prodotto. Durante il normale periodo di garanzia del prodotto potrebbe essere necessaria la sostituzione delle batterie, a spese del proprietario.
Nota: (solo batteria agli ioni di litio): Una batteria agli ioni di litio dispone di una garanzia a scalare con decorrenza dal terzo anno e durata fino al quinto anno e che copre soltanto le parti, basata sul periodo di utilizzo e dei chilowattora consumati. Fate riferimento al *Manuale dell'operatore* per maggiori informazioni.

La manutenzione è a spese del proprietario.

La messa a punto, la lubrificazione e la pulizia del motore, la sostituzione dei filtri, del refrigerante e l'esecuzione delle procedure di manutenzione consigliata sono alcuni dei normali servizi richiesti dai prodotti Toro a carico del proprietario.

Condizioni generali

La riparazione da parte di un Distributore o Concessionario Toro autorizzato è l'unico rimedio previsto dalla presente garanzia.

Né The Toro Company né la Toro Warranty Company sono responsabili di danni indiretti, incidentali o consequenziali in merito all'utilizzo dei Prodotti Toro coperti dalla presente garanzia, ivi compresi costi o spese per apparecchiature sostitutive o assistenza per periodi ragionevoli di avaria o di mancato utilizzo in attesa della riparazione ai sensi della presente garanzia. Ad eccezione della garanzia sulle emissioni, citata di seguito, se pertinente, non vi sono altre espresse garanzie. Tutte le garanzie implicite di commerciabilità e idoneità all'uso sono limitate alla durata della presente garanzia esplicita.

In alcuni Stati non è permessa l'esclusione di danni incidentali o consequenziali, né sono previste limitazioni sulla durata di una garanzia implicita; di conseguenza, nel vostro caso le suddette esclusioni e limitazioni potrebbero non essere applicabili. La presente garanzia concede diritti legali specifici; potreste inoltre godere di altri diritti, che variano da uno Stato all'altro.

Nota relativa alla garanzia del motore:

Il Sistema di Controllo delle Emissioni presente sul vostro Prodotto può essere coperto da garanzia a parte, rispondente ai requisiti stabiliti dall'Environmental Protection Agency (EPA) degli Stati Uniti e/o dall'Air Resources Board (CARB) della California. Le limitazioni di cui sopra, in termini di ore, non sono applicabili alla garanzia del Sistema di Controllo delle Emissioni. I particolari sono riportati nella Dichiarazione di Garanzia sul Controllo delle Emissioni del Motore, fornita insieme al prodotto o contenuta nella documentazione del costruttore del motore.

Paesi oltre gli Stati Uniti e il Canada.

I clienti acquirenti di prodotti Toro esportati dagli Stati Uniti o dal Canada devono contattare il proprio Distributore (Concessionario) Toro per ottenere le polizze di garanzia per il proprio paese, regione o stato. Se per qualsiasi motivo non siete soddisfatti del servizio del vostro Distributore o avete difficoltà nell'ottenere informazioni sulla garanzia, siete pregati di rivolgervi all'importatore Toro.