Form No. 3373-682 Rev B

Powerlite® Snöslunga

Modellnr 38273—Serienr 313000001 och högre

Modellnr 38283—Serienr 313000001 och högre

Bruksanvisning

Introduktion

Denna maskin är avsedd att användas av privatkunder och yrkesförare som har anlitats för kommersiellt arbete. Den är främst konstruerad för att skotta snö från stenbelagda ytor, t.ex. uppfarter och trottoarer och andra trafikområden runt bostäder eller kommersiella anläggningar. Den är inte avsedd att användas för borttagning av annat material än snö eller för rensning av grusytor.

Läs denna information noga så att du lär dig att använda och underhålla maskinen på rätt sätt, och för att undvika person- och produktskador. Du är ansvarig för att maskinen används på ett korrekt och säkert sätt.

Du kan kontakta Toro direkt på www.Toro.com om du behöver information om maskiner och tillbehör, hjälp med att hitta en återförsäljare eller om du vill registrera din maskin.

Kontakta en auktoriserad återförsäljare eller Toros kundservice och ha maskinens modell- och serienummer till hands om du har behov av service, Toro-originaldelar eller ytterligare information. Figur 1 visar var du finner maskinens modell- och serienummer. Skriv in numren i det tomma utrymmet.

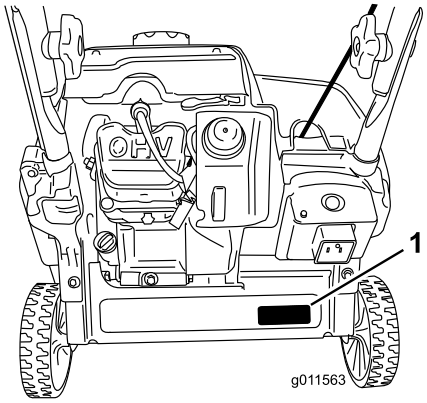

Figur 1

1. Modell- och serienummer

Modellnr _____

Serienr _____

I denna bruksanvisning anges potentiella risker och alla säkerhetsmeddelanden har markerats med en varningssymbol (Figur 2), som anger fara, som kan leda till allvarlig personskada eller dödsfall om föreskrifterna inte följs.

Figur 2

1. Varningssymbol

Två ord används också i den här bruksanvisningen för att markera information. **Viktigt** anger speciell teknisk information och **Observera** anger allmän information som är värd att notera.

Innehåll

Introduktion 1
- Utbildning 2
- Förberedelser 2
- Körning 2
- Rensa en igensatt utkastare 3
- Underhåll och förvaring 3
- Säkerhetsföreskrifter för Toro-snöslungor 3
- Ljudtryck 3
- Ljudeffekt 3
- Hand-/armvibration 3
- Säkerhets- och instruktionsdekaler 4

Montering 5
- 1 Montera handtaget 5
- 2 Installera startsnörets handtag 5
- 3 Montera utkastaren 6
- 4 Fylla på olja i motorn 6
- 5 Justera styrkabeln 7

Produktöversikt 8

Körning 9
- Fylla bränsletanken 9
- Kontrollera oljenivån i motorn 9
- Starta motorn 10
- Koppla in rotorbladen 12
- Urkoppling av rotorbladen 12
- Stänga av motorn 12
- Justera utkastaren och strålriktaren 12
- Rensa en igensatt utkastare 13
- Självdriva maskinen 13
- Förhindra fastfrysning efter användning 13
- Arbetstips 13

© 2012—The Toro® Company
8111 Lyndale Avenue South
Bloomington, MN 55420

Registrera din produkt på www.Toro.com.

CE

Översättning av originalet (SV)
Tryckt i USA
Med ensamrätt

3373-682 B

Underhåll 14
Rekommenderat underhåll 14
Justera styrkabeln 14
Kontrollera rotorbladen 14
Byta ut motoroljan.....14
Utför service på tändstiftet 15
Förvaring 16
Ställa maskinen i förvar 16

Säkerhet

Den här snöslungan uppfyller eller överträffar ISO-standarden 8437 som var i kraft när snöslungan tillverkades.

Läs och förstå innehållet i den här bruksanvisningen innan du startar motorn.

⚠Detta är varningssymbolen. Den används för att göra dig uppmärksam på eventuella risker för personskador. Följ samtliga säkerhetsmeddelanden som följer efter denna symbol för att undvika eventuella skador eller dödsfall.

Felaktigt bruk eller underhåll av den här maskinen kan leda till personskador eller dödsfall. Följ nedanstående säkerhetsföreskrifter för att minska denna risk.

Utbildning

- Läs, förstå och följ alla anvisningar på maskinen och i instruktionsböckerna innan du använder den här maskinen. Bekanta dig väl med reglagen och hur maskinen ska användas. Lär dig hur man stannar maskinen och hur reglagen snabbt kopplas ur.
- Låt aldrig barn använda maskinen. Låt aldrig vuxna använda utrustningen utan att först ha fått ordentliga instruktioner.
- Håll arbetsområdet fritt från människor, speciellt småbarn.
- Var försiktig så att du inte halkar eller ramlar.

Förberedelser

- Undersök noga det område där maskinen ska köras och avlägsna alla dörrmattor, kälkar, plankor, ledningar och andra föremål.
- Använd inte maskinen utan att ha på dig ordentliga vinterkläder. Undvik löst sittande kläder som kan fastna i rörliga delar. Bär skor som ger bra fotfäste på hala underlag.
- Var försiktig med bränslet; det är mycket brandfarligt.
  - Använd en godkänd bränsledunk.
  - Fyll aldrig på bensin medan motorn är igång eller är varm.
  - Fyll på bränsletanken utomhus och iaktta stor försiktighet. Fyll aldrig på bränsletanken inomhus.
  - Fyll aldrig på behållarna inuti ett fordon eller på lastbilsflak eller släp med plastklädsel. Ställ alltid dunkar på marken, en bit bort från ditt fordon före påfyllning.
  - Lasta av bensindrivna maskiner från lastbilen eller släpet om så är praktiskt möjligt och fyll på bensin när maskinen står på marken. Fyll på maskinen från en dunk hellre än med munstycket på en bensinpump om det inte går att lasta av maskinen från släpet.
  - Håll munstycket i kontakt med bränsletankens kant eller dunköppningen tills tankningen är klar. Använd inte en låsöppningsanordning för munstycket.
  - Skruva på tanklocket ordentligt och torka upp eventuellt utspillt bränsle.
  - Om du spiller bränsle på kläderna måste du byta dem omedelbart.
  - Rök aldrig när du handskas med bensin.
- Använd förlängningssladdar och kärl enligt tillverkarens anvisningar för alla maskiner med elektriska startmotorer.
- Försök inte röja snö från grusunderlag. Den här maskinen är endast avsedd för snöröjning på stenbelagda underlag.
- Gör aldrig några justeringar med motorn igång (utom då det särskilt rekommenderas av tillverkaren).
- Använd alltid skyddsglasögon eller visir under körning och vid justering och reparation för att skydda ögonen från främmande föremål som kan kastas iväg av maskinen.
- Låt motorn och maskinen vänja sig vid utomhustemperaturen innan du påbörjar snöröjningen.

Körning

- Håll inte händer eller fötter nära eller under roterande delar. Håll alltid avstånd till utkastaröppningen.
- Var mycket försiktig när du kör på eller korsar grusgångar, stigar och vägar. Se upp för dolda faror och trafik.
- Stanna motorn om du har kört på något föremål. Ta ut tändningsnyckeln och se noga efter om maskinen har skadats. Reparera skadorna innan du startar och använder maskinen igen.
- Om maskinen börjar vibrera onormalt ska du genast stanna motorn och fastställa orsaken. Vibrationer är vanligtvis ett tecken på att något är fel.
- Stanna motorn när du lämnar körpositionen, innan du rensar rotorbladhuset eller utkastaren samt vid reparationer, justeringar och kontroller.
- Stanna motorn och se till att rotorbladen och alla rörliga delar har stannat före rengöring, reparation och kontroller på maskinen.
- Kör inte motorn inomhus utom vid motorstart och när maskinen körs in eller ut ur byggnaden där den förvaras. Öppna ytterdörrarna; avgaser är farliga.
- Var mycket försiktig vid körning i sluttningar.

- Kör aldrig maskinen utan att skydd och andra säkerhetsanordningar sitter på plats och fungerar.
- Rikta aldrig utkastet mot människor eller områden där det kan uppstå egendomsskador. Håll barn och andra på avstånd.
- Överbelasta inte maskinen genom att försöka röja för snabbt.
- Ha uppsikt bakåt och var försiktig när du backar med maskinen.
- Koppla ur drivningen till rotorbladen när maskinen transporteras eller inte används.
- Kör aldrig maskinen om inte sikten och belysningen är bra. Se till att du har bra fotfäste och håll ordentligt i handtaget. Gå! Spring aldrig.
- Röra aldrig vid en varm motor eller ljuddämpare (Figur 3).

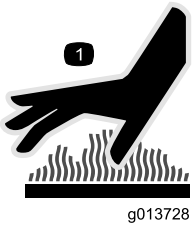

Figur 3

Rensa en igensatt utkastare

Den vanligaste orsaken till skador i samband med snöslungor är handkontakt med roterande rotorblad inuti utkastaren. Använd aldrig händerna för att rensa utkastaren.

Så här rensar du utkastaren:

- **Stäng av motorn.**
- Vänta i 10 sekunder tills du är säker på att rotorbladen har stannat.
- Använd alltid en rensningsverktyg och inte händerna.

Underhåll och förvaring

- Kontrollera regelbundet att alla fästelement är korrekt åtdragna så att maskinen är i säkert bruksskick.
- Förvara aldrig maskinen med bränsle i tanken i en byggnad där det finns gnistkällor, som t.ex. varmvattenberedare, värmeelement och torkskåp. Låt motorn svalna innan maskinen ställs undan i ett slutet utrymme.
- Läs alltid den här *bruksanvisningen* för viktig information om hur maskinen ska förvaras under längre perioder.
- Underhåll eller byt ut etiketter med säkerhetsanvisningar och instruktioner efter behov.
- Fortsätt att ha maskinen påslagen en kort stund efter användningen så att rotorbladen inte fryser fast.

Säkerhetsföreskrifter för Toro-snöslungor

Nedan finns säkerhetsinformation som gäller specifikt för Toro-produkter och annan säkerhetsinformation som du måste känna till.

- **Roterande rotorblad kan skada fingrar och händer.** Håll dig bakom handtagen och håll avståndet till utkastaröppningen när du kör maskinen. **Håll ansikte, händer, fötter och andra kroppsdelar och klädesplagg borta från rörliga och roterande delar.**
- Stäng av motorn, ta ur nyckeln och vänta tills alla rörliga delar har stannat **innan du justerar, rengör, reparerar eller kontrollerar maskinen samt innan du rensar utkastaren.**
- Stanna motorn, ta ur tändningsnyckeln och vänta tills alla rörliga delar har stannat **innan** du lämnar körpositionen.
- Före körning ska du reparera eller ersätta eventuella skydd, säkerhetsanordningar eller dekaler som är trasiga, oläsliga eller saknas. Se också till att alla skruvar, bultar och muttrar är åtdragna.
- **Rök aldrig** när du handskas med bensin.
- **Kör inte** maskinen på tak.
- Rör aldrig motorn när den är igång eller strax efter att den har stannat eftersom den då kan vara så varm att du bränner dig.
- Utför endast det underhåll som beskrivs i denna bruksanvisning. Stanna motorn och ta ut nyckeln innan underhåll, service och justering utförs. Kontakta en auktoriserad återförsäljare om större reparationer krävs.
- Ändra inte motorns varvtalsinställningar.
- Undvik eventuella risker genom att tömma bränsletanken när du ska förvara maskinen under längre tid än 30 dagar. Förvara bränslet i en godkänd bränsledunk. Ta ut nyckeln ur tändningslåset innan du förvarar maskinen.
- Köp endast Toros originalreservdelar och tillbehör.

Ljudtryck

Maskinen har en ljudtrycksnivå vid förarens öra på 88 dBA, som omfattar ett osäkerhetsvärde (K) på 1 dBA. Ljudtrycksnivån har fastställts enligt de procedurer som beskrivs i EN ISO 11201.

Ljudeffekt

Maskinen har en garanterad ljudeffektnivå på 104 dBA, som omfattar ett osäkerhetsvärde (K) på 3,75 dBA. Ljudeffektsnivån har fastställts enligt de procedurer som beskrivs i EN ISO 3744.

Hand-/armvibration

Uppmätt vibrationsnivå för vänster hand = 8,4 m/s^2

Uppmätt vibrationsnivå för höger hand = 10,7 m/s²

Osäkerhetsvärde (K) = 4,3 m/s²

Uppmätta värden har fastställts enligt de procedurer som beskrivs i EN ISO 20643.

Säkerhets- och instruktionsdekaler

Viktigt: Säkerhets- och instruktionsdekalerna sitter nära potentiella farozoner. Byt ut skadade dekaler.

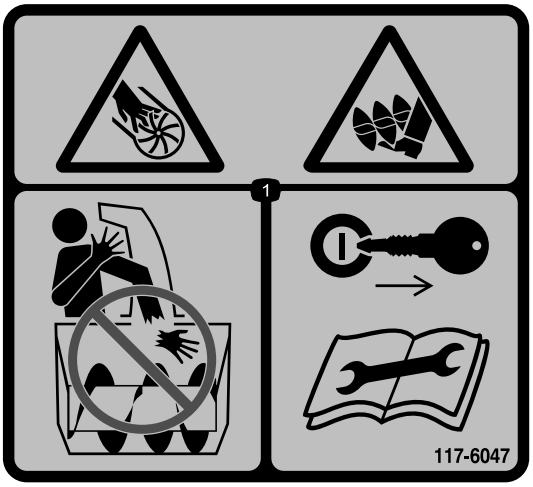

117-6047

Beställ artikelnr 117-7742

1. Kapnings-/avslitningsrisk i impeller och matarskruv – placera aldrig handen i utkastaren. Ta ur tändningsnyckeln och läs anvisningarna innan du utför service eller underhåll.

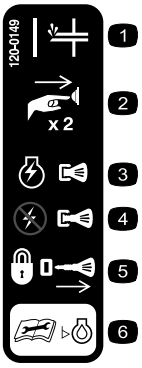

120-0149

1. Snapspump
2. Tryck på knappen två gånger för att snapsa motorn.
3. Tryck in nyckeln för att starta motorn.
4. Dra ut nyckeln för att stänga av motorn.
5. Avlägsna nyckeln för att låsa maskinen.
6. Läs *bruksanvisningen* innan du kontrollerar motorns oljenivå.

117-7713

1. Varning – läs i *bruksanvisningen*.
2. Kapnings-/avslitningsrisk, impeller – stanna motorn innan du lämnar maskinen.
3. Risk för utslungade föremål – håll kringstående på behörigt avstånd från maskinen.
4. Risk för bränslespill – luta inte maskinen framåt eller bakåt.
5. Tryck in styrstången för att aktivera matarskruven.
6. Släpp styrstången för att koppla ur matarskruven.

Montering

Lösa delar

Använd diagrammet nedan för att kontrollera att alla delar finns med.

Tillvägagångssätt	Beskrivning	Antal	Användning
1	Bultar med ovalt huvud Böjda brickor Handtagsvred	2 2 2	Montera handtaget.
2	Inga delar krävs	–	Installera startsnörets handtag.
3	Utkastare Skruvar Brickor Låsmuttrar Vred	1 2 2 2 1	Montera utkastaren.
4	Flaska med motorolja	1	Fyll på olja i motorn.
5	Inga delar krävs	–	Justera styrkabeln.

1

Montera handtaget

Delar som behövs till detta steg:

2	Bultar med ovalt huvud
2	Böjda brickor
2	Handtagsvred

Tillvägagångssätt

1. Placera det övre handtagets ändar på insidan av det nedre handtaget och passa in hålen.
2. För in bultarna med ovala huvuden i de inpassade hålen med bulthuvudena på handtagets utsida (Figur 4).

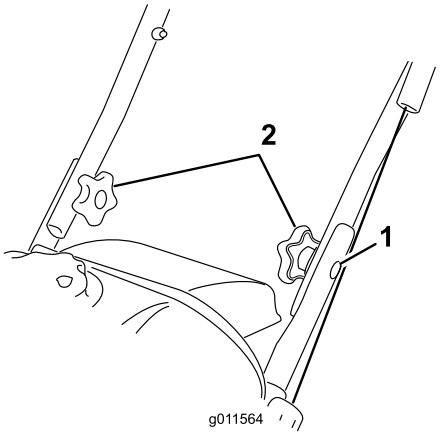

Figur 4

1. Bultar med ovalt huvud (2)
2. Böjda brickor och handtagsvred

3. Montera de böjda brickorna och handtagsvreden på bultarna med ovala huvuden på insidan av handtaget (Figur 4) och **dra åt vreden ordentligt**.

Viktigt: Kontrollera att kabeln är dragen på utsidan av handtaget.

2

Installera startsnörets handtag

Inga delar krävs

Tillvägagångssätt

Montera startsnörets handtag i styrningen i enlighet med Figur 5.

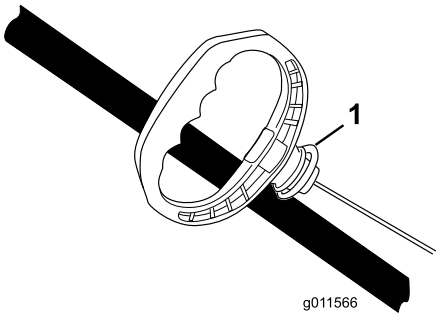

Figur 5

1. Styrning

3

Montera utkastaren

Delar som behövs till detta steg:

1	Utkastare
2	Skruvar
2	Brickor
2	Låsmuttrar
1	Vred

Tillvägagångssätt

Montera utkastaren i enlighet med Figur 6.

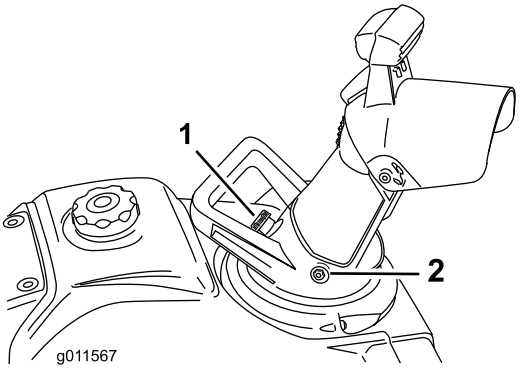

Figur 6

1. Vred
2. Bult (2), bricka (2) och låsmutter (2)

Obs: Montera bultarna från utkastarens insida så att brickorna och låsmuttrarna sitter på utsidan.

Viktigt: **Dra inte åt låsmuttrarna för hårt.**

4

Fylla på olja i motorn

Delar som behövs till detta steg:

1	Flaska med motorolja

Tillvägagångssätt

Maskinen levereras inte med olja i motorn, men en oljeflaska medföljer.

Viktigt: **Fyll motorn med olja innan du startar den.**

Maximal påfyllning: 0,35 l, typ: renad fordonsolja med API-klassificering SJ, SL eller högre.

Använd Figur 7 för att välja rätt oljeviskositet för det förväntade utomhustemperaturintervallet:

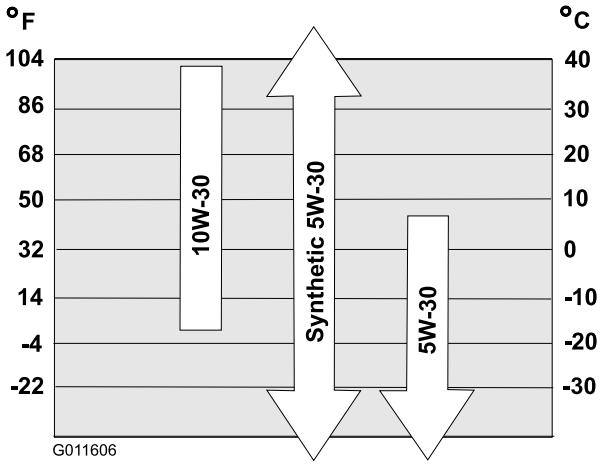

Figur 7

1. Flytta maskinen till ett plant underlag.
2. Rengör runt oljepåfyllningslocket (Figur 8).
3. Skruva loss oljepåfyllningslocket och ta bort det.
4. Häll **försiktigt** olja i oljepåfyllningshålet. Vänta i tre minuter och kontrollera sedan oljenivån på oljestickan genom att torka av oljestickan och sedan sätta, **men inte skruva fast,** oljepåfyllningslocket i hålet.

   Obs: Information om rätt oljenivå på oljestickan finns i Figur 8.

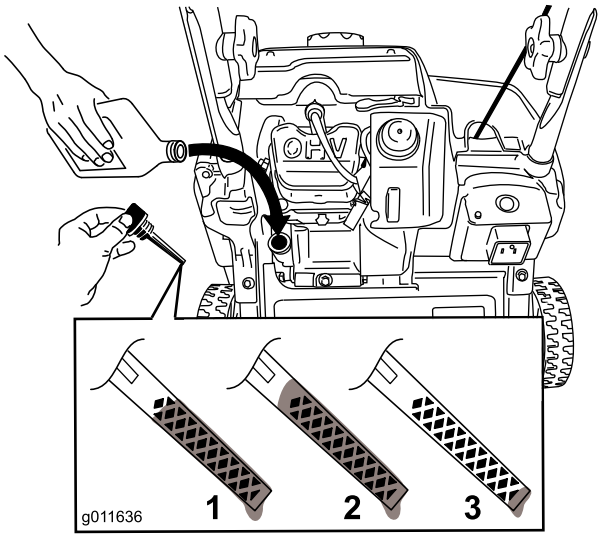

Figur 8

1. Maximal oljenivå.
2. För hög oljenivå – tappa ut olja ur vevhuset.
3. För låg oljenivå – fyll på olja i vevhuset.

Obs: Fyll på olja i vevhuset tills oljestickan visar rätt oljenivå i enlighet med Figur 8. Om du fyller på för mycket olja i motorn tar du bort överflödig olja i enlighet med avsnittet Byta ut motoroljan.

Obs: Du kan luta maskinen lite framåt (handtaget upp) så går det lättare att fylla på olja. Kom ihåg att ställa maskinen plant innan du kontrollerar oljenivån.

Viktigt: Luta inte maskinen så långt framåt så att den balanserar på nosen eftersom bränsle då kan läcka ut ur maskinen.

5. Skruva på oljepåfyllningslocket i hålet och dra åt det ordentligt för hand.

5

Justera styrkabeln

Inga delar krävs

Kontrollera styrkabeln

Serviceintervall: Efter den första timmen—Kontrollera styrkabeln och justera den vid behov.

Årligen—Kontrollera styrkabeln och justera den vid behov.

Viktigt: Du måste kontrollera och kan behöva justera styrkabeln innan du använder maskinen för första gången.

För styrstången tillbaka mot handtaget för att få bort slacket i styrkabeln (Figur 9).

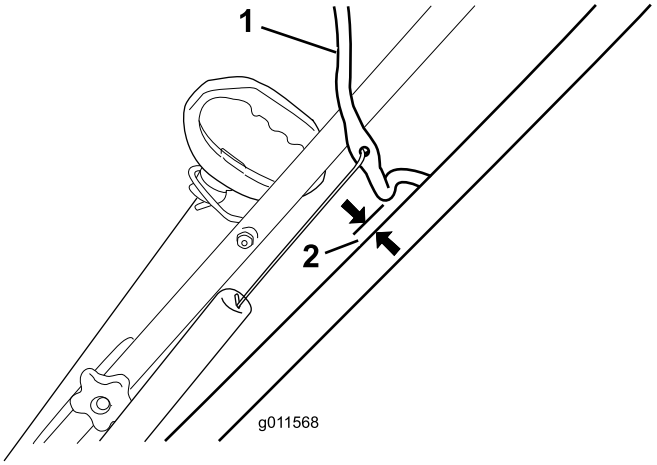

Figur 9

1. Styrstång
2. 2 till 3 mm

Obs: Kontrollera att det finns ett mellanrum på 2 till 3 mm mellan styrstången och handtaget (Figur 9).

Viktigt: Styrkabeln måste ha ett visst slack när du släpper styrstången för att rotorbladen ska kunna stanna normalt.

Justera styrkabeln

1. Skjut upp fjäderkåpan och haka loss fjädern från justerlänken (Figur 10).

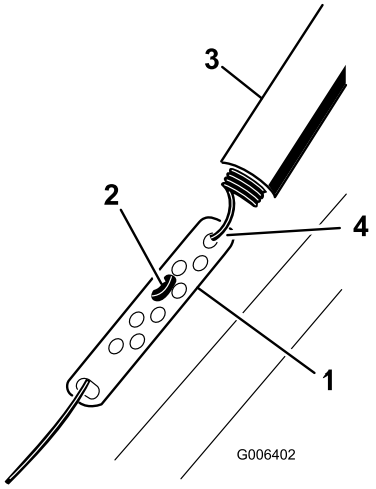

Figur 10

1. Justerlänk
2. Z-inpassning
3. Fjäderkåpa
4. Haka loss fjädern här.

Obs: Du kan dra upp justerlänken och vajern för att underlätta lossandet av fjädern.

2. Flytta Z-inpassningen till ett högre eller lägre hål i justerlänken efter behov för att erhålla mellanrummet på 2–3 mm mellan styrstången och handtaget (Figur 10).

Obs: Om Z-inpassningen flyttas upp, minskas mellanrummet mellan styrstången och handtaget. Om den flyttas ned ökar mellanrummet.

3. Haka fast fjädern på justerlänken och skjut dit fjäderkåpan över justerlänken.
4. Se Kontrollera styrkabeln för mer information om att kontrollera justeringen.

Obs: Remmen kan slira (gnissla) vid våta förhållanden. Torka ut drivsystemet genom att starta rotorn och köra den utan belastning i 30 sekunder.

Produktöversikt

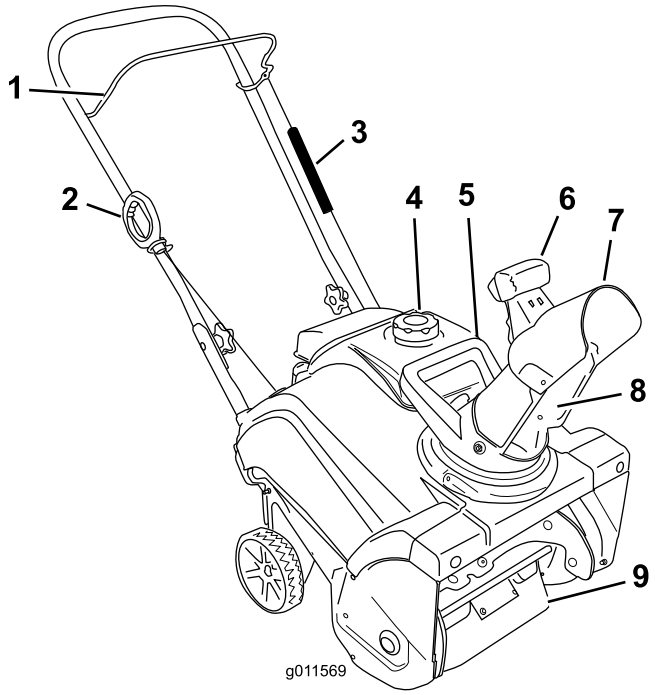

Figur 11

1. Styrstång
2. Startsnöre
3. Fjäderkåpa
4. Tanklock
5. Utkastarhandtag
6. Strålriktarens avtryckare
7. Strålriktare
8. Utkastare
9. Rotorblad

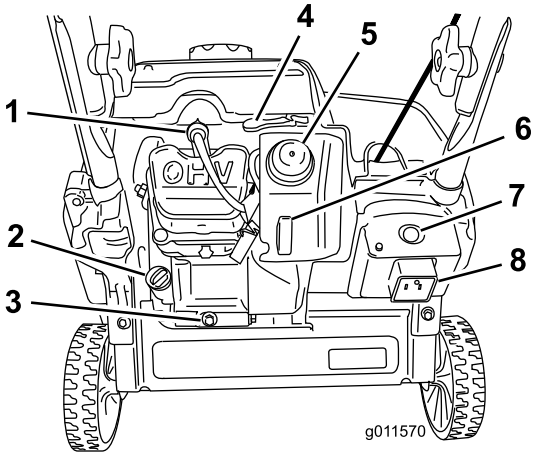

Figur 12

1. Tändstift
2. Oljepåfyllningslock
3. Avtappningsplugg
4. Choke
5. Snapspump
6. Tändningsnyckel
7. Knapp till elektrisk startmotor (endast modell 38283)
8. Kontakt för elektrisk startmotor (endast modell 38283)

Körning

Obs: Vänster och höger sida på maskinen är lika med förarens vänstra respektive högra sida vid normal körning.

⚠ FARA

Bensin är mycket brandfarligt och explosivt. Brand eller explosion i bensin kan ge dig och andra personer brännskador.

- **Förhindra att statisk elektricitet antänder bensinen genom att ställa bensindunken och/eller maskinen på marken före påfyllning, inte i ett fordon eller ovanpå ett föremål.**
- **Fyll tanken utomhus, då motorn är kall. Torka upp utspillt bränsle.**
- **Hantera inte bensin när du röker eller är i närheten av en öppen låga eller gnistor.**
- **Förvara bensin i en godkänd bränsledunk som förvaras oåtkomlig för barn.**
- **Luta inte maskinen framåt eller bakåt när det finns bränsle i bränsletanken. Det kan läcka ut bränsle ur maskinen.**

Fylla bränsletanken

- Använd endast ren och färsk blyfri bensin med oktantal 87 eller högre för bästa resultat (klassificeringsmetod (R+M)/2).
- Syresatta bränslen med upp till 10 % etanol eller 15 % MTBE baserat på volym är godkända.
- **Använd inte** etanol-bensinblandningar (t.ex. E15 eller E85) som innehåller mer än 10 % etanol baserat på volym. Det kan leda till prestandaproblem och/eller skador på motorn, vilka eventuellt inte omfattas av garantin.
- **Använd inte** bensin som innehåller metanol.
- **Lagra inte** bränsle i bränsletanken eller i en bränslebehållare under vintern, såvida inte en stabiliserare används.
- **Tillför inte** olja i bensinen.

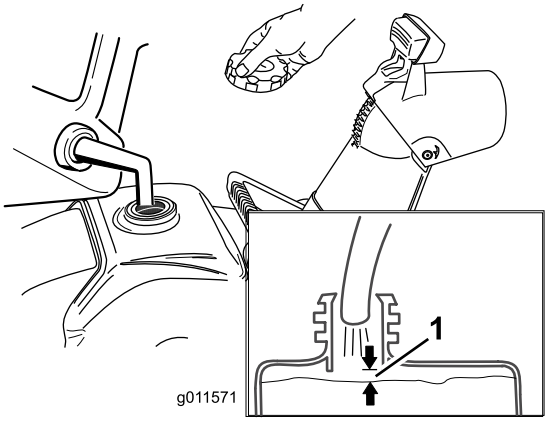

Figur 13

1. 13 mm

Obs: Köp bara så mycket bensin som går åt inom en månad för bästa resultat. I annat fall kan du tillsätta bränslestabiliserare till nyköpt bensin för att hålla den fräsch i upp till sex månader.

Kontrollera oljenivån i motorn

Serviceintervall: Varje användning eller dagligen—Kontrollera oljenivån och fyll på olja vid behov.

1. Kontrollera att bränsletanken inte är överfull (se Figur 13) och att tanklocket sitter säkert på plats.
2. Flytta maskinen till ett plant underlag.
3. Rengör runt oljepåfyllningslocket (Figur 14).
4. Skruva loss oljepåfyllningslocket och ta bort det.
5. Torka oljestickan och locket med en ren trasa.
6. Stick in **men skruva inte fast** oljestickan i hålet.
7. Ta bort och kontrollera oljestickan.
8. Information om rätt oljenivå på oljestickan finns i Figur 14.

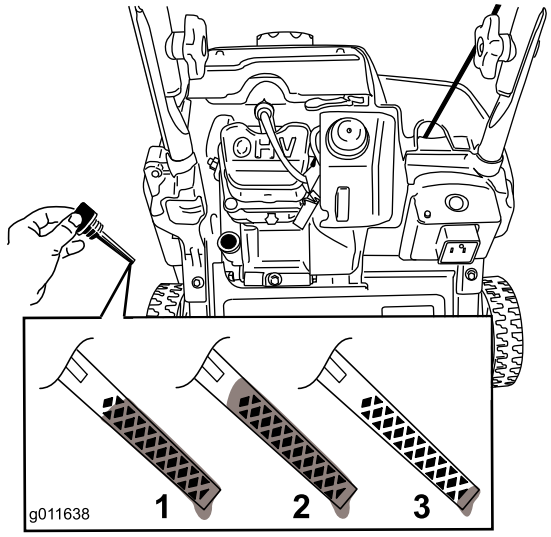

Figur 14

1. Maximal oljenivå.
2. För hög oljenivå – tappa ut olja ur vevhuset.
3. För låg oljenivå – fyll på olja i vevhuset.

9. Om oljenivån är låg häller du **försiktigt** olja i oljepåfyllningshålet. Vänta i tre minuter och kontrollera sedan oljenivån på oljestickan genom att torka av oljestickan och sedan sätta, **men inte skruva fast,** oljepåfyllningslocket i hålet.

   Obs: Du kan luta maskinen lite framåt (handtaget upp) så går det lättare att fylla på olja. Kom ihåg att ställa maskinen plant innan du kontrollerar oljenivån.

   Viktigt: Luta inte maskinen så långt framåt så att den balanserar på nosen eftersom bränsle då kan läcka ut ur maskinen.

   Maximal påfyllning: 0,35 l, typ: renad fordonsolja med API-klassificering SJ, SL eller högre.

   Använd Figur 15 för att välja rätt oljeviskositet för det förväntade utomhustemperaturintervallet:

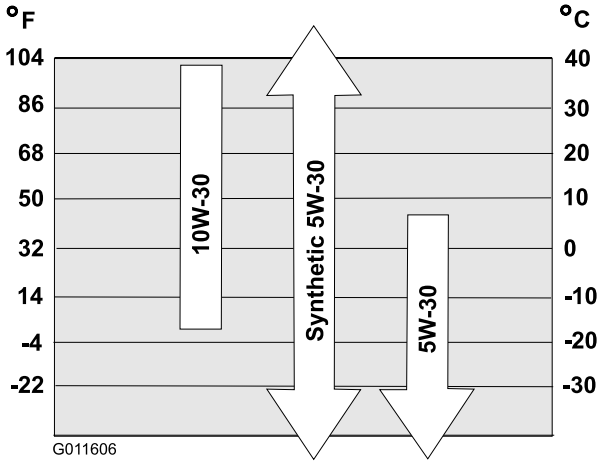

Figur 15

   Obs: Fyll på olja i vevhuset tills oljestickan visar rätt oljenivå enligt Figur 15. Om du fyller på för mycket olja i motorn tar du bort överflödig olja i enlighet med avsnittet Byta ut motoroljan.

10. Skruva på oljepåfyllningslocket i hålet och dra åt det ordentligt för hand.

Starta motorn

1. Tryck in startnyckeln helt mot det påslagna läget (Figur 16).

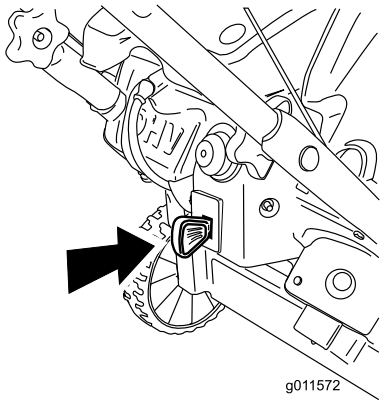

Figur 16

2. Flytta chokereglaget helt åt höger (Figur 17).

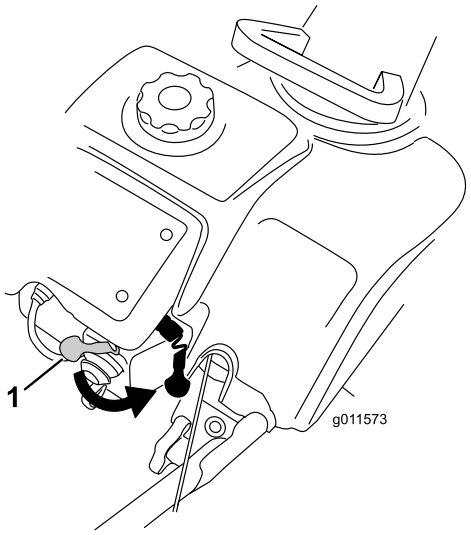

Figur 17

1. Choke

3. Snapsa genom att trycka in knappen ordentligt med tummen två gånger och hålla in knappen en sekund vid varje tryckning innan du släpper den igen (Figur 18).

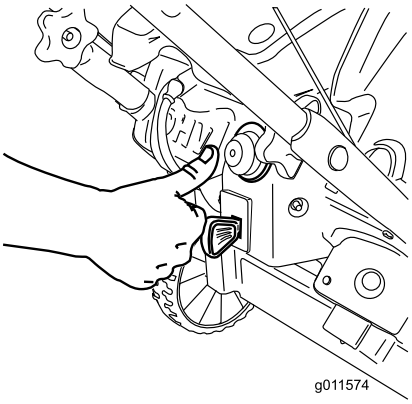

Figur 18

Obs: Ta av dig handsken när du snapsar så att ingen luft kan komma ut ur snapshålet.

Viktigt: Snapsa eller choka inte om motorn har körts och är varm. För mycket snapsning kan flöda motorn och göra att den inte startar.

4. Anslut en förlängningssladd till en strömkälla och maskinen och tryck på den elektriska startknappen (endast modell 38283) (Figur 19) eller dra i startsnörets handtag (Figur 20).

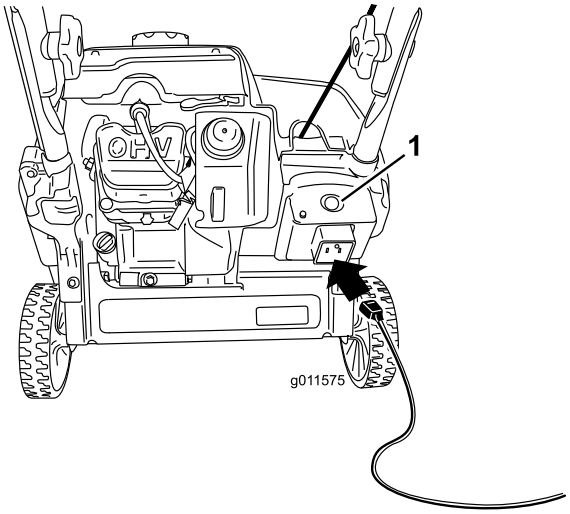

Figur 19

1. Knapp till elektrisk startmotor

Obs: Använd bara en 16-gauge-förlängningssladd som rekommenderas för utomhusbruk och som inte är längre än 15 m.

⚠ VARNING

Den elektriska sladden kan skadas och orsaka elektriska stötar eller eldsvåda.

Inspektera den elektriska sladden noga innan du ansluter den till elnätet. Starta inte maskinen om sladden är skadad. Reparera eller byt ut den skadade sladden omedelbart. Kontakta en auktoriserad återförsäljare för hjälp (endast modell 38283).

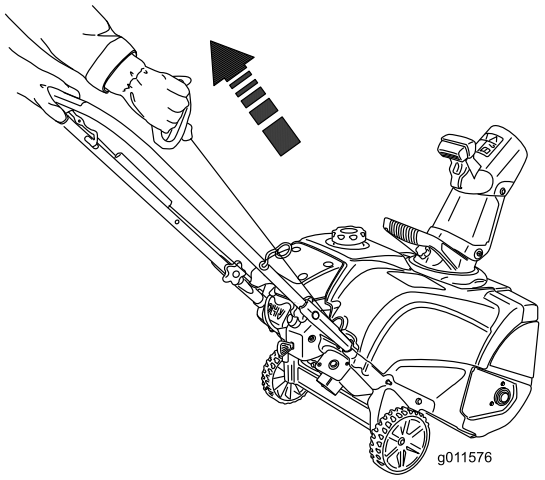

Figur 20

Viktigt: Aktivera elstarten högst 10 gånger med intervaller om 5 sekunder, där snöslungan först får vara på i 5 sekunder och sedan av i 5 sekunder. Överdriven användning av elstarten kan leda till överhettning och skada. Om motorn inte startar efter dessa försök, väntar du minst 40 minuter så att startern kan kallna innan ett nytt startförsök görs. Ta med maskinen till en auktoriserad återförsäljare för reparation om motorn inte startar efter andra försöket (endast modell 38283).

Obs: Om startsnöret inte fungerar som det ska kan det vara fruset. Låt startmotorn tina upp helt innan du försöker starta maskinen.

5. Flytta choken gradvis till vänster medan motorn är i gång.
6. Koppla bort förlängningssladden från eluttaget och maskinen (endast modell 38283).

⚠ VAR FÖRSIKTIG

Om du lämnar maskinen ansluten till ett eluttag kan någon råka starta den av misstag och skada människor eller föremål.

Koppla bort strömkabeln om du inte avser att starta maskinen (endast modell 38283).

Koppla in rotorbladen

Håll styrstången mot handtaget för att starta rotorbladen (Figur 21).

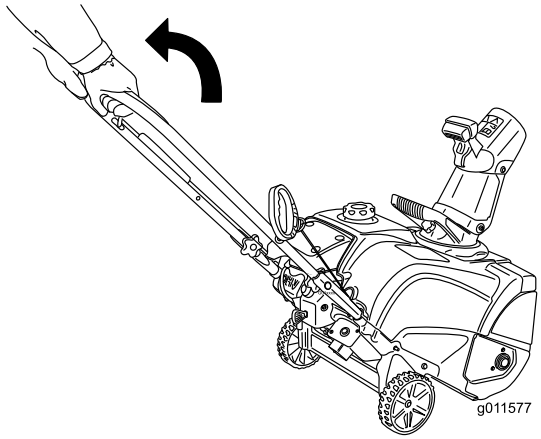

Figur 21

1. Styrstång

Urkoppling av rotorbladen

Släpp styrstången för att stoppa rotorbladen (Figur 22).

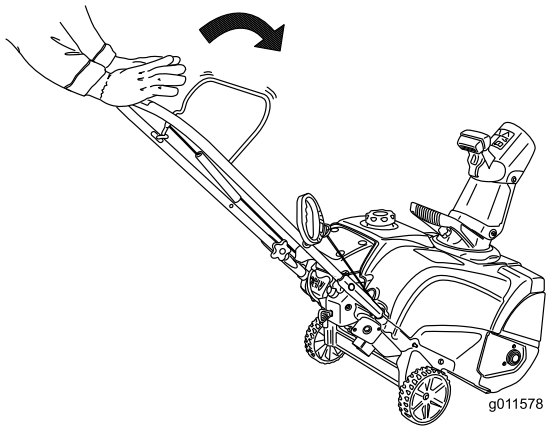

Figur 22

Stänga av motorn

Stoppa maskinen, dra startnyckeln utåt tills den klickar in i det avslagna läget (Figur 23) eller flytta choken helt till höger (Figur 17).

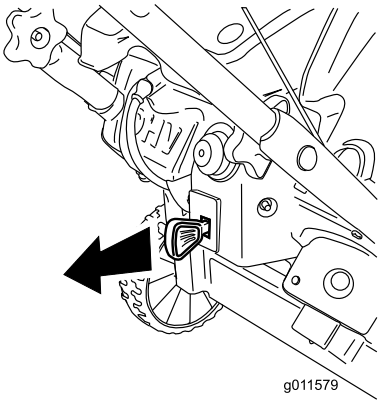

Figur 23

Justera utkastaren och strålriktaren

Justera utkastaren genom att flytta utkastarhandtaget i enlighet med Figur 24.

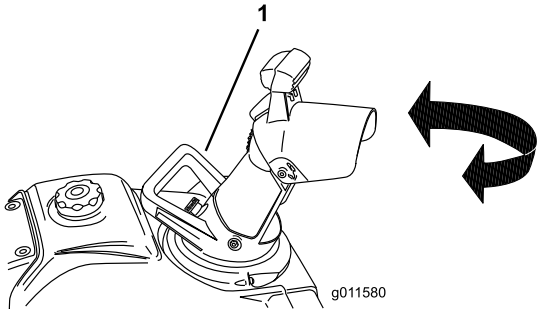

Figur 24

1. Utkastarhandtag

Om du vill höja eller sänka strålriktarens vinkel trycker du på strålriktarens avtryckare och flyttar den uppåt eller nedåt (Figur 25). Släpp avtryckaren för att låsa strålriktaren på plats.

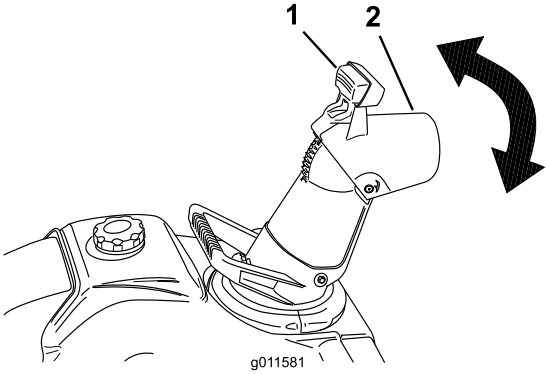

Figur 25

1. Avtryckare
2. Strålriktare

Rensa en igensatt utkastare

Viktigt: Den vanligaste orsaken till skador i anknytning till snöslungor är handkontakt med roterande rotorblad inuti utkastaren. Använd aldrig händerna för att rensa utkastaren.

Så här rensar du utkastaren:

- **Stäng av motorn.**
- Vänta i 10 sekunder tills du är säker på att rotorbladen har stannat.
- Använd alltid en rensningsverktyg och inte händerna.

Självdriva maskinen

Lyft handtaget tills hjulen lämnar marken och skrapan och rotorbladen rör marken. Maskinen rör sig framåt (Figur 26).

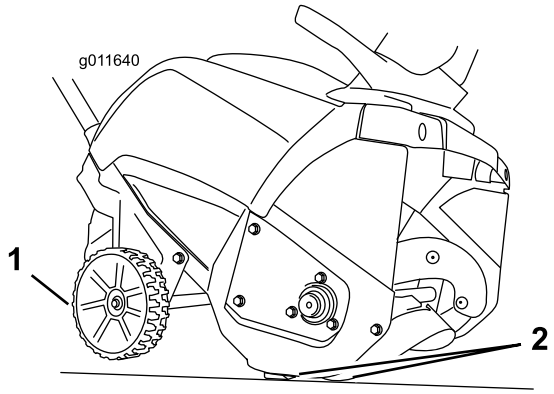

Figur 26

1. Hjulen lämnar marken
2. Skrapan och rotorbladen rör marken

Obs: Du kan variera hastigheten genom att lyfta handtaget mer eller mindre. Tryck handtaget framåt vid tung snö, om nödvändigt, men låt maskinen arbeta i sin egen takt. Lyft inte handtaget mer än nödvändigt eftersom skrapan då lämnar marken och snön hamnar bakom maskinen.

Förhindra fastfrysning efter användning

- Låt motorn vara påslagen ett par minuter för att förhindra att rörliga delar fryser fast. Stäng av motorn, vänta tills alla rörliga delar har stannat och ta sedan bort is och snö från maskinen.
- Rensa bort eventuell snö och is från utkastarens nederdel.
- Vrid utkastaren åt vänster och höger för att frigöra den från eventuell isbildning.
- Låt tändningsnyckeln vara i det avslagna läget, dra i startsnörets handtag flera gånger eller koppla elsladden till ett eluttag och maskinen och tryck på knappen till den elektriska startmotorn en gång för att undvika att startsnöret och/eller den elektriska startmotorn fryser.
- Under snöiga och kalla väderförhållanden kan vissa reglage och rörliga delar frysa fast. Använd inte för mycket kraft för att försöka manövrera reglage som har frusit fast. Starta motorn och låt den gå några minuter om du har problem med att manövrera ett reglage eller en del.

Arbetstips

⚠ VARNING

Rotorbladen kan kasta stenar, leksaker och andra främmande föremål och ge föraren eller kringstående allvarliga personskador.

- **Håll området som ska röjas fritt från föremål som kan plockas upp och slungas omkring av rotorbladen.**
- **Håll barn och husdjur på avstånd från det område som ska röjas.**

- Röj snön så snart som möjligt efter snöfallet.
- Låt stråken överlappa varandra för effektiv snöröjning.
- Låt snön slungas ut mot lä när så är möjligt.

Underhåll

Obs: Vänster och höger sida på maskinen är lika med förarens vänstra respektive högra sida vid normal körning.

Rekommenderat underhåll

Underhållsintervall	Underhållsförfarande
Efter den första timmen	• Kontrollera styrkabeln och justera den vid behov. • Kontrollera fästelementen och dra åt dem om de är lösa.
Efter de första 2 timmarna	• Byt ut motoroljan.
Varje användning eller dagligen	• Kontrollera oljenivån och fyll på olja vid behov.
Årligen	• Kontrollera styrkabeln och justera den vid behov. • Kontrollera rotorbladen och låt en auktoriserad återförsäljare byta ut dem och skrapan vid behov. • Byt ut motoroljan. • Utför service på tändstiftet och byt ut det vid behov. • Kontrollera fästelementen och dra åt dem om de är lösa. • Låt en auktoriserad återförsäljare inspektera drivremmen och byta ut den vid behov.
Årligen eller före förvaring	• Förbered maskinen för förvaring.

Justera styrkabeln

Se Justera styrkabeln under Inställning.

Kontrollera rotorbladen

Serviceintervall: Årligen—Kontrollera rotorbladen och låt en auktoriserad återförsäljare byta ut dem och skrapan vid behov.

Kontrollera rotorbladen före varje arbetspass så att de inte är slitna. När eggen på ett rotorblad har slitits ned till slitageindikatorhålet, ska en auktoriserad återförsäljare byta ut alla tre rotorbladen och skrapan (Figur 27).

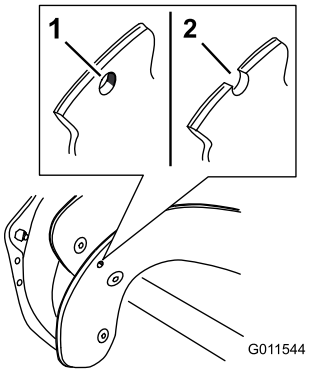

Figur 27

1. Du behöver inte byta rotorblad om slitageindikatorhålet är intakt.
2. Byt rotorblad och skrapa om slitageindikatorhålet är frilagt.
3. Skrapa

Byta ut motoroljan

Serviceintervall: Efter de första 2 timmarna
Årligen

Kör motorn i några minuter före oljebytet för att värma oljan. Varm olja rinner lättare och för med sig mer föroreningar.

1. Kontrollera att bränsletanken inte är överfull (se Figur 13) och att tanklocket sitter säkert på plats.
2. Flytta maskinen till ett plant underlag.
3. Placera ett kärl under oljepluggen (Figur 12) och skruva sedan ur oljepluggen och luta maskinen bakåt

(handtaget ned) halvvägs mot marken innan du tömmer ut den använda oljan i kärlet.

Viktigt: Luta inte maskinen hela vägen ned till marken eftersom bränsle då kan läcka ut.

4. När du har tömt ur oljan återställer du maskinen till arbetsläge.
5. Sätt i oljepluggen och dra åt den ordentligt.
6. Rengör runt oljepåfyllningslocket (Figur 12).
7. Skruva loss oljepåfyllningslocket och ta bort det.
8. Häll **försiktigt** olja i oljepåfyllningshålet. Vänta i tre minuter och kontrollera sedan oljenivån på oljestickan genom att torka av oljestickan och sedan sätta, **men inte skruva fast,** oljepåfyllningslocket i hålet.

Obs: Information om rätt oljenivå på oljestickan finns i Figur 28.

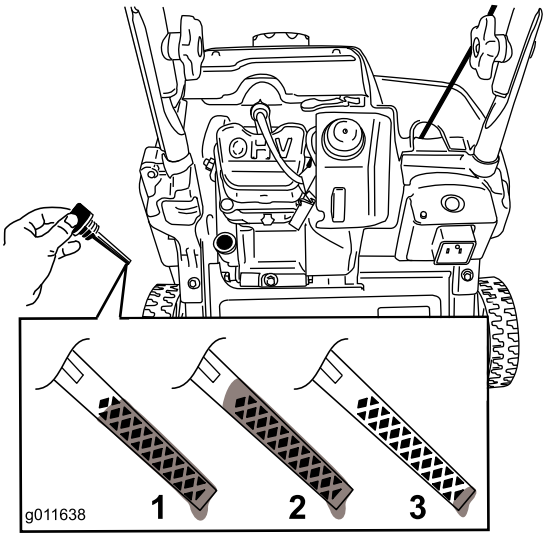

Figur 28

1. Maximal oljenivå.
2. För hög oljenivå – tappa ut olja ur vevhuset.
3. För låg oljenivå – fyll på olja i vevhuset.

Obs: Du kan luta maskinen lite framåt (handtaget upp) så går det lättare att fylla på olja. Kom ihåg att ställa maskinen plant innan du kontrollerar oljenivån.

Viktigt: Luta inte maskinen så långt framåt så att den balanserar på nosen eftersom bränsle då kan läcka ut ur maskinen.

Maximal påfyllning: 0,35 l, typ: renad fordonsolja med API-klassificering SJ, SL eller högre.

Använd Figur 29 för att välja rätt oljeviskositet för det förväntade utomhustemperaturintervallet:

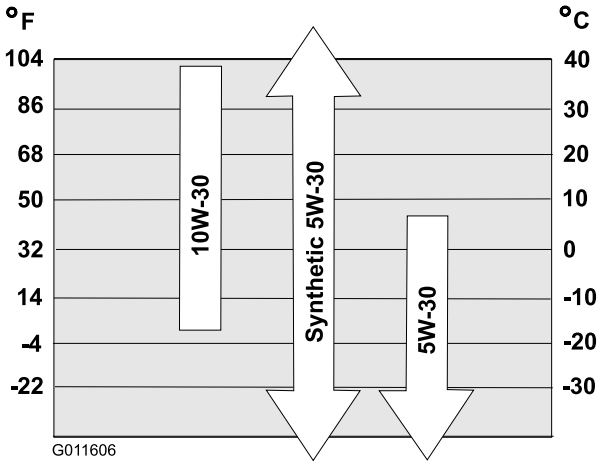

Figur 29

Obs: Fyll på olja i vevhuset tills oljestickan visar rätt oljenivå enligt Figur 29. Om du fyller på för mycket olja i motorn tar du bort överflödig olja genom att tömma ut den i kärlet.

9. Skruva på oljepåfyllningslocket i hålet och dra åt det ordentligt för hand.
10. Torka upp all utspilld olja.
11. Kassera den använda oljan enligt lokala föreskrifter på en återvinningsstation.

Utför service på tändstiftet

Serviceintervall: Årligen—Utför service på tändstiftet och byt ut det vid behov.

Använd ett tändstift från Toro (artikelnr 119-1961).

1. Stanna motorn och vänta tills alla rörliga delar har stannat.
2. Lossa kabeln från tändstiftet (Figur 30).
3. Rengör runt tändstiftet.
4. Skruva bort tändstiftet ur cylindertoppen.

Viktigt: Ett sprucket, skadat eller smutsigt tändstift måste bytas ut. Rengör inte elektroderna eftersom flagor kan ta sig in i cylindern och orsaka skador på motorn.

5. Ställ in gapet på det nya stiftet till 0,76 mm (Figur 30).

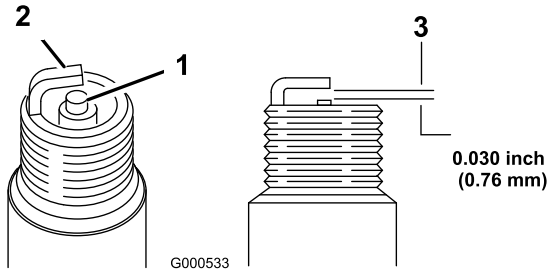

Figur 30

1. Mittelektrodsisolator
2. Sidoelektrod
3. Luftgap (ej i skala)

6. Montera tändstiftet och dra åt det till ett moment på 27–30 Nm.
7. Anslut tändkabeln till tändstiftet.

Förvaring

Ställa maskinen i förvar

⚠ VARNING

- **Bensinångor är extremt lättantändliga, explosiva och farliga att andas in. Om du förvarar maskinen i ett utrymme med öppen eld kan bensinångorna antändas och orsaka en explosion.**
- **Förvara inte maskinen i ett hus (bostadsutrymme), i en källare eller något annat utrymme där det finns gnistkällor som t.ex. varmvattenberedare, värmeelement, torkskåp och liknande apparater.**
- **Luta inte maskinen framåt eller bakåt när det finns bränsle i bränsletanken. Det kan läcka ut bränsle ur maskinen.**
- **Förvara inte maskinen med handtaget lutat mot marken eftersom olja kan läcka in i motorcylindern och ut på marken så att maskinen inte kan startas eller köras.**

1. När du ska fylla på bränsle för sista gången under aktuell säsong ska du tillsätta bränslestabiliserare till färskt bränsle enligt motortillverkarens anvisningar.
2. Kör motorn under 10 minuter så att det stabiliserade bränslet fördelas i bränslesystemet.
3. Byt motoroljan medan motorn fortfarande är varm. Se Byta ut motoroljan.
4. Tappa ut bränslet ur tanken och förgasaren på följande sätt:
   A. Skruva loss, men ta inte bort, den lilla skruven på sidan av förgasarens bränslebehållare (Figur 31) tills bränslet töms ut från förgasaren. Tappa ut bränslet i en godkänd bränslebehållare.

      Viktigt: Ta inte bort bulten på förgasarbehållaren längst ned på förgasaren.

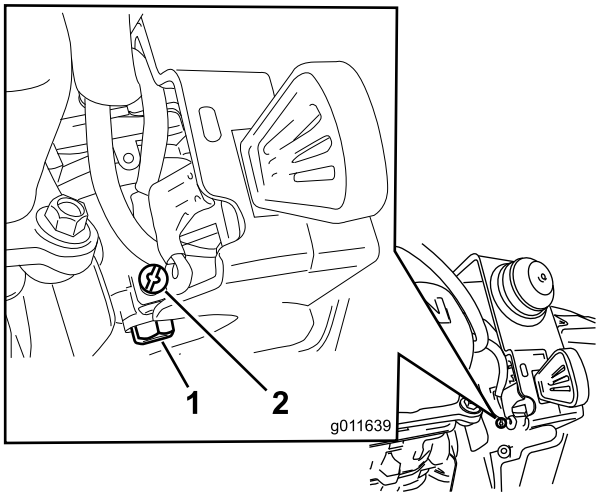

Figur 31

1. Bult på förgasarbehållaren – ta inte bort
2. Liten skruv på förgasaren

B. Vänta i några minuter tills bränslet har tömts ut, montera sedan tanklocket och dra åt den lilla skruven på förgasaren.

Obs: Använd en manuell stjärnskruvmejsel. Om den lilla skruven dras åt för hårt kan den skadas.

5. Kassera oanvänt bränsle på lämpligt sätt. Lämna in bränslespill till återvinning eller använd det i bilen.
6. Ta bort tändstiftet.
7. Spruta in två teskedar olja i tändstiftshålet.
8. Montera tändstiftet för hand och skruva sedan åt det till 27–30 Nm.
9. Slå av tändningen och dra i startsnöret långsamt för att fördela oljan på cylinderns insida.
10. Koppla loss startnyckeln från snodden och förvara nyckeln på ett säkert ställe.
11. Rengör motorn.
12. Måla i lackskador med färg som du köpt från en auktoriserad återförsäljare. Slipa skadade ytor innan du målar dem och använd rostskydd så att metalldelarna inte rostar.
13. Se till att alla skruvar, bultar och muttrar är åtdragna. Reparera eller byt ut skadade delar.
14. Täck över maskinen och förvara den på en ren, torr plats utom räckhåll för barn. Låt motorn svalna innan maskinen ställs undan i ett slutet utrymme.

Anteckningar:

Lista över internationella återförsäljare

Återförsäljare:	Land:	Telefonnummer:	Återförsäljare:	Land:	Telefonnummer:
Atlantis Su ve Sulama Sisstemleri Lt	Turkiet	90 216 344 86 74	Maquiver S.A.	Colombia	57 1 236 4079
Balama Prima Engineering Equip.	Hongkong	852 2155 2163	Maruyama Mfg. Co. Inc.	Japan	81 3 3252 2285
B-Ray Corporation	Korea	82 32 551 2076	Agrolanc Kft	Ungern	36 27 539 640
Casco Sales Company	Puerto Rico	787 788 8383	Mountfield a.s.	Tjeckien	420 255 704 220
Ceres S.A.	Costa Rica	506 239 1138	Munditol S.A.	Argentina	54 11 4 821 9999
CSSC Turf Equipment (pvt) Ltd.	Sri Lanka	94 11 2746100	Oslinger Turf Equipment SA	Ecuador	593 4 239 6970
Cyril Johnston & Co.	Nordirland	44 2890 813 121	Oy Hako Ground and Garden Ab	Finland	358 987 00733
Equiver	Mexiko	52 55 539 95444	Parkland Products Ltd.	Nya Zeeland	64 3 34 93760
Femco S.A.	Guatemala	502 442 3277	Prato Verde S.p.A.	Italien	39 049 9128 128
G.Y.K. Company Ltd.	Japan	81 726 325 861	Prochaska & Cie	Österrike	43 1 278 5100
Geomechaniki of Athens	Grekland	30 10 935 0054	RT Cohen 2004 Ltd.	Israel	972 986 17979
Guandong Golden Star	Kina	86 20 876 51338	Riversa	Spanien	34 9 52 83 7500
Hako Ground and Garden	Sverige	46 35 10 0000	Sc Svend Carlsen A/S	Danmark	45 66 109 200
Hako Ground and Garden	Norge	47 22 90 7760	Solvert S.A.S.	Frankrike	33 1 30 81 77 00
Hayter Limited (U.K.)	Storbritannien	44 1279 723 444	Spypros Stavrinides Limited	Cypern	357 22 434131
Hydroturf Int. Co Dubai	Förenade Arabemiraten	97 14 347 9479	Surge Systems India Limited	Indien	91 1 292299901
Hydroturf Egypt LLC	Egypten	202 519 4308	T-Markt Logistics Ltd.	Ungern	36 26 525 500
Irriamc	Portugal	351 21 238 8260	Toro Australia	Australien	61 3 9580 7355
Irrigation Products Int'l Pvt Ltd.	Indien	86 22 83960789	Toro Europe NV	Belgien	32 14 562 960
Jean Heybroek b.v.	Nederländerna	31 30 639 4611			

Europeiskt sekretessmeddelande

De uppgifter som Toro registrerar
Toro Warranty Company (Toro) respekterar din integritet. För att kunna behandla dina garantianspråk och kontakta dig i händelse av att en produkt måste återkallas ber vi dig att uppge vissa personuppgifter, antingen direkt eller via din lokala Toro-återförsäljare.

Toros garantisystem körs på servrar som finns i USA där sekretesslagarna kanske inte ger samma skydd som i ditt land.

GENOM ATT UPPGE DINA PERSONUPPGIFTER TILL OSS SAMTYCKER DU TILL ATT DE BEHANDLAS SÅ SOM BESKRIVS I DET HÄR SEKRETESSMEDDELANDET.

Så här använder Toro informationen
Toro kan använda dina personuppgifter för att behandla garantianspråk, för att kontakta dig i händelse av att en produkt återkallas och för andra syften som vi upplyser dig om. Toro kan vidarebefordra uppgifterna till sina dotterbolag, återförsäljare eller andra affärspartners i samband med någon av dessa aktiviteter. Vi säljer inte dina personuppgifter till något annat företag. Vi förbehåller oss rätten att vidarebefordra personuppgifter i syfte att efterleva tillämpliga lagar och uppfylla förfrågningar från vederbörliga myndigheter, administrera system på rätt sätt eller för vår egen eller andra användares säkerhet.

Så här sparas dina personuppgifter
Vi sparar dina personuppgifter så länge vi behöver dem för de syften de ursprungligen registrerades för, av andra legitima skäl (t.ex. för att följa föreskrifter) eller så länge som krävs enligt tillämplig lag.

Toros engagemang för att skydda dina personuppgifter
Vi vidtar skäliga försiktighetsåtgärder för att skydda dina personuppgifter. Vi vidtar också åtgärder för att bibehålla personuppgifternas aktuella status så att de är korrekta.

Åtkomst och korrigering av personuppgifter
Om du vill granska eller korrigera personuppgifter kan du kontakta oss via e-post på legal@toro.com.

Konsumenträtt i Australien

Australiensiska kunder hittar information rörande australiensisk konsumenträtt inuti förpackningen eller hos den lokala Toro-återförsäljaren.

Toros garanti
och
Toros GTS-startgaranti

Fel och produkter som omfattas

The Toro Company och dess dotterbolag Toro Warranty Company garanterar gemensamt, och i enlighet med ett avtal dem emellan, att åt den ursprungliga köparen [1] reparera den Toro-produkt som anges nedan om material- eller tillverkningsfel förekommer eller om Toro GTS-motorn (Guaranteed to Start) inte startar när du har dragit i snöret 1–2 gånger, förutsatt att det rutinunderhåll som krävs enligt *bruksanvisningen* har utförts.

Följande tidsperioder gäller från inköpsdatumet:

Produkter	Garantiperiod
Manuell motordriven klippare	
• Gjutet däck	Fem års privat bruk[2] 90 dagars kommersiellt bruk
• Motor	Fem års GTS-garanti, privat bruk[3]
• Batteri	Två år
• Ståldäck	Två års privat bruk[2] 90 dagars kommersiellt bruk
• Motor	Två års GTS-garanti, privat bruk[3]
TimeMaster-klippare	Tre års privat bruk[2] 90 dagars kommersiellt bruk
• Motor	Tre års GTS-garanti, privat bruk[3]
• Batteri	Två år
Elektriska handhållna produkter	Två års privat bruk[2] Ingen garanti för kommersiellt bruk
Snöslungor	
• Enstegsmodell	Två års privat bruk[2] 45 dagars kommersiellt bruk
• Motor	Två års GTS-garanti, privat bruk[3]
• Tvåstegsmodell	Tre års privat bruk[2] 45 dagars kommersiellt bruk
• Utkastare, strålriktare och impellerhusskydd	Begränsad (endast ursprunglig ägare)[5]
Elektriska snöslungor	Två års privat bruk[2] Ingen garanti för kommersiellt bruk
Alla åkmaskiner nedan	
• Motor	Se motortillverkarens garanti[4]
• Batteri	Två års privat bruk[2]
• Redskap	Två års privat bruk[2]
DH-åkgräsklippare	Två års privat bruk[2] 90 dagars kommersiellt bruk
XLS-åkgräsklippare	Tre års privat bruk[2] 90 dagars kommersiellt bruk
TimeCutter	Tre års privat bruk[2] 90 dagars kommersiellt bruk
TITAN-klippare	Tre år eller 240 timmar[5]
• Ram	Begränsad (endast ursprunglig ägare)[6]
Klippare i Z Master 2000-serien	Fyra år eller 500 timmar[5]
• Ram	Begränsad (endast ursprunglig ägare)[6]

[1]Med ursprunglig köpare avses den person som ursprungligen köpte Toro-produkten.

[2]Med ”privat bruk” avses bruk av produkten i hemmet. Om produkten används på fler än ett ställe räknas det som kommersiellt bruk och då gäller garantin för kommersiellt bruk.

[3]Toro GTS-startgarantin gäller inte när produkten används kommersiellt.

[4]Vissa motorer som används i Toro-produkter har en garanti från motortillverkaren.

[5]Beroende på vilket som inträffar först.

[6]Begränsad garanti för ramen. Om huvudramen, det vill säga de delar som svetsats tillsammans för att bilda den traktorstruktur som andra komponenter, t.ex. motorn, är monterade på, spricker eller går sönder vid normalt bruk, kommer ramen att repareras eller bytas ut, enligt Toros val, i enlighet med garantin utan kostnad för reservdelar och arbete. Ramfel på grund av felaktig användning eller missbruk samt fel eller reparationer som uppstår/sker på grund av rost eller korrosion omfattas inte av garantin.

Den här garantin täcker kostnaden för reservdelar och arbete, men du får själv stå för eventuella transportkostnader.

Garantin upphör att gälla om timmätaren kopplas från, ändras eller visar tecken på att någon har försökt att manipulera den.

Ägarens ansvar

Du måste underhålla Toro-produkten enligt de underhållsrutiner som beskrivs i *bruksanvisningen*. Sådant rutinunderhåll bekostas av dig, oavsett om det utförs av en återförsäljare eller av dig själv.

Anvisningar för garantiservice

Följ anvisningarna nedan om du tror att det finns något material- eller tillverkningsfel på din Toro-produkt:

1. Kontakta din försäljningsrepresentant för att ordna produktservice. Om du av någon anledning inte kan kontakta din representant kan du i stället kontakta en Toro-auktoriserad återförsäljare för att få service där. Se bifogad återförsäljarlista.
2. Ta med produkten och inköpsbeviset (kvittot) till återförsäljaren. Om du av någon anledning är missnöjd med din återförsäljares analys eller med den hjälp du får är du välkommen att kontakta oss på följande adress:

   Toro Customer Care Department, RLC Division
   Toro Warranty Company
   8111 Lyndale Avenue South
   Bloomington, MN 55420-1196
   001–952–948–4707

Produkter och fel som inte omfattas

Denna uttryckliga garanti omfattar inte följande:

- Kostnader för regelbundet underhåll eller slitdelar, som knivar, rotorblad (paddlar), skrapor, remmar, bränsle, smörjmedel, oljebyten, tändstift, pneumatiska däck, kablar/kablage eller bromsjusteringar.
- Alla produkter eller delar som ändras, används felaktigt eller som måste bytas ut eller repareras på grund av olyckshändelse eller brist på underhåll
- Nödvändiga reparationer på grund av underlåtenhet att använda färskt bränsle (ej mer än en månad gammalt) eller underlåtenhet att förbereda enheten korrekt för en längre tids driftstopp (över en månad)
- Alla reparationer som täcks av dessa garantier måste utföras av en auktoriserad Toro-återförsäljare med reservdelar som har godkänts.

Allmänna villkor

Köparens rättigheter regleras av de nationella lagar som gäller i respektive land. De rättigheter köparen har i dessa lagar begränsas inte genom denna garanti.