Form No. 3373-680 Rev B

Powerlite® Snowthrower

Номер модели 38273—Заводской номер 313000001 и до

Номер модели 38283—Заводской номер 313000001 и до

Руководство оператора

Введение

Данный снегоочиститель предназначен для использования как владельцами жилых домов, так и профессиональными операторами, работающими по найму. Он рассчитан прежде всего на уборку снега с поверхностей с твердым покрытием, таких как проезды и тротуары, и других поверхностей для передвижения по жилым или коммерческим объектам. Он предназначен исключительно для уборки снега, и не является моделью, предназначенной для очистки гравийных поверхностей.

Прочитайте внимательно данное руководство для того, чтобы научиться правильно использовать и обслуживать устройство, не допуская его повреждения и предотвращения травмирования. Вы несете ответственность за правильное и безопасное использование устройства.

Вы можете связаться с компанией Toro непосредственно через веб-сайт www.Toro.com для получения информации по машинам и принадлежностям, чтобы найти дилера или зарегистрировать вашу машину.

При возникновении необходимости в техническом обслуживании, запасных частях, выпущенных фирмой Toro, или в дополнительной информации вам следует обратиться к уполномоченному дилеру по техническому обслуживанию или в отдел технического обслуживания фирмы Toro. Будьте готовы указать модель и заводской номер машины. Рисунок 1 указывает место на устройстве, где представлены его модель и серийный номер. Запишите номера в предусмотренном для этого месте.

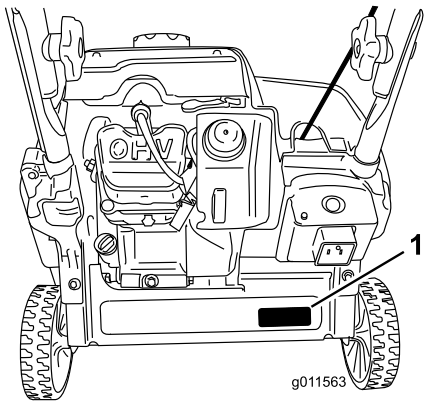

Рисунок 1

1. Место указания названия модели и серийного номера

Номер модели _____

Заводской номер _____

В настоящем руководстве указаны потенциальные опасности, связанные с устройством, и даны рекомендации по соблюдению безопасности, обозначенные символом предупреждения об опасности (Рисунок 2), который извещает об опасном состоянии, которое может привести к травме или летальному исходу, если пользователь не будет соблюдать рекомендуемые меры предосторожности.



Рисунок 2

1. Символ предупреждения об опасности

Для выделения информации в данном руководстве используются два слова. **Важная информация** – привлекает внимание к специальной информации, относящейся к механической части устройства, и **Примечание** – выделяет общую информацию, требующую специального внимания.

Содержание

Введение 1

© 2012—The Toro® Company
8111 Lyndale Avenue South
Bloomington, MN 55420

Регистрация в www.Toro.com.

CE

Перевод исходного документа (RU)
Издано в США
Все права защищены

3373-680 B

Обучение 2
Подготовка 2
Эксплуатация 3
Чистка засоренного желоба для выброса снега 3
Техническое обслуживание и хранение 4
Правила безопасности снегоочистителя Toro 4
Звуковое давление 4
Уровень звукового давления 4
Вибрация рукояток 4
Наклейки с правилами техники безопасности и инструкциями 5
Сборка 6
1 Установка рукоятки 6
2 Установка ручки шнурового стартера 6
3 Установка желоба для выброса 7
4 Заправка двигателя маслом 7
5 Регулировка тросика управления 8
Знакомство с изделием 10
Эксплуатация 11
Заправка топливного бака 11
Проверка уровня масла в двигателе 11
Запуск двигателя 12
Включение вращения лопастей ротора 14
Прекращение вращения лопастей ротора 14
Останов двигателя 14
Регулировка желоба для выброса снега и дефлектора желоба 15
Чистка засоренного желоба для выброса снега 15
Самоходное движение снегоочистителя 15
Защита от воздействия низких температур по окончании использования 16
Советы по эксплуатации 16
Техническое обслуживание 17
Рекомендуемый график(и) технического обслуживания 17
Регулировка тросика управления 17
Осмотр лопастей ротора 17
Замена масла в двигателе 17
Замена свечи зажигания 19
Хранение 19
Хранение снегоочистителя 19

Техника безопасности

Настоящий снегоочиститель соответствует (или превосходит) требования стандарта ИСО 8437, действовавшего в период разработки снегоочистителя.

Внимательно изучите содержание данного руководства перед пуском двигателя.

⚠Это символ предупреждения об опасности. Он используется для того, чтобы предупредить вас о потенциальной опасности получения травм. Во избежание травм (в т.ч. со смертельным исходом) соблюдайте все указания по технике безопасности.

Неправильная эксплуатация или обслуживание данного снегоочистителя может привести к травме или смерти. Для того, чтобы избежать такого исхода, соблюдайте изложенные ниже правила техники безопасности.

Обучение

- Перед началом эксплуатации данного устройства прочитайте, усвойте и выполняйте все указания, которые имеются на корпусе машины, и в руководстве (ах) по ее использованию Подробно ознакомьтесь с органами управления и правильным использованием оборудования. Усвойте порядок остановки устройства и быстрого отключения органов управления.
- Не позволяйте детям пользоваться снегоочистителем. Не позволяйте пользоваться устройством взрослым, не прошедшим инструктаж.
- На обрабатываемой площади запрещено присутствие посторонних лиц, детей и животных.
- Соблюдайте осторожность, чтобы не поскользнуться и не упасть.

Подготовка

- Тщательно осмотрите площадку, на которой будет использоваться машина, и удалите из рабочей зоны коврики для ног, санки, доски, провода и другие посторонние предметы.
- Не включайте устройство, если на вас не надета зимняя одежда. Оператору запрещено носить свободную одежду во избежание попадания частей одежды в движущиеся части оборудования. Надевайте обувь, которая обеспечивает устойчивое положение на скользкой поверхности
- Соблюдайте осторожность при обращении с топливом, которое обладает повышенной воспламеняемостью.
  - Используйте штатную емкость для топлива.
  - Никогда не заправляйте топливом работающий или горячий двигатель.
  - Заправляйте топливный бак на открытом воздухе, соблюдая крайнюю осторожность. Никогда не заправляйте топливный бак в помещении.
  - Запрещается заправлять емкости, находящиеся внутри транспортного средства, на платформе грузовика или трейлера с пластиковым настилом. Перед заполнением ставьте емкости на землю, в стороне от вашего транспортного средства.
  - По возможности, снимайте оборудование, имеющее бензиновый двигатель, с грузовика

или трейлера, и заправляйте его на земле. При отсутствии такой возможности заправлять такое оборудование на трейлере следует из переносной емкости, а не с помощью заправочного пистолета.

  - Заправочный пистолет должен касаться ободка горловины бака с топливом или емкости до окончании заправки. Не используйте пистолет с краном "Открыто – Закрыто".
  - В случае попадания топлива на одежду немедленно переоденьтесь.
  - Надежно завинчивайте крышки бензинового бака и вытирайте следы пролитого топлива.
  - Курить во время выполнения операций с бензином запрещается.
- Для всех устройств с электрическими стартерами используйте удлинительные шнуры и розетки, рекомендованные изготовителем.
- Не пытайтесь убирать снег с поверхностей, покрытых щебнем или гравием. Данное изделие предназначено для использования только на мощеных поверхностях.
- Никогда не пытайтесь производить какие-либо регулировки при работающем двигателе (за исключением тех, которые специально рекомендованы разработчиком).
- Во время работы и при выполнении операций регулировки или ремонта всегда надевайте защитные очки или щитки для защиты глаз от попадания посторонних предметов, которые могут быть выброшены машиной.
- Перед началом уборки снега произведите регулировку двигателя и машины в соответствии с температурой наружного воздуха.

Эксплуатация

- Не держите руки и не ставьте ноги рядом с вращающимися частями машины или под ними. Не загораживайте отверстие для выброса снега.
- Соблюдайте чрезвычайную осторожность при работе или пересечении проездов, покрытых гравием, пешеходных дорожек или дорог. Остерегайтесь невидимых препятствий и будьте внимательны по отношению к дорожному движению.
- После столкновения с посторонним предметом заглушите двигатель, извлеките ключ зажигания из замка и внимательно осмотрите снегоочиститель с целью выявления повреждений, и устраните повреждение, прежде чем продолжить работу снегоочистителя.
- При появлении ненормальных вибраций машины остановите двигатель и немедленно произведите проверку с целью выявления причины вибраций. Обычно вибрация является признаком неисправности.
- Глушите двигатель каждый раз, когда вы покидаете свое рабочее место для устранения засорения кожуха или желоба для выброса снега, либо для проведения ремонта, регулировки и осмотра машины.
- При выполнении очистки, ремонта или осмотра заглушите двигатель и убедитесь в том, что лопасти ротора и все движущиеся части машины остановлены.
- Продолжительная работа двигателя в закрытом помещении запрещена. Допускается запуск двигателя в помещении для последующего использования машины за его пределами, а также с целью заезда в помещение и выезда из него. Открывайте наружные двери, так как выхлопные газы представляют опасность.
- Соблюдайте особую осторожность при изменении направления движения, находясь на склоне.
- Никогда не используйте снегоочиститель, не установив соответствующие ограждения, щитки и другие защитные приспособления.
- Никогда не направляйте желоб в сторону людей или предметов, которым может быть нанесен ущерб. Не подпускайте к снегоочистителю детей и животных.
- Не перегружайте машину, пытаясь увеличить скорость уборки снега.
- Смотрите назад и соблюдайте осторожность при движении снегоочистителя задним ходом.
- Отключайте электропитание для остановки лопастей ротора во время транспортировки или когда машина не используется.
- Никогда не используйте снегоочиститель в условиях слабой видимости или при низкой освещенности. Обеспечьте надежную опору для ног и крепко держите рукоятки управления. Двигайтесь шагом; никогда не переходите на бег.
- Никогда не прикасайтесь к прогретому двигателю и глушителю (Рисунок 3).



Рисунок 3

Чистка засоренного желоба для выброса снега

Касание рукой лопастей вращающегося ротора внутри желоба для выброса снега является наиболее частой причиной травмирования пользователей

снегоочистителя. Никогда не чистите рукой желоб для выброса снега.

Для чистки желоба:

- **Заглушите двигатель!**
- Подождите 10 секунд для того, чтобы лопасти ротора остановились.
- Всегда производите чистку не рукой, а специальным инструментом.

Техническое обслуживание и хранение

- Как можно чаще проверяйте затяжку всех крепежных деталей для поддержания оборудования в безопасном рабочем состоянии.
- Никогда не храните машину с заполненным топливным баком в здании, где имеются такие источники воспламенения, как водонагреватели, электронагреватели или сушилки для одежды. Дайте двигателю остыть перед постановкой его на хранение в каком-либо помещении.
- Перед постановкой снегоочистителя на длительное хранение детально ознакомьтесь с инструкциями, содержащимися в *руководстве пользователя*.
- Сохраняйте или заменяйте, в случае необходимости, таблички с правилами техники безопасности и инструкциями.
- После выброса снега продолжайте работу машины в течение нескольких минут для предупреждения обледенения лопастей ротора.

Правила безопасности снегоочистителя Toro

Следующий перечень содержит сведения по технике безопасности изделий компании Toro или другую информацию, относящуюся к технике безопасности, которую вы должны знать.

- **Вращение лопастей ротора может стать причиной травмирования пальцев и рук.** При работе снегоочистителя находитесь перед рукоятками и в стороне от отверстия для выброса снега. **Лицо, руки, ноги и другие части тела оператора или одежда должны находиться на безопасном расстоянии от движущихся или вращающихся частей машины.**
- Перед регулировкой, очисткой, ремонтом и осмотром снегоочистителя или перед освобождением от посторонних предметов желоба для выброса снега **выключите двигатель, выньте ключ зажигания и подождите, пока остановятся все движущиеся части.**
- **Перед тем,** как покинуть рабочее место, выключите двигатель, выньте ключ зажигания и подождите, пока остановятся все движущиеся части.
- Если щиток, предохранительное устройство или табличка повреждены, утеряны или стали неразборчивыми, произведите их ремонт или замену до начала работы. Кроме того, подтяните все крепежные детали, затяжка которых ослабла.
- **Курить** во время выполнения операций с бензином запрещается.
- **Не** используйте снегоочиститель на крыше.
- Не прикасайтесь к двигателю во время его работы или вскоре после его останова, так как высокая температура его частей может стать причиной ожогов.
- Выполняйте только те операции технического обслуживания, которые указаны в настоящем руководстве. Перед выполнением операций технического обслуживания, ухода или регулировки остановите двигатель и извлеките ключ зажигания из замка. При необходимости выполнения капитального ремонта обращайтесь к уполномоченному дилеру по техническому обслуживанию.
- Не изменяйте настройки регулятора оборотов двигателя.
- При остановке снегоочистителя на срок более 30 дней слейте топливо из топливного бака для предупреждения опасности возгорания. Храните топливо в штатной емкости. Перед постановкой снегоочистителя на хранение выньте ключ зажигания.
- Приобретайте запасные детали и вспомогательные приспособления, выпускаемые только компанией Toro.

Звуковое давление

Уровень звукового давления на органы слуха оператора во время работы данного устройства составляет 88 дБА с погрешностью (K) 1 дБА. Определение уровня звукового давления производилось согласно методикам, описанным в EN 11201.

Уровень звукового давления

Гарантированный уровень звуковой мощности во время работы данного устройства составляет 104 дБА с погрешностью (K) 3,75 дБА. Определение уровня звукового давления производилось согласно методикам, описанным в EN 3744.

Вибрация рукояток

Измеренный уровень вибрации с левой стороны = 8,4 м/с^2

Измеренный уровень вибрации с правой стороны = 10,7 м/с²

Величина погрешности (K) = 4,3 м/с²

Определение уровня вибрации производилось согласно методикам, описанным в EN 20643.

Наклейки с правилами техники безопасности и инструкциями

Внимание: Таблички с указаниями и инструкциями по технике безопасности располагаются рядом с частями машины, являющимися потенциальными источниками опасности. Заменяйте поврежденные таблички.

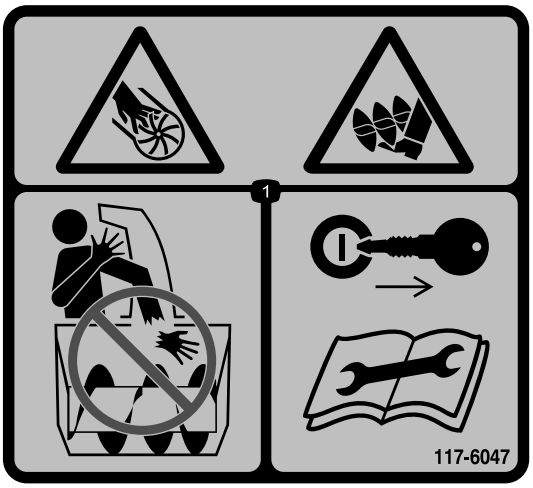

117-6047

Закажите деталь №. 117-7742

1. Во избежание травмирования и нанесения увечий лопастями ротора и шнеком не кладите руку на желоб, не оставляйте ключ зажигания в замке и внимательно изучите указания перед выполнением операций ухода и технического обслуживания.

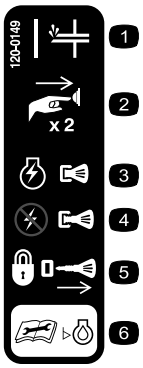

120-0149

1. Заливочный насос
2. Нажмите два раза кнопку заливочного насоса для впрыска топлива в двигатель.
3. Для включения двигателя нажмите на ключ.
4. Для выключения двигателя вытяните ключ.
5. Для блокирования снегоочистителя извлеките ключ.
6. Прочитайте *Руководство для оператора* перед проверкой уровня масла в двигателе.



117-7713

1. Предупреждение—прочитайте *руководство для оператора.*
2. Во избежание травмирования и нанесения увечий лопастями вращающегося ротора по окончании работы обязательно заглушите двигатель.
3. Опасность выброса посторонних предметов. Посторонние лица должны находиться на безопасном расстоянии от снегоочистителя.
4. Опасность выплескивания топлива — не допускайте сильного наклона снегоочистителя вперед или назад.
5. Для включения шнека выжмите планку управления.
6. Для отключения шнека отпустите планку управления.

Сборка

Незакреплённые детали

Используя таблицу, представленную ниже, убедитесь в том, что все детали отгружены

Процедура	Наименование	Количество	Использование
1	Болты с овальными головками Изогнутые прижимные шайбы Головки рукоятки	2 2 2	Установите рукоятку.
2	Детали не требуются	–	Потяните пусковую рукоятку механического стартера.
3	Желоб для выброса снега в сборе Винты Шайбы Контргайки Рукоятка	1 2 2 2 1	Установите желоб для выброса снега.
4	Бутыль с моторным маслом	1	Заправьте двигатель маслом.
5	Детали не требуются	–	Произведите регулировку тросика управления.

1

Установка рукоятки

Детали, требуемые для этой процедуры:

2	Болты с овальными головками
2	Изогнутые прижимные шайбы
2	Головки рукоятки

Процедура

1. Поместите концы верхней рукоятки на внутренние стороны нижней рукоятки и совместите отверстия.
2. Вставьте болты с овальными головками в совмещённые отверстия так, чтобы головки болтов находились снаружи рукояток (Рисунок 4).

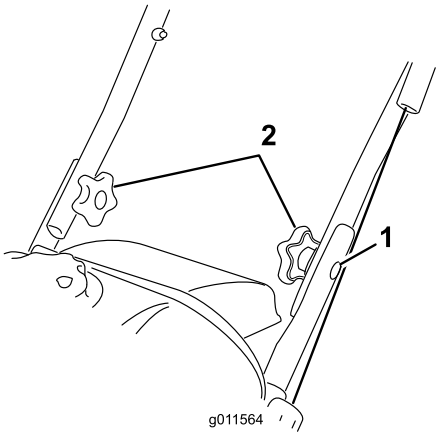

Рисунок 4

1. Болт с овальной головкой (2)
2. Волнистые шайбы и головки рукояток

3. Установите волнистые шайбы и головки рукояток на болты с овальными головками с внутренней стороны рукояток (Рисунок 4) и **до отказа затяните головки**.

Внимание: Убедитесь, что кабели проведены в направлении наружной части рукоятки.

2

Установка ручки шнурового стартера

Детали не требуются

Процедура

Установите ручку шнурового стартера в направляющую троса, как показано на Рисунок 5.

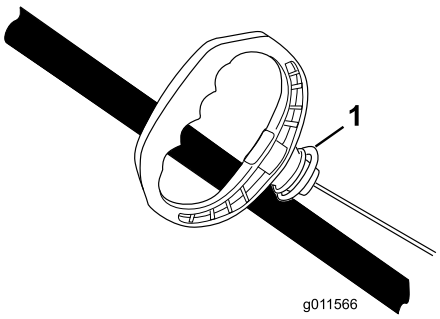

Рисунок 5

1. Направляющая троса

3

Установка желоба для выброса

Детали, требуемые для этой процедуры:

1	Желоб для выброса снега в сборе
2	Винты
2	Шайбы
2	Контргайки
1	Рукоятка

Процедура

Установите желоб для выброса снега, как показано на (Рисунок 6).

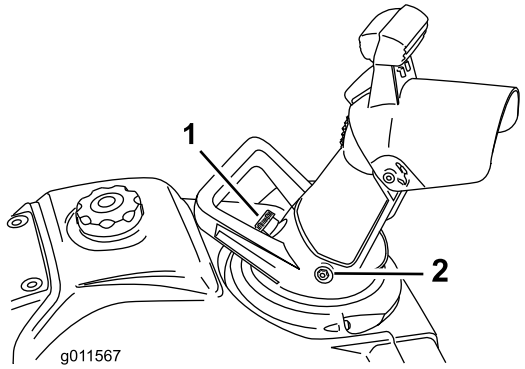

Рисунок 6

1. Рукоятка
2. Болт (2 шт.), шайба (2 шт.) и контргайка (2 шт.)

Примечание: Установите болты изнутри желоба для выброса снега таким образом, чтобы шайбы и контргайки находились снаружи желоба.

Внимание: Не переполняйте двигатель маслом.

4

Заправка двигателя маслом

Детали, требуемые для этой процедуры:

1	Бутыль с моторным маслом

Процедура

Снегоочиститель поставляется без масла, но в комплект поставки входит емкость с маслом.

Внимание: Перед пуском двигателя заправьте его маслом.

Максимальный объем масла: 12 унций (0,35 л), тип: автомобильное моющее масло, имеющее классификацию API: SJ, SL или выше.

Используйте Рисунок 7 приведенный ниже для выбора оптимальной вязкости масла для ожидаемого диапазона наружных температур:

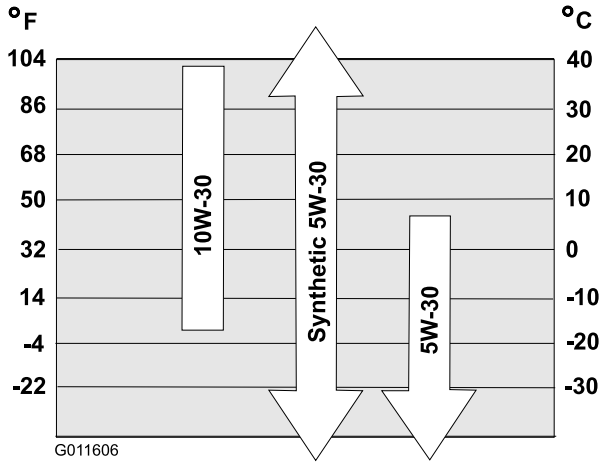

Рисунок 7

1. Установите снегоочиститель на ровную поверхность.
2. Очистите поверхность вокруг крышки маслозаливной горловины (Рисунок 8).
3. Отверните крышку маслозаливной горловины и снимите ее.
4. **Медленно** залейте масло в маслозаливную горловину. Подождите 3 минуты, после чего проверьте уровень масла с помощью масломерного щупа; дочиста протрите масломерный щуп, а затем вставьте его **(не завинчивая)** в маслозаливную горловину.

   Примечание: Для того, чтобы правильно определить уровень масла на масломерном щупе, см. Рисунок 8.

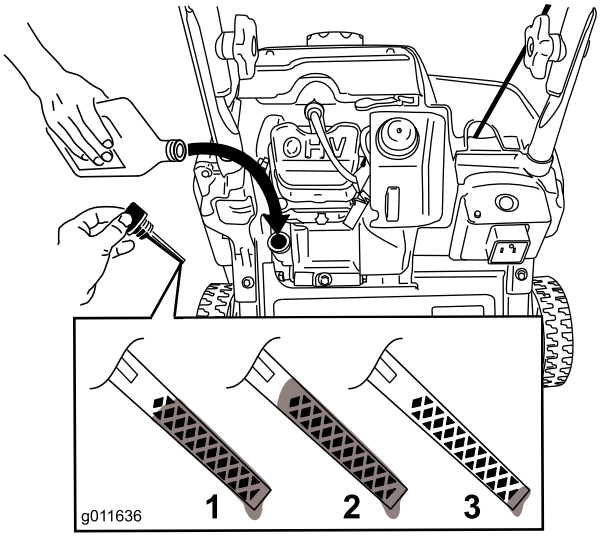

Рисунок 8

1. Уровень масла на максимальной отметке.
2. Слишком высокий уровень масла – слейте масло из картера двигателя.
3. Слишком низкий уровень масла – добавьте масло в картер двигателя.

Примечание: Заливайте масло в картер двигателя до тех пор, пока масломерный щуп не покажет, что достигнут нужный уровень масла в двигателе, как показано на Рисунок 8. В случае перелива слейте некоторое количество масла из двигателя, как описано в разделе «Замена моторного масла».

Примечание: Для облегчения долива масла снегоочиститель можно немного наклонить вперед (рукояткой вверх). Перед проверкой уровня масла не забудьте вернуть снегоочиститель в рабочее положение.

Внимание: Не наклоняйте снегоочиститель вперед полностью до упора на носовую часть, т. к. при этом из нее может вытечь топливо.

5. Заверните крышку маслозаливной горловины в горловину и надежно затяните ее.

5

Регулировка тросика управления

Детали не требуются

Проверка тросика управления

Интервал обслуживания: Через первый час—Осмотрите тросик управления и,

в случае необходимости, произведите его регулировку.

Ежегодно—Осмотрите тросик управления и, в случае необходимости, произведите его регулировку.

Внимание: Перед первым запуском снегоочистителя необходимо произвести проверку, при этом может потребоваться регулировка тросика управления.

Переместите планку управления назад к рукоятке для устранения провисания тросика управления (Рисунок 9).

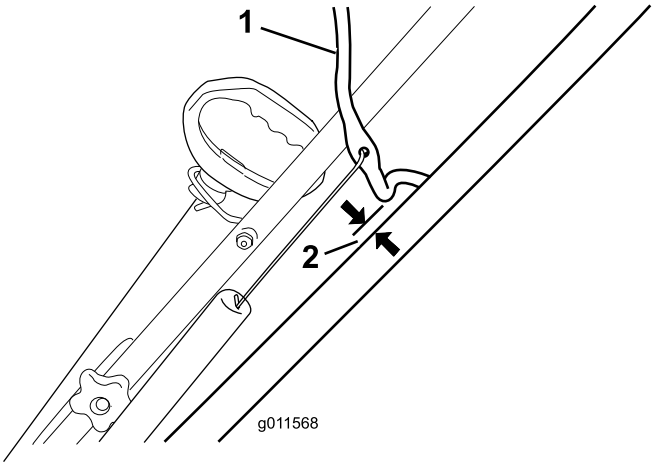

Рисунок 9

1. Планка управления
2. от 2 до 3 мм

Примечание: Обеспечьте зазор от 2 мм до 3 мм между планкой управления и рукояткой (Рисунок 9).

Внимание: Когда для прекращения вращения лопастей ротора вы отпускаете планку управления, должно наблюдаться некоторое провисание тросика управления.

Регулировка тросика управления

1. Сдвиньте вверх крышку пружины и отсоедините пружину от регулировочного звена (Рисунок 10).

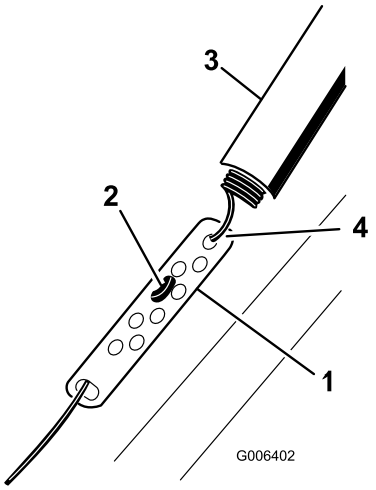

Рисунок 10

1. Регулировочное звено
2. Z-образный фитинг
3. Крышка пружины
4. Отсоедините здесь пружину.

Примечание: Для того, чтобы облегчить отсоединение пружины, вы можете вынуть регулировочное звено и тросик.

2. Передвиньте Z-образный фитинг к верхнему или нижнему отверстию в регулировочном звене для того, чтобы обеспечить зазор между планкой управления и рукояткой, находящийся в пределах от 2 мм до 3 мм (Рисунок 10).

Примечание: Передвижение Z-образного фитинга вверх уменьшает зазор между планкой управления и рукояткой, перемещение фитинга вниз – увеличивает этот зазор.

3. Соедините пружину с регулировочным звеном и надвиньте крышку пружины на регулировочное звено.

4. Проверьте правильность регулировки, см. раздел «Проверка тросика управления».

Примечание: В условиях повышенной влажности возможно проскальзывание ремня с характерным резким звуком. Для просушивания системы приведите ротор в движение и дайте ему поработать без рабочей нагрузки в течение 30 секунд.

Знакомство с изделием

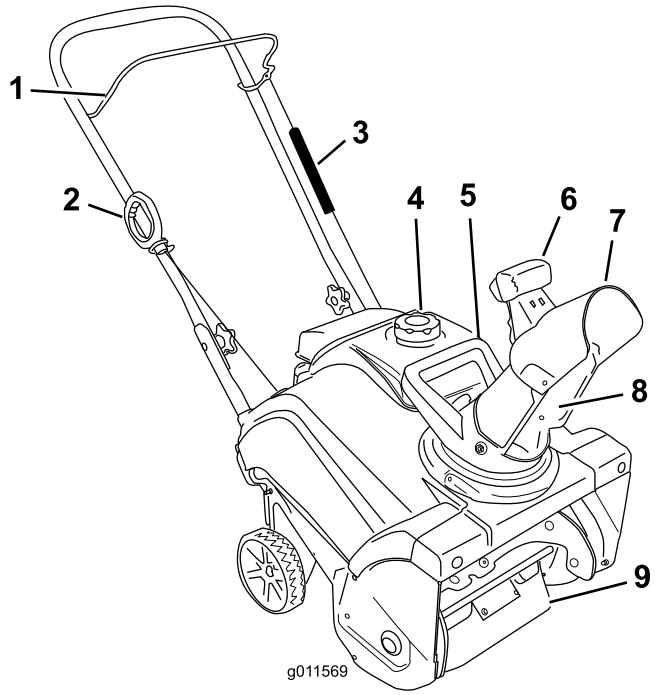

Рисунок 11

1. Планка управления
2. Рукоятка механического стартера
3. Крышка пружины
4. Крышка топливного бака
5. Рукоятка желоба
6. Пусковое устройство дефлекторов желоба
7. Дефлектор желоба
8. Желоб для выброса снега
9. Лопасти ротора

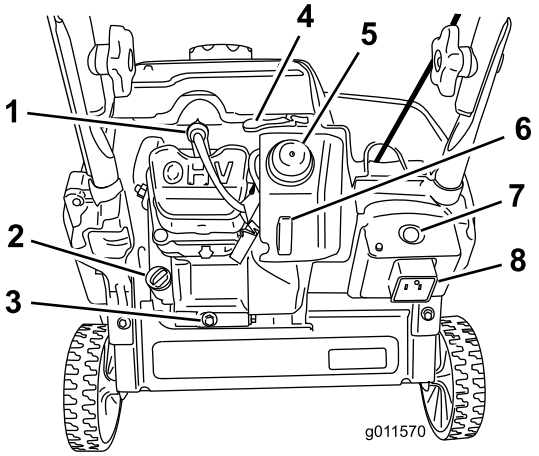

Рисунок 12

1. Свеча зажигания
2. Крышка маслозаливной горловины
3. Пробка для слива масла
4. Рычаг воздушной заслонки
5. Заливочный насос
6. Ключ зажигания
7. Кнопка электрического стартера (только для модели 38283)
8. Подключение для электрического стартера (только для модели 38283)

Эксплуатация

Примечание: Левая и правая сторона машины определяются при взгляде с места оператора.

⚠ ОПАСНО

Бензин является воспламеняющейся и крайне взрывоопасной жидкостью. Пожар или взрыв бензиновой смеси может вызвать ожоги у вас и окружающих вас лиц.

- **Для предотвращения воспламенения бензина из-за разряда статического электричества перед заправкой устанавливайте емкость с бензином и/или снегоочиститель на землю, а на неподвижный или другой объект.**
- **Производите заправку бака вне помещения при холодном двигателе. Вытирайте следы пролитого бензина.**
- **В непосредственной близости от емкостей с бензином запрещено курение, а также пользование открытого огня и использование искрообразующего инструмента.**
- **Храните бензин в штатной емкости в месте, недоступном для детей.**
- **Не допускайте наклона снегоочистителя вперед или назад при наличии топлива в топливном баке, т. к. в этом случае топливо может вытечь из снегоочистителя.**

Заправка топливного бака

- Для наилучших результатов используйте только чистый, свежий, неэтилированный бензин с октановым числом 87 или выше (метод оценки (R+M)/2).
- Приемлемыми считаются кислородосодержащие виды топлива, в состав которых входит до 10% спирта или 15% метил-трет-бутилового эфира (MTBE) по объему.
- **Не используйте** смеси этанола с бензином (такие как E15 или E85) с содержанием более 10% этанола по объему. Это может привести к нарушениям эксплуатационных характеристик и/или повреждениям двигателя, которые не будут покрываться гарантией.
- **Запрещается** использовать бензин, содержащий метанол.
- **Запрещается** хранить топливо в топливных баках или контейнерах на протяжении всей зимы, если только не используется стабилизирующая присадка в топливе.
- **Не** добавляйте масло в бензин.

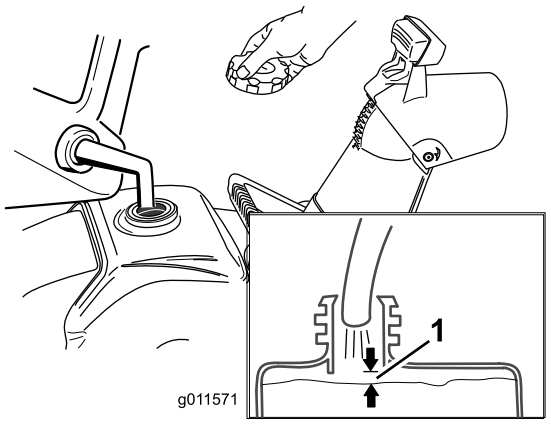

Рисунок 13

1. 1/2 дюйма (13 мм)

Примечание: Для получения наилучших результатов закупайте только такое количество бензина, которое, по вашим расчётам, может быть использовано за 30 дней. В противном случае можно добавить стабилизатор топлива в свежее топливо, чтобы сохранить его качество до 6 месяцев.

Проверка уровня масла в двигателе

Интервал обслуживания: Перед каждым использованием или ежедневно—Проверьте уровень масла в двигателе и, в случае необходимости, произведите дозаправку.

1. Убедитесь в том, что бак не переполнен (см. Рисунок 13), а крышка заливной горловины установлена на штатном месте.
2. Установите снегоочиститель на ровную поверхность.
3. Очистите поверхность вокруг крышки маслозаливной горловины (Рисунок 14).
4. Отверните крышку маслозаливной горловины и снимите ее.
5. Протрите масломерный щуп на крышке маслозаливной горловины чистой тряпкой.
6. Вставьте, **но не ввинчивайте** масломерный щуп в маслоналивное отверстие.
7. Снимите крышку маслозаливной горловины и проверьте уровень масла масломерным щупом.
8. Для того, чтобы правильно определить уровень масла на масломерном щупе, см. Рисунок 14.

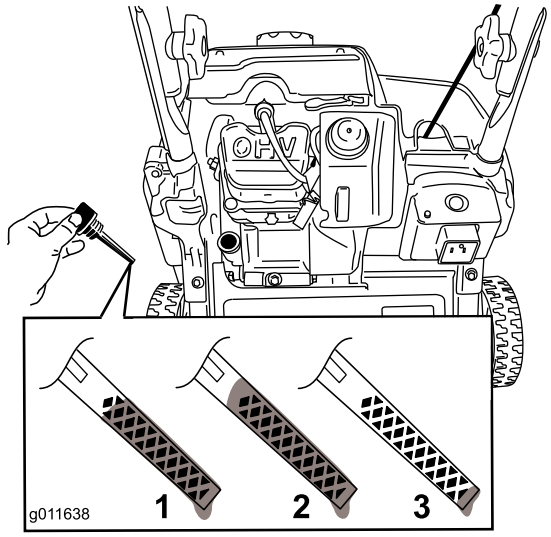

Рисунок 14

1. Уровень масла на максимальной отметке.
2. Слишком высокий уровень масла – слейте масло из картера двигателя.
3. Слишком низкий уровень масла – добавьте масло в картер двигателя.

9. Если уровень слишком низкий, **медленно** залейте масло в маслозаливную горловину. Подождите 3 минуты, после чего проверьте уровень масла с помощью масломерного щупа; дочиста протрите масломерный щуп, а затем вставьте его **(не завинчивая)** в маслозаливную горловину.

   Примечание: Для облегчения долива масла снегоочиститель можно немного наклонить вперед (рукояткой вверх). Перед проверкой уровня масла не забудьте вернуть снегоочиститель в рабочее положение.

   Внимание: Не наклоняйте снегоочиститель вперед полностью до упора на носовую часть, т. к. при этом из нее может вытечь топливо.

   Максимальный объем масла: 12 унций (0,35 л), тип: автомобильное моющее масло, имеющее классификацию API: SJ, SL или выше.

   Используйте Рисунок 15 приведенный ниже для выбора оптимальной вязкости масла для ожидаемого диапазона наружных температур:

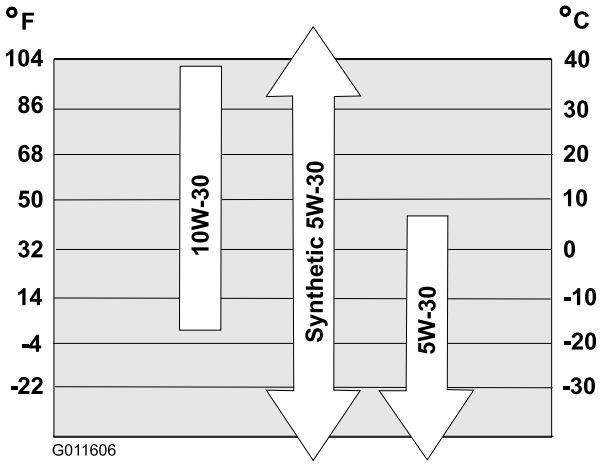

Рисунок 15

Примечание: Заливайте масло в картер двигателя до тех пор, пока масломерный щуп не покажет, что достигнут нужный уровень масла в двигателе, как показано на Рисунок 15. В случае перелива слейте некоторое количество масла из двигателя, как описано в разделе «Замена моторного масла».

10. Заверните крышку маслозаливной горловины в горловину и надежно затяните ее.

Запуск двигателя

1. Поверните ключ зажигания по часовой стрелке в положение On (Включено) (Рисунок 16).

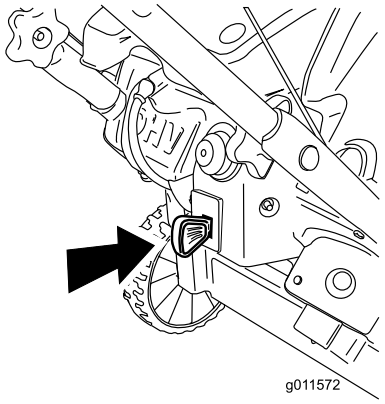

Рисунок 16

2. Переведите рычаг дроссельной заслонки в положение вправо (Рисунок 17).

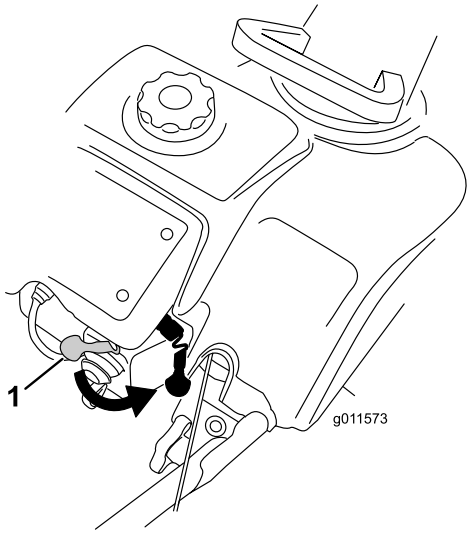

Рисунок 17

1. Рычаг воздушной заслонки

3. Резко нажмите 2 раза кнопку заливного насоса большим пальцем, каждый раз на секунду удерживая ее в нажатом состоянии перед отпусканием (Рисунок 18).

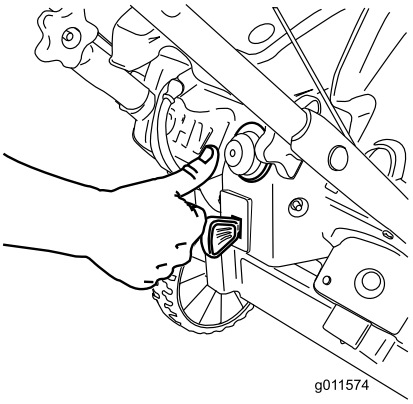

Рисунок 18

Примечание: Снимайте перчатку, когда вы нажимаете кнопку заливного насоса, для того, чтобы из отверстия насоса не мог выходить воздух.

Внимание: Не используйте заливной насос и воздушную заслонку, если двигатель работал и находится в нагретом состоянии. Чрезмерная подача топлива перед запуском может привести к заливке двигателя, препятствуя его запуску.

4. Присоедините удлинительный кабель к источнику питания и снегоочистителю, затем нажмите кнопку электрического стартера (только у модели 38283) (Рисунок 19) или вытяните рукоятку механического стартера(Рисунок 20).

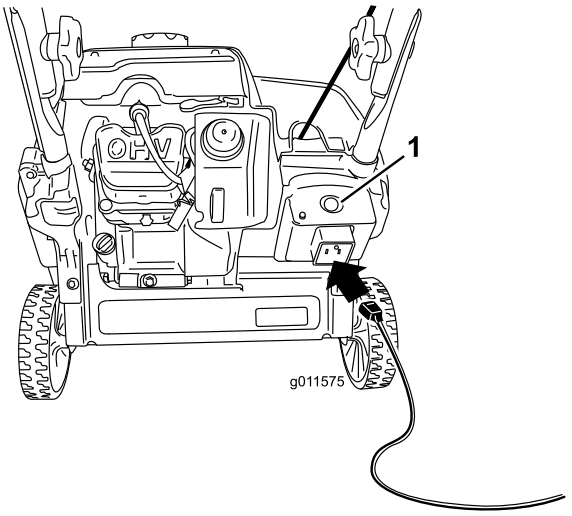

Рисунок 19

1. Кнопка электрического стартера

Примечание: Используйте только удлинительный кабель калибра 16, рекомендованный для наружного использования и имеющий длину не более 50 футов (15 м).

⚠ ПРЕДУПРЕЖДЕНИЕ

Повреждение шнура питания может привести к поражению электрическим током или возгоранию.

Тщательно проверьте шнур питания перед подключением его к источнику питания. Эксплуатация газонокосилки с поврежденным шнуром питания запрещена. Поврежденный шнур питания следует сразу заменить или отремонтировать. Для получения технической помощи обратитесь к дилеру авторизованного обслуживания (только для модели 38283).

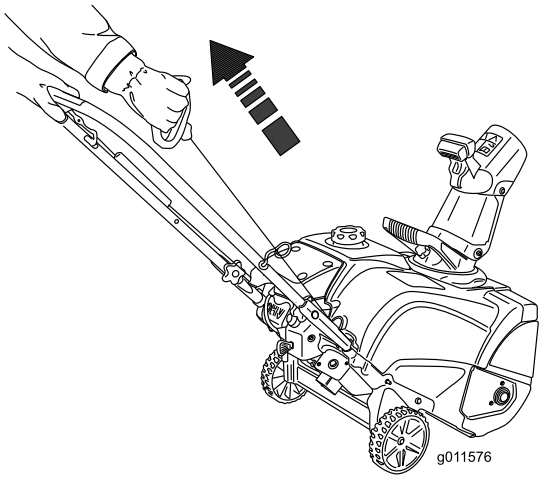

Рисунок 20

Внимание: Включайте электрический стартер не более 10 раз на 5 секунд с интервалами в 5 секунд. Более длительные включения электрического стартера могут привести к его перегреву и повреждению. Если двигатель не запустился после указанной выше серии попыток, подождите, по крайней мере, 40 минут для того, чтобы двигатель остыл перед повторением попыток запуска. Если двигатель не запустился после второй серии попыток, отправьте снегоочиститель дилеру авторизованного обслуживания (только для модели 38283).

Примечание: Если шнуровой стартер не работает должным образом, он может быть заморожен. Отогрейте стартер, прежде чем пытаться запустить двигатель.

5. Когда двигатель заработает, постепенно передвигайте рычаг дроссельной заслонки влево.
6. Отсоедините удлинительный кабель от источника питания и снегоочистителя (только для модели 38283).

⚠ ПРЕДОСТЕРЕЖЕНИЕ

Если вы оставите снегоочиститель подключенным к электрической сети, любой посторонний человек может непреднамеренно запустить машину, вызвав травмы у окружающих или материальный ущерб.

Отключайте силовой кабель каждый раз, когда вы не собираетесь запускать снегоочиститель (только для модели 38283).

Включение вращения лопастей ротора

Для запуска вращения лопастей ротора прижмите планку управления к рукоятке (Рисунок 21).

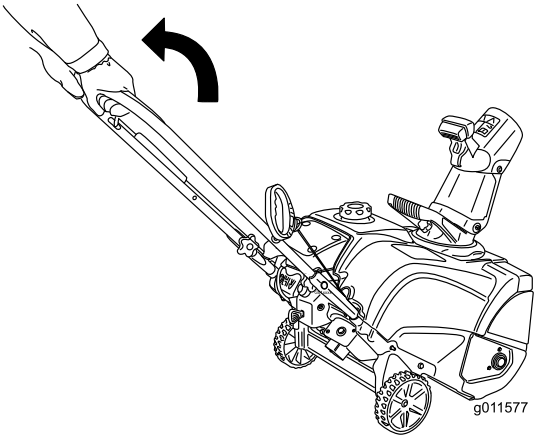

Рисунок 21

1. Планка управления

Прекращение вращения лопастей ротора

Для прекращения вращения лопастей ротора отпустите планку управления (Рисунок 22).

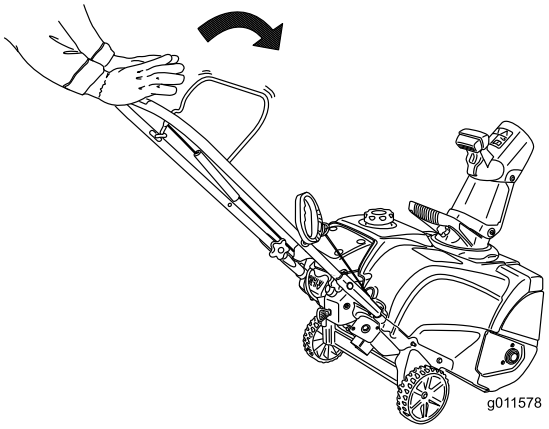

Рисунок 22

Останов двигателя

Для остановки двигателя вытяните ключ зажигания наружу до щелчка в положении Off (Отключено) (Рисунок 23) или передвиньте рычаг дроссельной заслонки до отказа вправо (Рисунок 17).

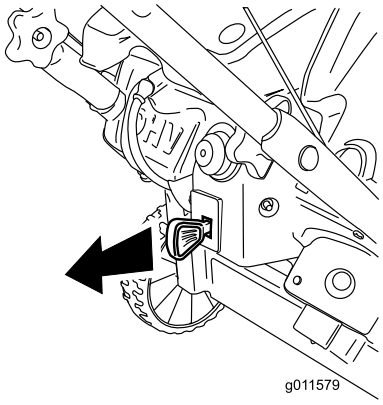

Рисунок 23

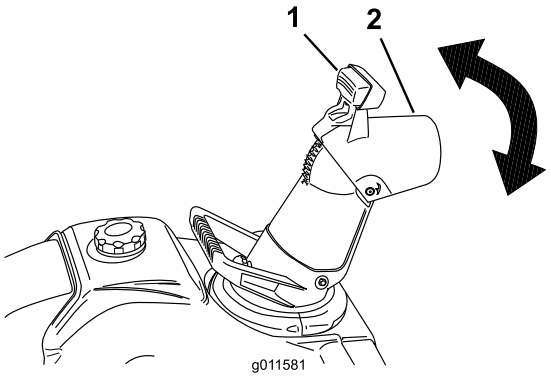

Рисунок 25

1. Пусковое устройство
2. Дефлектор желоба

Регулировка желоба для выброса снега и дефлектора желоба

Для регулировки положения желоба для выброса снега установите рукоятку желоба как показано на рисунке (Рисунок 24).

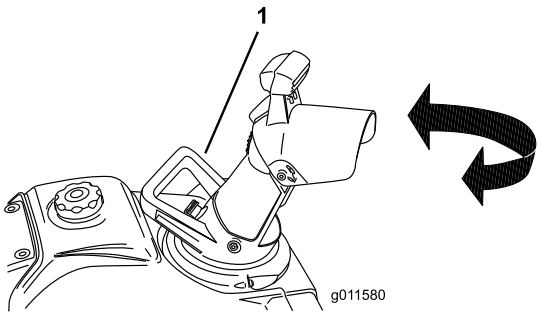

Рисунок 24

1. Рукоятка желоба

Для увеличения или уменьшения угла наклона дефлектора желоба нажмите пусковое устройство на дефлекторе и перемещайте дефлектор вверх или вниз (Рисунок 25). Отпустите фиксатор для блокирования дефлектора желоба в заданном положении.

Чистка засоренного желоба для выброса снега

Внимание: Касание рукой лопастей вращающегося ротора внутри желоба для выброса снега является наиболее частой причиной травмирования пользователей снегоочистителя. Никогда не чистите рукой желоб для выброса снега.

Для чистки желоба:

- **Заглушите двигатель!**
- Подождите 10 секунд для того, чтобы лопасти ротора остановились.
- Всегда производите чистку не рукой, а специальным инструментом.

Самоходное движение снегоочистителя

Поднимайте рукоятку до отделения колес от грунта и касания грунта скребком и лопастями ротора. Снегоочиститель начнет двигаться в перед (Рисунок 26).

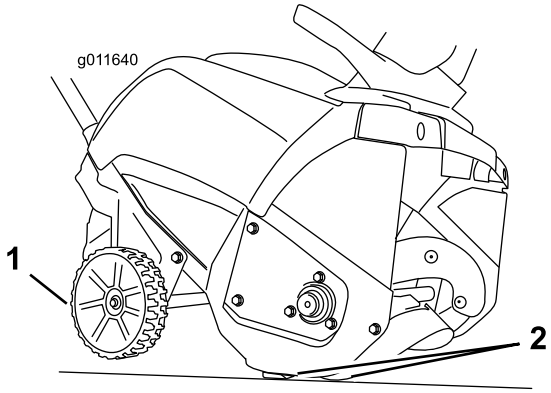

Рисунок 26

1. Колеса приподняты над грунтом
2. Скребок и лопасти ротора касаются грунта

Примечание: Слегка изменяя усилие подъема рукоятки, можно управлять скоростью прямого движения снегоочистителя. При работе в плотном снегу при необходимости нажимайте вперед на рукоятку, однако дайте снегоочистителю работать в собственном темпе. Не поднимайте рукоятку больше, чем необходимо, потому что скребок будет подниматься от грунта, и снег останется неубранным позади снегоочистителя.

Защита от воздействия низких температур по окончании использования

- Дайте возможность двигателю поработать в течение нескольких минут для предотвращения примерзания движущихся частей. Заглушите двигатель, дождитесь остановки всех движущихся частей и удалите лед и снег из снегоочистителя.
- Очищайте от снега и льда основание желоба.
- Поворачивайте желоб налево и направо для предупреждения нарастания льда.
- При выключенном двигателе несколько раз потяните за трос механического стартера или подсоедините сетевой шнур к источнику питания и машине и один раз нажмите на кнопку электрического запуска для предотвращения примерзания механического и электрического стартеров.
- В условиях обильного снегопада и низких температур возможно примерзание органов управления и движущихся частей. В случае примерзания органов управления не прилагайте чрезмерных усилий. Если возникают трудности при использовании некоторых органов управления или частей машины, запустите двигатель и дайте ему поработать в течение нескольких минут.

Советы по эксплуатации

⚠ ПРЕДУПРЕЖДЕНИЕ

Выброс камней, не убранных вовремя игрушек и других предметов лопастями вращающегося ротора может стать причиной нанесения серьезных травм оператору и находящимся рядом людям.

- **Очищайте участок, намеченный для уборки снега, от объектов, которые могут захвачены и выброшены лопастями ротора.**
- **Не допускайте детей и домашних животных в зону работы снегоочистителя.**
- По возможности, убирайте снег сразу после того, как он выпал.
- Выполняйте проходы с перекрытием для полной уборки снега.
- По возможности, производите выброс снега по ветру.

Техническое обслуживание

Примечание: Определите левую и правую стороны машины, если смотреть со стороны оператора.

Рекомендуемый график(и) технического обслуживания

Периодичность технического обслуживания	Порядок технического обслуживания
Через первый час	• Осмотрите тросик управления и, в случае необходимости, произведите его регулировку. • Проверьте затяжку крепежных элементов и, в случае необходимости, подтяните их.
Через первые 2 часа	• Замените масло в двигателе.
Перед каждым использованием или ежедневно	• Проверьте уровень масла в двигателе и, в случае необходимости, произведите дозаправку.
Ежегодно	• Осмотрите тросик управления и, в случае необходимости, произведите его регулировку. • Осмотрите лопасти ротора и, в случае необходимости, пригласите лицензированного дилера по техническому обслуживанию для замены лопастей и скребка. • Замените масло в двигателе. • Следите за свечей зажигания и, в случае необходимости, заменяйте ее. • Проверьте затяжку крепежных элементов и, в случае необходимости, подтяните их. • Пригласите лицензированного дилера по техническому обслуживанию для осмотра ремня привода и, в случае необходимости, его замены.
Ежегодно, или до помещения на хранение	• Подготовка снегоочистителя к установке на хранение

Регулировка тросика управления

См. раздел "Регулировка тросика управления".в руководстве по техническому обслуживанию.

Осмотр лопастей ротора

Интервал обслуживания: Ежегодно—Осмотрите лопасти ротора и, в случае необходимости, пригласите лицензированного дилера по техническому обслуживанию для замены лопастей и скребка.

Перед каждым сеансом работы убедитесь в отсутствии износа лопастей ротора. Если износ кромок лопастей ротора достиг уровня отверстия индикации износа, пригласите лицензированного дилера по техническому обслуживанию для замены лопастей и скребка (Рисунок 27).

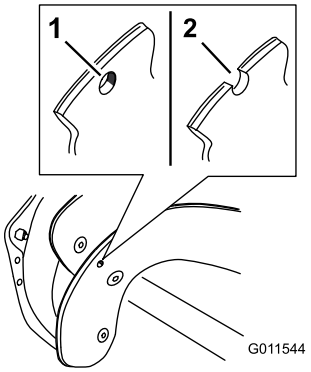

Рисунок 27

1. Отверстие индикации износа исправно; заменять лопасти ротора не требуется.
2. Отверстие индикации износа открыто; замените лопасти ротора.
3. Скребок

Замена масла в двигателе

Интервал обслуживания: Через первые 2 часа

Ежегодно

Перед заменой масла включите двигатель на несколько минут для прогрева. Разогретое масло обладает повышенной текучестью, что позволяет удалить большее количество загрязняющих частиц.

1. Убедитесь, что топливный бак не переполнен (см. Рисунок 13) и что крышка топливного бака надежно закреплена на своем месте.
2. Установите снегоочиститель на ровную поверхность.
3. Поместите поддон для масла под сливную пробку (Рисунок 12), выверните сливную пробку, наклоните снегоочиститель назад и вылейте использованное масло в поддон.

   Внимание: Не наклоняйте снегоочиститель назад до упора в грунт, т. к. из него может вытечь топливо.
4. После слива использованного масла возвратите снегоочиститель в рабочее положение.
5. Вверните сливную пробку и надежно затяните ее.
6. Очистите поверхность вокруг крышки маслозаливной горловины (Рисунок 12).
7. Отверните крышку маслозаливной горловины и снимите ее.
8. **Медленно** залейте масло в маслозаливную горловину. Подождите 3 минуты, после чего проверьте уровень масла с помощью масломерного щупа; дочиста протрите масломерный щуп, а затем вставьте его **(не завинчивая)** в маслозаливную горловину.

   Примечание: Для того, чтобы правильно определить уровень масла на масломерном щупе, см. Рисунок 28.

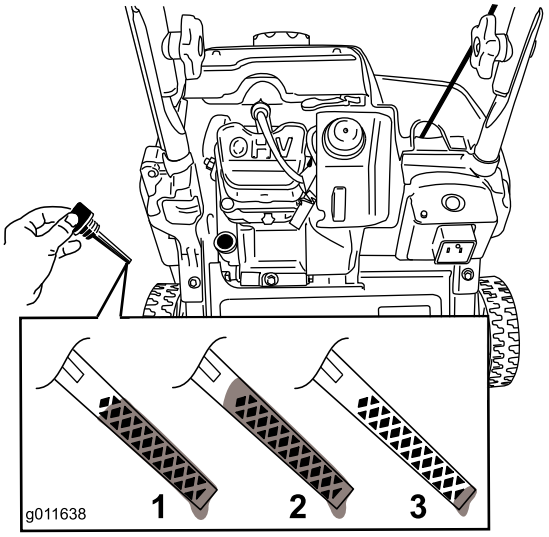

Рисунок 28

1. Уровень масла на максимальной отметке.
2. Слишком высокий уровень масла – слейте масло из картера двигателя.
3. Слишком низкий уровень масла – добавьте масло в картер двигателя.

Примечание: Для облегчения долива масла снегоочиститель можно немного наклонить вперед (рукояткой вверх). Перед проверкой уровня масла не забудьте вернуть снегоочиститель в рабочее положение.

Внимание: Не наклоняйте снегоочиститель вперед полностью до упора на носовую часть, т. к. при этом из нее может вытечь топливо.

Максимальный объем масла: 12 унций (0,35 л), тип: автомобильное моющее масло, имеющее классификацию API: SJ, SL или выше.

Используйте Рисунок 29 приведенный ниже для выбора оптимальной вязкости масла для ожидаемого диапазона наружных температур:

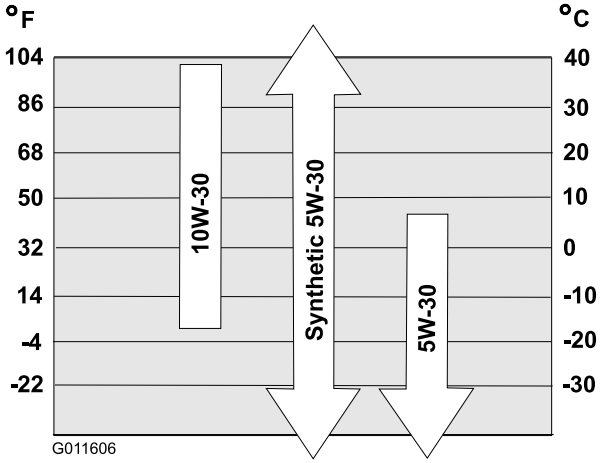

Рисунок 29

Примечание: Заливайте масло в картер двигателя до тех пор, пока масломерный щуп не покажет, что достигнут нужный уровень масла в двигателе, как показано на Рисунок 29. В случае перелива слейте некоторое количество масла из двигателя, как описано в разделе «Замена моторного масла».

9. Вверните крышку маслозаливной горловины в горловину и надежно затяните ее.
10. Удалите пролитое масло.
11. Отработанное масло следует сдавать в ближайший пункт приема утильсырья.

Замена свечи зажигания

Интервал обслуживания: Ежегодно—Следите за свечой зажигания и, в случае необходимости, заменяйте ее.

Используйте свечу зажигания Toro (№ по кат. 119-1961).

1. Заглушите двигатель и подождите, пока все движущиеся части остановятся.
2. Отсоедините провод свечи зажигания (Рисунок 30).
3. Очистите поверхность вокруг свечи зажигания.
4. Выверните свечу зажигания из головки двигателя.

   Внимание: Замените свечу зажигания, имеющую трещины, повреждения или следы загрязнения. Очистку электродов производить не следует во избежание повреждения двигателя в результате попадания частиц окалины в цилиндр.

5. Установите в свече зазор, равный 0,76 мм (Рисунок 30).

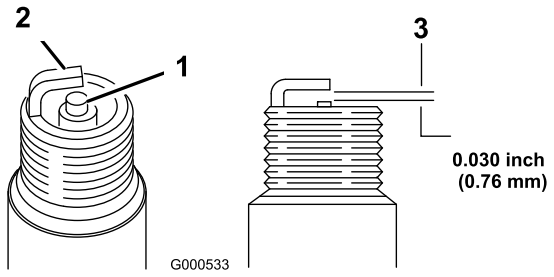

Рисунок 30

1. Изолятор центрального электрода
2. Боковой электрод
3. Искровой промежуток (не в масштабе)

6. Установите свечу зажигания и затяните ее с моментом 27-30 Н-м.
7. Присоедините провод к свече зажигания.

Хранение

Хранение снегоочистителя

⚠ ПРЕДУПРЕЖДЕНИЕ

- **Пары бензина легко воспламеняются, взрывоопасны и вредны для здоровья при их вдыхании. Если вы храните снегоочиститель в месте, где имеются открытые источники пламени, пары бензина могут воспламениться и вызвать взрыв.**
- **Не храните снегоочиститель в подвале дома (жилого помещения) или другом месте, где могут находиться такие источники воспламенения, как водонагреватели, комнатные электрообогреватели, сушилки для одежды, печи и другие подобные устройства.**
- **Не допускайте наклона снегоочистителя вперед или назад при наличии топлива в топливном баке, т. к. в этом случае топливо может вытечь из снегоочистителя.**
- **Не храните снегоочиститель с рукояткой опущенной на грунт, т. к. в этом случае масло будет вытекать в цилиндр двигателя и на землю, так что снегоочиститель не заведется или не будет работать.**

1. Согласно рекомендации изготовителя двигателя, перед последней в году заправкой двигателя добавьте в свежее топливо стабилизатор топлива.
2. Дайте двигателю поработать в течение 10 минут для того, чтобы обработанное топливо могло распространиться по топливной системе.
3. Пока двигатель еще не остыл, смените масло в двигателе. См. Раздел «Заправка двигателя маслом».
4. Слейте топливо из бака и карбюратора, выполнив следующие действия:
   A. Вывинчивайте, но не вынимайте, маленький винт на боковой стороне топливного стакана карбюратора (Рисунок 31) до тех пор, пока топливо не начнет вытекать из карбюратора. Храните топливо в штатной емкости.

      Внимание: Не снимайте болт стакана карбюратора на днище карбюратора.

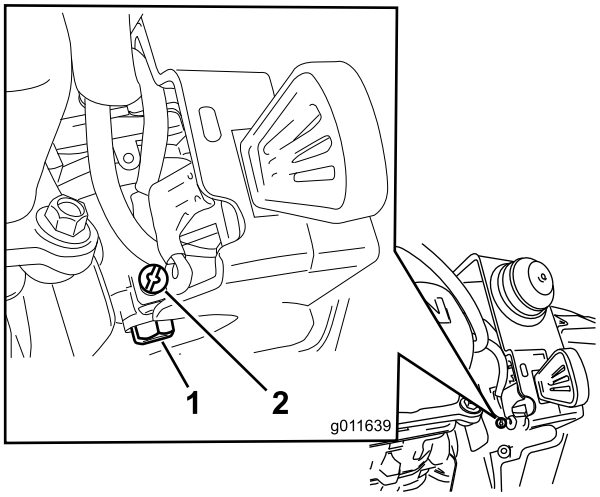

Рисунок 31

1. Болт стакана карбюратора — не снимать
2. Маленький винт на карбюраторе

B. Подождите несколько минут до полного слива топлива, после чего установите крышку топливного бака и затяните небольшой винт на карбюраторе.

Примечание: Используйте ручную крестообразную отвертку. При чрезмерной затяжке можно срезать шлиц в головке небольших винтов.

5. Удалите в отходы надлежащим образом все неиспользованное топливо. Произведите его утилизацию согласно местным правилам или используйте в автомобиле.
6. Замените свечу зажигания.
7. Введите шприцом 2 чайных ложки масла в отверстие для свечи зажигания.
8. Установите свечу зажигания вручную, затем затяните ее с моментом 37-30 Н-м.
9. Установив ключ зажигания в положение Off (Выключено), плавно потяните рукоятку механического стартера для смазывания внутренней полости цилиндра.
10. Отсоедините ключ зажигания от шнура и уберите его в безопасное место.
11. Произведите очистку машины.
12. Подкрасьте поврежденные поверхности краской, полученной у уполномоченного дилера. Зачистите наждачной бумагой поврежденные участки перед покраской, используя также антикоррозийные средства для защиты металлических частей от коррозии.
13. Кроме того, подтяните все крепежные детали, затяжка которых ослабла. Произведите ремонт или замену всех поврежденных частей.
14. Закройте снегоочиститель чехлом и храните его в чистом сухом месте, недоступном для детей. Дайте двигателю остыть перед постановкой его на хранение в каком-либо помещении.

Примечания:

Примечания:

Список международных дистрибьюторов

Дистрибьютор:	Страна:	Телефон:	Дистрибьютор:	Страна:	Телефон:
Atlantis Su ve Sulama Sisstemleri Lt	Турция	90 216 344 86 74	Maquiver S.A.	Колумбия	57 1 236 4079
Balama Prima Engineering Equip.	Гонконг	852 2155 2163	Maruyama Mfg. Co. Inc.	Япония	81 3 3252 2285
B-Ray Corporation	Корея	82 32 551 2076	Agrolanc Kft	Венгрия	36 27 539 640
Casco Sales Company	Пуэрто-Рико	787 788 8383	Mountfield a.s.	Чешская Республика	420 255 704 220
Ceres S.A.	Коста-Рика	506 239 1138	Munditol S.A.	Аргентина	54 11 4 821 9999
CSSC Turf Equipment (pvt) Ltd.	Шри-Ланка	94 11 2746100	Oslinger Turf Equipment SA	Эквадор	593 4 239 6970
Cyril Johnston & Co.	Северная Ирландия	44 2890 813 121	Oy Hako Ground and Garden Ab	Финляндия	358 987 00733
Equiver	Мексика	52 55 539 95444	Parkland Products Ltd.	Новая Зеландия	64 3 34 93760
Femco S.A.	Гватемала	502 442 3277	Prato Verde S.p.A.	Италия	39 049 9128 128
G.Y.K. Company Ltd.	Япония	81 726 325 861	Prochaska & Cie	Австрия	43 1 278 5100
Geomechaniki of Athens	Греция	30 10 935 0054	RT Cohen 2004 Ltd.	Израиль	972 986 17979
Guandong Golden Star	Китай	86 20 876 51338	Riversa	Испания	34 9 52 83 7500
Hako Ground and Garden	Швеция	46 35 10 0000	Sc Svend Carlsen A/S	Дания	45 66 109 200
Hako Ground and Garden	Норвегия	47 22 90 7760	Solvert S.A.S.	Франция	33 1 30 81 77 00
Hayter Limited (U.K.)	Великобритания	44 1279 723 444	Spypros Stavrinides Limited	Кипр	357 22 434131
Hydroturf Int. Co Dubai	Объединённые Арабские Эмираты	97 14 347 9479	Surge Systems India Limited	Индия	91 1 292299901
Hydroturf Egypt LLC	Египет	202 519 4308	T-Markt Logistics Ltd.	Венгрия	36 26 525 500
Irriamc	Португалия	351 21 238 8260	Toro Australia	Австралия	61 3 9580 7355
Irrigation Products Int'l Pvt Ltd.	Индия	86 22 83960789	Toro Europe NV	Бельгия	32 14 562 960
Jean Heybroek b.v.	Нидерланды	31 30 639 4611			

Уведомление о правилах соблюдения конфиденциальности для Европы

Информация, которую собирает компания Toro
Warranty Company (Toro), обеспечивает конфиденциальность ваших данных. Чтобы обработать вашу заявку на гарантийный ремонт и связаться с вами в случае отзыва изделий, мы просим вас предоставить нам некоторую личную информацию – непосредственно в нашу компанию или через ваше местное отделение или дилера компании Toro.

Гарантийная система Toro размещена на серверах, находящихся на территории Соединенных Штатов, где закон о соблюдении конфиденциальности может не дать такую же защиту, которая применяется в вашей стране.

ПРЕДОСТАВЛЯЯ НАМ СВОЮ ЛИЧНУЮ ИНФОРМАЦИЮ, ВЫ СОГЛАШАЕТЕСЬ НА ЕЕ ОБРАБОТКУ В СООТВЕТСТВИИ С ОПИСАНИЕМ В НАСТОЯЩЕМ УВЕДОМЛЕНИИ О СОБЛЮДЕНИИ КОНФИДЕНЦИАЛЬНОСТИ.

Способ использования информации компанией Toro
Компания Toro может использовать вашу личную информацию, чтобы обрабатывать гарантийные заявки и связываться с вами в случае отзыва изделия или для каких-либо иных целей, о которых мы вам сообщим. Компания Toro может предоставлять вашу информацию в свои филиалы, дилерам или другим деловым партнерам в связи с любыми из указанных видов деятельности. Мы не будем продавать вашу личную информацию никаким посторонним компаниям. Мы оставляем за собой право раскрыть личную информацию, чтобы выполнить требования применимых законов и по запросу соответствующих органов власти, с целью обеспечения правильной работы наших систем или для нашей собственной защиты или защиты пользователей.

Хранение вашей личной информации
Мы будем хранить вашу личную информацию, пока она будет нужна нам для осуществления целей, с которыми она была первоначально собрана, для других законных целей (например, соблюдение установленных норм) или в соответствии с требованием применимого закона.

Приверженность компании Toro к обеспечению безопасности вашей личной информации
Мы принимаем все обоснованные меры, чтобы защитить вашу личную информацию. Мы также предпринимаем действия для поддержания точности и актуального состояния личной информации.

Доступ и исправление вашей личной информации
Если вы захотите просмотреть или исправить свою личную информацию, просьба связаться с нами по электронной почте legal@toro.com.

Закон о защите прав потребителей Австралии

Клиенты в Австралии могут найти информацию, относящуюся к Закону о защите прав потребителей Австралии, внутри упаковки или у своего местного дилера компании Toro.

Гарантия компании Toro
и
Гарантия запуска (GTS) компании Toro

Условия гарантии и товары, на которые она распространяется

Компания Toro Company и ее филиал – компания Toro Warranty, в соответствии с заключенным ими соглашением, совместно гарантируют первоначальному покупателю[1] ремонт изделия компании Toro, указанное ниже, в случае обнаружения дефектов материалов или производственных дефектов, если двигатель, на который распространяется гарантия Toro GTS (гарантированный запуск) на запустился с первой или второй попытки при условии проведения планового технического обслуживания, требуемого в *Руководстве для оператора*.

Действуют следующие гарантийные периоды, начиная с даты приобретения:

Товары	**Гарантийный период**
Моторные самоходные газонокосилки	
• Литой корпус	5 лет при бытовом использовании[2] 90 дней при использовании в коммерческих целях
• Двигатель	Гарантия GTS на 5 лет при бытовом использовании[3]
• Аккумулятор	2 года
• Стальной корпус	2 года при бытовом использовании[2] 90 дней при использовании в коммерческих целях
• Двигатель	Гарантия GTS на 2 года при бытовом использовании[3]
Газонокосилки TimeMaster	3 года при бытовом использовании[2] 90 дней при использовании в коммерческих целях
• Двигатель	Гарантия GTS на 3 года при бытовом использовании[3]
• Аккумулятор	2 года
Электрические ручные устройства	2 года при бытовом использовании[2] Гарантия не предоставляется при коммерческом использовании
Снегоочистители	
• Одноступенчатый	2 года при бытовом использовании[2] 45 дней при использовании в коммерческих целях
• Двигатель	Гарантия GTS на 2 года при бытовом использовании[3]
• Двухступенчатый	3 года при бытовом использовании[2] 45 дней при использовании в коммерческих целях
• Желоб, отражатель желоба и крышка корпуса крыльчатки	Срок службы (только первоначальные пользователи)[5]
Электрические снегоочистители	2 года при бытовом использовании[2] Гарантия не предоставляется при коммерческом использовании
Все машины, на которых предусмотрено место оператора, указанные ниже	
• Двигатель	См. гарантию изготовителя двигателя[4]
• Аккумулятор	2 года при бытовом использовании[2]
• Принадлежности	2 года при бытовом использовании[2]
Садово-огородные трактора DH	2 года при бытовом использовании[2] 90 дней при использовании в коммерческих целях
Садово-огородные трактора XLS	3 года при бытовом использовании[2] 90 дней при использовании в коммерческих целях
TimeCutter	3 года при бытовом использовании[2] 90 дней при использовании в коммерческих целях
Газонокосилки TITAN	3 лет или 240 часов[5]
• Рама	Срок службы (только первоначальные пользователи)[6]
Газонокосилки Z Master — серия 2000	4 года или 500 часов[5]
• Рама	Срок службы (только первоначальные пользователи)[6]

[1]Первичный покупатель - лицо, которое первоначально приобрело изделие компании Toro.

[2]Бытовое использование означает использование изделия на том же участке земли, где стоит ваш дом. Использование в нескольких местах рассматривается как коммерческое использование, и применяется гарантия на коммерческое использование.

[3]Настоящая гарантия запуска компании Toro GTS не распространяется на изделия, используемые в коммерческих целях.

[4]На некоторые двигатели, используемые в изделиях Toro, гарантию выдает изготовитель двигателя.

[5]Что наступит раньше.

[6]Гарантия на раму на весь срок службы - если основная рама, состоящая из деталей, сваренных вместе и образующих конструкцию трактора, к которой крепятся прочие узлы, такие как двигатель, треснет или сломается при штатном использовании, она будет отремонтирована или заменена (по усмотрению компании Toro) по гарантии без оплаты деталей и трудозатрат. Гарантия не распространяется на поломку рамы из-за неправильного или небрежного использования и поломку или необходимый ремонт из-за ржавчины или коррозии.

Настоящая гарантия включает стоимость деталей и трудозатраты, но вы должны оплатить транспортные расходы.

Гарантия может быть аннулирована, если счетчик часов работы отсоединен, переделан или имеет признаки несанкционированного вмешательства.

Обязанности владельца

Вы обязаны обслуживать изделие компании Toro с соблюдением процедур технического обслуживания, описанных в *Руководстве оператора*. Такое плановое техническое обслуживание, проводимое как дилером, так и вами лично, осуществляется за ваш счет.

Порядок подачи заявки на гарантийное обслуживание

Если вы считаете, что ваше изделие Toro содержит дефект материала или изготовления, выполните следующую процедуру.

1. Свяжитесь со своим продавцом, чтобы организовать техническое обслуживание изделия. Если по какой-либо причине вам не удается связаться со своим продавцом, то вы можете обратиться к любому официальному дистрибьютору компании Toro, чтобы организовать техобслуживание. См. прилагаемый список дистрибьюторов
2. Привезите изделие и документы, подтверждающие факт покупки (товарный чек), в сервисный центр дилера. Если по какой-либо причине вы не согласны с мнением сотрудников сервисного центра дилера или имеете замечания в связи с оказанной вам технической помощью, обратитесь к нам по адресу:

   Toro Customer Care Department, RLC Division
   Toro Warranty Company
   8111 Lyndale Avenue South
   Bloomington, MN 55420-1196
   001–952–948–4707

Случаи нераспространения гарантий

Действие этой прямой гарантии не распространяется на следующее:

- Стоимость регулярного технического обслуживания таких изнашиваемых запчастей, как лопасти, лопатки роторов, лопасти скребков, ремни, топливо, смазочные материалы, замена масла, свечи зажигания, пневматические шины, регулировки тросов/рычагов или тормозов
- Любое изделие или часть, которые были переделаны или использовались неправильно и требуют замены или ремонта вследствие аварии или отсутствия надлежащего технического обслуживания
- Ремонты, возникшие в результате использования несвежего топлива (со сроком хранения более одного месяца) или невыполнения должной подготовки изделия перед любым периодом простоя свыше одного месяца
- Все виды ремонта, на которые распространяется действие настоящей гарантии, должны выполняться официальным сервисным центром компании Toro с использованием утвержденных к применению запасных частей компании Toro.

Общие условия

Интересы покупателя находятся под защитой законодательства соответствующей страны. Права, которые имеет покупатель в результате действия этих законов, не ограничиваются настоящей гарантией.