Form No. 3373-681 Rev B

Snežná fréza Powerlite®

Číslo modelu 38273—Výrobné číslo 313000001 a vyššie

Číslo modelu 38283—Výrobné číslo 313000001 a vyššie

Návod na obsluhu

Úvod

Tento stroj je určený na používanie vlastníkmi domov alebo profesionálnymi najatými operátormi. Je navrhnutý hlavne na odstraňovanie snehu z dláždených povrchov, ako napríklad príjazdových ciest a chodníkov, a z iných povrchov určených pre dopravu v obytných alebo komerčných priestoroch. Nie je navrhnutý na odstraňovanie iných materiálov, ako je sneh, ani na odstraňovanie štrkových povrchov.

Tieto informácie si pozorne prečítajte, aby ste sa váš stroj naučili správne ovládať a udržiavať a aby ste predchádzali zraneniam a poškodeniu stroja. Nesiete zodpovednosť za správnu a bezpečnú obsluhu stroja.

So spoločnosťou Toro sa môžete kontaktovať priamo na lokalite www.Toro.com. Získate informácie o stroji a príslušenstve a pomoc pri hľadaní predajcu alebo registrácii vášho stroja.

Ak potrebujete servis, originálne diely od spoločnosti Toro alebo doplňujúce informácie, obráťte sa na autorizovaného servisného predajcu alebo zákaznícke stredisko spoločnosti Toro a pripravte si číslo modelu a sériové číslo vášho stroja. Obrázok 1 označuje miesto na stroji s číslom modelu a sériovým číslom. Čísla si zaznamenajte do poskytnutého priestoru.

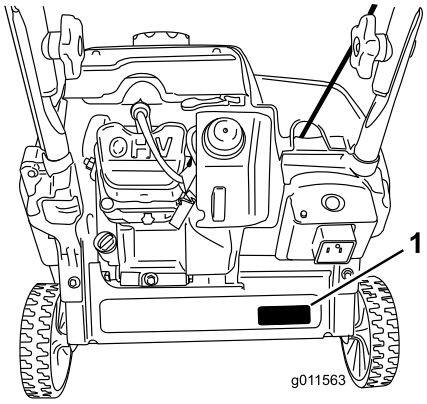

Obrázok 1

1. Umiestnenie čísla modelu a sériového čísla

Číslo modelu _____

Výrobné číslo _____

Táto príručka identifikuje potenciálne riziká a bezpečnostné upozornenia sú v nej označené symbolom (Obrázok 2), ktorý signalizuje, že môže vzniknúť vážne zranenie alebo smrť v prípade, že nedodržíte odporúčané opatrenia.

Obrázok 2

1. Symbol bezpečnostného upozornenia

V tejto príručke sa používajú na zvýraznenie informácií 2 slová. **Dôležité** upriamuje pozornosť na špeciálne mechanické informácie a **Poznámka** zdôrazňuje všeobecné informácie, ktoré si zaslúžia špeciálnu pozornosť.

Obsah

Úvod 1
Tréning 2
Príprava 2
Prevádzka 2
Vyčistenie upchatého výstupného žľabu 3
Údržba a skladovanie 3
Bezpečnosť snežnej frézy Toro 3
Akustický tlak 4
Akustický výkon 4
Vibrácie pôsobiace na ruky 4
Bezpečnostné a inštrukčné štítky 4
Nastavenie 5
1 Inštalácia rukoväte 5
2 Inštalácia rukoväte navíjacieho štartéra 5
3 Inštalácia konzoly výstupného žľabu 6
4 Plnenie motora olejom 6
5 Nastavenie ovládacieho lanka 7
Súčasti stroja 8
Obsluha 9
Plnenie palivovej nádrže 9
Kontrola hladiny motorového oleja 9
Naštartovanie motora 10
Zapojenie čepelí rotora 12
Odpojenie čepelí rotora 12
Zastavenie motora 12
Nastavenie výstupného žľabu a deflektora žľabu 12
Vyčistenie upchatého výstupného žľabu 13

© 2012—The Toro® Company
8111 Lyndale Avenue South
Bloomington, MN 55420

Zaregistrujte svoj výrobok na adrese www.Toro.com.

CE

Preklad originálu (SK)
Vytlačené v USA
Všetky práva vyhradené

3373-681 B

Samopohon stroja 13
Zabránenie zamrznutiu po použití 13
Provozné tipy 14
Údržba 15
Odporúčaný harmonogram údržby 15
Nastavenie ovládacieho lanka.....15
Kontrola čepelí rotora.....15
Výmena motorového oleja.....15
Servis zapaľovacej sviečky 16
Uskladnenie 17
Uskladnenie stroja 17

Bezpečnosť

V čase výroby tento stroj spĺňa alebo prekračuje platnú normu ISO 8437.

Pred naštartovaním motora si prečítajte tento návod a oboznámte sa s jeho obsahom.

⚠Toto je symbol bezpečnostného upozornenia. Používa sa ako upozornenie na potenciálne nebezpečenstvo zranenia osôb. Dodržiavajte všetky bezpečnostné upozornenia, ktoré nasledujú po tomto symbole, aby ste tak zabránili možným zraneniam alebo smrti.

Nesprávne používanie alebo údržba tohto stroja môže mať za následok zranenie alebo smrť. Tento potenciál znížte dodržiavaním nasledujúcich bezpečnostných pokynov.

Tréning

- Prečítajte si, porozumejte a dodržiavajte všetky pokyny uvedené na stroji a v návode(och) pred uvedením stroja do prevádzky. Dôkladne sa oboznámte s ovládacími prvkami a správnym používaním stroja. Zistite, ako môžete stroj rýchlo zastaviť a pustiť jeho ovládacie prvky.
- Nikdy nedovoľte, aby stroj obsluhovali deti. Nikdy nedovoľte, aby stroj obsluhovali dospelé osoby bez príslušného zaškolenia.
- Do oblasti prevádzky nepúšťajte žiadne osoby, najmä malé deti.
- Pracujte opatrne, aby ste predišli pošmyknutiu alebo pádu.

Príprava

- Dôkladne skontrolujte oblasť, v ktorej idete stroj použiť a odstráňte akékoľvek rohožky, sane, dosky, káble a iné cudzie predmety.
- Stroj neobsluhujte bez primeraného zimného oblečenia. Nenoste voľné oblečenie, ktoré sa môže zachytiť do pohybujúcich sa častí stroja. Používajte obuv, ktorá je priľnavá na klzkých povrchoch.
- S palivom zaobchádzajte opatrne; je vysoko horľavé.
  - Používajte schválenú nádobu na palivo.
  - Palivo nikdy nedopĺňajte do motora počas prevádzky alebo do horúceho motora.
  - Palivovú nádrž napĺňajte vonku a buďte pritom mimoriadne opatrní. Palivovú nádrž nikdy nenapĺňajte v interiéri.
  - Nádoby nikdy nenapĺňajte vo vnútri vozidla alebo na nákladnej ploche vozidla alebo na prívese s plastovou stenou. Nádoby pred plnením vždy položte na zem v dostatočnej vzdialenosti od vozidla.
  - Ak je to možné, odstráňte motorové stroje z vozidla alebo z prívesu a palivo do nich doplňte na zemi. Ak to nie je možné, potom doplňte palivo do takýchto strojov na prívese pomocou prenosnej nádoby a nie priamo z čerpacej pištole paliva.
  - Plniacu pištoľ paliva udržiavajte v stálom kontakte s okrajom otvoru palivovej nádrže, až kým dopĺňanie paliva neukončíte. Nepoužívajte zariadenie na zaistenie pištole.
  - Uzáver palivovej nádrže bezpečne znovu namontujte a poutierajte rozliate palivo.
  - Ak sa palivo vylialo na oblečenie, okamžite si oblečenie prezlečte.
  - Počas manipulácie s benzínom nefajčite.
- Pre všetky stroje s elektrickými štartovacími motormi používajte predlžovacie káble a objímky podľa špecifikácie výrobcu.
- Nepokúšajte sa odstraňovať sneh zo štrkového povrchu alebo povrchu z drveného kameňa. Tento stroj je určený na použitie len na dláždených povrchoch.
- Počas prevádzky motora sa nikdy nepokúšajte robiť žiadne zmeny (okrem prípadov, keď to výrobca špeciálne odporúča).
- Počas prevádzky alebo počas vykonávania nastavenia alebo opravy vždy noste bezpečnostné okuliare alebo štít na ochranu očí, aby ste si chránili zrak pred vniknutím častíc, ktoré môžu odlietavať zo stroja.
- Pred naštartovaním kvôli odstraňovaniu snehu nechajte motor a stroj, aby sa prispôsobili vonkajšej teplote.

Prevádzka

- Do blízkosti otočných dielov alebo pod otočné diely neklaďte ruky ani nohy. Vždy zostávajte mimo výstupný otvor.
- Pri prevádzke na štrkových cestách, chodníkoch alebo vozovkách alebo pri prechádzaní cez ne buďte mimoriadne opatrní. Zostaňte ostražití kvôli skrytým nebezpečenstvám alebo doprave.
- Po zasiahnutí cudzieho predmetu zastavte motor, vyberte kľúč zapaľovania, stroj dôkladne skontrolujte, či nie je poškodený a poškodenie opravte pred opätovným naštartovaním a prevádzkou stroja.
- Ak stroj začne neobvykle vibrovať, zastavte motor a hľadajte príčinu. Vibrácie vo všeobecnosti signalizujú problém.

- Motor zastavte vždy, keď opúšťate pozíciu operátora, pred uvoľnením upchatého plášťa rotora alebo výstupného žľabu, a vždy, keď vykonávate akékoľvek opravy, úpravy alebo kontrolu.
- Pri čistení, oprave alebo kontrole stroja zastavte motor a uistite sa, či sa čepele rotora a všetky pohyblivé časti zastavili.
- Motor nenechávajte v prevádzke v interiéri okrem prípadov štartovania a prenosu stroja dnu alebo von z budovy. Otvorte vonkajšie dvere; výfukové plyny sú nebezpečné.
- Pri prevádzke na svahoch si dávajte mimoriadny pozor.
- Stroj nikdy neprevádzkujte bez vhodnej ochrany a iných bezpečnostných ochranných zariadení.
- Výstupný žľab nikdy nesmerujte na ľudí alebo do oblastí, kde môže dôjsť k poškodeniu majetku. Deti a ostatné osoby udržiavajte mimo dosah.
- Stroj nepreťažujte snahou o príliš rýchle odstránenie snehu.
- Pri cúvaní sa pozerajte dozadu a postupujte opatrne.
- Počas prepravy stroja, alebo keď ho nepoužívate, odpojte pohon čepelí rotora.
- Stroj nikdy neprevádzkujte bez dobrej viditeľnosti alebo svetla. Vždy si buďte istí svojím postojom a pevne sa držte držadiel. Kráčajte; nikdy nebežte.
- Nikdy sa nedotýkajte horúceho motora alebo tlmiča výfuku (Obrázok 3).

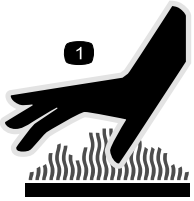

Obrázok 3

Vyčistenie upchatého výstupného žľabu

Kontakt rúk s rotujúcimi čepeľami vo vnútri výstupného žľabu je najbežnejšou príčinou zranenia spôsobeného snežnými frézami. Výstupný žľab nikdy nečistite rukami.

Čistenie žľabu:

- **Vypnite motor!**
- Počkajte 10 sekúnd, aby ste sa uistili, či sa čepele rotora zastavili.
- Na čistenie vždy použite čistiaci nástroj, nikdy nečistite rukami.

Údržba a skladovanie

- Fixačné prvky často kontrolujte, či sú správne dotiahnuté, aby ste sa ubezpečili, že stroj je v bezpečnom pracovnom stave.
- Stroj s benzínom v nádrži nikdy neskladujte vo vnútri budov, kde sú prítomné zdroje vznietenia, ako napr. ohrievače vody, ohrievače priestoru alebo sušiče odevu. Pred uskladnením v akomkoľvek uzavretom priestore nechajte motor vychladnúť.
- V prípade uskladnenia stroja na dlhú dobu si v pokynoch *uvedených v používateľskej príručke* preštudujte dôležité podrobnosti.
- Podľa potreby vykonávajte údržbu alebo vymieňajte bezpečnostné štítky a štítky s pokynmi.
- Po odhadzovaní snehu nechajte stroj niekoľko minút v prevádzke, aby ste zabránili zamrznutiu čepelí rotora.

Bezpečnosť snežnej frézy Toro

Nasledujúci zoznam obsahuje bezpečnostné pokyny špecifické pre produkty od spoločnosti Toro a iné bezpečnostné pokyny, ktoré musíte poznať.

- **Rotujúce lopatky rotora môžu spôsobiť zranenia prstov alebo rúk.** Počas prevádzky stroja zostaňte za držadlami a mimo výstupného otvoru. **Vašu tvár, ruky, nohy a všetky ostatné časti vášho tela alebo oblečenia nepribližujte k pohyblivým alebo otáčajúcim sa častiam.**
- Pred upravovaním, čistením, opravovaním a kontrolou stroja a pred uvoľnením upchatého výstupného žľabu **zastavte motor, vyberte kľúč a počkajte, pokým sa všetky pohyblivé časti nezastavia.**
- **Pred** opustením prevádzkovej polohy zastavte motor, vyberte kľúč zapaľovania a počkajte, pokým sa nezastavia všetky pohyblivé časti.
- Ak je kryt, bezpečnostné zariadenie alebo emblém poškodený, nečitateľný alebo stratený, pred spustením prevádzky ho opravte alebo vymeňte. Taktiež dotiahnite všetky uvoľnené fixačné prvky.
- Počas manipulácie s benzínom **nefajčite**.
- Stroj **nepoužívajte** na streche.
- Motora sa nedotýkajte, pokým je v prevádzke a ani po jeho zastavení, pretože môže byť dostatočne horúci na to, aby spôsobil popáleniny.
- Vykonávajte len pokyny údržby popísané v tejto príručke. Pred vykonaním akejkoľvek údržby, servisu alebo nastavenia zastavte motor a vyberte kľúč. V prípade potreby závažnejších opráv kontaktujte autorizovaného servisného predajcu.
- Nemeňte nastavenie regulátora motora.

- Pri uskladnení stroja na viac ako 30 dní vypustite z palivovej nádrže palivo, aby ste zabránili možným rizikám. Palivo skladujte v schválenej nádobe na palivo. Pred uskladnením stroja vyberte kľúč zo spínača zapaľovania.
- Kupujte len originálne náhradné diely a príslušenstvo značky Toro.

Akustický tlak

Tento stroj vykazuje akustický tlak meraný pri uchu operátora na hladine 88 dBA s odchýlkou (K) 1 dBA. Úroveň akustického tlaku bola určená podľa postupov uvedených v norme EN ISO 11201.

Akustický výkon

Stroj má garantovanú úroveň akustického hluku 104 dBA, ktorá zahŕňa odchýlku (K) 3,75 dBA. Úroveň akustického hluku bola určená podľa postupov uvedených v norme EN ISO 3744.

Vibrácie pôsobiace na ruky

Zmeraná úroveň vibrácií pre ľavú ruku = 8,4 m/s^2

Zmeraná úroveň vibrácií pre pravú ruku = 10,7 m/s^2

Odchýlka (K) = 4,3 m/s^2

Zmerané hodnoty sme určili podľa postupov uvedených v norme EN ISO 20643.

Bezpečnostné a inštrukčné štítky

Dôležité: Bezpečnostné štítky a štítky s pokynmi sa nachádzajú v blízkosti oblastí potenciálneho nebezpečenstva. Poškodené emblémy vymeňte.

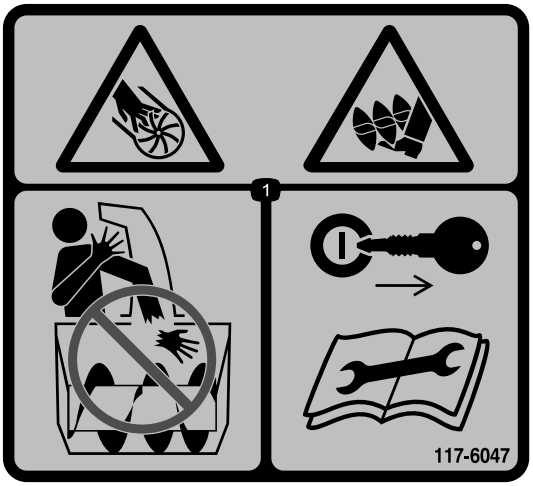

117-6047

Obj. č. dielu 117-7742

1. Riziká rozkúskovania sekaním, rozkúskovania poháňačom a sekaním, vrtáka – nesiahajte rukami do žľabu, pred vykonaním servisu alebo údržby vyberte kľúč zapaľovania a prečítajte si pokyny.

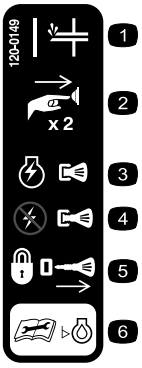

120-0149

1. Sýtič
2. Sýtič dvakrát zatlačte, aby ste načerpali palivo do motora.
3. Zatlačte kľúč, aby ste zapli motor.
4. Kľúč potiahnite von, aby ste motor vypli.
5. Kľúč vyberte, aby ste stroj uzamkli.
6. Pred kontrolou hladiny motorového oleja si prečítajte *používateľskú príručku*.

117-7713

1. Varovanie — prečítajte si *používateľskú príručku.*
2. Riziko rezného poranenia/amputácie, rotor – pred opustením stroja zastavte motor.
3. Riziko odlietavajúcich predmetov - okolostojace osoby udržiavajte v bezpečnej vzdialenosti od stroja.
4. Riziko rozliatia paliva – stroj nenakláňajte smerom dopredu alebo dozadu.
5. Ak chcete zapojiť vrták, stlačte ovládaciu lištu.
6. Uvoľnite ovládaciu lištu, aby ste odpojili vrták.

Nastavenie

Vynímateľné diely

Aby ste overili, že boli dodané všetky súčiastky, použite tabulku nižšie.

Postup	Popis	Množstvo	Použitie
1	Skrutky s oválnou hlavou Oblé podložky Regulátory rukoväte	2 2 2	Nainštalujte rukoväť.
2	Nie sú treba žiadne diely	–	Nainštalujte rukoväť navíjacieho štartéra.
3	Konzola výstupného žľabu Skrutky Podložky Poistné matice Regulátor	1 2 2 2 1	Nainštalujte konzolu výstupného žľabu.
4	Fľaša s motorovým olejom	1	Motor naplňte olejom.
5	Nie sú treba žiadne diely	–	Nastavte ovládacie lanko.

1

Inštalácia rukoväte

Diely potrebné na prevedenie tohoto kroku:

2	Skrutky s oválnou hlavou
2	Oblé podložky
2	Regulátory rukoväte

Postup

1. Umiestnite konce hornej rukoväte do vnútra spodnej rukoväte a vyrovnajte otvory.
2. Vložte skrutky s oválnou hlavou do vyrovnaných otvorov tak, aby boli hlavy skrutiek na vonkajšej strane rukoväte (Obrázok 4).

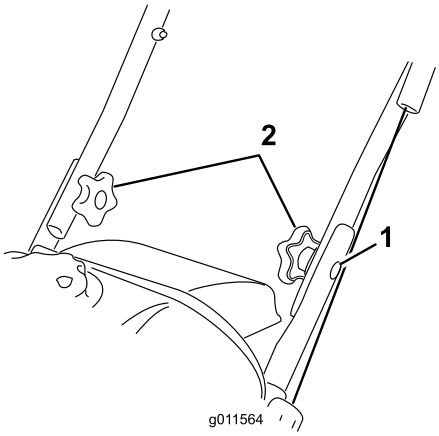

Obrázok 4

1. Skrutka s oválnou hlavou (2)
2. Oblé podložky a regulátory rukoväte

3. Namontujte oblé podložky a regulátory rukoväte na skrutky s oválnou hlavou vo vnútri rukoväte (Obrázok 4) a **bezpečne dotiahnite regulátory**.

Dôležité: Uistite sa, že je kábel vedený na vonkajšej strane rukoväte.

2

Inštalácia rukoväte navíjacieho štartéra

Nie sú treba žiadne diely

Postup

Nainštalujte rukoväť navíjacieho štartéra do vodítka lanka podľa Obrázok 5.

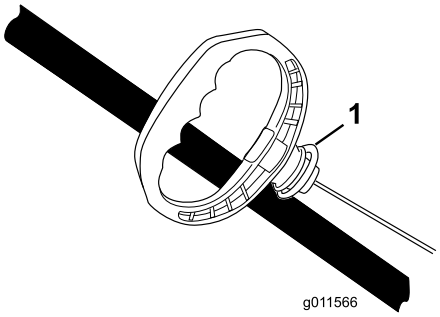

Obrázok 5

1. Vodítko lanka

3

Inštalácia konzoly výstupného žľabu

Diely potrebné na prevedenie tohoto kroku:

1	Konzola výstupného žľabu
2	Skrutky
2	Podložky
2	Poistné matice
1	Regulátor

Postup

Nainštalujte konzolu výstupného žľabu podľa Obrázok 6.

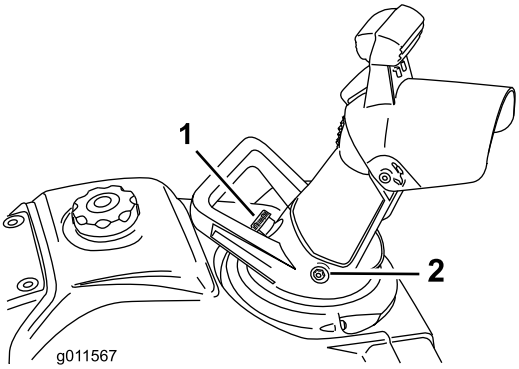

Obrázok 6

1. Regulátor
2. Skrutka (2), podložka (2) a poistná matica (2)

Poznámka: Nainštalujte skrutky z vnútornej strany konzoly výstupného žľabu tak, aby boli podložky a poistné matice na vonkajšej strane žľabu.

Dôležité: **Poistné matice nezaťahujte nadmernou silou.**

4

Plnenie motora olejom

Diely potrebné na prevedenie tohoto kroku:

1	Fľaša s motorovým olejom

Postup

Váš stroj sa nedodáva s olejom naliatym v motore, dodáva sa s fľašou motorového oleja.

Dôležité: **Pred naštartovaním naplňte motor olejom.**

Max. náplň: 0,35 l, typ: automobilový detergentný olej so servisnou klasifikáciou API SJ, SL alebo vyššou.

Pomocou Obrázok 7 vyberte najlepšiu viskozitu oleja pre očakávaný rozsah vonkajších teplôt:

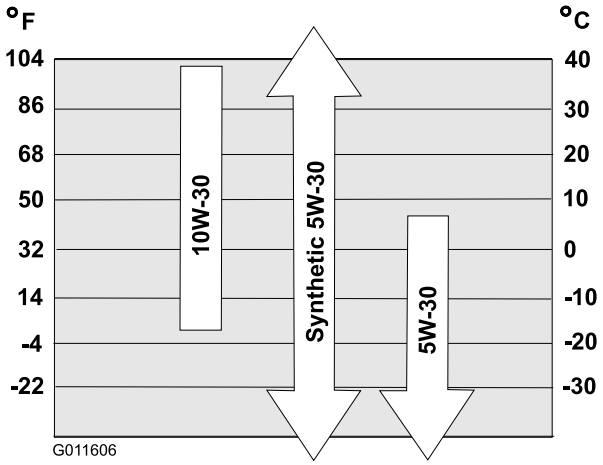

Obrázok 7

1. Stroj presuňte na rovný povrch.
2. Vyčistite okolie zátky plniaceho otvoru oleja (Obrázok 8).
3. Odskrutkujte zátku plniaceho otvoru a odstráňte ju.
4. **Pomaly** lejte olej do plniaceho otvoru oleja. Počkajte tri minúty a skontrolujte hladinu oleja na mierke tak, že dočista utriete mierku a potom ju vložíte do otvoru, **ale nezaskrutkujete** zátku plniaceho otvoru.

   Poznámka: Aby ste určili správnu hladinu oleja na mierke, pozrite si Obrázok 8.

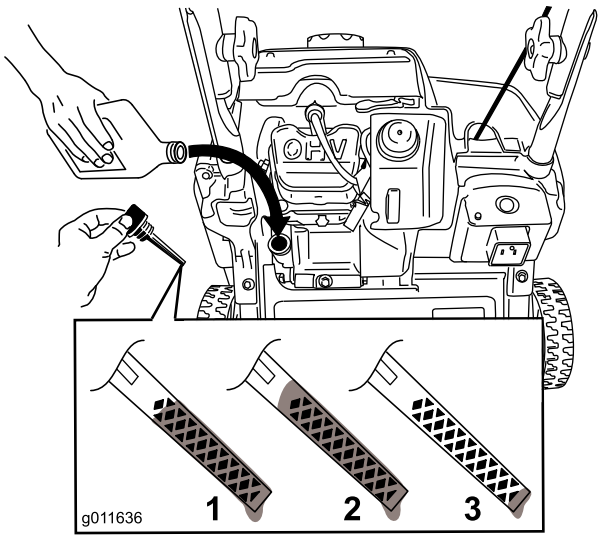

Obrázok 8

1. Hladina oleja je na maximálnej úrovni.
2. Hladina oleja je príliš vysoká – odoberte olej z kľukovej skrine.
3. Hladina oleja je príliš nízka – doplňte olej do kľukovej skrine.

Poznámka: Naplňte kľukovú skriňu motora olejom, pokým mierka nebude indikovať, že hladina oleja je na správnej úrovni podľa Obrázok 8. Ak motor preplníte olejom, odstráňte nadmerné množstvo oleja podľa pokynov v časti Výmena motorového oleja.

Poznámka: Stroj môžete nakloniť trochu dopredu (rukoväť smerom nahor), aby ste uľahčili doplnenie oleja. Pred kontrolou hladiny oleja nezabudnite stroj vrátiť späť do prevádzkovej polohy.

Dôležité: Stroj nenakláňajte úplne dopredu až na jeho prednú hranu, pretože by zo stroja mohlo vytiecť palivo.

5. Naskrutkujte zátku plniaceho otvoru oleja a bezpečne ju dotiahnite rukou.

5

Nastavenie ovládacieho lanka

Nie sú treba žiadne diely

Kontrola ovládacieho lanka

Servisný interval: Po prvej hodine—Ovládacie lano skontrolujte a v prípade potreby ho nastavte.

Každý rok—Ovládacie lano skontrolujte a v prípade potreby ho nastavte.

Dôležité: Ovládacie lanko musíte skontrolovať a pravdepodobne aj nastaviť pred prvým uvedením stroja do prevádzky.

Posuňte ovládaciu lištu späť smerom k rukoväti, aby ste odstránili nedostatočné napnutie ovládacieho lanka (Obrázok 9).

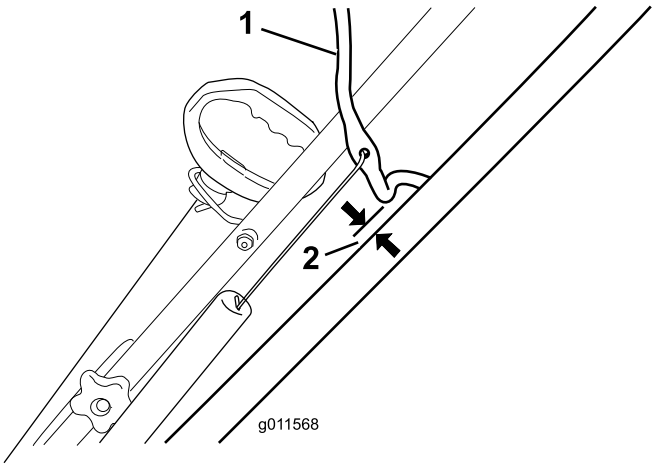

Obrázok 9

1. Ovládacia lišta
2. 2 až 3 mm

Poznámka: Uistite sa, že medzi ovládacou lištou a rukoväťou je medzera 2 až 3 mm (Obrázok 9).

Dôležité: **Ovládacie lanko musí mať mierny previs, keď uvoľníte ovládaciu lištu čepelí rotora, aby sa tieto správne zastavili.**

Nastavenie ovládacieho lanka

1. Vysuňte nahor kryt pružiny a odpojte pružinu z očka nastavovača (Obrázok 10).

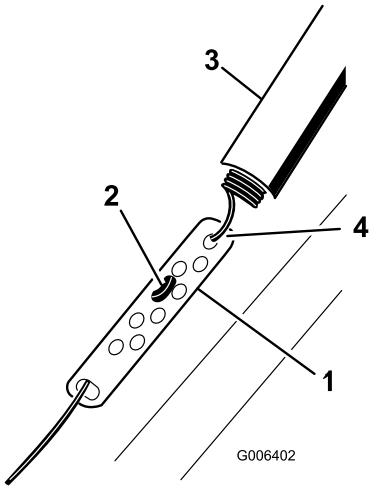

Obrázok 10

1. Očko nastavovača
2. Armatúra Z
3. Kryt pružiny
4. Pružinu odpojte na tomto mieste.

Poznámka: Očko nastavovača a lanko môžete potiahnuť smerom nahor, aby ste odpojenie pružiny uľahčili.

2. Posuňte armatúru Z do vyššieho alebo nižšieho otvoru na očku nastavovača, aby ste získali medzeru 1/16 až 1/8 palca (2 mm až 3 mm) medzi ovládacou lištou a rukoväťou (Obrázok 10).

Poznámka: Posun armatúry Z vyššie zmenšuje medzeru medzi ovládacou lištou a rukoväťou; posun nižšie zväčšuje medzeru.

3. Pripojte pružinu k očku nastavovača a nasuňte kryt pružiny na očko nastavovača.
4. Skontrolujte nastavenie; pozrite si časť Kontrola ovládacieho lanka.

Poznámka: V mokrých podmienkach môže remeň preklzávať (pískať); aby ste systém vysušili, naštartujte motor a nechajte ho bežať bez zaťaženia 30 sekúnd.

Súčasti stroja

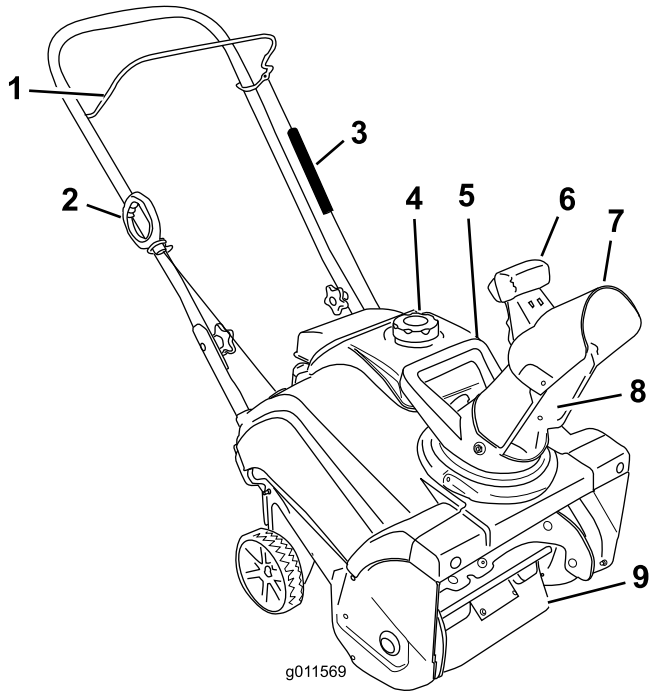

Obrázok 11

1. Ovládacia lišta
2. Rukoväť navíjacieho štartovania
3. Kryt pružiny
4. Uzáver palivovej nádrže
5. Rukoväť žľabu
6. Spúšťač deflektora žľabu
7. Deflektor žľabu
8. Výstupný žľab
9. Čepele rotora

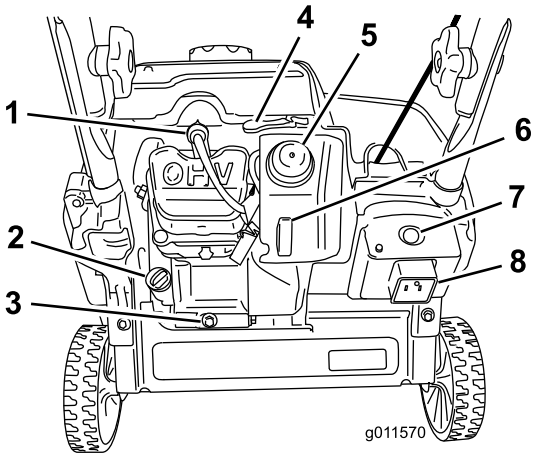

Obrázok 12

1. Zapaľovacia sviečka
2. Zátka plniaceho otvoru oleja
3. Vypúšťacia zátka oleja
4. Páčka sýtiča
5. Sýtič
6. Kľúč zapaľovania
7. Tlačidlo elektrického štartovania (len model 38283)
8. Zásuvný modul pre elektrické štartovanie (len model 38283)

Obsluha

Poznámka: Ľavú a pravú stranu stroja určte podľa normálnej prevádzkovej polohy.

⚠ NEBEZPEČIE

Benzín je mimoriadne horľavý a výbušný. Požiar alebo výbuch spôsobený benzínom môže spôsobiť popáleniny vám a iným osobám.

- **Statickému výboju zo zapaľovania benzínu zabráňte umiestnením nádoby a/alebo stroja pred plnením na zem a nie na vozidlo alebo na iný predmet.**
- **Nádrž plňte vonku, keď je motor studený. Poutierajte rozliaty benzín.**
- **S benzínom nemanipulujte počas fajčenia alebo keď sa v blízkosti nachádzajú otvorený oheň alebo iskry.**
- **Benzín skladujte v schválenej nádobe na benzín mimo dosah detí.**
- **Stroj nenakláňajte dopredu ani dozadu, keď sa v nádrži nachádza palivo; v opačnom prípade môže palivo zo stroja vytiecť.**

Plnenie palivovej nádrže

- Najlepšie výsledky dosiahnete používaním čistého čerstvého bezolovnatého benzínu s oktánovým číslom 87 alebo vyšším (použitím metódy klasifikácie (R+M)/2).
- Možno použiť okysličené palivo s max. 10 % objemu etanolu alebo s 15 % objemu MTBE (metyltributyléteru).
- **Nepoužívajte** etanolové benzínové zmesi (napríklad E15 alebo E85) s vyšším obsahom etanolu ako 10 %. Prevádzkové problémy alebo poškodenie motora nemusí byť zahrnuté v záruke.
- **Nepoužívajte** benzín s obsahom metanolu.
- V zimnom období **neuskladňujte** palivo v palivovej cisterne ani v palivových nádržiach bez použitia palivového stabilizátora.
- Do benzínu **nepridávajte** olej.

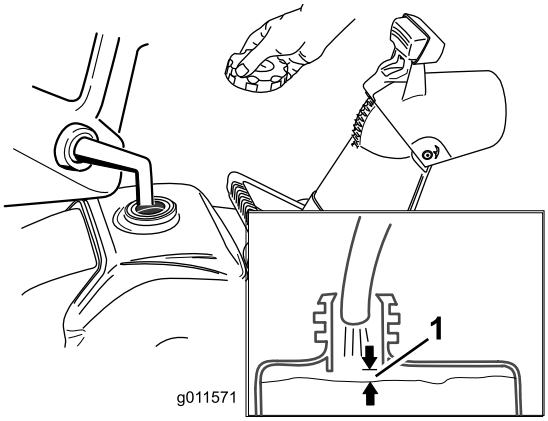

Obrázok 13

1. 13 mm

Poznámka: Pre dosiahnutie čo najlepších výsledkov kupujte vždy len také množstvo paliva, ktoré využijete počas nasledujúcich 30 dní. V opačnom prípade môžete do paliva pridať stabilizátor, aby palivo vydržalo čerstvé až 6 mesiacov.

Kontrola hladiny motorového oleja

Servisný interval: Pri každom použití alebo denne—Skontrolujte hladinu motorového oleja a ak je to potrebné, olej doplňte.

1. Uistite sa, že palivová nádrž nie je preplnená (pozrite si Obrázok 13), a že zátka palivovej nádrže je bezpečne zaistená na svojom mieste.
2. Stroj presuňte na rovný povrch.
3. Vyčistite okolie zátky plniaceho otvoru oleja (Obrázok 14).
4. Odskrutkujte zátku plniaceho otvoru a odstráňte ju.
5. Utrite mierku na zátke plniaceho otvoru oleja čistou handrou.
6. Vložte, **ale nezaskrutkujte**, zátku plniaceho otvoru oleja do plniaceho otvoru.
7. Vyberte zátku plniaceho otvoru oleja a skontrolujte mierku.
8. Aby ste určili správnu hladinu oleja na mierke, pozrite si Obrázok 14.

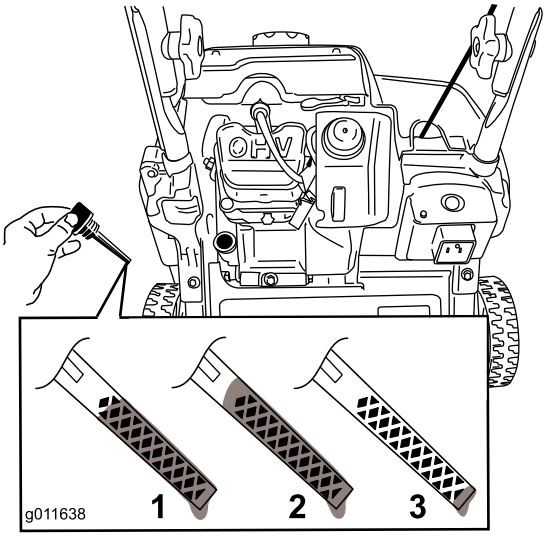

Obrázok 14

1. Hladina oleja je na maximálnej úrovni.
2. Hladina oleja je príliš vysoká – odoberte olej z kľukovej skrine.
3. Hladina oleja je príliš nízka – doplňte olej do kľukovej skrine.

9. Ak je hladina oleja nízka, **pomaly** lejte olej do plniaceho otvoru oleja. Počkajte tri minúty a skontrolujte hladinu oleja na mierke tak, že dočista utriete mierku a potom ju vložíte do otvoru, **ale nezaskrutkujete** zátku plniaceho otvoru.

   Poznámka: Stroj môžete nakloniť trochu dopredu (rukoväť smerom nahor), aby ste uľahčili doplnenie oleja. Pred kontrolou hladiny oleja nezabudnite stroj vrátiť späť do prevádzkovej polohy.

   Dôležité: Stroj nenakláňajte úplne dopredu až na jeho prednú hranu, pretože by zo stroja mohlo vytiecť palivo.

   Max. náplň: 0,35 l, typ: automobilový detergentný olej so servisnou klasifikáciou API SJ, SL alebo vyššou.

   Pomocou Obrázok 15 vyberte najlepšiu viskozitu oleja pre očakávaný rozsah vonkajších teplôt:

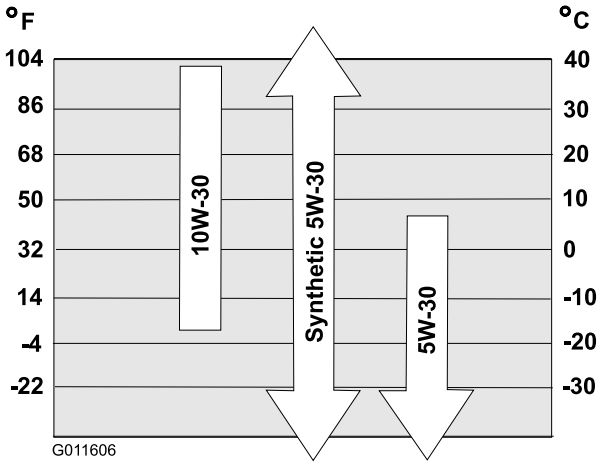

Obrázok 15

   Poznámka: Naplňte kľukovú skriňu motora olejom, pokým mierka nebude indikovať, že hladina oleja je na správnej úrovni podľa Obrázok 15. Ak motor preplníte olejom, odstráňte nadmerné množstvo oleja podľa pokynov v časti Výmena motorového oleja.

10. Naskrutkujte zátku plniaceho otvoru oleja a bezpečne ju dotiahnite rukou.

Naštartovanie motora

1. Stlačte kľúč zapaľovania úplne dovnútra do polohy On (Obrázok 16).

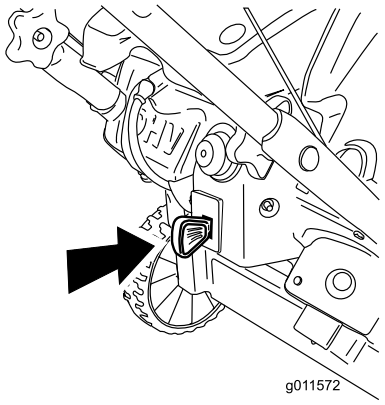

Obrázok 16

2. Posuňte páčku sýtiča úplne doprava (Obrázok 17).

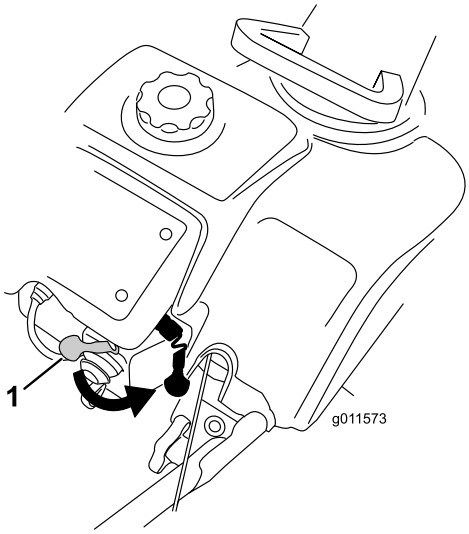

Obrázok 17

1. Páčka sýtiča

3. Pevne dvakrát zatlačte zapaľovacie čerpadlo prstom, pričom ho vždy pred uvoľnením podržíte malú chvíľu zatlačené (Obrázok 18).

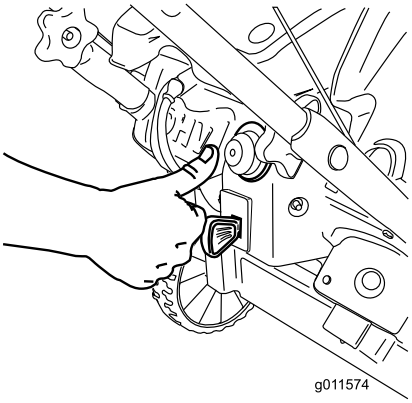

Obrázok 18

Poznámka: Pri zatláčaní sýtiča si dajte dolu rukavicu, aby z otvoru čerpadla nemohol uniknúť vzduch.

Dôležité: Zapaľovacie čerpadlo ani sýtič nepoužívajte, ak motor už bežal a je zohriaty. Nadmerné používanie sýtiča môže zaplaviť motor a zabrániť tak jeho naštartovaniu.

4. Pripojte predlžovací kábel k zdroju energie a k stroju a stlačte tlačidlo elektrického štartovania (iba model 38283) (Obrázok 19) alebo potiahnite rukoväť navíjacieho štartéra (Obrázok 20).

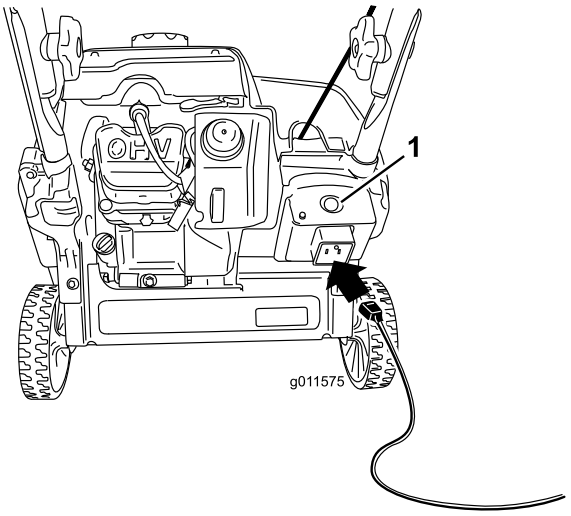

Obrázok 19

1. Tlačidlo elektrického štartovania

Poznámka: Používajte len odporúčaný predlžovací kábel pre použitie v exteriéri, ktorý nie je dlhší ako 15 m.

⚠ DÔLEŽITÉ UPOZORNENIE

Elektrický kábel sa môže poškodiť a spôsobiť zásah elektrickým prúdom alebo požiar.

Elektrický kábel pred zapojením do zásuvky dôkladne skontrolujte. Ak je kábel poškodený, nepoužívajte ho na štartovanie stroja. Poškodený kábel okamžite vymeňte alebo opravte. Obráťte sa na autorizovaného servisného predajcu, ktorý vám poskytne pomoc (len model 38283).

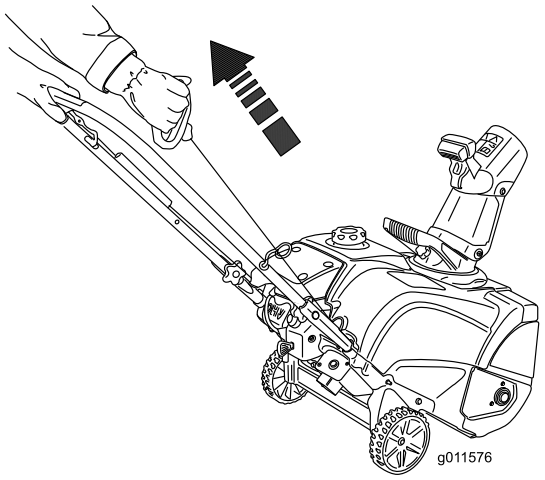

Obrázok 20

Dôležité: Elektrický štartér aktivujte maximálne 10-krát v intervaloch 5 sekúnd zapnutý, potom 5 sekúnd vypnutý. Nadmerné používanie elektrického štartéra môže spôsobiť jeho

prehriatie a poškodenie. Ak motor nenaštartuje po tejto sérii pokusov, počkajte aspoň 40 minút, aby sa štartér ochladil pred opätovným pokusom o naštartovanie stroja. Ak motor nenaštartuje ani po druhej sérii pokusov, vezmite stroj do autorizovaného servisného strediska a nechajte ho skontrolovať (iba model 38283).

Poznámka: Ak navíjací štartér nepracuje správne, môže byť zamrznutý. Pred pokusom o naštartovanie motora rozmrazte štartér.

5. Keď motor beží, posuňte páčku sýtiča postupne smerom doprava.
6. Odpojte predlžovací kábel zo zásuvky a od stroja (iba model 38283).

⚠ VÝSTRAHA

Ak stroj necháte zapojený do elektrickej zásuvky, niekto by mohol neúmyselne stroj naštartovať a zraniť osoby alebo poškodiť majetok.

Sieťový kábel odpojte, vždy keď stroj neštartujete (iba model 38283).

Zapojenie čepelí rotora

Aby ste zapojili do činnosti čepele rotora, podržte ovládaciu tyč pritlačenú k rukoväti (Obrázok 21).

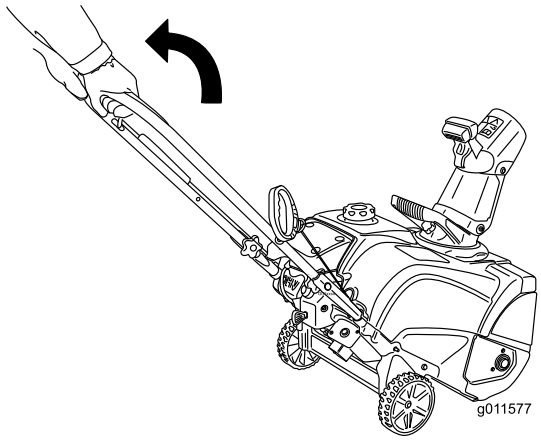

Obrázok 21

1. Ovládacia lišta

Odpojenie čepelí rotora

Ak chcete deaktivovať čepele rotora, uvoľnite ovládaciu tyč(Obrázok 22).

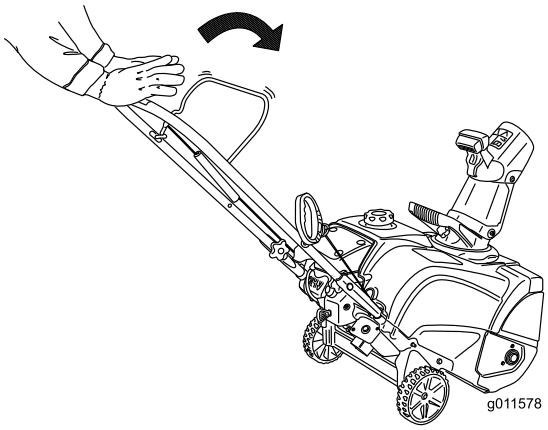

Obrázok 22

Zastavenie motora

Aby ste zastavili motor, vytiahnite kľúč zapaľovania smerom von, pokým nezacvakne do polohy Off (Obrázok 23) alebo posuňte páčku sýtiča úplne doprava (Obrázok 17).

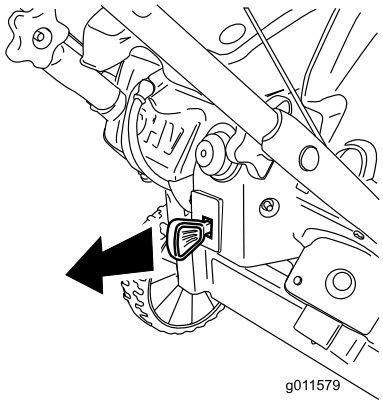

Obrázok 23

Nastavenie výstupného žľabu a deflektora žľabu

Ak chcete nastaviť výstupný žľab, posuňte rukoväť žľabu podľa Obrázok 24.

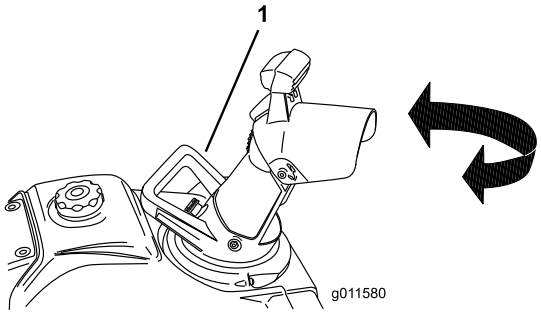

Obrázok 24

1. Rukoväť žľabu

Ak chcete zdvihnúť alebo spustiť deflektor žľabu, stlačte spúšťač na deflektore a posuňte deflektor žľabu nahor alebo nadol (Obrázok 25). Uvoľnite spúšťač, aby ste deflektor žľabu zaistili na svojom mieste.

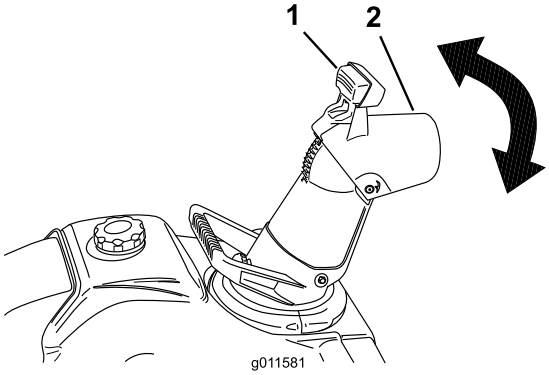

Obrázok 25

1. Spúšťač
2. Deflektor žľabu

Vyčistenie upchatého výstupného žľabu

Dôležité: Kontakt rúk s rotujúcimi čepeľami vo vnútri výstupného žľabu je najbežnejšou príčinou zranenia spôsobeného týmto strojom. Výstupný žľab nikdy nečistite rukami.

Čistenie žľabu:

- **Vypnite motor!**
- Počkajte 10 sekúnd, aby ste sa uistili, či sa čepele rotora zastavili.
- Na čistenie vždy použite čistiaci nástroj, nikdy nečistite rukami.

Samopohon stroja

Zdvihnite rukoväť, pokým kolesá nebudú nad zemou a škrabák a čepele rotora sa nedotknú zeme. Stroj sa bude posúvať dopredu (Obrázok 26).

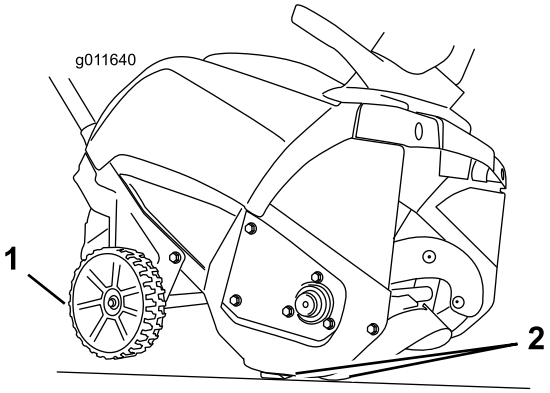

Obrázok 26

1. Kolesá nad zemou
2. Škrabák a čepele rotora v kontakte so zemou

Poznámka: Miernou zmenou sily ťahu na rukoväť môžete kontrolovať rýchlosť pohybu stroja dopredu. V hlbokom snehu stlačte rukoväť smerom dopredu, ak je to nevyhnutné, ale stroj nechajte pracovať vlastným tempom. Rukoväť nezdvíhajte viac, ako je nevyhnutné, pretože by sa škrabák zdvihol zo zeme a sneh by unikal za strojom.

Zabránenie zamrznutiu po použití

- Nechajte motor niekoľko minút bežať, aby ste zabránili zamrznutiu pohyblivých častí. Zastavte motor, počkajte, pokým sa nezastavia všetky pohyblivé časti a zo stroja odstráňte všetok ľad a sneh.
- Vyčistite všetok sneh a ľad zo spodnej strany žľabu.
- Otáčajte výstupný žľab doľava a doprava, aby ste z neho uvoľnili vytvorený ľad.
- S kľúčom zapaľovania v polohe Off niekoľkokrát potiahnite rukoväť navíjacieho štartéra alebo pripojte napájací kábel do zásuvky a k stroju a stlačte tlačidlo elektrického štartovania, aby ste zabránili zamrznutiu navíjacieho štartéra a/alebo elektrického štartéra.
- V snehu a v studených podmienkach môžu niektoré ovládacie prvky a pohyblivé časti zamrznúť. Pri snahe o ovládanie zamrznutých ovládacích prvkov nepoužívajte nadmernú silu. Ak máte problémy s obsluhou ktoréhokoľvek ovládacieho prvku, naštartujte motor a niekoľko minút ho nechajte bežať.

Provozné tipy

⚠ DÔLEŽITÉ UPOZORNENIE

Lopatky rotora môžu vyhadzovať skaly, hračky a iné cudzie predmety a spôsobiť vážne zranenia operátorovi alebo okolostojacim osobám.

- **Čistenú oblasť udržiavajte bez predmetov, ktoré by lopatky rotora mohli zdvihnúť a odhodiť.**
- **Do oblasti prevádzky nepúšťajte žiadne deti a domáce zvieratá.**

- Sneh odstraňujte čo možno najskôr po jeho napadnutí.
- Každý záber prekryte, aby ste zabezpečili úplne odstránenie snehu.
- Vždy, keď je to možné, nasmerujte výstup snehu v smere vetra.

Údržba

Poznámka: Ľavú a pravú stranu stroja určte podľa normálnej prevádzkovej polohy.

Odporúčaný harmonogram údržby

Servisný interval	Postup pri údržbe
Po prvej hodine	• Ovládacie lano skontrolujte a v prípade potreby ho nastavte. • Skontrolujte uvoľnené upevňovače a v prípade potreby ich dotiahnite.
Po prvých 2 hodinách	• Vymeňte motorový olej.
Pri každom použití alebo denne	• Skontrolujte hladinu motorového oleja a ak je to potrebné, olej doplňte.
Každý rok	• Ovládacie lano skontrolujte a v prípade potreby ho nastavte. • Skontrolujte čepele rotora a v prípade potreby nechajte čepele rotora a škrabák vymeniť v autorizovanom servisnom stredisku. • Vymeňte motorový olej. • Vykonajte servis zapaľovacej sviečky a v prípade potreby ju vymeňte. • Skontrolujte uvoľnené upevňovače a v prípade potreby ich dotiahnite. • Nechajte si v autorizovanom servisnom stredisku skontrolovať hnací remeň a v prípade potreby ho nechajte vymeniť.
Každý rok alebo pred uskladnením	• Pripravte stroj na uskladnenie.

Nastavenie ovládacieho lanka

Pozrite si Nastavenie ovládacieho lanka v časti Nastavenie.

Kontrola čepelí rotora

Servisný interval: Každý rok—Skontrolujte čepele rotora a v prípade potreby nechajte čepele rotora a škrabák vymeniť v autorizovanom servisnom stredisku.

Pred každou novou sezónou používania skontrolujte čepele rotora na opotrebovanie. Keď sa hrana čepele rotora opotrebovala až po otvor indikátora opotrebovania, nechajte čepele rotora a škrabák vymeniť v autorizovanom servisnom stredisku (Obrázok 27).

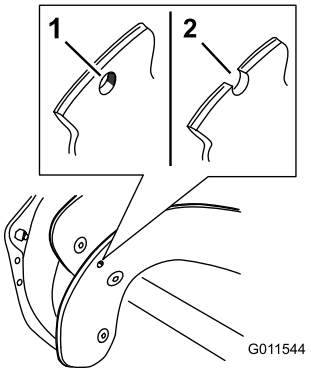

Obrázok 27

1. Otvor indikátora opotrebovania je nedotknutý; nemusíte vymieňať čepele rotora.
2. Otvor indikátora opotrebovania je odkrytý; vymeňte čepele rotora a škrabák.
3. Škrabák

Výmena motorového oleja

Servisný interval: Po prvých 2 hodinách

Každý rok

Pred výmenou oleja nechajte motor pár minút bežať, aby sa olej trochu zahrial. Zohriaty olej lepšie vyteká a odnáša viac nečistôt.

1. Uistite sa, že palivová nádrž nie je preplnená (pozrite si Obrázok 13), a že zátka palivovej nádrže je bezpečne zaistená na svojom mieste.
2. Stroj presuňte na rovný povrch.
3. Pod výpustnú zátku oleja umiestnite záchytnú nádobu (Obrázok 12), odstráňte výpustnú zátku a nakloňte stroj smerom dozadu (rukoväť smerom nadol) do polovice dráhy smerom k zemi, aby ste vypustili použitý olej do záchytnej nádoby.

   Dôležité: Stroj nenakláňajte úplne dozadu až na zem, pretože by zo stroja mohlo vytiecť palivo.
4. Po vypustení použitého oleja vráťte stroj späť do prevádzkovej polohy.
5. Namontujte výpustnú zátku oleja a bezpečne ju dotiahnite.
6. Vyčistite okolie zátky plniaceho otvoru oleja (Obrázok 12).
7. Odskrutkujte zátku plniaceho otvoru a odstráňte ju.
8. **Pomaly** lejte olej do plniaceho otvoru oleja. Počkajte tri minúty a skontrolujte hladinu oleja na mierke tak, že dočista utriete mierku a potom ju vložíte do otvoru, **ale nezaskrutkujete** zátku plniaceho otvoru.

   Poznámka: Aby ste určili správnu hladinu oleja na mierke, pozrite si Obrázok 28.

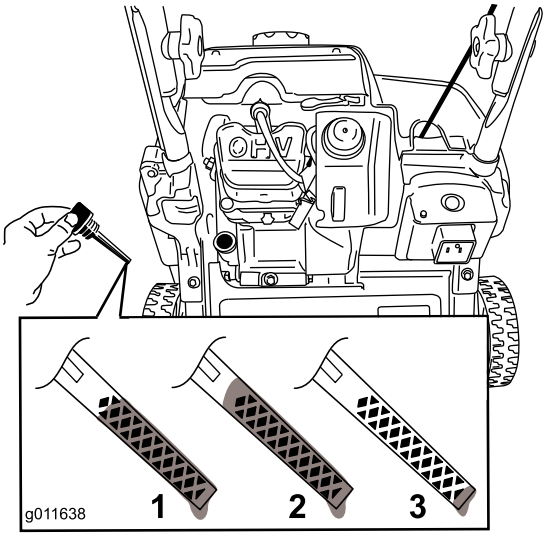

Obrázok 28

1. Hladina oleja je na maximálnej úrovni.
2. Hladina oleja je príliš vysoká – odoberte olej z kľukovej skrine.
3. Hladina oleja je príliš nízka – doplňte olej do kľukovej skrine.

Poznámka: Stroj môžete nakloniť trochu dopredu (rukoväť smerom nahor), aby ste uľahčili doplnenie oleja. Pred kontrolou hladiny oleja nezabudnite stroj vrátiť späť do prevádzkovej polohy.

Dôležité: Stroj nenakláňajte úplne dopredu až na jeho prednú hranu, pretože by zo stroja mohlo vytiecť palivo.

Max. náplň: 0,35 l, typ: automobilový detergentný olej so servisnou klasifikáciou API SJ, SL alebo vyššou.

Pomocou Obrázok 29 vyberte najlepšiu viskozitu oleja pre očakávaný rozsah vonkajších teplôt:

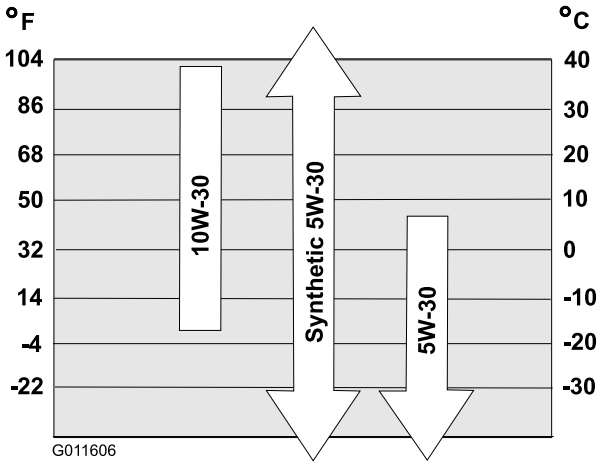

Obrázok 29

Poznámka: Naplňte kľukovú skriňu motora olejom, pokým mierka nebude indikovať, že hladina oleja je na správnej úrovni podľa Obrázok 29. Ak motor preplníte olejom, odstráňte prebytočný olej cez výpustnú zátku oleja do záchytnej nádoby.

9. Naskrutkujte zátku plniaceho otvoru oleja a bezpečne ju dotiahnite rukou.
10. Poutierajte rozliaty olej.
11. Použitý olej správne zlikvidujte v miestnom recyklačnom stredisku.

Servis zapaľovacej sviečky

Servisný interval: Každý rok—Vykonajte servis zapaľovacej sviečky a v prípade potreby ju vymeňte.

Použite Toro zapaľovaciu sviečku (č. dielu 119-1961).

1. Zastavte motor a čakajte, pokým sa nezastavia všetky pohyblivé časti.
2. Drôt odpojte od zapaľovacej sviečky (Obrázok 30).
3. Vyčistite priestor okolo zapaľovacej sviečky.
4. Vyberte zapaľovaciu sviečku z hlavy valca.

   Dôležité: Vymeňte prasknutú alebo znečistenú zapaľovaciu sviečku. Elektródy nečistite, pretože nečistoty môžu spadnúť do valca a poškodiť motor.
5. Nastavte odtrh zapaľovacej sviečky na hodnotu 0,76 mm (0,030 palca) (Obrázok 30).

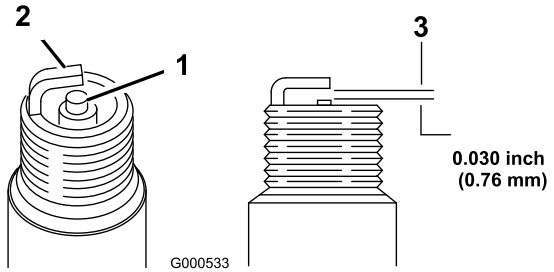

Obrázok 30

1. Stredný elektródový izolant
2. Bočná elektróda
3. Vzduchové iskrište (nie na meranie)

6. Namontujte zapaľovaciu sviečku a dotiahnite ju na hodnotu 27 – 30 Nm (20 – 22 ft-lb)
7. Drôt pripojte k zapaľovacej sviečke.

Uskladnenie

Uskladnenie stroja

⚠ DÔLEŽITÉ UPOZORNENIE

- **Palivové výpary sú vysoko horľavé, výbušné a v prípade inhalácie nebezpečné. Ak stroj skladujete v oblasti s otvoreným ohňom, palivové výpary sa môžu vznietiť a spôsobiť výbuch.**
- **Stroj neskladujte v dome (obývaná časť), pivnici, alebo v akejkoľvek inej oblasti, kde sa môžu nachádzať zdroje vznietenia, ako napr. ohrievače vody alebo priestoru, sušiče odevov, pece a iné podobné zariadenia.**
- **Stroj nenakláňajte dopredu ani dozadu, keď sa v nádrži nachádza palivo; v opačnom prípade môže palivo zo stroja vytiecť.**
- **Stroj neskladujte s rukoväťou sklopenou smerom nadol na zem, pretože by olej pretiekol do valca motora a na zem a stroj by sa nedal naštartovať ani prevádzkovať.**

1. Pri poslednom dopĺňaní paliva v sezóne pridajte do čerstvého paliva podľa pokynov výrobcu stabilizátor paliva.
2. Motor nechajte v prevádzke 10 minút, aby sa upravené palivo dostalo do celého palivového systému.
3. Keď je motor ešte stále zohriaty, vymeňte olej. Pozrite si časť Výmena motorového oleja.
4. Vypustite palivo z nádrže a z karburátora podľa nasledujúceho postupu:
   A. Odskrutkujte, ale neodstraňujte, malú skrutku na bočnej strane palivovej nádržky karburátora (Obrázok 31), pokým palivo nezačne vytekať z karburátora. Vypustite palivo do schváleného palivového kontajnera.

      Dôležité: Neodstraňujte skrutku palivovej nádržky karburátora na spodnej strane karburátora.

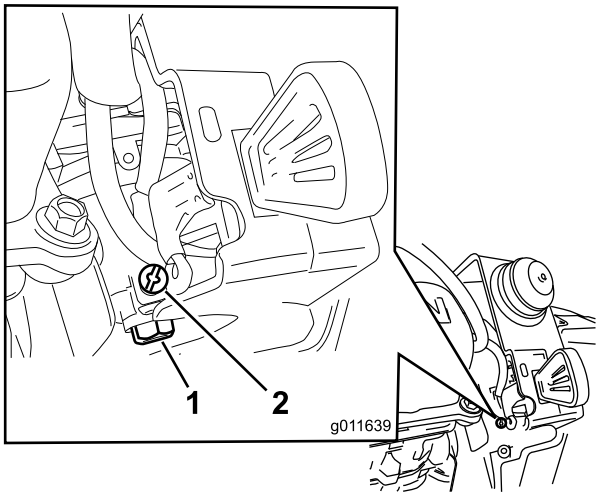

Obrázok 31

1. Skrutka palivovej nádržky karburátora – neodstraňujte
2. Malá skrutka na karburátore

B. Počkajte niekoľko minút, pokým palivo nevytečie, potom namontujte zátku palivovej nádrže a dotiahnite malú skrutku na karburátore.

Poznámka: Použite ručný skrutkovač Philips. Pri prílišnom dotahovaní sa môže malá skrutka strhnúť.

5. Správnym spôsobom zlikvidujte všetko nepoužité palivo. Recyklujte ho podľa miestnych predpisov alebo ho použite vo vašom automobile.
6. Vyberte zapaľovaciu sviečku.
7. Do otvoru pre zapaľovaciu sviečku nalejte dve čajové lyžice oleja.
8. Zapaľovaciu sviečku namontujte rukou a potom ju dotiahnite na hodnotu 27 – 30 Nm (20 – 22 ft-lb).
9. S kľúčom zapaľovania v polohe Off pomaly vyťahujte navíjací štartér, aby sa olej rozniesol po vnútornej strane valca.
10. Odpojte kľúč zapaľovania z lanka a uložte ho na bezpečnom mieste.
11. Stroj očistite.
12. Otlčené povrchy pretrite náterom, ktorý je dostupný u autorizovaného servisného predajcu. Postihnuté oblasti pred natretím opieskujte a použite antikorozívny prostriedok, ktorý zabráni zhrdzaveniu kovových dielov.
13. Dotiahnite všetky uvoľnené upevňovacie prvky. Všetky poškodené diely opravte alebo vymeňte.
14. Stroj zakryte a uskladnite ho na čistom a suchom mieste mimo dosahu detí. Pred uskladnením v akomkoľvek uzavretom priestore umožnite vychladnutie motora.

Zoznam medzinárodných distribútorov

Distribútor:	Krajina:	Telefónne číslo:
Atlantis Su ve Sulama Sisstemleri Lt	Turecko	90 216 344 86 74
Balama Prima Engineering Equip.	Hong Kong	852 2155 2163
B-Ray Corporation	Kórea	82 32 551 2076
Casco Sales Company	Portoriko	787 788 8383
Ceres S.A.	Kostarika	506 239 1138
CSSC Turf Equipment (pvt) Ltd.	Srí Lanka	94 11 2746100
Cyril Johnston & Co.	Severné Írsko	44 2890 813 121
Equiver	Mexiko	52 55 539 95444
Femco S.A.	Guatemala	502 442 3277
G.Y.K. Company Ltd.	Japonsko	81 726 325 861
Geomechaniki of Athens	Grécko	30 10 935 0054
Guandong Golden Star	Čína	86 20 876 51338
Hako Ground and Garden	Švédsko	46 35 10 0000
Hako Ground and Garden	Nórsko	47 22 90 7760
Hayter Limited (U.K.)	Veľká Británia	44 1279 723 444
Hydroturf Int. Co Dubai	Spojené arabské emiráty	97 14 347 9479
Hydroturf Egypt LLC	Egypt	202 519 4308
Irriamc	Portugalsko	351 21 238 8260
Irrigation Products Int'l Pvt Ltd.	India	86 22 83960789
Jean Heybroek b.v.	Holandsko	31 30 639 4611

Distribútor:	Krajina:	Telefónne číslo:
Maquiver S.A.	Kolumbia	57 1 236 4079
Maruyama Mfg. Co. Inc.	Japonsko	81 3 3252 2285
Agrolanc Kft	Maďarsko	36 27 539 640
Mountfield a.s.	Česká republika	420 255 704 220
Munditol S.A.	Argentína	54 11 4 821 9999
Oslinger Turf Equipment SA	Ekvádor	593 4 239 6970
Oy Hako Ground and Garden Ab	Fínsko	358 987 00733
Parkland Products Ltd.	Nový Zéland	64 3 34 93760
Prato Verde S.p.A.	Italy	39 049 9128 128
Prochaska & Cie	Rakúsko	43 1 278 5100
RT Cohen 2004 Ltd.	Izrael	972 986 17979
Riversa	Španielsko	34 9 52 83 7500
Sc Svend Carlsen A/S	Dánsko	45 66 109 200
Solvert S.A.S.	Francúzsko	33 1 30 81 77 00
Spypros Stavrinides Limited	Cyprus	357 22 434131
Surge Systems India Limited	India	91 1 292299901
T-Markt Logistics Ltd.	Maďarsko	36 26 525 500
Toro Australia	Austrália	61 3 9580 7355
Toro Europe NV	Belgicko	32 14 562 960

Upozornenie o ochrane osobných údajov pre Európu

Údaje zhromaždené spoločnosťou Toro
Pobočka Toro Warranty Company (spoločnosť Toro) rešpektuje vaše súkromie. Na spracovanie vašej reklamácie a skontaktovanie sa s vami v prípade stiahnutia výrobku z trhu vás žiadame o poskytnutie určitých osobných údajov, a to buď priamo, alebo prostredníctvom miestnej pobočky či predajcu spoločnosti Toro.

Záručný systém spoločnosti Toro je umiestnený na serveroch nachádzajúcich sa v Spojených štátoch amerických, kde zákon o ochrane súkromných údajov nemusí poskytovať rovnaký stupeň ochrany, ako poskytuje zákon platný vo vašej krajine.

POSKYTNUTÍM SVOJICH OSOBNÝCH ÚDAJOV SÚHLASÍTE S ICH SPRACOVANÍM PODĽA POPISU V TOMTO UPOZORNENÍ O OCHRANE OSOBNÝCH ÚDAJOV.

Ako spoločnosť Toro využíva informácie
Spoločnosť Toro môže použiť vaše osobné údaje na spracovanie reklamácií, skontaktovanie sa s vami v prípade stiahnutia výrobku z trhu a na iné účely, o ktorých vás budeme informovať. Spoločnosť Toro môže poskytnúť vaše údaje svojim pobočkám, predajcom alebo iným obchodným partnerom v súvislosti s ktoroukoľvek zo spomínaných činností. Vaše údaje sa neposkytnú žiadnej inej spoločnosti. Vyhradzujeme si právo zverejniť vaše osobné údaje z dôvodu dodržiavania platných zákonov a na základe požiadaviek príslušných úradov, z dôvodu riadnej prevádzky našich systémov alebo z dôvodu ochrany našej spoločnosti, resp. iných používateľov.

Uchovávanie osobných údajov
Vaše osobné údaje budeme uchovávať tak dlho, ako to bude potrebné, a to z dôvodov, pre ktoré sa pôvodne zhromaždili, alebo z iných zákonných dôvodov (ako napríklad dodržiavanie regulačných nariadení), prípadne na základe požiadaviek vyplývajúcich z platného zákona.

Záväzok spoločnosti Toro týkajúci sa ochrany vašich osobných údajov
Na ochranu vašich osobných údajov prijímame primerané opatrenia. Zároveň uskutočňujeme kroky na zachovanie správnosti a aktuálnosti osobných údajov.

Prístup k vašim osobným údajom a ich oprava
Ak si chcete pozrieť alebo opraviť svoje osobné údaje, skontaktujte sa s nami prostredníctvom e-mailu na adrese legal@toro.com.

Austrálsky zákon na ochranu spotrebiteľov

Austrálski zákazníci nájdu informácie o austrálskom zákone na ochranu spotrebiteľov vnútri škatule alebo im ich poskytne miestny predajca produktov značky Toro.

Záruka od spoločnosti Toro
a
záruka naštartovania (GTS) od spoločnosti Toro

Podmienky a produkty zahrnuté do záruky

Spoločnosť Toro a jej sesterská spoločnosť Toro Warranty Company na základe vzájomnej dohody spoločne zaručujú, že pôvodnému kupujúcemu[1]opravia nižšie uvedené produkty od spoločnosti Toro, ak k poruche došlo chybou materiálov alebo spracovania, príp. ak motor od spoločnosti Toro so zárukou naštartovania (GTS) nenaštartuje po prvom ani druhom potiahnutí za podmienky, že sa vykonala požadovaná bežná údržba podľa pokynov v *používateľskej príručke*.

Nasledovné časové obdobia platia odo dňa kúpy:

Produkty	**Záručné obdobie**
Kosačky Walk Power	
• Metacia plošina	5 rokov domáceho používania[2] 90 dní komerčného používania
• Motor	5-ročná záruka GTS na domáce používanie[3]
• Batéria	2 roky
• Oceľová plošina	2 roky domáceho používania[2] 90 dní komerčného používania
• Motor	2-ročná záruka GTS na domáce používanie[3]
Kosačky TimeMaster	3 roky domáceho používania[2] 90 dní komerčného používania
• Motor	3-ročná záruka GTS na domáce používanie[3]
• Batéria	2 roky
Elektrické ručné produkty	2 roky domáceho používania[2] Na komerčné používanie sa záruka neposkytuje
Snežné frézy	
• Jednostupňové	2 roky domáceho používania[2] 45 dní komerčného používania
• Motor	2-ročná záruka GTS na domáce používanie[3]
• Dvojstupňové	3 roky domáceho používania[2] 45 dní komerčného používania
• Žľab, deflektor žľabu a kryt plášťa poháňača	Životnosť (len pôvodný majiteľ)[5]
Elektrické snežné frézy	2 roky domáceho používania[2] Na komerčné používanie sa záruka neposkytuje
Všetky pojazdné jednotky uvedené nižšie	
• Motor	Pozrite si záruku od výrobcu motora[4]
• Batéria	2 roky domáceho používania[2]
• Nadstavce	2 roky domáceho používania[2]
Trávnikové a záhradné traktory série DH	2 roky domáceho používania[2] 90 dní komerčného používania
Trávnikové a záhradné traktory série XLS	3 roky domáceho používania[2] 90 dní komerčného používania
Kosačky TimeCutter	3 roky domáceho používania[2] 90 dní komerčného používania
Kosačky TITAN	3 roky alebo 240 hodín[5]
• Rám	Životnosť (len pôvodný majiteľ)[6]
Kosačky Z Master – séria 2000	4 roky alebo 500 hodín[5]
• Rám	Životnosť (len pôvodný majiteľ)[6]

[1]Ako pôvodný kupujúci sa označuje osoba, ktorá si produkt značky Toro kúpila pôvodne.

[2]Domáce použitie označuje používanie produktu v mieste vášho bydliska. Použitie na viac ako jednom mieste sa považuje za komerčné použitie a v takom prípade sa na stroj vzťahuje záruka na komerčné použitie.

[3]Záruka naštartovania (GTS) od spoločnosti Toro sa nevzťahuje na komerčné používanie produktu.

[4]Na niektoré motory používané v produktoch od spoločnosti Toro poskytuje záruku výrobca motora.

[5]Podľa toho, čo nastane skôr.

[6]Doživotná záruka na rám – ak pri bežnom používaní praskne alebo sa zlomí hlavný rám pozostávajúci zo zvarených dielov, ktoré tvoria konštrukciu traktora a ku ktorej sú pripevnené ďalšie súčiastky, ako napríklad motor, na základe rozhodnutia spoločnosti Toro sa v rámci záruky opraví alebo nahradí bez poplatkov za diely a prácu. V záruke nie je zahrnuté poškodenie rámu v dôsledku nesprávneho používania alebo zneužitia ani oprava požadovaná v dôsledku výskytu hrdze či procesu korózie.

Táto záruka zahŕňa náklady na súčasti a prácu, ale prepravné náklady hradí používateľ.

Krytie záruky môžeme odmietnuť v prípade, že došlo k odpojeniu alebo pozmeneniu hodinového počítadla, prípadne ak sa s ním zjavne manipulovalo nedovoleným spôsobom.

Povinnosti vlastníka

Produkt značky Toro musíte udržiavať podľa postupov údržby, ktoré sú opísané v *Príručke používateľa*. Takáto pravidelná údržba vykonávaná predajcom alebo vami sa vykonáva na vaše náklady.

Pokyny na získanie záručného servisu

Ak si myslíte, že váš produkt od spoločnosti Toro obsahuje chybu materiálov alebo spracovania, postupujte takto:

1. Obráťte sa na svojho predajcu a dohodnite s ním servis produktu. Ak sa z nejakého dôvodu nemôžete skontaktovať s predajcom, servis si môžete dohodnúť s autorizovaným distribútorom značky Toro. Pozrite si priložený zoznam distribútorov.
2. Do servisnej predajne prineste produkt a doklad o kúpe (účtenku). Ak z nejakého dôvodu nebudete s analýzou alebo pomocou poskytnutou v servisnej predajni spokojní, obráťte sa na nás na adrese:

   Toro Customer Care Department, RLC Division
   Toro Warranty Company
   8111 Lyndale Avenue South
   Bloomington, MN 55420-1196
   001–952–948–4707

Nepokryté položky a podmienky

Výslovná záruka nepokrýva nasledovné:

- Náklady na pravidelnú údržbu alebo opotrebované diely, ako napríklad lopatky, lopatky rotora (veslá), čepele škrabáka, remene, palivo, mazivá, výmeny oleja, zapaľovacie sviečky, pneumatiky, káble/vedenia alebo nastavenia brzd
- Všetky produkty alebo ich časti, ktoré ste zmenili alebo použili nesprávnym spôsobom a vyžadujú výmenu alebo opravu kvôli nehodám alebo nedostatku správnej údržby
- Opravy nevyhnutné kvôli nepoužívaniu čerstvého paliva (starého menej ako jeden mesiac) alebo nevykonanie správnej opravy zariadenia pred akýmkoľvek obdobím nepoužívania, ktoré je dlhšie ako jeden mesiac
- Všetky opravy, na ktoré sa vzťahuje táto záruka, musia vykonávať autorizovaní servisní technici spoločnosti Toro s použitím schválených náhradných dielov.

Všeobecné podmienky

Na kupujúceho sa vzťahujú národné zákony príslušnej krajiny. Táto záruka neobmedzuje práva, ktoré kupujúcemu priznávajú tieto zákony.