Form No. 3369-562 Rev B

Vysoce odolná sněhová fréza Power Max 926/928/1028 OXE

Číslo modelu 38820—Výrobní číslo 313000001 a vyšší

Číslo modelu 38822—Výrobní číslo 313000001 a vyšší

Číslo modelu 38824—Výrobní číslo 313000001 a vyšší

Návod k obsluze

Úvod

Tato sněhová fréza je určena pro majitele domů i pro najímané profesionály. Je určena pro odstraňování sněhu z dlážděných ploch, jako jsou příjezdové cesty či chodníky, a dalších ploch určených k pohybu po rezidenčních či komerčních areálech. Není určena k odstraňování jiných materiálů než sněhu.

Pečlivě si tuto příručku prostudujte, abyste se naučili svůj výrobek správně obsluhovat a udržovat, a předešli tak zranění a jeho poškození. Jste odpovědni za řádnou a bezpečnou obsluhu stroje.

Pokud potřebujete informace o přístroji a příslušenství, pomoc s vyhledáním prodejce nebo zaregistrovat přístroj, můžete se obrátit na společnost Toro přímo na stránkách www.Toro.com .

Kdykoli budete potřebovat servis, originální náhradní díly Toro nebo doplňující informace, kontaktujte autorizované servisní středisko nebo centrum zákaznických služeb Toro a mějte připravené typové a sériové číslo. Obrázek 1 znázorňuje umístění čísla modelu a výrobního čísla produktu. Čísla si zapište do následujícího pole.

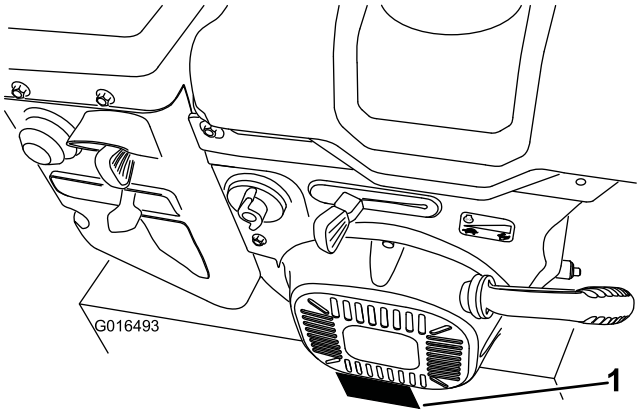

Obrázek 1

1. Štítek s číslem modelu a výrobním číslem

Číslo modelu _____

Výrobní číslo _____

Tato příručka identifikuje potenciální rizika a obsahuje bezpečnostní sdělení označená výstražným symbolem (Obrázek 2) signalizujícím riziko, které může způsobit vážný úraz nebo usmrcení, nebudete-li dodržovat doporučená opatření.



Obrázek 2

1. Varovný bezpečnostní symbol

Ke zdůraznění informací se v tomto návodu používají dva výrazy. **Důležité** je upozorněním na zvláštní informace o strojním zařízení a **Poznámka** zdůrazňuje všeobecné informace, kterým je třeba věnovat zvláštní pozornost.

Tento systém se zapalovací svíčkou je v souladu s kanadskou normou ICES-002.

Obsah

Úvod 1
- Zaškolení 2
- Příprava 2
- Obsluha 3
- Čištění ucpaného vyhazovacího komínu 3
- Údržba a skladování 3
- Bezpečnostní pokyny pro sněhové frézy Toro 3
- Akustický tlak 4
- Akustický výkon 4
- Vibrace 4
- Bezpečnostní a instrukční štítky 4

Nastavení 7
- 1 Montáž horní části rukojeti 8
- 2 Montáž koncovek spojkového lanka kol 8
- 3 Montáž táhla ovládání pojezdu 9
- 4 Montáž ovládací tyče vyhazovacího komínu 10
- 5 Připojení kabelu předního reflektoru 11
- 6 Doplňování motorového oleje 11
- 7 Kontrola tlaku v pneumatikách 12
- 8 Kontrola kluzných lišt a shrnovače 12
- 9 Kontrola fungování pohonu pojezdu 12

© 2012—The Toro® Company
8111 Lyndale Avenue South
Bloomington, MN 55420

Zaregistrujte svůj výrobek na adrese www.Toro.com.

CE

Překlad originálu (CS)
Vytištěno v USA
Všechna práva vyhrazena

3369-562 B

Součásti stroje 14
Obsluha 15
Plnění palivové nádrže 15
Spouštění motoru.....16
Zastavení motoru.....18
Ovládání pohonu pojezdu 18
Použití pák spojky kol 18
Ovládání řadicí páky 19
Ovládání pohonu nabíracího šroubu/rotoru 19
Ovládání Quick Stick® 19
Čištění vyhazovacího komínu.....20
Ochrana před zamrznutím.....20
Provozní tipy 21
Údržba 22
Doporučený harmonogram údržby 22
Příprava údržby.....22
Kontrola hladiny oleje v motoru 22
Kontrola a nastavení kluzných lišt 23
Kontrola a nastavení kabelu pojezdu 23
Kontrola hladiny oleje v převodovce nabíracího šroubu.....24
Výměna motorového oleje.....24
Výměna zapalovací svíčky.....25
Seřízení západky vyhazovacího komínu 25
Výměna hnacích řemenů 26
Výměna žárovky reflektoru.....26
Uskladnění 27
Příprava sněhové frézy k uskladnění 27
Konec uskladnění sněhové frézy.....27
Odstraňování závad 28

Bezpečnost

Tento stroj splňuje nebo překračuje požadavky normy ISO 8437 organizace ISO platné v době jeho výroby.

Před spuštěním stroje je nezbytné, abyste si pečlivě přečetli tuto příručku a porozuměli jejímu obsahu.

⚠Toto je bezpečnostní výstražný symbol. Používá se k tomu, aby vás upozornil na hrozící nebezpečí úrazu. Dodržujte všechna bezpečnostní upozornění, která následují za tímto symbolem, abyste předešli možnému úrazu nebo usmrcení.

Nesprávným používáním nebo údržbou sněhové frézy můžete způsobit poranění či usmrcení osob nebo zvířat. Aby se toto riziko snížilo, dodržujte následující bezpečnostní pokyny.

Zaškolení

- Před používáním tohoto stroje si přečtěte a dodržujte veškeré pokyny uvedené na stroji a v příručkách. Seznamte se dokonale s ovládacími prvky tohoto zařízení a s jeho správným použitím. Naučte se, jak stroj rychle zastavit a jak vypnout ovládací prvky.
- Nikdy nedovolte, aby stroj ovládaly děti. Nikdy nedovolte, aby stroj ovládaly dospělé osoby, které nejsou řádně seznámeny s jeho používáním.
- Dbejte na to, aby se v místě používání stroje nezdržovaly žádné osoby, zejména malé děti.
- Dávejte pozor, abyste neuklouzli nebo neupadli, zejména při zpětném chodu stroje.

Příprava

- Pečlivě zkontrolujte celou oblast, ve které se strojem hodláte pracovat, a odstraňte všechny předměty, jako například rohožky, sáňky, desky, dráty apod.
- Před spuštěním motoru rozpojte všechny spojky a zařaďte neutrál.
- Se strojem pracujte pouze v řádném zimním oblečení. Nenoste volné oblečení, které by mohlo být zachyceno pohyblivými částmi stroje. Noste boty, které dobře drží na kluzkém povrchu.
- S palivem manipulujte opatrně, je vysoce hořlavé.
  - Používejte schválený kanystr.
  - Nikdy nedoplňujte palivo do běžícího nebo horkého motoru.
  - Palivovou nádrž doplňujte venku a s velkou opatrností. Nikdy neplňte palivovou nádrž uvnitř budov.
  - Nikdy neplňte kanystry uvnitř vozidla nebo na korbě vozidla či přívěsu s plastovým podkladem. Před plněním vždy položte kanystry na zem, v bezpečné vzdálenosti od vozidla.
  - Je-li to praktické, sundejte stroje na benzinový pohon z vozidla nebo přívěsu a doplňte do nich palivo na zemi. Pokud to není možné, doplňujte palivo do takových strojů z přenosného kanystru, a ne z pistole čerpacího stojanu.
  - Po celou dobu doplňování paliva musí být pistole v kontaktu s okrajem hrdla palivové nádrže nebo kanystru. Nepoužívejte aretaci spouště pistole.
  - Pevně zajistěte uzávěr palivové nádrže a otřete rozlité palivo.
  - Pokud došlo k potřísnění oblečení palivem, okamžitě oblečení vyměňte.
- U všech strojů vybavených elektrickým startérem používejte přípojné kabely a zásuvky specifikované výrobcem.
- Nastavte kryt nabíracího šroubu tak, aby se nedotýkal povrchu s kamennou drtí nebo štěrkem.
- Za chodu motoru stroj nikdy neseřizujte ani nenastavujte (pokud to výrobce výslovně nedoporučuje).
- Při práci se sněhovou frézou, nastavování nebo opravách vždy používejte ochranné brýle nebo štít na ochranu očí před předměty, které mohou od stroje odlétávat.

Obsluha

- Nedávejte ruce nebo nohy do blízkosti rotujících částí nebo pod ně. Držte se v bezpečné vzdálenosti od vyhazovacího otvoru.
- Při přejíždění nebo odklízení sněhu z šotolinových cest či chodníků buďte mimořádně opatrní. Dávejte pozor na skrytá nebezpečí a provoz na silnici.
- Při střetu s cizím předmětem vypněte motor, vytáhněte klíček ze zapalování, a než stroj znovu nastartujete a začnete používat, pečlivě jej prohlédněte, zda nebyl poškozen. Případná poškození opravte.
- Pokud stroj začne abnormálně vibrovat, vypněte motor a proveďte okamžitou kontrolu, abyste zjistili příčinu vibrací. Vibrace všeobecně upozorňují na vznikající potíže.
- Před opuštěním pozice obsluhy, čištěním krytu šneku či rotoru nebo vyhazovacího komínu nebo před prováděním jakékoli opravy, nastavení nebo kontroly stroje vypněte motor.
- Než začnete stroj čistit, opravovat nebo kontrolovat, vypněte motor a ujistěte se, že nabírací šroub/rotor a všechny ostatní pohyblivé části jsou v klidu. Odpojte kabel zapalovací svíčky a zajistěte jej tak, aby nikdo nemohl neúmyslně nastartovat motor.
- Nespouštějte motor uvnitř budov s výjimkou vyjíždění nebo zajíždění. Otevřete venkovní dveře, výfukové plyny jsou nebezpečné.
- Buďte velmi opatrní při pohybu na svazích.
- Nikdy neprovozujte stroj bez upevnění náležitých krytů a jiných funkčních bezpečnostních prvků.
- Dbejte na to, aby vyhazovací komín nikdy nemířil na lidi nebo na místa, kde může dojít ke škodám na majetku. Děti a ostatní osoby musí být v dostatečné vzdálenosti od stroje.
- Nepřetěžujte stroj; nesnažte se odklízet sníh příliš rychle.
- Nikdy neprovozujte stroj při vysokých rychlostech jízdy na kluzkém povrchu. Při zpětném chodu stroje se dívejte dozadu a dbejte zvýšené opatrnosti.
- Během přepravy sněhového stroje a v době, kdy se nepoužívá, odpojte pohon nabíracího šroubu/rotoru.
- Používejte pouze přídavná zařízení a příslušenství schválená výrobcem sněhové frézy (například kolová závaží, protizávaží nebo kabiny).
- Sněhovou frézu používejte pouze při dobré viditelnosti nebo dobrém osvětlení. Vždy stůjte pevně na zemi a rukama se pevně držte rukojeti. Pohybujte se chůzí, nikdy během.
- Nikdy se nedotýkejte horkého motoru nebo tlumiče.

Čištění ucpaného vyhazovacího komínu.

⚠ DŮLEŽITÉ UPOZORNĚNÍ

Při práci se stroji je kontakt ruky s rotujícími noži rotoru uvnitř vyhazovacího komínu nejběžnější příčinou zranění. Čištění vyhazovacího komínu nikdy neprovádějte rukou.

Čištění provádějte následovně:

- **Vypněte motor!**
- Vyčkejte 10 sekund, abyste měli jistotu, že nože rotoru se zastavily.
- Vždy používejte nástroj na odklízení upevněný na sněhové fréze, nikdy vaše ruce.

Údržba a skladování

- V zájmu dobrého technického stavu stroje často kontrolujte, zda jsou utaženy všechny šrouby a matice.
- Nikdy neskladujte stroj s palivem v nádrži uvnitř budovy, kde se vyskytují zdroje vznícení, například bojlery, teplomety nebo sušičky oblečení. Před uskladněním stroje v jakýchkoliv uzavřených prostorech nechte vždy vychladnout motor.
- Chcete-li stroj uskladnit na delší dobu, řiďte se pokyny uvedenými v *uživatelské příručce*.
- Poškozené bezpečnostní štítky opravte nebo vyměňte za nové.

Bezpečnostní pokyny pro sněhové frézy Toro

Následující přehled pokynů obsahuje důležité bezpečnostní informace o strojích Toro a další informace, s nimiž je nutné se obeznámit.

- **Otáčející se nabírací šroub/rotor může poranit nebo uříznout prsty nebo ruce.** Při práci se strojem stůjte za rukojeťmi a stranou od vyhazovacího otvoru. **Hlavu, ruce, nohy a ostatní části těla či oblečení udržujte v bezpečné vzdálenosti od rotujících nebo pohyblivých dílů stroje.**
- Před nastavováním, čištěním, prohlídkou, odstraňováním závad nebo opravou stroje **zastavte motor, vytáhněte klíček a vyčkejte, až se zastaví všechny pohyblivé části stroje. Odpojte kabel od zapalovací svíčky a uložte jej mimo její dosah, aby nikdo nemohl náhodně spustit motor.**
- **Než** opustíte pozici obsluhy, vypněte motor, vytáhněte klíček a vyčkejte, až se zastaví všechny pohyblivé části stroje.
- Při čištění vyhazovacího komínu stůjte v ovládací pozici a uvolněte levou páku (ovládání pojezdu). Za běhu

nabíracího šroubu/rotoru zatlačte rukojeti dolů, aby se předek sněhové frézy zvedl několik centimetrů nad zem. Potom rychle zvedněte rukojeti, aby předek sněhové frézy narazil na zem. Je-li třeba, uvedený postup opakujte, dokud z vyhazovacího komínu nezačne vyletovat sníh.

- Jestliže vyhazovací komín nelze vyčistit nárazy přední části stroje o zem, **zastavte motor, počkejte, až se zastaví všechny pohyblivé části, a vyčistěte jej nástrojem na odklízení; nikdy k tomu nepoužívejte ruce.**
- Dojde-li k poškození nebo ztrátě štítu, bezpečnostního zařízení nebo bezpečnostního štítku, opravte jej nebo vyměňte dříve, než uvedete stroj do provozu.
- Při manipulaci s benzinem **nekuřte**.
- **Nepoužívejte** sněhovou frézu k odklízení sněhu ze střechy.
- Nedotýkejte se běžícího nebo před chvílí vypnutého motoru, mohl by být horký a způsobit popáleniny.

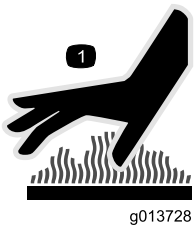

Obrázek 3

1. Symbol na krytu chránícím před horkým tlumičem

- Provádějte pouze údržbu uvedenou v této příručce. Než začnete provádět údržbu, opravu nebo nastavení stroje, vypněte motor a napájecí kabel vytáhněte ze zásuvky. Vyžaduje-li stroj závažnější opravu, vyhledejte autorizovaného servisního prodejce.
- Neměňte nastavení regulátoru motoru.
- Při skladování stroje po dobu delší než 30 dnů vypusťte z bezpečnostních důvodů palivo z nádrže. Palivo skladujte ve schváleném kanystru. Před uložením sněhové frézy vytáhněte startovací klíč.
- Kupujte výhradně originální náhradní díly a příslušenství značky Toro.

Akustický tlak

Úroveň akustického tlaku u tohoto stroje v blízkosti levého ucha obsluhy činí 87,5 dBA (modely 38820 a 38822) a 87,3 dBA (model 38824) a úroveň akustického tlaku v blízkosti pravého ucha obsluhy činí 86,6 dBA (modely 38820 a 38822) a 85,7 dBA (model 38824). Hladina akustického tlaku byla určena podle postupů stanovených normou EN ISO 11201.

Akustický výkon

Tento stroj má garantovanou hladinu akustického výkonu 103 dBA (modely 38820 a 38822) a 105 dBA (model 38824). Hladina akustického výkonu byla určena podle postupů stanovených normou EN ISO 3744.

Vibrace

Naměřená hodnota vibrací levé ruky = 3,8 m/s² (modely 38820 a 38822) a 4,7 m/s² (model 38824).

Naměřená hodnota vibrací pravé ruky = 4,8 m/s² (modely 38820 a 38822) a 5,6 m/s² (model 38824).

Naměřené hodnoty byly určeny podle postupů stanovených normou EN ISO 20643.

Bezpečnostní a instrukční štítky

Důležité: Bezpečnostní štítky a pokyny jsou umístěny v blízkosti míst představujících potenciální nebezpečí. Poškozené štítky vyměňte.

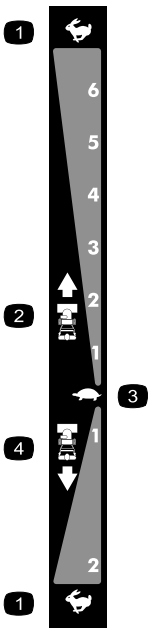

106-4525

Objednací č. souč. 112-6633

1. Rychlý běh
2. Rychlosti pro pohyb vpřed
3. Pomalý běh
4. Rychlosti pro couvání



107-3040

1. Nebezpečí pořezání/amputace končetin, rotor, nabírací šroub – okolostojící osoby musí stát v bezpečné vzdálenosti od sněhové frézy.

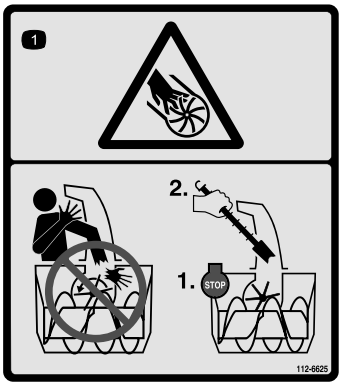

112-6625

Objednací č. souč. 112-6629

1. Nebezpečí pořezání/amputace končetin, rotor – nevkládejte ruce do komína; před opuštěním pozice obsluhy zastavte motor, k čištění komína použijte nástroj.

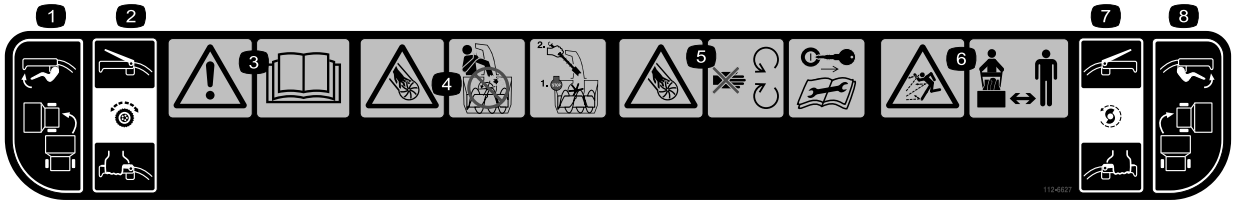

112-6627

1. Ovládání zatáčení vlevo
2. Pohon pojezdu – zapněte stisknutím páky, vypněte uvolněním páky.
3. Varování – přečtěte si *uživatelskou příručku.*
4. Nebezpečí pořezání/amputace končetin, rotor – nevkládejte ruce do komína; před opuštěním pozice obsluhy zastavte motor, k čištění komína použijte nástroj.
5. Nebezpečí pořezání/amputace končetin, rotor – udržujte bezpečnou vzdálenost od pohyblivých částí; před prováděním oprav nebo údržby vyjměte klíček ze zapalování a přečtěte si návod k obsluze.
6. Nebezpečí odmrštěných předmětů – okolostojící osoby musí být vždy v bezpečné vzdálenosti od frézy.
7. Pohon nabíracího šroubu/rotoru – zapněte stisknutím páky, vypněte uvolněním páky.
8. Ovládání zatáčení vpravo

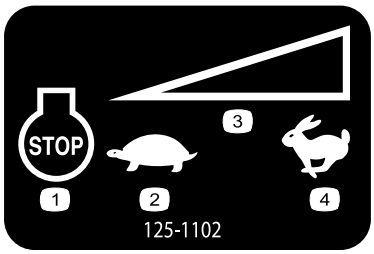

125–1102

1. Vypnutí motoru
2. Pomalý běh
3. Ovládání variabilní rychlosti
4. Rychlý běh

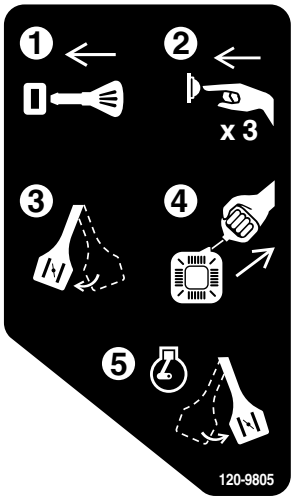

120–9805

1. Zasuňte klíček do zapalování.
2. 3x nasajte palivo.
3. Zapněte sytič.
4. Zatáhněte za kabel startéru.
5. Po spuštění motoru vypněte sytič.

Nastavení

Vyjímatelné díly

Pro ověření, že byly dodány všechny součásti, použijte tabulku níže.

Postup	Popis	Množ-ství	Použití
1	Šrouby rukojeti Tvarové podložky Pojistné matice	4 4 4	Namontujte horní část rukojeti.
2	Nejsou potřeba žádné díly	–	Namontujte koncovky spojkového lanka kol
3	Nejsou potřeba žádné díly	–	Montáž táhla ovládání pojezdu.
4	Vratové šrouby Pojistné matice	2 2	Namontujte ovládací tyč vyhazovacího komínu.
5	Kabelová svorka	1	Připojte kabel k přednímu reflektoru.
6	Nejsou potřeba žádné díly	–	Naplňte motorovou skříň olejem.
7	Nejsou potřeba žádné díly	–	Zkontrolujte tlak vzduchu v pneumatikách.
8	Nejsou potřeba žádné díly	–	Zkontrolujte kluzné lišty a shrnovač.
9	Nejsou potřeba žádné díly	–	Zkontrolujte fungování pohonu pojezdu.

1

Montáž horní části rukojeti

Díly potřebné k provedení tohoto kroku:

4	Šrouby rukojeti
4	Tvarové podložky
4	Pojistné matice

Postup

Poznámka: Gumovou pásku na kabelech odstraňte teprve po dokončení montáže horní části rukojeti.

1. Zvedněte horní část rukojeti, otočte ji a umístěte ji nad spodní rukojeť (Obrázek 4).

   Důležité: Kabely připojené k ovladači Quick Stick veďte vnitřkem horní části rukojeti a dbejte, aby nedošlo k jejich sevření mezi částmi rukojeti ani k sevření kabelu předního reflektoru.

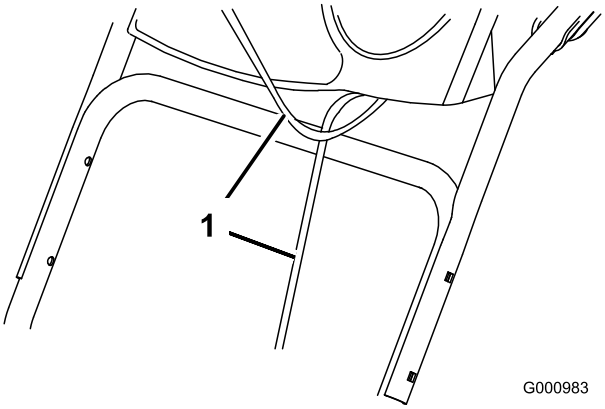

Obrázek 4

1. Kabely

2. Horní část rukojeti připevněte pomocí čtyř šroubů, čtyř tvarových podložek a čtyř pojistných matic, které naleznete v sáčku s volně uloženými součástmi (Obrázek 5).

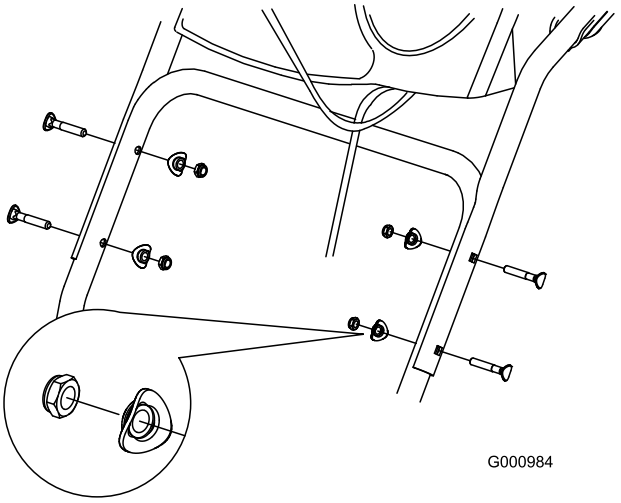

Obrázek 5

2

Montáž koncovek spojkového lanka kol

Nejsou potřeba žádné díly

Postup

1. Uvolněte konce lanek upevněné ke spodní rukojeti (Obrázek 6).

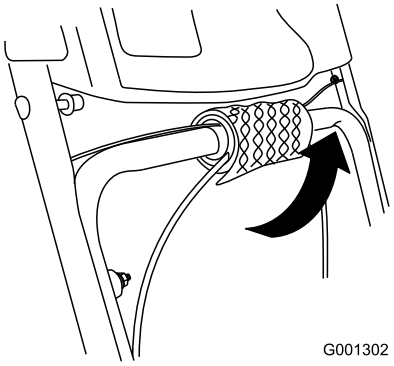

Obrázek 6

2. Kabely lanka táhněte nad spodní částí rukojeti a koncovky lanek zasuňte do otvorů odpovídajících spojkových pák (Obrázek 7).

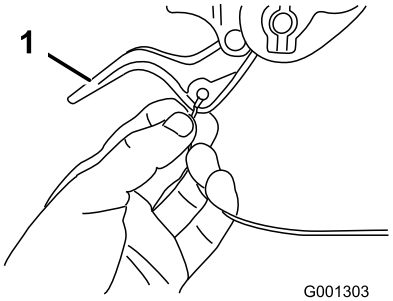

Obrázek 7

1. Páka spojky kol

3. Z rukojeti odstraňte matici s podložkou, připojte kabelovou svorku k rukojeti, nasaďte podložku a matici a rukou ji utáhněte (Obrázek 8).

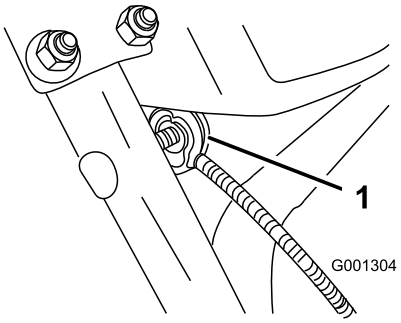

Obrázek 8

1. Kabelová svorka (2)

Důležité: Zkontrolujte, zda k rukojeti přiléhá zaoblená strana kabelové svorky a zda je kabel provléknut pod šroubem svorky. V úseku mezi svorkou a pákou spojky kol musí být kabel rovný.

4. Jemně zatáhněte za plášť kabelu tak, aby páka spojky kol byla ve spodní poloze a kabel nebyl nikde uvolněný. Poté pevně utáhněte matici kabelové svorky (Obrázek 9).

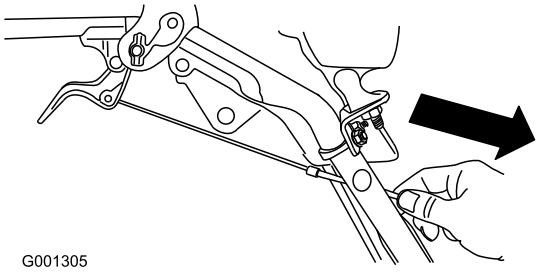

Obrázek 9

5. Zcela stiskněte páku spojky a zkontrolujte vůli mezi spodní rukojetí a pákou (Obrázek 10).

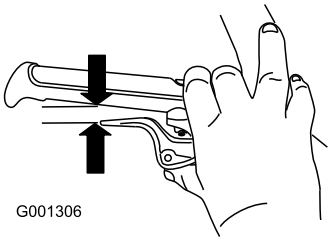

Obrázek 10

Poznámka: Mezera by měla mít přibližně šířku tužky (6 mm). Pokud je větší, uvolněte matici kabelové svorky, plášť lanka posuňte o něco blíže k páce, znovu utáhněte matici svorky a znovu zkontrolujte vůli.

6. Podle kroků 2 až 5 upevněte druhé lanko.

3

Montáž táhla ovládání pojezdu

Nejsou potřeba žádné díly

Postup

1. Ze spodního konce ovládací tyče rychlosti odstraňte závlačku a podložku a spodní konec tyče zasuňte do ramena táhla tak, aby ohnutý konec ovládací tyče rychlosti byl otočen dozadu (Obrázek 11).

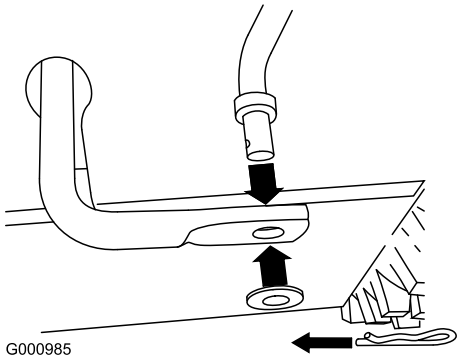

Obrázek 11

2. Zajistěte spodní konec ovládací tyče rychlosti dříve odstraněnou podložkou a závlačkou.

3. Z radiálního čepu na horním konci ovládací tyče rychlosti odstraňte závlačku a vnější podložku (Obrázek 12).

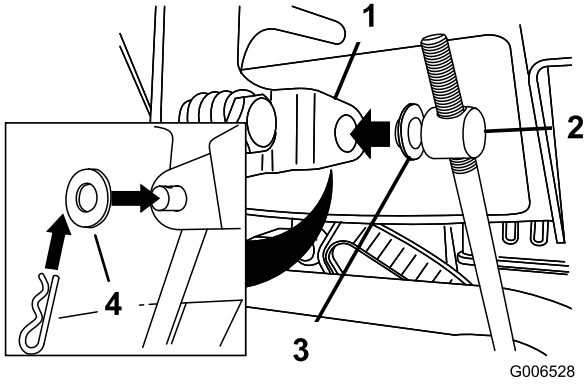

Obrázek 12

1. Řadicí páka
2. Radiální čep
3. Vnitřní podložka
4. Vnější podložka

Poznámka: Pro snadnější montáž nechte plochou podložku na radiálním čepu (Obrázek 12).

4. Posuňte řadicí páku do polohy R2.
5. Otočte spodní rameno táhla zcela nahoru (doleva) (Obrázek 13).

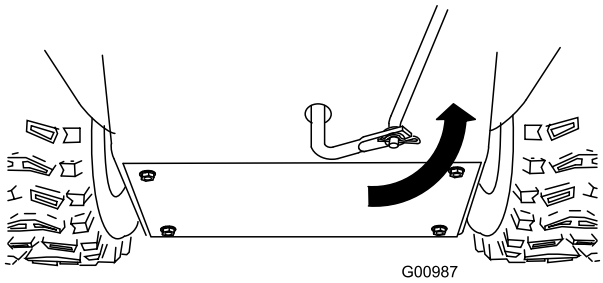

Obrázek 13

6. Zvedněte ovládací tyč rychlosti a radiální čep vložte do otvoru řadicí páky (Obrázek 12).

   Poznámka: Pokud radiální čep nezapadne do otvoru, když zvednete ovládací tyč rychlosti, otáčejte jím na tyči nahoru nebo dolů, dokud nezapadne.

7. Zajistěte radiální čep a horní konec ovládací tyče rychlosti dříve odstraněnou vnější podložkou a závlačkou.

Poznámka: Montáž si usnadníte, podíváte-li se dolů skrz otvor v řadicí páce (Obrázek 14).

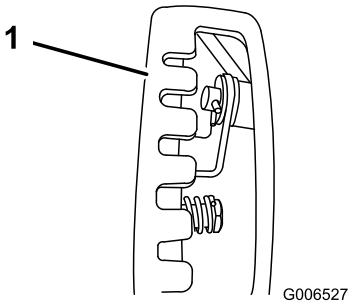

Obrázek 14

1. Otvor řadicí páky

4

Montáž ovládací tyče vyhazovacího komínu

Díly potřebné k provedení tohoto kroku:

2	Vratové šrouby
2	Pojistné matice

Postup

1. Odstraňte ochranný obal ovladače Quick Stick a otočte jej do kolmé polohy na střed.
2. Stiskněte modrý kryt páky a zatáhněte páku zcela dozadu.

   Poznámka: Vyhazovací komín a deflektor by měly být obráceny dopředu. Pokud nejsou, držte stisknutý modrý kryt (ale nepohybujte ovladačem Quick Stick) a otočte vyhazovací komín do správné polohy.

3. Vyrovnejte zploštěný zadní konec dlouhé ovládací tyče vyhazovacího komínu se zploštěným předním koncem krátké tyče vyčnívající z přístrojové desky tak, aby do sebe zapadly (Obrázek 15).

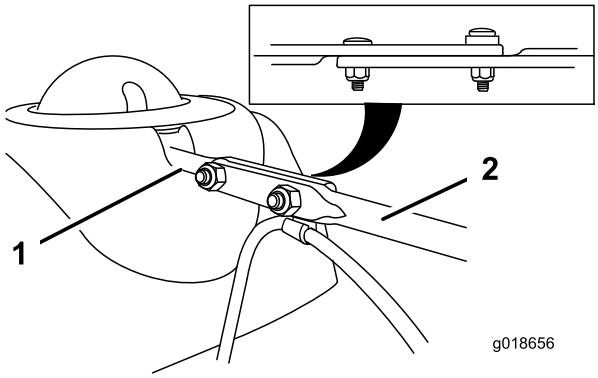

Obrázek 15

1. Krátká tyč
2. Dlouhá ovládací tyč vyhazovacího komínu

4. Přední konec tyče zasouvejte do otvoru v zadní části krytu převodu vyhazovacího komínu, dokud do převodu nezapadne (Obrázek 16).

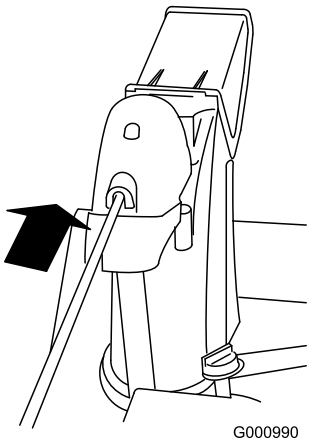

Obrázek 16

5. Vyrovnejte otvory ve spojených koncích tyčí a z levé strany sněhové frézy (z pohledu obsluhy stroje) prostrčte krátkou tyčí dva vratové šrouby (ze sáčku s volně uloženými součástmi).
6. Pod hlavou předního vratového šroubu zasuňte lankovou svorku, která drží kabel deflektoru, a zajistěte vratové šrouby pojistnými maticemi ze sáčku s volně uloženými součástmi (Obrázek 17).

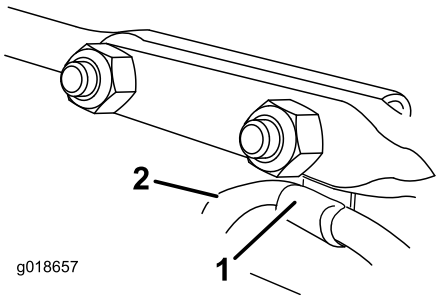

Obrázek 17

1. Kabelová svorka
2. Kabel deflektoru

7. Stiskněte modrý kryt páky a pohybujte ovladačem Quick Stick v plném rozsahu. Zkontrolujte, zda se vyhazovací komín a deflektor plynule pohybují.

5

Připojení kabelu předního reflektoru

Díly potřebné k provedení tohoto kroku:

1	Kabelová svorka

Postup

1. Konektor na volném konci kabelu zcela zasuňte do konektoru na zadní straně světla (Obrázek 18).

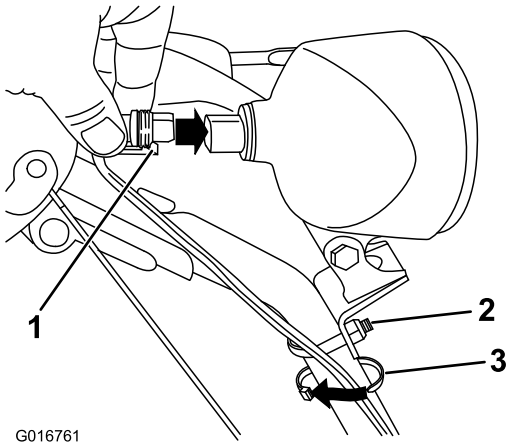

Obrázek 18

1. Plastová spona na kabelovém konektoru
2. Šroub U
3. Kabelová svorka

Poznámka: Zkontrolujte, zda je plastová svorka konektoru kabelu na spodní straně (Obrázek 18).

2. Pomocí kabelové svorky (ze sáčku s volně uloženými součástmi) upevněte kabel k rukojeti přibližně 2,5 cm pod šroub U (Obrázek 18).

6

Doplňování motorového oleje

Nejsou potřeba žádné díly

Postup

Při zakoupení sněhové frézy je v motoru olej.

Poznámka: Před spuštěním motoru zkontrolujte hladinu oleje a je-li třeba, doplňte jej.

Používejte automobilový detergentní olej s API klasifikací SF, SG, SH, SJ, SL nebo vyšší. Viz pPříručka k obsluze motoru.

Použijte Obrázek 19 níže pro výběr oleje s nejlepší viskozitou vzhledem k očekávanému rozsahu venkovních teplot:

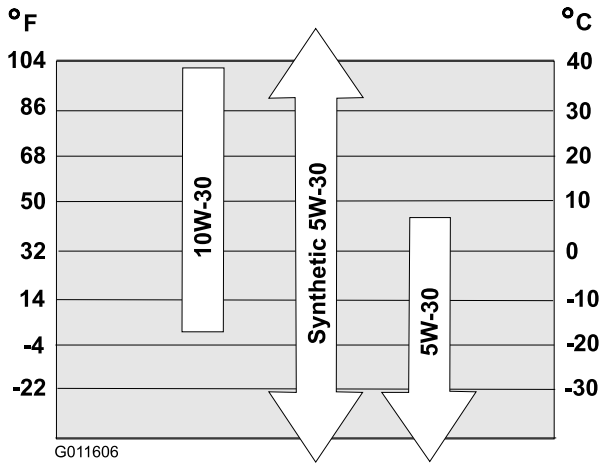

Obrázek 19

Množství motorového oleje

Model	Množství motorového oleje
38820	0,89 až 0,95 l
38822	
38824	

1. Vytáhněte měrku otočením uzávěru vlevo a **pomalu** nalévejte olej do plnicí trubice, aby hladina dosáhla značky Full (plná) na olejové měrce. **Nepřeplňujte.** (Obrázek 20).

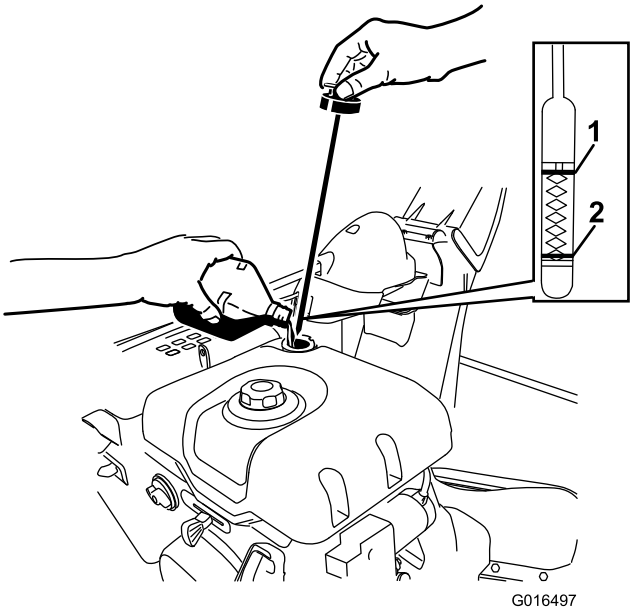

Obrázek 20

1. Full (plná) 2. Doplňte olej

2. Nainstalujte měrku přímým zatlačením na uzávěr a otočte jím.

   Poznámka: Nerozlévejte olej kolem plnicí trubice, mohl by vniknout na součásti pojezdu a způsobit prokluzování.

7

Kontrola tlaku v pneumatikách

Nejsou potřeba žádné díly

Postup

Pneumatiky jsou při dodání od výrobce přehuštěné. Snižte tlak v obou pneumatikách na stejnou hodnotu mezi 116 až 137 kPa (17 až 20 psi).

8

Kontrola kluzných lišt a shrnovače

Nejsou potřeba žádné díly

Postup

Viz Kontrola a nastavení kluzných lišt a shrnovače v oddílu Údržba.

9

Kontrola fungování pohonu pojezdu

Nejsou potřeba žádné díly

Postup

⚠ VÝSTRAHA

Pokud není pohon pojezdu správně seřízen, může se sněhová fréza pohybovat opačným směrem, než jste zamýšleli, a tak způsobit zranění a/nebo škodu na majetku.

Pečlivě zkontrolujte pohon pojezdu a v případě potřeby jej správně seřiďte.

1. Nastartujte motor; viz část Spuštění motoru.
2. Posuňte řadicí páku do polohy R1; viz Ovládání řadicí páky.
3. Přitiskněte levou páku (pojezd) k rukojeti (Obrázek 21).

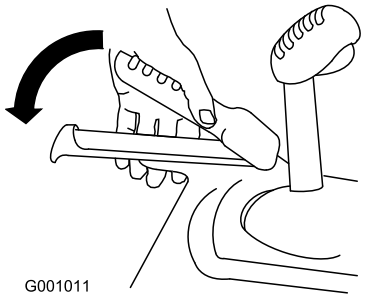

Obrázek 21

Sněhová fréza by se měla pohybovat dozadu. Pokud se sněhová fréza nerozjede nebo se rozjede dopředu, proveďte následující:

A. Uvolněte páku pojezdu a zastavte motor.

B. Odpojte radiální čep od řadicí páky (Obrázek 12).

C. Otočte radiální čep dolů (doprava) na ovládací tyči rychlosti (Obrázek 12).

D. Připojte radiální čep k řadicí páce (Obrázek 12).

4. Uvolněte páku pojezdu.
5. Posuňte řadicí páku do polohy F1 (viz Ovládání řadicí páky).
6. Přitiskněte levou páku (pojezd) k rukojeti (Obrázek 21).

   Sněhová fréza by se měla pohybovat dopředu. Pokud se sněhová fréza nerozjede nebo se rozjede dozadu, proveďte následující:

   A. Uvolněte páku pojezdu a zastavte motor.

   B. Odpojte radiální čep od řadicí páky (Obrázek 12).

   C. Otočte radiální čep nahoru (doleva) na tyč pro ovládání rychlosti (Obrázek 12).

   D. Připojte radiální čep k řadicí páce (Obrázek 12).

7. Pokud jste provedli nějaké úpravy, opakujte tento postup, dokud již nebudou žádné úpravy třeba.

Důležité: Pokud se sněhová fréza pohybuje, když je páka pojezdu v uvolněné poloze, zkontrolujte kabel pojezdu (viz oddíl Kontrola a nastavení kabelu pojezdu) nebo odvezte sněhovou frézu do autorizovaného servisního střediska.

Součásti stroje

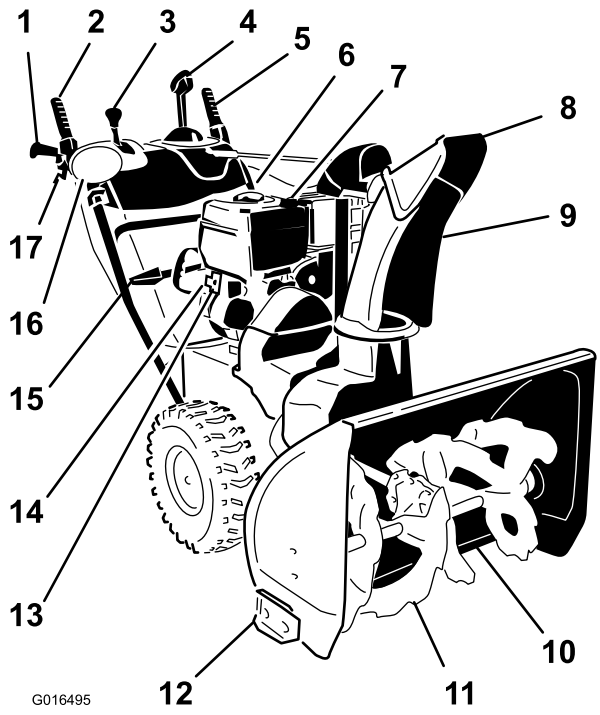

Obrázek 22

1. Rukojeť (2)
2. Páka nabíracího šroubu/rotoru
3. Řadicí páka
4. Ovládání vyhazovacího komínu Quick Stick®
5. Páka pojezdu
6. Uzávěr palivové nádrže
7. Hrdlo pro doplňování motorového oleje/měrka
8. Deflektor vyhazovacího komínu
9. Vyhazovací komín
10. Shrnovač
11. Nabírací šroub
12. Kluzná lišta (2)
13. Tlačítko elektrického startéru
14. Zásuvka elektrického startéru
15. Nástroj na odklízení sněhu
16. Přední reflektor
17. Páka spojky kol (2)

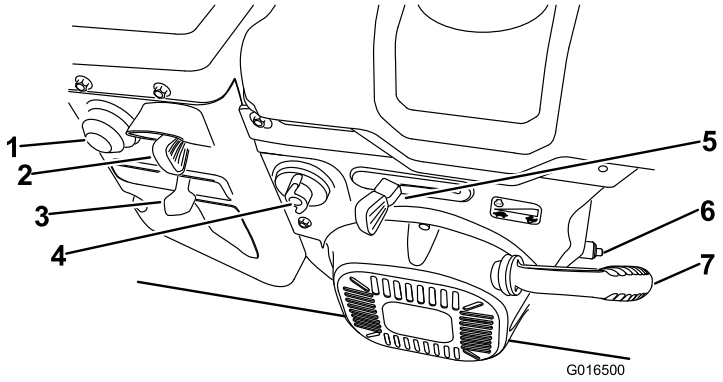

Obrázek 23

1. Nasávání paliva
2. Spínač zapalování
3. Sytič
4. Uzavírací ventil paliva
5. Škrticí klapka
6. Zátka výpusti oleje
7. Ruční startér

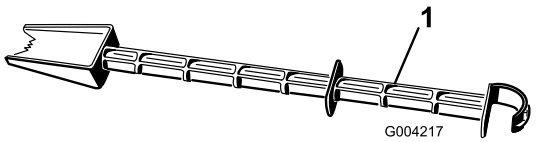

Obrázek 24

1. Nástroj na odklízení sněhu (připevněný k rukojeti)

Obsluha

Poznámka: Z polohy obsluhy určete levou a pravou stranu stroje.

Plnění palivové nádrže

⚠ NEBEZPEČÍ

Benzin je extrémně hořlavý a výbušný. Požár nebo výbuch způsobený benzinem může popálit vás i jiné osoby.

- **Abyste zabránili vznícení benzinu statickým nábojem, postavte kanystr a/nebo sněhovou frézu přímo na zem. Palivo nedoplňujte na přepravním voze ani na jiném objektu.**
- **Palivo doplňujte venku a pouze tehdy, když je motor studený. Rozlitý benzin utřete.**
- **Při manipulaci s benzinem nekuřte a buďte v bezpečné vzdálenosti od otevřeného ohně nebo jisker.**
- **Benzin skladujte ve schváleném kanystru a uchovávejte jej mimo dosah dětí.**
- Nejlepších výsledků dosáhnete, když budete používat pouze čistý, čerstvý bezolovnatý benzín s oktanovým číslem kolem 87 nebo vyšším ((metoda stanovení R+M)/2).
- Přijatelná jsou i okysličená paliva s až 10 % ethanolu nebo 15 % MTBE.
- **Nepoužívejte** etanolové směsi benzinu (např. E15 nebo E85) s více než 10 % etanolu. Použití těchto směsí může mít za následek problémy s výkonem nebo poškození motoru, na které se nevztahuje záruka.
- **Nepoužívejte** benzin obsahující metanol.
- **Neuchovávejte** palivo přes zimu v palivové nádrži nebo nádobách na palivo bez použití stabilizátoru paliva.
- **Nepřidávejte** do benzínu olej.

Důležité: Pro snadnější spouštění motoru přidávejte po celou sezónu do paliva aditiva. Nepoužívejte benzin starší než 30 dní. *Do benzinu nepřidávejte olej.*

Poznámka: Neplňte nad spodní hranu hrdla palivové nádrže.

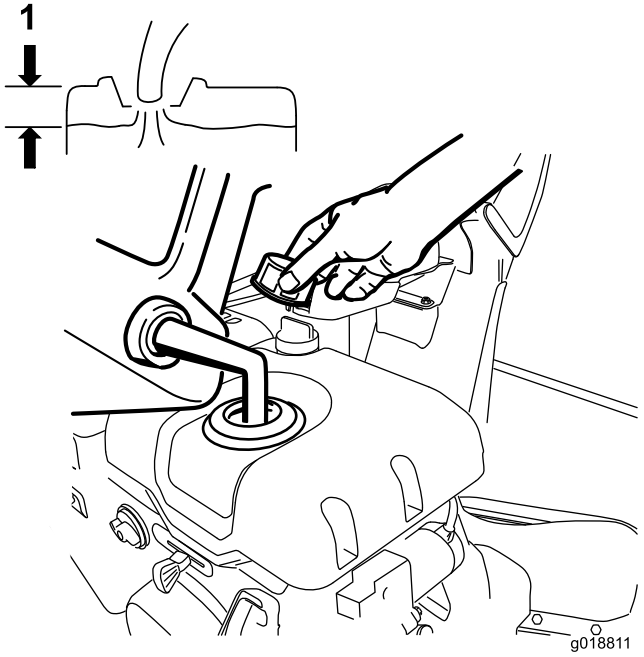

Obrázek 25

1. Neplňte nad spodní hranu hrdla palivové nádrže.

Spouštění motoru

1. Zkontrolujte hladinu oleje v motoru. Viz Kontrola hladiny oleje v motoru v oddílu Údržba.
2. Otočte uzavírací ventil paliva o čtvrt doleva, a tím jej otevřete (Obrázek 26).

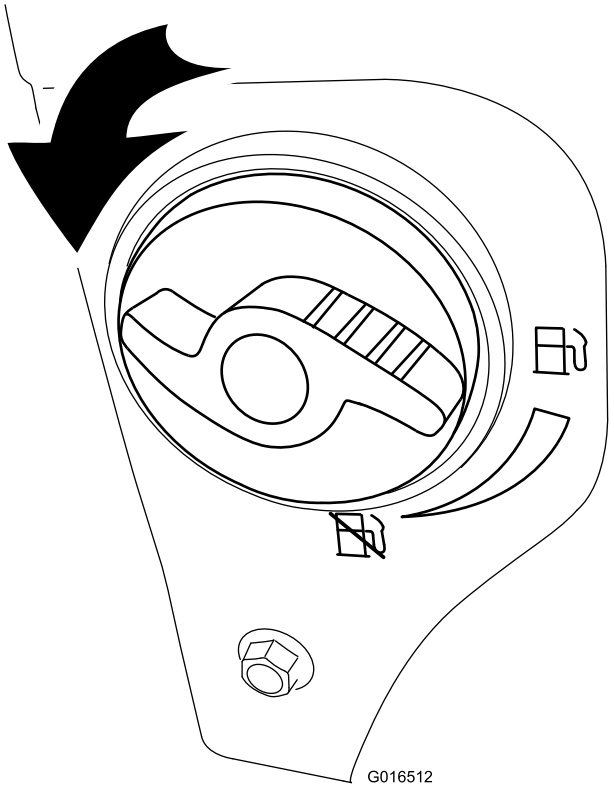

Obrázek 26

3. Zasuňte klíček zapalování zcela dovnitř (Obrázek 27).

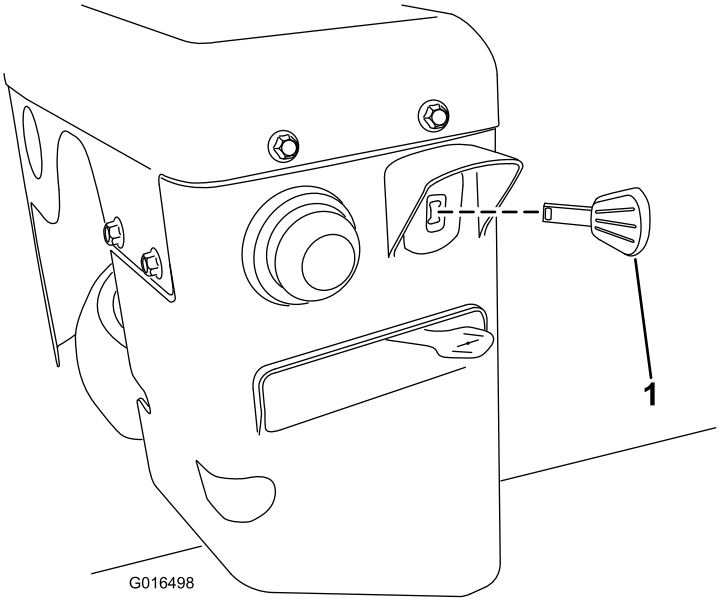

Obrázek 27

1. Klíček zapalování

4. Palcem pevně stiskněte tlačítko nasávání paliva dle nákresu níže a před uvolněním jej pokaždé nechte přibližně vteřinu ve stisknuté poloze (Obrázek 28).

Počet nasávání	Teplota
3	-18 °C a výš
4	-23 °C až -18 °C
6	-23 °C a méně

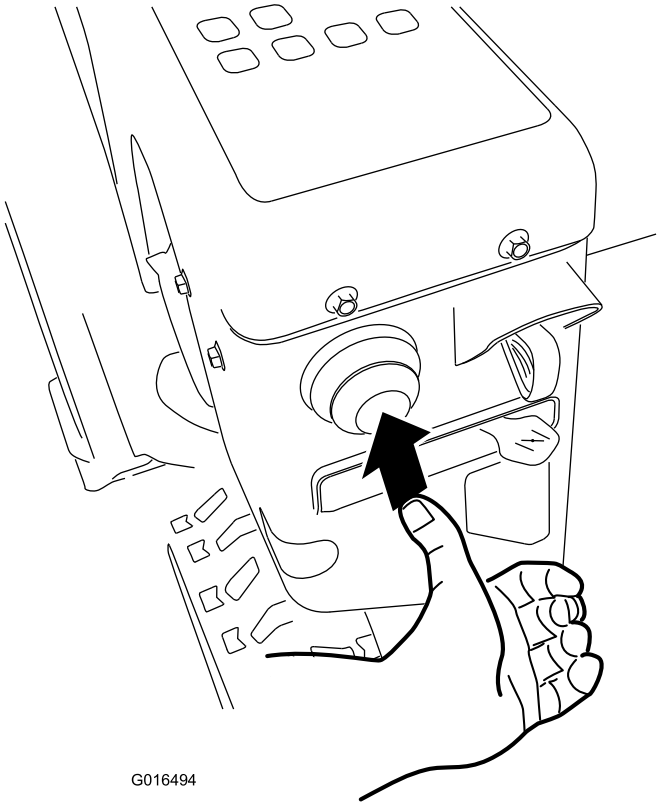

Obrázek 28

5. Posuňte sytič do polohy Choke (sytič) (Obrázek 29).

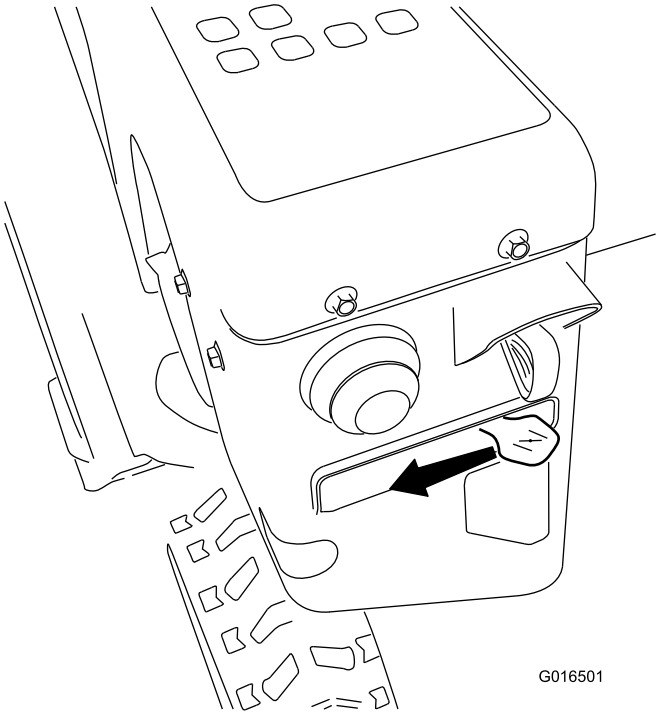

Obrázek 29

6. Škrticí klapku posuňte do polohy Fast (rychlý běh) (Obrázek 30).

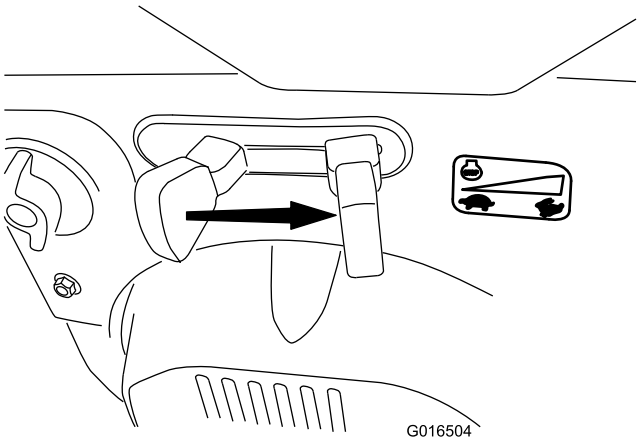

Obrázek 30

7. Stroj nastartujte zatáhnutím za ruční startér nebo stisknutím tlačítka elektrického startéru (Obrázek 31).

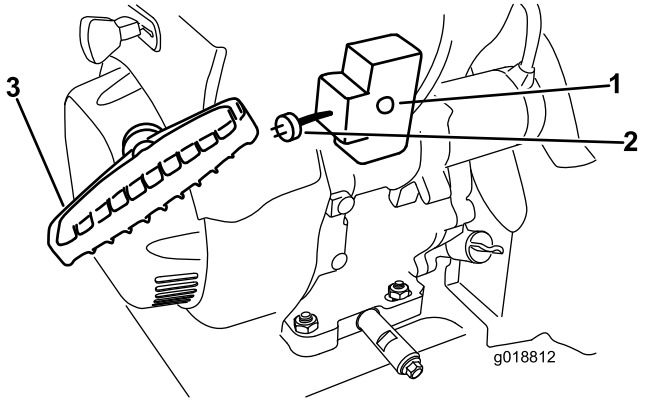

Obrázek 31

1. Tlačítko elektrického startéru
2. Zásuvka elektrického startéru
3. Ruční startér

Poznámka: Chcete-li použít elektrický startér, zapojte napájecí kabel nejprve do zásuvky elektrického startéru a poté do elektrické zásuvky. Používejte pouze přípojný kabel ze seznamu UL o průměru 16 G, který je určený pro venkovní použití a jehož délka nepřesahuje 15 m.

⚠ DŮLEŽITÉ UPOZORNĚNÍ

Poškozený napájecí kabel může způsobit poranění nebo požár.

Před použitím stroje napájecí kabel důkladně zkontrolujte. Je-li napájecí kabel poškozen, stroj nepoužívejte. Ihned jej opravte nebo vyměňte. Kontaktujte autorizované servisní středisko.

Důležité: Aby nedošlo k poškození elektrického startéru, používejte jej v krátkých cyklech (5 s zapnutý, 5 s vypnutý). Nepoužívejte jej více než 10x. Pokud motor stále nestartuje, dopravte stroj do autorizovaného servisního střediska.

8. Napájecí kabel odpojte nejprve od zásuvky ve zdi a potom od stroje (pouze model s elektrickým spuštěním).
9. Nechte motor zahřát a posuňte sytič do polohy Run (běh). Vždy, než začnete nastavovat sytič, počkejte, dokud motor neběží hladce.

⚠ VÝSTRAHA

Pokud necháte sněhovou frézu zapojenou do síťové zásuvky, někdo by ji mohl neúmyslně zapnout, a způsobit tak úraz nebo škody na majetku.

Kdykoliv sněhovou frézu nestartujete, vytáhněte napájecí kabel ze zásuvky.

Zastavení motoru

1. Posuňte páku škrticí klapky do polohy Slow (pomalý běh) a poté do polohy Stop (stop) (Obrázek 32). Motor lze zastavit také zatažením za klíček zapalování směrem ven do střední polohy.

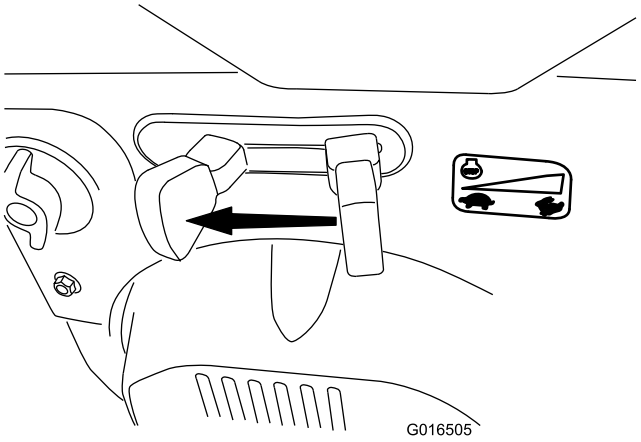

Obrázek 32

2. Než opustíte pozici obsluhy, počkejte, až se všechny pohyblivé části zastaví.
3. Vytáhněte klíček zapalování, aby nemohlo dojít k náhodnému spuštění.
4. Otočením doprava zavřete uzavírací ventil paliva (Obrázek 33).

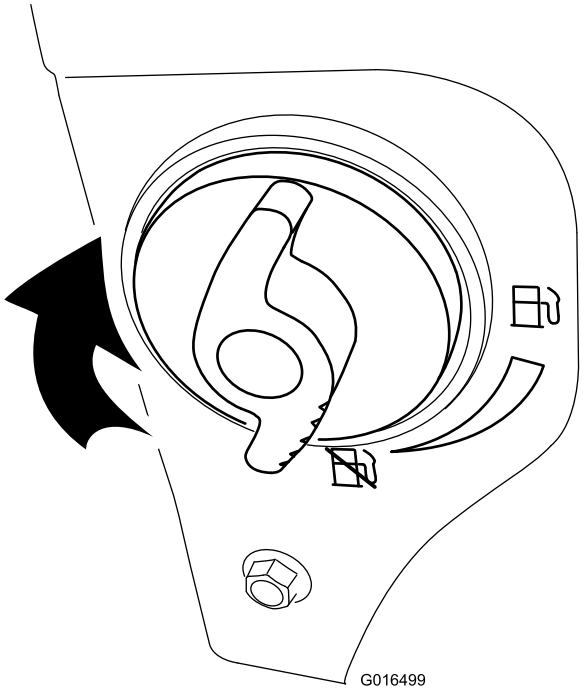

Obrázek 33

5. Třikrát nebo čtyřikrát zatáhněte za ruční startér. Tím zabráníte jeho zamrznutí.

Ovládání pohonu pojezdu

⚠ VÝSTRAHA

Pokud není pohon pojezdu správně seřízen, může se sněhová fréza pohybovat opačným směrem, než jste zamýšleli, a tak způsobit zranění a/nebo škodu na majetku.

Pečlivě zkontrolujte pohon pojezdu a v případě potřeby jej správně seřiďte; více informací viz Kontrola fungování pohonu pojezdu v části Nastavení.

Důležité: Pokud se sněhová fréza pohybuje, když je páka pojezdu v uvolněné poloze, zkontrolujte kabel pojezdu (viz oddíl Kontrola a nastavení kabelu pojezdu) nebo odvezte sněhovou frézu do autorizovaného servisního střediska.

Důležité: Abyste mohli ovládat pohon pojezdu, stroj musíte používat se zapnutým vlastním pohonem. Viz oddíly Jízda na volnoběh nebo Používání vlastního pohonu.

1. Pohon pojezdu zapnete přitisknutím levé páky (pojezd) k rukojeti (Obrázek 34).

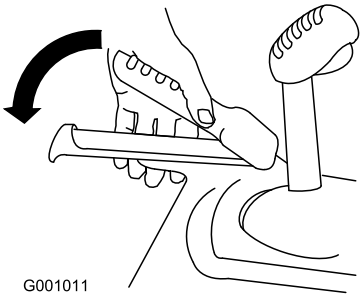

Obrázek 34

2. Chcete-li zastavit pohon pojezdu, uvolněte páku pojezdu.

Použití pák spojky kol

Páky spojky kol mohou dočasně vyřadit pohon jednoho nebo obou kol, přičemž páka pojezdu zůstane v zařazené poloze. To umožňuje snadné zatáčení a manipulaci se sněhovou frézou.

Poznámka: Přitažením páky pojezdu k rukojeti se aktivuje pohon obou kol.

Chcete-li zatočit doprava, přitáhněte pravou páku spojky k rukojeti (Obrázek 35).

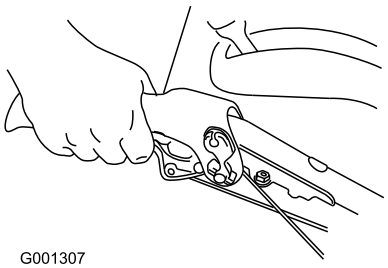

Obrázek 35

Poznámka: Tím se odpojí pohon pravého kola, levé se bude otáčet dál. Fréza tak zatočí doprava.

Poznámka: Obdobně přitažením levé páky spojky kola zatočíte doleva.

Po ukončení manévru uvolněte páku spojky. Obě kola se začnou otáčet (Obrázek 36).

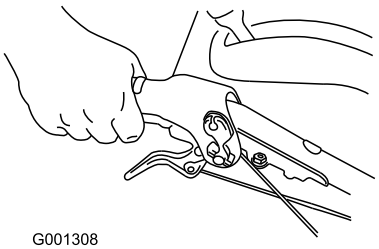

Obrázek 36

Dočasným přitažením a uvolněním spojkových pák lze také korigovat směr stroje a udržovat jej tak v přímém směru, zejména v hlubokém sněhu.

Přitažením obou spojkových pák najednou se odpojí pohon obou kol. Můžete tak stroj ručně posunout vzad, aniž byste museli zastavovat a řadit zpětnou rychlost. Kromě toho lze takto stroj přesouvat bez spuštění motoru.

Ovládání řadicí páky

Řadicí páka má šest rychlostí dopředu a dvě dozadu. Při změně rychlostního stupně uvolněte páku pojezdu a posuňte řadicí páku do požadované polohy (Obrázek 37). Páka v každém zvoleném rychlostním stupni zapadne do zářezu.

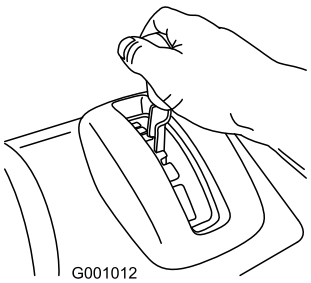

Obrázek 37

Ovládání pohonu nabíracího šroubu/rotoru

1. Pohon nabíracího šroubu/rotoru zapnete přitisknutím pravé páky (nabíracího šroubu/rotoru) k rukojeti (Obrázek 38).

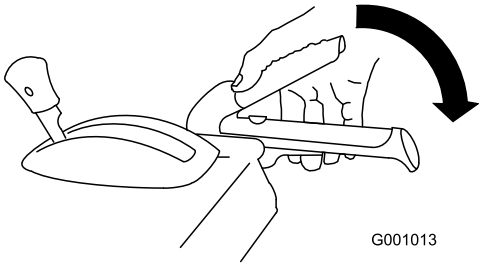

Obrázek 38

2. Chcete-li zastavit pohon nabíracího šroubu a rotoru, uvolněte pravou páku.

   Důležité: Stisknete-li jak páku nabíracího šroubu/pohonu, tak páku pojezdu, páka pojezdu zablokuje páku nabíracího šroubu/pohonu ve stisknuté poloze a tím vám uvolní pravou ruku. Chcete-li uvolnit obě páky, stačí uvolnit levou páku (pojezd).

3. Pokud se po uvolnění páky nabíracího šroubu/rotoru dále otáčí nabírací šroub a rotor, sněhovou frézu nepoužívejte. Zkontrolujte kabel nabíracího šroubu/rotoru (viz oddíl Kontrola a nastavení kabelu nabíracího šroubu/rotoru), a je-li třeba, seřiďte jej. Jinak odvezte sněhovou frézu do autorizovaného servisního střediska.

⚠ DŮLEŽITÉ UPOZORNĚNÍ

Pokud se po uvolnění páky nabíracího šroubu/rotoru dále otáčí nabírací šroub a rotor, mohli byste vážně zranit sebe i jiné osoby.

Sněhovou frézu nepoužívejte. Odvezte ji do autorizovaného servisního střediska.

Ovládání Quick Stick®

Chcete-li pohybovat vyhazovacím komínem a deflektorem pomocí ovladače Quick Stick, stiskněte modrý kryt páky. Uvolněním krytu páky zablokujte vyhazovací komín a deflektor v dané poloze (Obrázek 39).

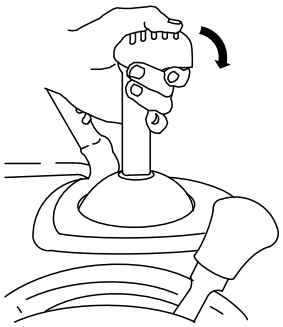

Obrázek 39

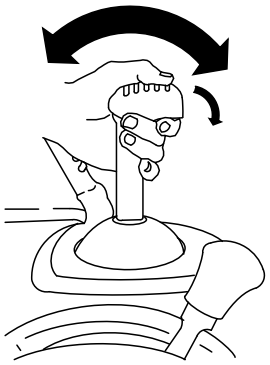

Obrázek 41

Ovládání vyhazovacího komínu

Stiskněte modrý kryt páky a pohněte ovladačem Quick Stick doleva, chcete-li posunout vyhazovací komín doleva, nebo pohněte ovladačem Quick Stick doprava, chcete-li posunout vyhazovací komín doprava (Obrázek 40).

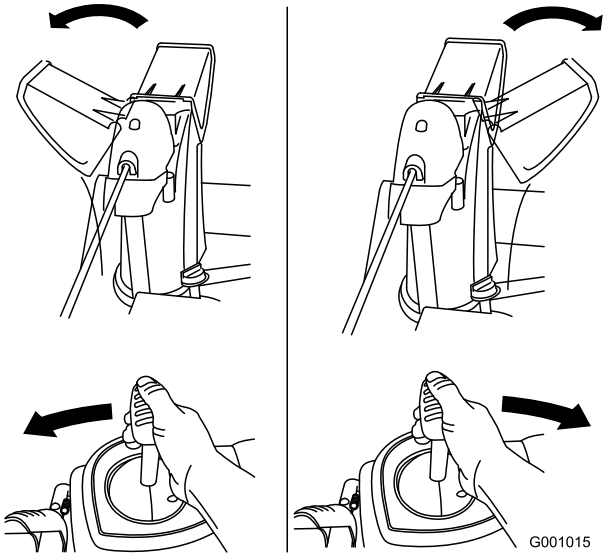

Obrázek 40

- Pokud s vyhazovacím komínem nelze pohnout, prostudujte oddíl Seřízení západky vyhazovacího komínu.
- Jestliže s vyhazovacím komínem nelze doleva otočit do stejného úhlu jako doprava, zkontrolujte, zda jsou kabely vedeny uvnitř rukojetí. Viz oddíl Montáž horní části rukojeti.
- Pokud se vyhazovací komín po uvolnění krytu páky nezajistí v poloze, prostudujte oddíl Seřízení západky vyhazovacího komínu.

Ovládání deflektoru

Stiskněte modrý kryt páky a pohněte ovladačem Quick Stick dopředu, chcete-li deflektor spustit, nebo pohněte ovladačem Quick Stick dozadu, chcete-li deflektor zvednout (Obrázek 41).

Čištění vyhazovacího komínu

⚠ DŮLEŽITÉ UPOZORNĚNÍ

Pokud běží nabírací šroub/rotor, ale z vyhazovacího komínu nevychází žádný sníh, je možné, že je ucpaný.

Čištění vyhazovacího komínu nikdy neprovádějte rukama. Mohlo by dojít k úrazu.

- Při čištění vyhazovacího komínu stůjte v ovládací pozici a uvolněte levou páku (ovládání pojezdu). Za běhu nabíracího šroubu/rotoru zatlačte rukojeti dolů, aby se předek sněhové frézy zvedl několik centimetrů nad zem. Potom rychle zvedněte rukojeti, aby předek sněhové frézy narazil na zem. Je-li třeba, uvedený postup opakujte, dokud z vyhazovacího komínu nezačne vyletovat sníh.
- Jestliže vyhazovací komín nelze vyčistit nárazy přední části stroje o zem, **zastavte motor, počkejte, až se zastaví všechny pohyblivé části, a vyčistěte jej nástrojem na odklízení; nikdy k tomu nepoužívejte ruce.**

  Důležité: Čištění ucpaného vyhazovacího komínu nárazy předku sněhové frézy o zem může způsobit pohyb kluzných lišt. Nastavte kluzné lišty a pevně utáhněte šrouby na lištách.

Ochrana před zamrznutím

- Ve sněhových a chladných podmínkách mohou některé ovládací prvky a pohyblivé části stroje zamrznout. **Snažíte-li se rozhýbat zamrzlé díly, nepoužívejte hrubou sílu.** Máte-li potíže s ovládáním jakéhokoliv ovládacího prvku nebo součásti, spusťte motor a nechte ho několik minut běžet.
- Po použití sněhové frézy nechte motor několik minut běžet, abyste zabránili zamrznutí pohyblivých částí motoru. Spusťte nabírací šroub/rotor, abyste odstranili veškerý zbývající sníh uvnitř skříně. Pohybujte ovladačem Quick Stick, aby nezamrznul. Zastavte motor, počkejte,

až se zastaví všechny pohybující se části, a odstraňte ze sněhové frézy veškerý sníh a led.

- Když je motor vypnutý, několikrát zatáhněte za ruční startér a jednou stiskněte tlačítko elektrického startéru. Zabráníte tím zamrznutí ručního a elektrického startéru.

Provozní tipy

⚠ NEBEZPEČÍ

Je-li sněhová fréza v provozu, rotor a nabírací šroub se mohou otáčet a mohly by amputovat nebo zranit ruce a nohy.

- **Před nastavováním, čištěním, prohlídkou, odstraňováním závad nebo opravou sněhové frézy zastavte motor a počkejte, až se všechny pohybující se části zastaví. Odpojte kabel od zapalovací svíčky a zajistěte jej mimo její dosah, aby nikdo nemohl náhodně spustit motor.**
- **Odstraňte překážku z vyhazovacího komínu, viz oddíl Čištění vyhazovacího komínu. Je-li třeba, použijte k odstranění překážky z vyhazovacího komínu nástroj na odklízení sněhu – neodstraňujte ji rukama.**
- **Při práci se strojem stůjte za rukojeťmi a stranou od vyhazovacího otvoru.**
- **Hlavu, ruce, nohy a ostatní části těla či oblečení udržujte v bezpečné vzdálenosti od zakrytých, pohyblivých nebo otáčejících se dílů stroje.**

⚠ DŮLEŽITÉ UPOZORNĚNÍ

Rotor může odhazovat kameny, hračky a další cizí předměty, a přivodit tak vážný úraz obsluze nebo okolostojícím osobám.

- **Odstraňte z plochy určené k čištění všechny předměty, které by nabírací šrouby mohly zachytit a odhodit.**
- **Sníh odklízejte v bezpečné vzdálenosti od zvířat a dětí.**

- Při odklízení sněhu vždy nastavte škrticí klapku do polohy Fast (rychlý běh).
- Pokud se motor při zatížení zpomaluje nebo prokluzují kola, přeřaďte na nižší rychlostní stupeň.
- Pokud se zvedá předek sněhové frézy, přeřaďte na nižší rychlostní stupeň. Pokud se dále zvedá, tlačte rukojeti nahoru.

Údržba

Poznámka: Z polohy obsluhy určete levou a pravou stranu stroje.

Doporučený harmonogram údržby

Servisní interval	Postup při údržbě
Po prvních 2 hodinách	• Zkontrolujte kabel pojezdu, a je-li třeba, seřiďte jej.
Po prvních 5 hodinách	• Vyměňte motorový olej.
Při každém použití nebo denně	• Zkontrolujte hladinu oleje v motoru, a je-li třeba, doplňte jej.
Po každých 50 hodinách provozu	• Vyměňte motorový olej. Motorový olej měňte každých 25 hodin provozu, jestliže motor hodně zatěžujete.
Po každých 100 hodinách provozu	• Vyměňte zapalovací svíčku.
Každý rok	• Zkontrolujte kluzné lišty a je-li třeba, seřiďte je. • Zkontrolujte kabel pojezdu, a je-li třeba, seřiďte jej nebo vyměňte. • Zkontrolujte olej v převodovce nabíracího šroubu, a je-li třeba, doplňte jej.
Každý rok nebo před uskladněním	• Tlak v pneumatikách předních i zadních kol udržujte na hodnotě 116–137 kPa (17–20 psi). • Na konci sezóny spusťte motor, aby zcela vyschla palivová nádrž a karburátor. • Je-li třeba, nechte v autorizovaném servisním středisku prohlédnout a vyměnit hnací řemen pojezdu a hnací řemen nabíracího šroubu/rotoru.

Důležité: Více informací o údržbě a servisu sněhové frézy najdete na stránkách www.Toro.com.

Příprava údržby

1. Umístěte sněhovou frézu na rovný povrch.
2. Vypněte motor a počkejte, až se všechny pohybující se části zastaví.
3. Odpojte kabel zapalovací svíčky. Viz Výměna zapalovací svíčky.

Kontrola hladiny oleje v motoru

Servisní interval: Při každém použití nebo denně—Zkontrolujte hladinu oleje v motoru, a je-li třeba, doplňte jej.

1. Vyjměte olejovou měrku, otřete ji dosucha a potom ji zasuňte zpět do klikové skříně.
2. Vyjměte olejovou měrku a zkontrolujte hladinu oleje (Obrázek 42). Jestliže je hladina oleje na měrce pod ryskou Add (doplnit), doplňte olej. Viz oddíl Doplňování motorového oleje.

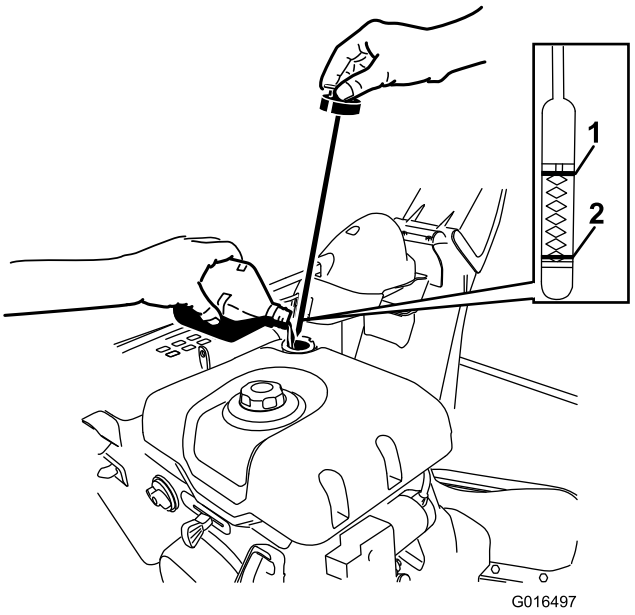

Obrázek 42

1. Full (plná)
2. Doplňte olej

Kontrola a nastavení kluzných lišt

Servisní interval: Každý rok—Zkontrolujte kluzné lišty a je-li třeba, seřiďte je.

Zkontrolujte kluzné lišty, abyste se ujistili, že se nabírací šroub nedotýká dlážděného nebo štěrkového povrchu. Podle potřeby nastavte kluzné lišty, abyste kompenzovali opotřebení.

1. Zkontrolujte tlak vzduchu v pneumatikách. Viz oddíl Kontrola tlaku vzduchu v pneumatikách.
2. Povolujte matice přidržující obě kluzné lišty na stranách nabíracího šroubu, dokud se lišty nebudou snadno posunovat nahoru a dolů (Obrázek 43).

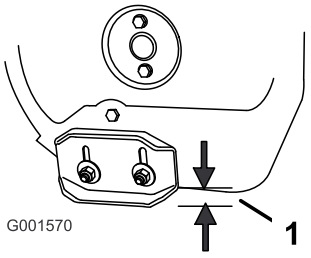

Obrázek 43

1. 1,3 cm

3. Podepřete boční desky tak, aby byly **alespoň** 1,3 cm nad rovným povrchem.

   Důležité: Nože nabíracího šroubu musí být pomocí kluzných lišt zvednuty nad zem.

4. Ujistěte se, že shrnovač je 3 mm nad rovným povrchem a je s ním souběžný.

   Poznámka: Pokud je zem popraskaná, hrubá nebo nerovná, nastavte kluzné lišty tak, aby se shrnovač zdvihl. V případě štěrkového povrchu spusťte kluzné lišty ještě níže, aby sněhová fréza nenabírala kameny.

5. Spouštějte kluzné lišty dolů, dokud nebudou vyrovnány se zemí.
6. Pevně utáhněte matice připevňující obě kluzné lišty ke stranám nabíracího šroubu.

   Poznámka: Chcete-li rychle nastavit uvolněné kluzné lišty, podepřete shrnovač ve výšce 3 mm nad zemí a potom lišty spusťte na zem.

   Poznámka: Pokud jsou obě kluzné lišty nadměrně opotřebené, můžete je obrátit nepoužitou stranou k zemi.

Kontrola a nastavení kabelu pojezdu

Servisní interval: Po prvních 2 hodinách—Zkontrolujte kabel pojezdu, a je-li třeba, seřiďte jej.
Každý rok—Zkontrolujte kabel pojezdu, a je-li třeba, seřiďte jej nebo vyměňte.

Pokud se sněhová fréza nepohybuje dopředu nebo dozadu podle zařazených rychlostí nebo se pohybuje, když uvolníte páku pojezdu, seřiďte kabel pojezdu.

S uvolněnou pákou pojezdu zkontrolujte kolík v prodloužené drážce na levé straně sněhové frézy nad pneumatikou. Mezi přední stranou drážky a předním okrajem kolíku by měla být mezera 1 až 1,5 mm (Obrázek 44).

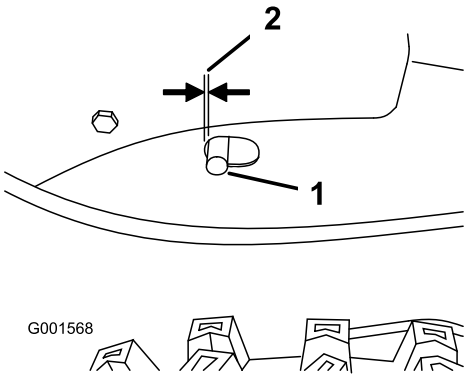

Obrázek 44

1. Kolík
2. 1 až 1,5 mm

Není-li levý kabel (pojezdu) správně seřízen, proveďte následující kroky:

1. Povolte pojistnou matici.
2. Povolujte nebo utahujte napínák, dokud nebude mezi kolíkem a předním okrajem drážky požadovaná mezera.
3. Utáhněte pojistnou matici (Obrázek 45).

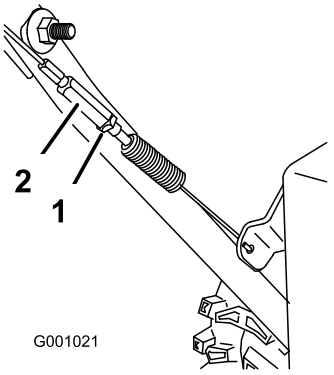

Obrázek 45

1. Pojistná matice
2. Napínák

Kontrola hladiny oleje v převodovce nabíracího šroubu

Servisní interval: Každý rok—Zkontrolujte olej v převodovce nabíracího šroubu, a je-li třeba, doplňte jej.

1. Umístěte sněhovou frézu na rovný povrch.
2. Vyčistěte prostor kolem zátky (Obrázek 46).

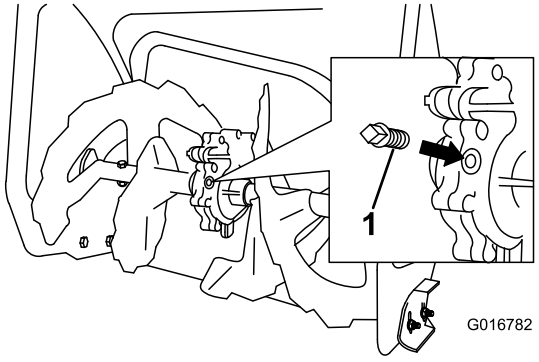

Obrázek 46

1. Zátka

3. Odstraňte zátku z převodovky.
4. Zkontrolujte hladinu oleje v převodovce. Měla by být ve výši přepadu v otvoru plnicího hrdla.
5. Pokud je hladina oleje nízká, doplňte v převodovce převodový olej GL-5 nebo GL-6, SAE 85-95 EP až do výše přepadu.

   Poznámka: Nepoužívejte syntetický olej.
6. Namontujte zátku převodovky.

Výměna motorového oleje

Servisní interval: Po prvních 5 hodinách—Vyměňte motorový olej.

Po každých 50 hodinách provozu—Vyměňte motorový olej. Motorový olej měňte každých 25 hodin provozu, jestliže motor hodně zatěžujete.

Je-li to možné, těsně před výměnou spusťte motor, protože teplý olej je tekutější a obsahuje více nečistot.

Používejte automobilový detergentní olej s API klasifikací SF, SG, SH, SJ, SL nebo vyšší. Viz pPříručka k obsluze motoru.

Použijte Obrázek 47 níže pro výběr oleje s nejlepší viskozitou vzhledem k očekávanému rozsahu venkovních teplot:

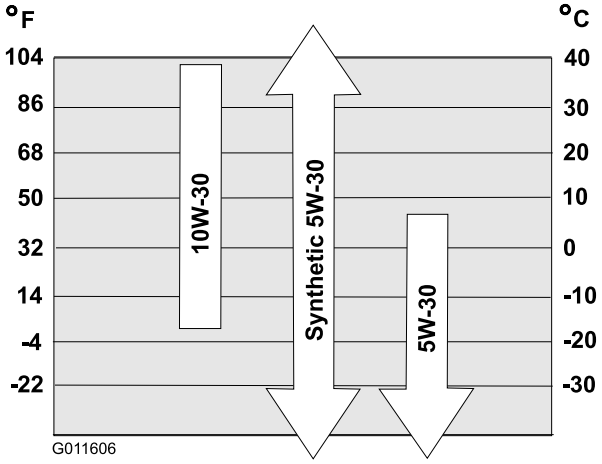

Obrázek 47

Množství motorového oleje

Model	Množství motorového oleje
38820	0,89 až 0,95 l
38822	
38824	

1. Vyčistěte prostor kolem uzávěru výpusti oleje (Obrázek 48).

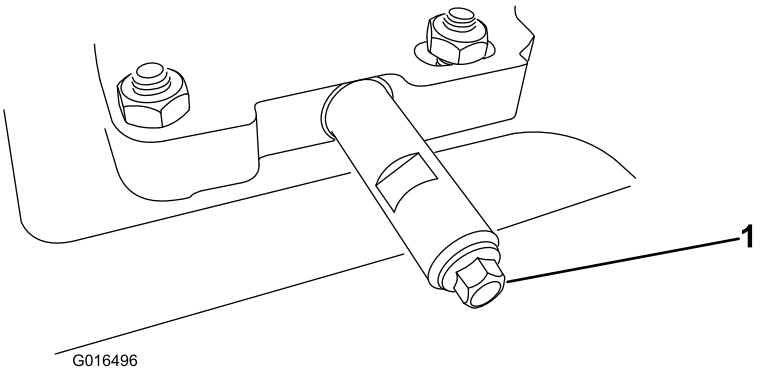

Obrázek 48

1. Zátka výpusti oleje

2. Zasuňte vypouštěcí mísu pod nástavec výpusti a odstraňte uzávěr výpusti oleje.

   Poznámka: Při odstraňování uzávěru dávejte pozor, aby se neuvolnila trubice.

3. Vypusťte olej.

   Poznámka: Použitý olej předejte do certifikovaného recyklačního střediska.

4. Namontujte uzávěr výpusti oleje.
5. Naplňte klikovou skříň olejem. Viz oddíl Doplňování motorového oleje.

Výměna zapalovací svíčky

Servisní interval: Po každých 100 hodinách provozu—Vyměňte zapalovací svíčku.

⚠ DŮLEŽITÉ UPOZORNĚNÍ

Výměna zapalovací svíčky, když je motor horký, může způsobit popáleniny.

Zapalovací svíčku vyměňte až po vychladnutí motoru.

Používejte zapalovací svíčku Toro nebo ekvivalentní svíčku (Champion® RN9YC nebo NGK BPR6ES).

1. Vyjměte držák (Obrázek 49).

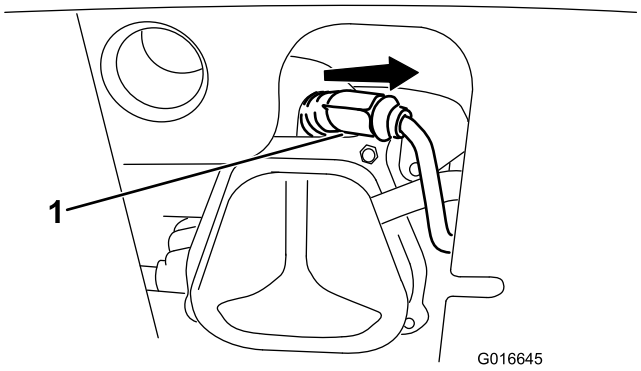

Obrázek 49

1. Držák zapalovací svíčky

2. Vyčistěte okolí patky zapalovací svíčky.

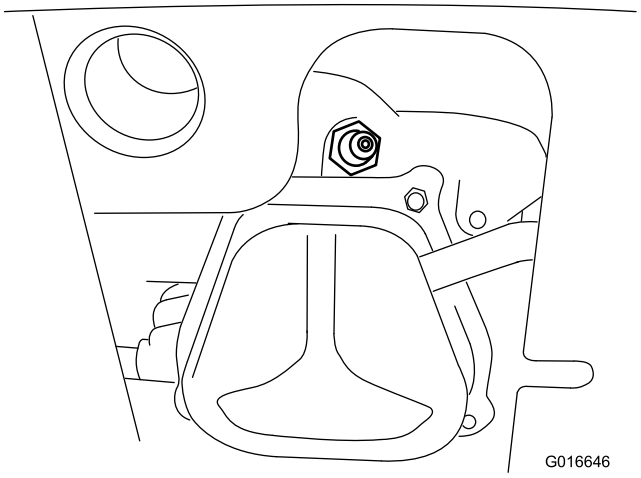

Obrázek 50

3. Vyjměte a vyhoďte starou zapalovací svíčku.

   Poznámka: Pro vyjmutí zapalovací svíčky budete potřebovat řehtačkový klíč.

4. Nastavte mezeru mezi elektrodami na nové zapalovací svíčce na 0,76 mm (0,030 palce) (Obrázek 51).

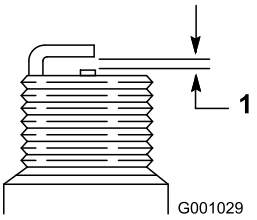

Obrázek 51

1. 0,76 mm

5. Našroubujte novou zapalovací svíčku, pevně ji utáhněte a připojte k ní kabel zapalování.

   Poznámka: Zajistěte, aby kabel zapalování byl na zapalovací svíčce zcela přichycen na svém místě.

Seřízení západky vyhazovacího komínu

Pokud se vyhazovací komín nezajistí v požadované poloze nebo jej nelze odjistit, abyste jej mohli nastavit do jiné polohy, seřiďte západku vyhazovacího komínu.

1. Odstraňte kryt převodu vyhazovacího komínu (Obrázek 52), zdvihněte jeho přední stranu a vysuňte jej směrem dozadu.

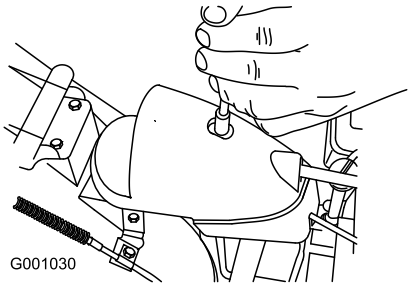

Obrázek 52

2. Uvolněte šroub na kabelové svorce (Obrázek 53).

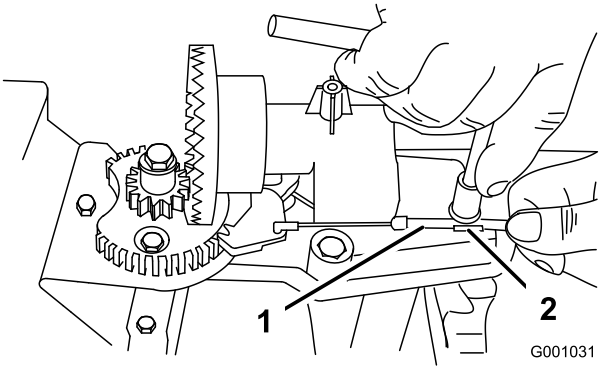

Obrázek 53

1. Kabel
2. Kabelová svorka

3. Uchopte kabel a táhněte jej směrem k předku stroje tak, aby západka vyhazovacího komínu zcela zapadla do zubů soukolí (Obrázek 53 a Obrázek 54).

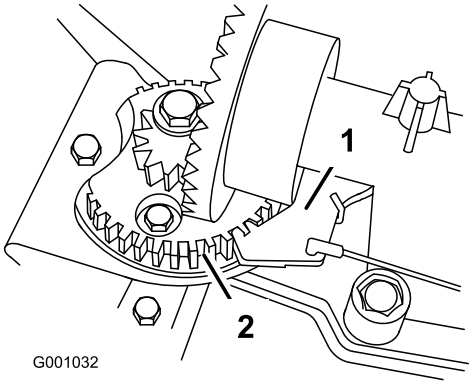

Obrázek 54

1. Západka vyhazovacího komínu
2. Zuby soukolí

Poznámka: Západka je tažena pružinou, která ji po uvolnění lanka přitáhne do zubů soukolí (Obrázek 54).

4. Je-li kabel lanka uvolněný, zatáhněte za něj směrem dozadu.
5. Utáhněte šroub na kabelové svorce; buďte opatrní, aby nebyla odstraněna plastová část.
6. Nasaďte a upevněte kryt převodu.

Výměna hnacích řemenů

Pokud je hnací řemen nabíracího šroubu/rotoru nebo hnací řemen pojezdu opotřebený, nasáklý olejem nebo jinak poškozený, nechte řemen vyměnit v autorizovaném servisním středisku.

Výměna žárovky reflektoru

Používejte 37W **halogenové žárovky GE 899.** Žárovky se nedotýkejte rukama a chraňte ji před nečistotami a vlhkostí.

1. Ze zadní strany reflektoru odpojte konektor kabelu (Obrázek 55).

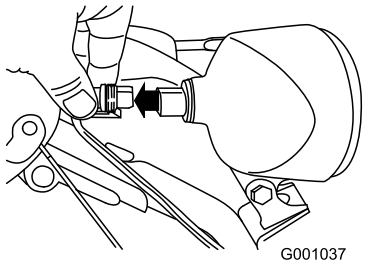

Obrázek 55

2. Patkou žárovky otočte na doraz proti směru hodinových ručiček (Obrázek 56).

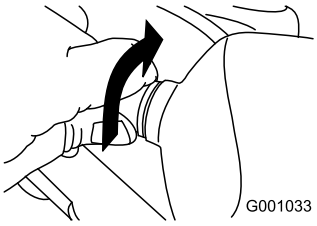

Obrázek 56

3. Žárovku opatrně vytáhněte z reflektoru (Obrázek 57).

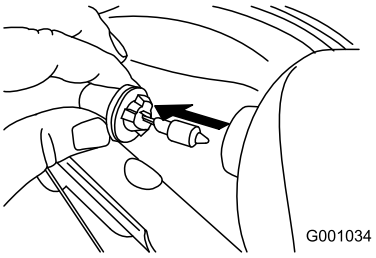

Obrázek 57

4. Do zadního otvoru reflektoru zasuňte novou žárovku (Obrázek 58).

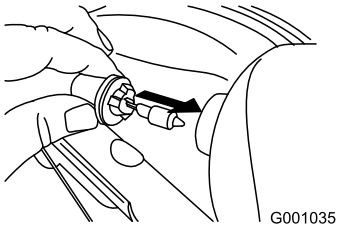

Obrázek 58

5. Patkou žárovky otočte na doraz po směru hodinových ručiček (Obrázek 59).

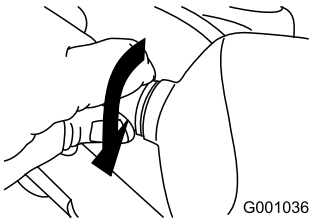

Obrázek 59

6. Ke konektoru na zadní straně reflektoru připojte kabel a zasuňte jej na doraz (Obrázek 60).

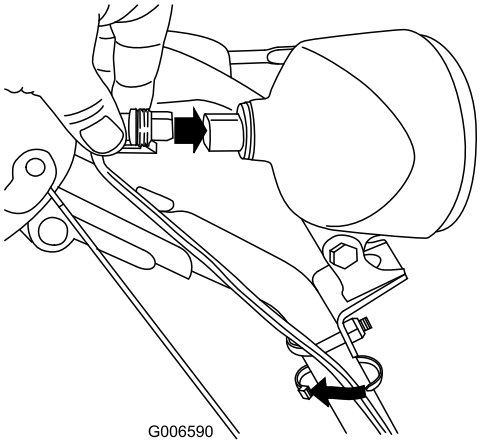

Obrázek 60

Uskladnění

⚠ DŮLEŽITÉ UPOZORNĚNÍ

- **Benzinové výpary mohou explodovat.**
- **Benzin neskladujte déle než 30 dní.**
- **Sněhovou frézu neskladujte v uzavřených prostorách blízko otevřeného ohně.**
- **Před uskladněním nechte motor vychladnout.**

Příprava sněhové frézy k uskladnění

1. Při posledním doplňování paliva v sezóně přidejte do čerstvého benzinu stabilizátor paliva.

   Poznámka: Palivo by se nemělo skladovat déle, než doporučuje výrobce stabilizátoru paliva.

2. Nechte motor 10 minut běžet, aby se upravené palivo rozptýlilo po celém palivovém systému.
3. Nechte stroj v chodu, dokud se motor sám nezastaví kvůli nedostatku paliva.
4. Použijte tlačítko pro nasání paliva a znovu spusťte motor.
5. Nechte motor běžet, dokud se sám nezastaví. Když již motor nejde nastartovat, je dostatečně suchý.
6. Zastavte motor a nechte ho vychladnout.
7. Vytáhněte klíč ze zapalování.
8. Sněhovou frézu důkladně vyčistěte.
9. Poškozené části povrchu opravte barvou, kterou dodává autorizovaný servisní prodejce. Poškozená místa před natíráním obruste a použijte antikorozní přípravek, abyste ochránili kovové části před rezavěním.
10. Utáhněte všechny volné vruty, šrouby a pojistné matice. Opravte nebo vyměňte všechny poškozené součásti.
11. Sněhovou frézu přikryjte a uložte ji na bezpečné místo z dosahu dětí.

Konec uskladnění sněhové frézy

Proveďte každoroční údržbu podle postupu uvedeného v oddíle Doporučený harmonogram údržby.

Odstraňování závad

Závada	Možné příčiny	Způsoby odstranění
Elektrický startér se neotáčí (pouze modely s elektrickým startérem).	1. Napájecí kabel je odpojen od zásuvky nebo sněhové frézy. 2. Napájecí kabel je opotřebovaný, zkorodovaný nebo poškozený. 3. V zásuvce není proud.	1. Zapojte napájecí kabel do zásuvky a/nebo sněhové frézy. 2. Vyměňte napájecí kabel. 3. Nechte si od kvalifikovaného elektrikáře zapojit zásuvku.
Motor se nespustí nebo se spouští obtížně.	1. Klíč není v zapalování nebo je v poloze Stop. 2. Sytič je v poloze Off (vypnuto) a nebylo stisknuto tlačítko nasávání paliva. 3. Není otevřený uzavírací ventil paliva. 4. Škrticí klapka není v poloze Fast (rychlý běh). 5. Palivová nádrž je prázdná nebo palivový systém obsahuje zvětralé palivo. 6. Uvolněný nebo odpojený kabel zapalovací svíčky. 7. Svíčka je zkorodovaná nebo znečištěná, popřípadě nemá správnou vzduchovou mezeru. 8. Odvětrávací otvor palivového uzávěru je ucpaný. 9. Hladina motorového oleje v klikové skříni motoru je příliš nízko nebo příliš vysoko.	1. Vložte klíč do zapalování a otočte jej do polohy On (zapnuto). 2. Posuňte sytič do polohy On (zapnuto) a třikrát stiskněte tlačítko nasávání paliva. 3. Otevřete uzavírací ventil paliva. 4. Posuňte škrticí klapku do polohy Fast (rychlý běh). 5. Vypusťte palivovou nádrž a naplňte ji čerstvým benzinem (starým maximálně 30 dnů). Jestliže problém přetrvává, kontaktujte autorizované servisní středisko. 6. Připojte kabel k zapalovací svíčce. 7. Zkontrolujte zapalovací svíčku a je-li třeba, seřiďte vzduchovou mezeru. Vyměňte zapalovací svíčku, jestliže je zkorodovaná, zanesená nebo popraskaná. 8. Odstraňte příčinu ucpání nebo vyměňte palivový uzávěr. 9. Doplňte nebo vypusťte olej, aby jeho hladina v klikové skříni motoru dosahovala značky Full na měrce.
Motor běží nerovnoměrně.	1. Sytič je v poloze On (zapnuto). 2. Není úplně otevřený uzavírací ventil paliva. 3. Palivová nádrž je téměř prázdná nebo je v ní zvětralé palivo. 4. Uvolněný kabel zapalovací svíčky. 5. Svíčka je zkorodovaná nebo znečištěná, popřípadě nemá správnou vzduchovou mezeru. 6. Hladina motorového oleje v klikové skříni motoru je příliš nízko nebo příliš vysoko.	1. Posuňte sytič do polohy Off (vypnuto). 2. Otevřete uzavírací ventil paliva. 3. Vypusťte a naplňte palivovou nádrž čerstvým benzinem (starým maximálně 30 dnů). Jestliže problém přetrvává, kontaktujte autorizované servisní středisko. 4. Připojte kabel k zapalovací svíčce. 5. Zkontrolujte zapalovací svíčku a je-li třeba, seřiďte vzduchovou mezeru. Vyměňte zapalovací svíčku, jestliže je zkorodovaná, zanesená nebo popraskaná. 6. Doplňte nebo vypusťte olej, aby jeho hladina v klikové skříni motoru dosahovala značky Full na měrce.

Závada	Možné příčiny	Způsoby odstranění
Motor běží, ale sněhová fréza odklízí sníh nedostatečně nebo jej neodklízí vůbec.	1. Škrticí klapka není při odklízení sněhu v poloze Fast (rychlý běh). 2. Sněhová fréza se pohybuje příliš rychle, aby mohla odklízet sníh. 3. Pokoušíte se odstranit příliš mnoho sněhu na jeden záběr. 4. Pokoušíte se odklízet příliš těžký nebo mokrý sníh. 5. Vyhazovací komín je ucpaný. 6. Hnací řemen nabíracího šroubu/rotoru je volný nebo sklouzl z řemenice. 7. Hnací řemen nabíracího šroubu je opotřebený nebo přetržený.	1. Posuňte škrticí klapku do polohy Fast (rychlý běh). 2. Přeřaďte na nižší rychlost. 3. Snižte množství sněhu odstraňovaného na jeden záběr. 4. Nepřetěžujte sněhovou frézu příliš těžkým nebo mokrým sněhem. 5. Vyčistěte vyhazovací komín. 6. Nasaďte nebo seřiďte hnací řemen nabíracího šroubu/motoru (viz servisní informace na stránkách www.Toro.com) nebo odvezte sněhovou frézu do autorizovaného servisního střediska. 7. Vyměňte hnací řemen nabíracího šroubu/motoru (viz servisní informace na stránkách www.Toro.com) nebo odvezte sněhovou frézu do autorizovaného servisního střediska.
Vyhazovací komín nelze zajistit v požadované poloze nebo jím nelze otočit.	1. Západka vyhazovacího komínu není správně seřízena.	1. Seřiďte západku vyhazovacího komínu.
Sněhová fréza nesprávně odstraňuje sníh z povrchu.	1. Kluzné lišty nebo shrnovač nejsou správně seřízené. 2. Pneumatiky nejsou nahuštěny stejně.	1. Seřiďte kluzné lišty a shrnovač. 2. Zkontrolujte, popřípadě upravte tlak v pneumatikách.

Poznámky:

Mezinárodní seznam distributorů

Distributor:	Země:	Tel. číslo:	Distributor:	Země:	Tel. číslo:
Atlantis Su ve Sulama Sisstemleri Lt	Turecko	90 216 344 86 74	Maquiver S.A.	Kolumbie	57 1 236 4079
Balama Prima Engineering Equip.	Hongkong	852 2155 2163	Maruyama Mfg. Co. Inc.	Japonsko	81 3 3252 2285
B-Ray Corporation	Jižní Korea	82 32 551 2076	Agrolanc Kft	Maďarsko	36 27 539 640
Casco Sales Company	Portoriko	787 788 8383	Mountfield a.s.	Česká republika	420 255 704 220
Ceres S.A.	Kostarika	506 239 1138	Munditol S.A.	Argentina	54 11 4 821 9999
CSSC Turf Equipment (pvt) Ltd.	Srí Lanka	94 11 2746100	Oslinger Turf Equipment SA	Ekvádor	593 4 239 6970
Cyril Johnston & Co.	Severní Irsko	44 2890 813 121	Oy Hako Ground and Garden Ab	Finsko	358 987 00733
Equiver	Mexiko	52 55 539 95444	Parkland Products Ltd.	Nový Zéland	64 3 34 93760
Femco S.A.	Guatemala	502 442 3277	Prato Verde S.p.A.	Itálie	39 049 9128 128
G.Y.K. Company Ltd.	Japonsko	81 726 325 861	Prochaska & Cie	Rakousko	43 1 278 5100
Geomechaniki of Athens	Řecko	30 10 935 0054	RT Cohen 2004 Ltd.	Izrael	972 986 17979
Guandong Golden Star	Čína	86 20 876 51338	Riversa	Španělsko	34 9 52 83 7500
Hako Ground and Garden	Švédsko	46 35 10 0000	Sc Svend Carlsen A/S	Dánsko	45 66 109 200
Hako Ground and Garden	Norsko	47 22 90 7760	Solvert S.A.S.	Francie	33 1 30 81 77 00
Hayter Limited (U.K.)	Spojené království	44 1279 723 444	Spypros Stavrinides Limited	Kypr	357 22 434131
Hydroturf Int. Co Dubai	Spojené arabské emiráty	97 14 347 9479	Surge Systems India Limited	Indie	91 1 292299901
Hydroturf Egypt LLC	Egypt	202 519 4308	T-Markt Logistics Ltd.	Maďarsko	36 26 525 500
Irriamc	Portugalsko	351 21 238 8260	Toro Australia	Austrálie	61 3 9580 7355
Irrigation Products Int'l Pvt Ltd.	Indie	86 22 83960789	Toro Europe NV	Belgie	32 14 562 960
Jean Heybroek b.v.	Nizozemí	31 30 639 4611			

Oznámení o ochraně soukromí pro Evropu

Informace, které společnost Toro shromažďuje
Společnost Toro Warranty Company (Toro) respektuje vaše soukromí. Aby bylo možné zpracovávat reklamace a kontaktovat vás v případě stažení výrobku, žádáme vás o poskytnutí některých osobních údajů, a to buď přímo společnosti Toro, nebo místní pobočce či prodejci společnosti Toro.

Záruční systém společnosti Toro je umístěn na serverech, které se nacházejí ve Spojených státech, kde zákon o soukromí nemusí poskytovat stejnou ochranu, jaká se uplatňuje ve vaší zemi.

UVEDENÍM VAŠICH OSOBNÍCH ÚDAJŮ DÁVÁTE SOUHLAS KE ZPRACOVÁNÍ VAŠICH OSOBNÍCH ÚDAJŮ ZPŮSOBEM, KTERÝ JE POPSÁN V TOMTO OZNÁMENÍ O OCHRANĚ SOUKROMÍ.

Jak společnost Toro údaje využívá
Společnost Toro může použít vaše osobní údaje ke zpracování reklamací, ke kontaktování v případě stažení výrobku a k libovolnému jinému uvedenému účelu. Společnost Toro může sdílet vaše údaje s pobočkami společnosti Toro, prodejci a dalšími obchodními partnery v souvislosti s kteroukoli z těchto činností. Společnost Toro neprodá vaše osobní údaje žádné jiné společnosti. Vyhrazujeme si právo zpřístupnit osobní údaje za účelem dosažení souladu s platnými právními předpisy a požadavky ze strany příslušných orgánů, v rámci správného fungování našich systémů a pro vlastní ochranu i ochranu dalších uživatelů.

Uchovávání osobních údajů
Vaše osobní údaje budeme uchovávat po dobu potřebnou pro účely, pro které byly původně shromážděny, nebo pro jiné legitimní účely (např. dodržování právních předpisů) nebo podle požadavků příslušného zákona.

Závazek zabezpečení vašich osobních údajů společnosti Toro
Podnikáme přiměřená opatření s cílem chránit bezpečnost vašich osobních údajů. Podnikáme také kroky k zajištění přesného a aktuálního stavu osobních údajů.

Přístup k osobním údajům a opravy
Chcete-li zkontrolovat nebo opravit vaše osobní údaje, kontaktujte nás e-mailem na adrese legal@toro.com.

Australský spotřebitelský zákon

Australští zákazníci najdou informace o australském spotřebitelském zákonu uvnitř krabice nebo je mohou získat od místního prodejce produktů Toro.

Záruka poskytovaná na výrobky Toro a Počáteční záruka Toro GTS

Podmínky a výrobky, na které se záruka vztahuje

Společnost Toro Company a její dceřiná společnost Toro Warranty Company poskytují na základě vzájemné dohody příslib původnímu kupujícímu[1], že zajistí opravu níže uvedeného výrobku Toro, pokud se u něho vyskytnou vady související s materiály či zpracováním nebo pokud motor, na který se vztahuje záruka Toro GTS (zaručené spouštění), nebude možno spustit prvním nebo druhým zatažením za spouštěč, a to za předpokladu, že bude prováděna pravidelná údržba podle požadavků uvedených v *Návodu k obsluze*.

Následující časová období se uplatňují od data koupě:

Výrobky	**Záruční lhůta**
Sekačky s pojezdem	
• Litý kryt	5 roky domácího použití[2] 90 dnů komerčního používání
• Motor	5letá záruka GTS, domácí používání[3]
• Baterie	2 roky
• Ocelový kryt	2 roky domácího použití[2] 90 dnů komerčního použití
• Motor	2letá záruka GTS, domácí používání[3]
Sekačky TimeMaster	3 roky domácího používání[2] 90 dnů komerčního používání
• Motor	3letá záruka GTS, domácí používání[3]
• Baterie	2 roky
Elektrické ruční nářadí	2 roky domácího používání[2] Bez záruky pro komerční účely
Sněhové frézy	
• Jednostupňový	2 roky domácího použití[2] 45 dnů komerčního použití
• Motor	3letá záruka GTS, domácí používání[2]
• Dvoustupňové	3 roky domácího použití[2] 45 dnů komerčního používání
• Skluz, vychylovací plech skluzu a kryt skříně oběžného kola	Po celou dobu životnosti (pouze pro původního vlastníka)[5]
Elektrické sněhové frézy	2 roky domácího používání[2] Bez záruky pro komerční účely
Veškeré níže uvedené jednotky s pojezdem řidiče	
• Motor	Viz záruka výrobce motoru[4]
• Baterie	2 roky domácího používání[2]
• Příslušenství	2 roky domácího používání[2]
Zahradní traktory řady DH	2 roky domácího použití[2] 90 dnů komerčního použití
Zahradní traktory řady XLS	3 roky domácího používání[2] 90 dnů komerčního používání
Řada TimeCutter	3 roky domácího používání[2] 90 dnů komerčního používání
Sekačky řady TITAN	3 roky nebo 240 hodin[5]
• Rám	Po celou dobu životnosti (pouze pro původního vlastníka)[6]
Sekačky řady Z Master – řada 2000	4 roky nebo 500 hodin[5]
• Rám	Po celou dobu životnosti (pouze pro původního vlastníka)[6]

[1]Původním vlastníkem se označuje osoba, která produkt značky Toro zakoupila jako první majitel.

[2]Domácími účely se myslí používání výrobku na stejném pozemku, na němž stojí váš dům. Použití na více než jednom místě je považováno za komerční použití, na které se vztahuje komerční záruka.

[3]Počáteční záruka Toro GTS se nevztahuje na výrobky, které se používají ke komerčním účelům.

[4]Na některé motory použité u produktů Toro se vztahuje záruka výrobce motoru.

[5]Podle toho, co nastane jako první.

[6]Doživotní záruka na rám – pokud hlavní rám sestávající ze svařovaných částí, které tvoří nosnou konstrukci, k níž jsou ostatní součásti, například motor, přimontovány, během normálního provozu praskne nebo se zlomí, bude dle uvážení společnosti Toro buď opraven, nebo vyměněn, a to v rámci záruky bezplatně (bezplatnost se týká dílů i práce). Na závady rámu z důvodu nesprávného použití nebo špatného zacházení, stejně jako na závady vzniklé z důvodu rzi či koroze a na opravy kvůli tomu potřebné, se záruka nevztahuje.

Tato záruka zahrnuje náklady na díly a práci, náklady na dopravu hradí zákazník.

Uplatnění záruky může být odepřeno v případě odpojeného či změněného měřáku motohodin nebo pokud měřák nese známky nedovolené manipulace.

Povinnosti vlastníka

Údržbu výrobku Toro musíte provádět v souladu s postupy údržby popsanými v *Uživatelské příručce*. Tuto údržbu, provedenou vlastními silami nebo prostřednictvím prodejce, hradí majitel výrobku.

Pokyny pro poskytnutí záruční opravy

Domníváte-li se, že výrobek Toro vykazuje závadu na materiálu nebo dílenském zpracování, postupujte podle následujících pokynů:

1. Opravu výrobku sjednejte s prodejcem, od kterého jste jej zakoupili. Pokud z jakéhokoli důvodu není možné prodejce kontaktovat, můžete se spojit s jakýmkoli autorizovaným distributorem výrobků Toro. Viz přiložený seznam distributorů.
2. Do servisního střediska prodejce dodejte výrobek a doklad o zakoupení (účtenku). Nejste-li z jakéhokoliv důvodu spokojeni s řešením servisního střediska nebo s poskytnutou podporou, kontaktujte nás na adrese:

   Toro Customer Care Department, RLC Division
   Toro Warranty Company
   8111 Lyndale Avenue South
   Bloomington, MN 55420-1196
   001–952–948–4707

Součásti a úkony, na které se nevztahuje záruka

Tato expresní záruka nepokrývá následující:

- Náklady na běžný servis údržby nebo opotřebené díly, jako jsou nože, nože rotoru (lopatky), stírací nože, pásy, pohonné látky, mazadla, výměny oleje, zapalovací svíčky, pneumatiky, kabely/zapojení nebo seřízení brzd.
- Jakýkoliv produkt nebo díl, který byl změněn nebo nesprávně použit a vyžaduje výměnu nebo opravu v důsledku poruch nebo nedostatku řádné údržby
- Opravy potřebné v důsledku nepoužití čerstvé pohonné látky (méně než měsíc staré) nebo nedodržení správné přípravy zařízení na dobu nepoužívání přesahující jeden měsíc
- Všechny opravy kryté těmito zárukami musí být provedeny autorizovaným servisním střediskem společnosti Toro a musí být na ně použity schválené náhradní díly.

Obecné podmínky

Práva kupujícího jsou definována národními zákony příslušné země. Tato záruka žádným způsobem neomezuje práva kupujícího definovaná národními zákony.