Form No. 3369-568 Rev B

Wysokowydajna odśnieżarka Power Max 926/928/1028 OXE

Model nr 38820—Numer seryjny 313000001 i wyższe

Model nr 38822—Numer seryjny 313000001 i wyższe

Model nr 38824—Numer seryjny 313000001 i wyższe

Podręcznik operatora

Wprowadzenie

Opisywana maszyna jest przeznaczona dla właścicieli domów oraz zawodowych, świadczących usługi operatorów. Maszyna służy do odśnieżania nawierzchni brukowanych, takich jak podjazdy i chodniki, a także innych nawierzchni komunikacyjnych w obiektach mieszkaniowych i handlowych. Odśnieżarka jest przeznaczona wyłącznie do usuwania śniegu.

Przeczytaj uważnie poniższe informacje, aby poznać zasady właściwej obsługi i konserwacji maszyny, nie uszkodzić jej i uniknąć obrażeń. Na Tobie spoczywa odpowiedzialność za prawidłowe i bezpieczne użytkowanie maszyny.

Bezpośredni kontakt z firmą Toro: www.Toro.com Aby uzyskać więcej informacji na temat akcesoriów, przedstawicieli handlowych lub w celu zarejestrowania urządzenia.

Aby skorzystać z serwisu, zakupić oryginalne części Toro lub uzyskać dodatkowe informacje, skontaktuj się z przedstawicielem autoryzowanego serwisu lub biurem obsługi klienta firmy Toro, a także przygotuj numer modelu i numer seryjny maszyny. Rysunek 1 przedstawia położenie numeru modelu i numeru seryjnego na maszynie. Zapisz je w przewidzianym na to miejscu.

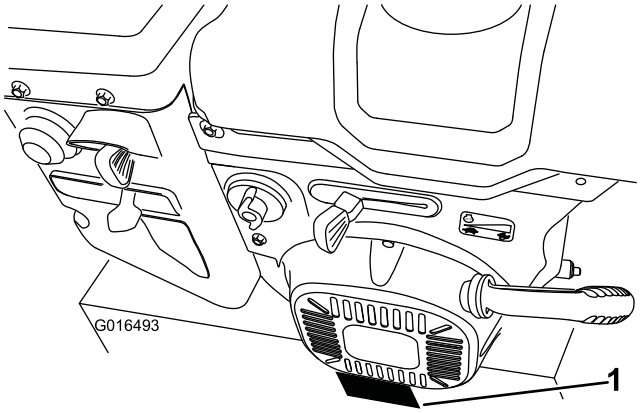

Rysunek 1

1. Położenie numeru modelu i numeru seryjnego

Model nr _____

Numer seryjny _____

Niniejsza instrukcja zawiera opis potencjalnych zagrożeń, a zawarte w niej ostrzeżenia zostały oznaczone symbolem ostrzegawczym (Rysunek 2), który sygnalizuje niebezpieczeństwo, mogące spowodować poważne obrażenia lub śmierć w razie zlekceważenia zalecanych środków ostrożności.



Rysunek 2

1. Symbol ostrzegawczy

W niniejszej instrukcji występują 2 słowa podkreślające wagę informacji. **Ważne** zwraca uwagę na szczególne informacje techniczne, a **Uwaga** podkreśla informacje ogólne, wymagające szczególnej uwagi.

Zastosowany zapłon iskrowy jest zgodny z kanadyjską normą ICES-002.

Spis treści

Wprowadzenie 1
- Szkolenie 2
- Przygotowanie 2
- Obsługa 3
- Odblokowywanie tunelu wyrzutowego 3
- Konserwacja i przechowywanie 3
- Bezpieczeństwo odśnieżarek Toro 4
- Ciśnienie akustyczne 4
- Moc akustyczna 4
- Drgania 4
- Naklejki informacyjne i ostrzegawcze 5

Montaż 7
- 1 Montaż górnego uchwytu 8
- 2 Montaż końcówek linek sprzęgieł kół 8
- 3 Montaż układu przenoszącego kontroli trakcji 9

© 2012—The Toro® Company
8111 Lyndale Avenue South
Bloomington, MN 55420

Zarejestruj produkt pod adresem www.Toro.com.

CE

Tłumaczenie oryginału (PL)
Wydrukowano w Stanach Zjednoczonych
Wszelkie prawa zastrzeżone

3369-568 B

4 Montaż drążka sterującego tunelem wyrzutowym 10
5 Podłączanie przewodu do reflektora 11
6 Uzupełnianie oleju w silniku 11
7 Sprawdzanie ciśnienia w oponach 12
8 Sprawdzanie płóz i zgarniacza....12
9 Sprawdzanie działania napędu trakcyjnego....12
Przegląd produktu 14
Działanie 15
Uzupełnianie paliwa....15
Uruchamianie silnika....16
Zatrzymywanie silnika....18
Obsługa napędu trakcyjnego....18
Używanie dźwigni sprzęgieł kół....19
Obsługa wybieraka biegów 19
Obsługa napędu śruby śnieżnej/ wirnika 19
Obsługa dźwigni Quick Stick® 20
Odblokowanie tunelu wyrzutowego 21
Zapobieganie zamarzaniu 21
Rady związane z posługiwaniem się urządzeniem 21
Konserwacja 22
Zalecany harmonogram konserwacji 22
Przygotowanie do konserwacji 22
Sprawdzanie poziomu oleju w silniku....22
Sprawdzanie i regulacja płóz....22
Sprawdzanie i regulacja linki trakcji....23
Sprawdzanie poziomu oleju w przekładni śruby śnieżnej 23
Wymiana oleju silnikowego....24
Wymiana świecy zapłonowej....25
Regulacja zapadki tunelu wyrzutowego 25
Wymiana pasków napędowych 26
Wymiana żarówki reflektora....26
Przechowywanie 27
Przygotowanie maszyny do przechowywania 27
Przygotowanie maszyny po przechowywaniu....27
Rozwiązywanie problemów 28

Bezpieczeństwo

Opisywana maszyna spełnia lub przekracza normę ISO 8437 Międzynarodowej Organizacji Normalizacyjnej, obowiązującą w czasie jej produkcji.

Przeczytaj ze zrozumieniem treść tej instrukcji przed pierwszym uruchomieniem silnika.

⚠To jest symbol ostrzegawczy. Jego zadaniem jest zwrócenie uwagi na potencjalne ryzyko odniesienia obrażeń. Przestrzegaj wszystkich ostrzeżeń umieszczonych obok tego symbolu, aby uniknąć możliwych obrażeń lub śmierci.

Niewłaściwe użytkowanie lub konserwacja maszyny mogą spowodować obrażenia lub śmierć. Aby zmniejszyć to ryzyko, przestrzegaj poniższych zaleceń dotyczących bezpieczeństwa.

Szkolenie

- Przed przystąpieniem do eksploatacji maszyny przeczytaj ze zrozumieniem i przestrzegaj wszystkich zaleceń podanych na maszynie i w instrukcji obsługi. Dokładnie zapoznaj się z elementami sterowania i prawidłową obsługą maszyny. Dowiedz się, jak szybko zatrzymać maszynę i wyłączyć elementy sterowania.
- Nigdy nie pozwalaj dzieciom obsługiwać maszynę. Nigdy nie pozwalaj dorosłym bez odpowiedniego przeszkolenia obsługiwać maszynę.
- Podczas pracy nie pozwalaj na przebywanie na odśnieżanym terenie żadnym osobom, a zwłaszcza małym dzieciom.
- Uważaj, aby się nie poślizgnąć lub przewrócić, zwłaszcza podczas cofania.

Przygotowanie

- Dokładnie sprawdź obszar, na którym będziesz używać maszyny i usuń wszystkie wycieraczki, sanki, deski, przewody i inne przedmioty.
- Przed uruchomieniem silnika zwolnij wszystkie sprzęgła i włącz bieg jałowy.
- Przed przystąpieniem do użytkowania maszyny załóż odpowiednią odzież zimową. Nie noś luźnej odzieży, która mogłaby zostać pochwycona przez ruchome części. Noś obuwie, które zapewni stabilne oparcie na śliskich nawierzchniach.
- Zachowaj ostrożność w kontakcie z paliwem, ponieważ jest łatwopalne.
  - Używaj atestowanego kanistra na paliwo.
  - Nigdy nie uzupełniaj paliwa w uruchomionym lub gorącym silniku.
  - Uzupełniaj paliwo na zewnątrz, zachowując najwyższą ostrożność. Nigdy nie uzupełniaj paliwa w pomieszczeniu.

- Nie napełniaj kanistrów w pojeździe, na platformie lub przyczepie z plastikową tapicerką. Przed napełnianiem zawsze ustaw kanister na podłożu, z dala od pojazdu.
- Jeśli to praktyczne, sprowadź maszynę zasilaną benzyną z platformy lub przyczepy i zatankuj ją na podłożu. Jeśli to niemożliwe, zatankuj maszynę na platformie za pomocą przenośnego kanistra, zamiast pistoletu dystrybutora benzyny.
- Pistolet powinien przez cały czas dotykać obrzeża zbiornika paliwa lub kanistra, aż do zakończenia tankowania. Nie używaj zapadki blokującej pistolet dystrybutora w położeniu otwartym.
- Dokładnie zakręć korek wlewu paliwa i wytrzyj rozlane paliwo.
- W razie rozlania paliwa na odzież, natychmiast ją zmień.

- Używaj przedłużaczy i gniazd zalecanych przez producenta do wszystkich maszyn wyposażonych w elektryczne silniki rozruchowe.
- Ustaw obudowę kolektora powyżej nawierzchni żwirowej lub tłuczniowej.
- Nigdy nie próbuj niczego regulować przy uruchomionym silniku (chyba, że takie jest wyraźne zalecenie producenta).
- Zawsze zakładaj okulary ochronne lub osłonę oczu na czas pracy, wykonując regulację lub naprawę, aby chronić oczy przed potencjalnymi przedmiotami wyrzucanymi z maszyny.

Obsługa

- Nie zbliżaj dłoni ani stóp w pobliże ani pod wirujące części. Wylot wyrzutnika zawsze powinien być drożny.
- Zachowuj szczególną ostrożność, odśnieżając lub przejeżdżając przez żwirowe podjazdy, ścieżki lub drogi. Uważaj na ukryte zagrożenia oraz ruch uliczny.
- Po kolizji z ciałem obcym zatrzymaj silnik, wyjmij kluczyk zapłonu, dokładnie sprawdź maszynę pod kątem uszkodzeń i napraw uszkodzenia przed jej ponownym uruchomieniem i dalszą pracą.
- Jeśli maszyna zaczyna nadmiernie drgać, natychmiast zatrzymaj silnik i sprawdź przyczynę. Zazwyczaj drgania ostrzegają o problemie.
- Zawsze zatrzymuj silnik, kiedy opuszczasz stanowisko operatora, aby odblokować obudowę śruby śnieżnej/wirnika lub tunel wyrzutowy, a także przed naprawą, regulacją lub kontrolą.
- Przed przystąpieniem do czyszczenia, naprawy lub kontroli maszyny zatrzymaj silnik i upewnij się, że śruba śnieżna/wirnik oraz wszystkie ruchome części zatrzymały się. Odłącz kabel świecy zapłonowej i zamocuj go z dala od świecy, aby zapobiec przypadkowemu uruchomieniu silnika przez inną osobę.
- Nie uruchamiaj silnika w pomieszczeniu, poza przypadkami uruchamiania w celu wjechania lub wyjechania maszyną z budynku. Otwórz drzwi na zewnątrz; spaliny są niebezpieczne.
- Zachowaj szczególną ostrożność w czasie pracy na zboczach.
- Nigdy nie używaj maszyny bez założonych i sprawnych odpowiednich osłon i innych zabezpieczeń.
- Nigdy nie kieruj wyrzutnika w stronę ludzi lub miejsc, gdzie może dojść do uszkodzenia mienia. Nie dopuszczaj w pobliże dzieci ani osób postronnych.
- Nie przeciążaj maszyny, usiłując odśnieżać zbyt szybko.
- Nigdy nie odśnieżaj z dużą prędkością przejazdową na śliskich nawierzchniach. Oglądaj się za siebie i obsługuj maszynę z należytą uwagą podczas cofania.
- Wyłączaj zasilanie śruby śnieżnej/wirnika na czas transportu i kiedy maszyna nie jest używana.
- Używaj tylko narzędzi i akcesoriów zatwierdzonych przez producenta maszyny (takich jak obciążniki kół, przeciwwagi lub kabiny).
- Nigdy nie używaj maszyny nie mając dobrej widoczności lub oświetlenia. Zawsze utrzymuj stabilną pozycję i mocno trzymaj uchwyty. Chodź; nie biegaj.
- Nigdy nie dotykaj gorącego silnika ani tłumika.

Odblokowywanie tunelu wyrzutowego

⚠ OSTRZEŻENIE

Kontakt dłoni z obracającymi się łopatkami wirnika wewnątrz tunelu wyrzutowego jest najczęstszą przyczyną obrażeń związanych z obsługą maszyn. Nigdy nie usuwaj blokady tunelu wyrzutowego dłońmi.

Aby odblokować tunel:

- **Zatrzymaj silnik!**
- Odczekaj 10 sekund, aby mieć pewność, że łopatki wirnika zatrzymały się.
- Zawsze używaj zintegrowanego z odśnieżarką narzędzia do czyszczenia, nigdy dłoni.

Konserwacja i przechowywanie

- Często regularnie sprawdzaj odpowiednie dokręcenie wszystkich mocowań, aby zapewnić bezpieczną eksploatację maszyny.
- Nigdy nie przechowuj maszyny z paliwem w zbiorniku w budynku, gdzie występują otwarte źródła zapłonu, takie jak podgrzewacze c.w.u., wolnostojące grzejniki, suszarki do ubrań itp. Przed przechowaniem w pomieszczeniu zaczekaj, aż silnik ostygnie.

- Przed przechowaniem maszyny przez dłuższy czas zawsze sprawdzaj ważne zalecenia w *Instrukcji obsługi*.
- Konserwuj, a w razie potrzeby wymieniaj naklejki ostrzegawcze i instruktażowe.

Bezpieczeństwo odśnieżarek Toro

Poniższa lista zawiera informacje dotyczące bezpieczeństwa określonych maszyn Toro oraz inne informacje dotyczące bezpieczeństwa, które musisz znać.

- **Obracająca się śruba śnieżna/wirnik może odciąć palce lub ręce albo doprowadzić do ich obrażeń.** W czasie użytkowania maszyny stój za uchwytami, z dala od otworu wyrzutnika. **Nie zbliżaj twarzy, dłoni, stóp ani innych części ciała ani odzieży do ruchomych lub wirujących części.**
- Przed przystąpieniem do regulacji, czyszczenia, kontroli, usuwania problemów lub naprawy maszyny, **zatrzymaj silnik, wyciągnij kluczyk zapłonu i zaczekaj, aż wszystkie ruchome części zatrzymają się. Odłącz kabel od świecy zapłonowej i trzymaj go z dala od świecy, aby zapobiec przypadkowemu uruchomieniu silnika.**
- **Zanim** opuścisz stanowisko operatora, zatrzymaj silnik, wyjmij kluczyk i zaczekaj, aż wszystkie ruchome części zatrzymają się.
- Aby go odblokować, pozostań na stanowisku operatora i zwolnij lewą dźwignię (trakcji). Nie zatrzymując śruby śnieżnej/ wirnika, przyciśnij uchwyty, aby unieść przód maszyny kilka centymetrów nad podłoże. Następnie szybko unieś uchwyty, aby uderzyć przodem maszyny o podłoże. Powtórz w razie potrzeby, aż z tunelu wyrzutowego zacznie być wyrzucany śnieg.
- Jeśli nie uda się odblokować tunelu wyrzutowego uderzając przodem maszyny o podłoże, **zatrzymaj silnik, zaczekaj, aż wszystkie ruchome części zatrzymają się i użyj narzędzia do czyszczenia. Nigdy nie usuwaj blokady dłonią.**
- Jeśli osłona, zabezpieczenie lub naklejka ulegnie uszkodzeniu, stanie się nieczytelna lub zaginie, napraw ją lub wymień przed przystąpieniem do pracy.
- **Nie** pal, kiedy masz kontakt z paliwem.
- **Nie** używaj maszyny na dachach.
- Nie dotykaj silnika, kiedy pracuje lub krótko po zatrzymaniu, ponieważ może być dość gorący, aby spowodować oparzenia.

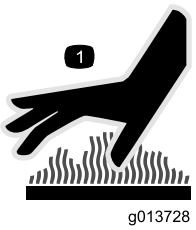

Rysunek 3

1. Symbol wytłoczony na osłonie termicznej tłumika

- Wykonuj tylko czynności konserwacyjne opisane w niniejszej instrukcji. Przed przystąpieniem do konserwacji, serwisowania lub regulacji, zatrzymaj silnik, wyjmij kluczyk i odłącz kabel od świecy zapłonowej. W sprawie poważnych napraw kontaktuj się z najbliższym przedstawicielem autoryzowanego serwisu.
- Nie zmieniaj ustawień regulatora silnika.
- Przed przechowaniem maszyny na ponad 30 dni, spuść paliwo ze zbiornika, aby wykluczyć potencjalne zagrożenie. Przechowaj paliwo w atestowanym kanistrze. Przed przechowaniem maszyny wyjmij kluczyk ze stacyjki.
- Kupuj tylko oryginalne części zamienne i akcesoria firmy Toro.

Ciśnienie akustyczne

W opisywanej maszynie poziom ciśnienia akustycznego przy lewym uchu operatora wynosi 87,5 dBA (modele 38820 i 38822) oraz 87,3 dBA (model 38824), natomiast poziom ciśnienia akustycznego przy prawym uchu operatora wynosi 86,6 dBA (modele 38820 i 38822) oraz 85,7 dBA (model 38824). Poziom ciśnienia akustycznego został określony zgodnie z procedurami podanymi w normie EN ISO 11201.

Moc akustyczna

W opisywanej maszynie, gwarantowany poziom mocy akustycznej wynosi 103 dBA (modele 38820 i 38822) oraz 105 dBA (model 38824). Poziom mocy akustycznej został określony zgodnie z procedurami podanymi w normie EN ISO 3744.

Drgania

Zmierzony poziom drgań dla lewej ręki = 3,8 m/s^2 (modele 38820 i 38822) lub 4,7 m/s^2 (model 38824).

Zmierzony poziom drgań dla prawej ręki = 4,8 m/s^2 (modele 38820 i 38822) lub 5,6 m/s^2 (model 38824).

Zmierzone wartości zostały określone zgodnie z procedurami podanymi w normie EN ISO 20643.

Naklejki informacyjne i ostrzegawcze

Ważne: **Naklejki ostrzegawcze i instruktażowe znajdują się w pobliżu miejsc potencjalnie niebezpiecznych. Wymieniaj uszkodzone naklejki.**

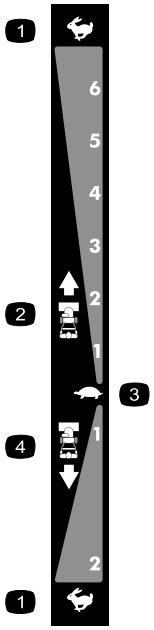

106-4525

Nr zam. części 112-6633

1. Szybko
2. Biegi do jazdy do przodu
3. Wolno
4. Biegi wsteczne



107-3040

1. Uwaga na ryzyko skaleczenia/utraty kończyn, uwaga na wirnik, ryzyko skaleczenia/ utraty kończyn, uwaga na śrubę śnieżną – osoby postronne powinny stać w bezpiecznej odległości od odśnieżarki.

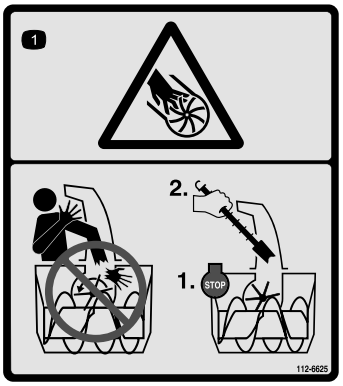

112-6625

Nr zam. części 112-6629

1. Uwaga na ryzyko skaleczenia/ utraty kończyn, uwaga na wirnik – nie wkładaj dłoni do tunelu; zatrzymaj silnik przed opuszczeniem stanowiska operatora, używaj narzędzia do czyszczenia tunelu.



112-6627

1. Skręcanie w lewo
2. Napęd trakcyjny – ściśnij dźwignię, aby załączyć; zwolnij dźwignię, aby wyłączyć.
3. Ostrzeżenie – przeczytaj *Instrukcję obsługi.*
4. Uwaga na ryzyko skaleczenia/ utraty kończyn, uwaga na wirnik – nie wkładaj dłoni do tunelu; zatrzymaj silnik przed opuszczeniem stanowiska operatora, używaj narzędzia do czyszczenia tunelu.
5. Uwaga na ryzyko skaleczenia/ utraty kończyn, uwaga na wirnik – nie zbliżaj się do ruchomych części; przed serwisowaniem lub konserwacją wyjmij kluczyk zapłonu i przeczytaj instrukcję.
6. Uwaga na wyrzucane przedmioty – osoby postronne powinny stać w bezpiecznej odległości od odśnieżarki.
7. Napęd śruby śnieżnej/ wirnika – ściśnij dźwignię, aby załączyć; zwolnij dźwignię, aby wyłączyć.
8. Skręcanie w prawo

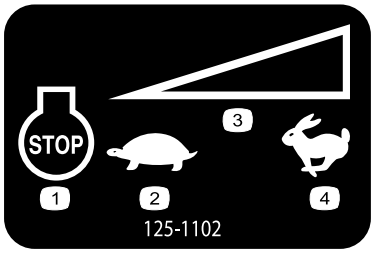

125–1102

1. Zatrzymanie silnika
2. Wolno
3. Kontrola prędkości
4. Szybko

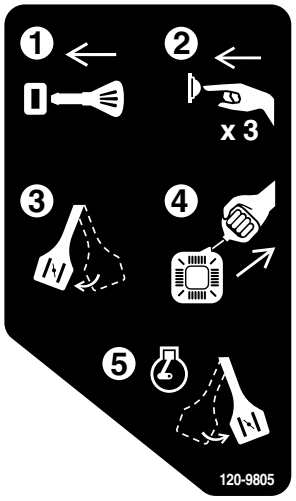

120-9805

1. Wsunąć klucz.
2. Podać paliwo do silnika (3 razy).
3. Włączyć ssanie.
4. Pociągnąć za linkę rozrusznika.
5. Po uruchomieniu silnika, odłączyć ssanie.

Montaż

Elementy luzem

Za pomocą poniższego zestawienia sprawdź, czy zostały dostarczone wszystkie elementy.

Procedura	Opis	Ilość	Sposób użycia
1	Śruby uchwytu Podkładki wygięte Nakrętki zabezpieczające	4 4 4	Zamontuj górny uchwyt.
2	Nie są potrzebne żadne części	–	Zamontuj końcówki linek sprzęgieł kół.
3	Nie są potrzebne żadne części	–	Zamontuj układ przenoszący kontroli trakcji.
4	Śruby podsadzane Nakrętki zabezpieczające	2 2	Zamontuj drążek sterujący tunelem wyrzutowym.
5	Opaska kablowa	1	Podłącz przewód do reflektora.
6	Nie są potrzebne żadne części	–	Uzupełnij olej w silniku.
7	Nie są potrzebne żadne części	–	Sprawdź ciśnienie w oponach.
8	Nie są potrzebne żadne części	–	Sprawdź płozy i zgarniacz.
9	Nie są potrzebne żadne części	–	Sprawdź działanie napędu trakcyjnego.

1

Montaż górnego uchwytu

Części potrzebne do tej procedury:

4	Śruby uchwytu
4	Podkładki wygięte
4	Nakrętki zabezpieczające

Procedura

Informacja: Nie zdejmuj gumowej opaski z linek, dopóki nie zamontujesz górnego uchwytu.

1. Unieś i obróć górny uchwyt, po czym umieść go na dolnym uchwycie (Rysunek 4).

   Ważne: Poprowadź linki przymocowane do dźwigni Quick Stick po wewnętrznej stronie rurek górnego uchwytu i upewnij się, że linki i przewód reflektora nie są przycięte między segmentami uchwytu.

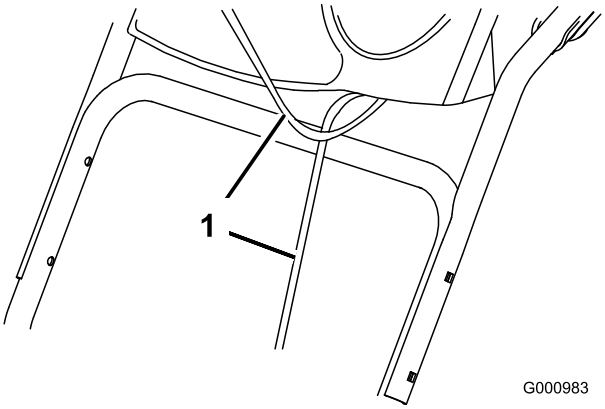

Rysunek 4

1. Linki

2. Zamocuj górny uchwyt za pomocą 4 śrub, 4 podkładek wygiętych i 4 nakrętek zabezpieczających, które znajdują się w woreczku z częściami (Rysunek 5).

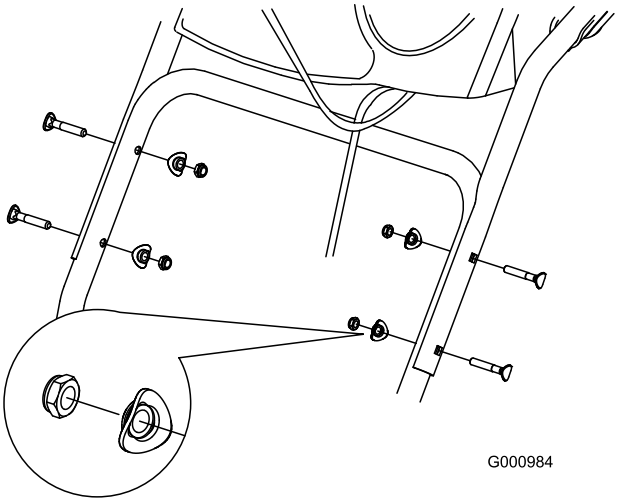

Rysunek 5

2

Montaż końcówek linek sprzęgieł kół

Nie są potrzebne żadne części

Procedura

1. Odwiń końcówki linek z dolnego uchwytu (Rysunek 6).

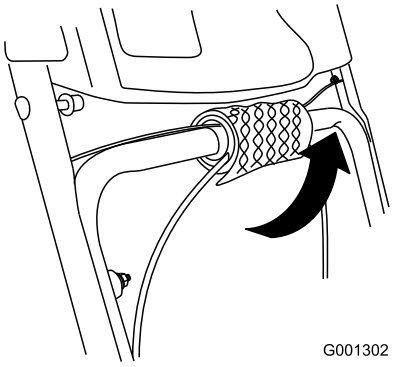

Rysunek 6

2. Poprowadź końcówkę lewej lub prawej linki nad dolnym uchwytem i włóż ją w otwór w odpowiedniej dźwigni sprzęgła koła (Rysunek 7).

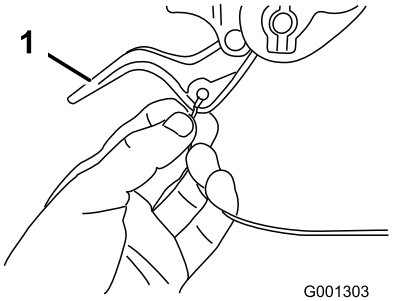

Rysunek 7

1. Dźwignia sprzęgła koła

3. Wyjmij nakrętkę i podkładkę z uchwytu, przymocuj do niego zacisk linki, załóż podkładkę i nakrętkę, po czym dokręć ją ręcznie (Rysunek 8).

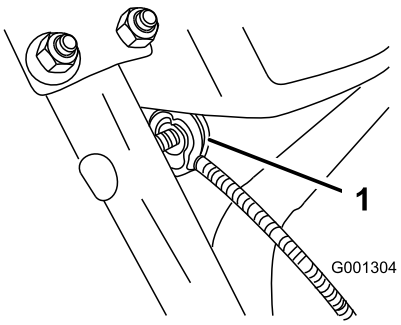

Rysunek 8

1. Zacisk linki (2)

Ważne: Upewnij się, że wygięta strona zacisku linki przylega do uchwytu, a linka jest poprowadzona poniżej śruby zacisku. Linka musi przebiegać w linii prostej od zacisku do punktu zamocowania w dźwigni sprzęgła koła.

4. Powoli ciągnij za osłonę linki, aż dźwignia sprzęgła koła obniży się, a luz linki zostanie zlikwidowany, po czym mocno dokręć nakrętkę uchwytu linki (Rysunek 9).

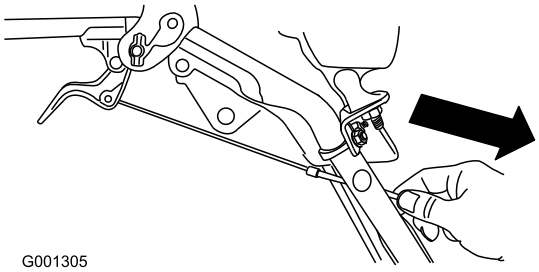

Rysunek 9

5. Ściśnij całkowicie dźwignię, po czym sprawdź przerwę między dołem uchwytu i końcówką dźwigni sprzęgła koła (Rysunek 10).

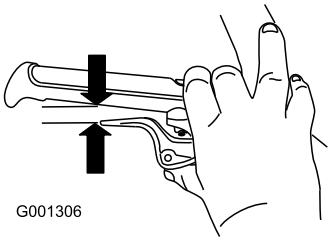

Rysunek 10

Informacja: Przerwa powinna mieć mniej więcej grubość ołówka (1/4 cala lub 6 mm). Jeśli jest większa, odkręć nakrętkę zacisku linki, przesuń nieco w górę osłonę linki, dokręć nakrętkę zacisku linki i ponownie sprawdź przerwę.

6. Powtórz czynności od 2 do 5 w stosunku do drugiej linki.

3

Montaż układu przenoszącego kontroli trakcji

Nie są potrzebne żadne części

Procedura

1. Wyjmij zawleczkę i podkładkę z dolnego końca drążka zmiany biegów i umieść go w ramieniu dolnego łącznika w taki sposób, aby wygięty koniec drążka zmiany biegów był skierowany do tyłu (Rysunek 11).

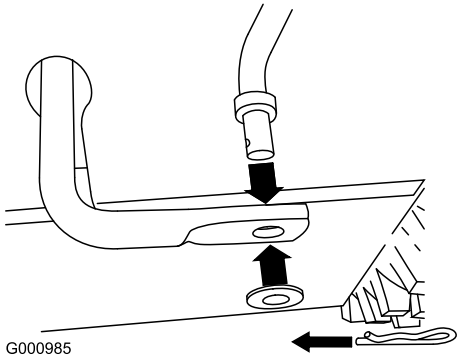

Rysunek 11

2. Zamocuj dolny koniec drążka zmiany biegów za pomocą wyjętej wcześniej podkładki i zawleczki.
3. Zdejmij zawleczkę i podkładkę zewnętrzną z czopu zawieszenia obrotowego na górnym końcu drążka zmiany biegów (Rysunek 12).

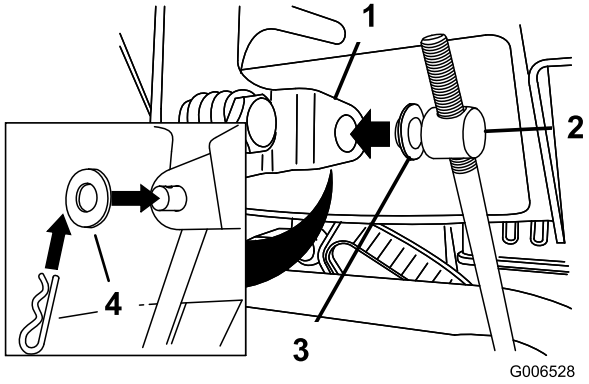

Rysunek 12

1. Dźwignia wybieraka biegów
2. Czop zawieszenia obrotowego
3. Podkładka wewnętrzna
4. Podkładka zewnętrzna

Informacja: W celu ułatwienia montażu, pozostaw podkładkę płaską na czopie zawieszenia obrotowego (Rysunek 12).

4. Ustaw dźwignię wybieraka biegów w pozycji R2.
5. Obróć ramię dolnego łącznika całkowicie w górę (w lewo) (Rysunek 13).

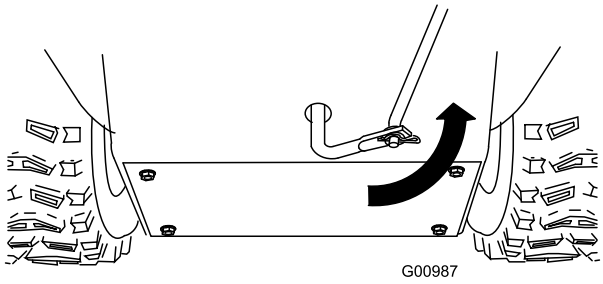

Rysunek 13

6. Unieś drążek zmiany biegów i włóż czop zawieszenia obrotowego w otwór w dźwigni wybieraka biegów (Rysunek 12).

Informacja: Jeśli czop zawieszenia obrotowego nie pasuje do otworu po uniesieniu drążka zmiany biegów, obracaj czop na drążku w górę lub w dół, aż go dopasujesz.

7. Zamocuj czop zawieszenia obrotowego i górny koniec drążka zmiany biegów za pomocą wyjętej wcześniej podkładki zewnętrznej i zawleczki.

Informacja: W celu ułatwienia montażu, spójrz w dół przez otwór w wybieraku biegów (Rysunek 14).

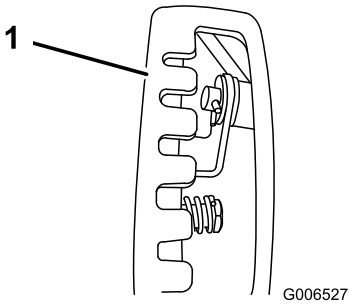

Rysunek 14

1. Wybierak biegów

4

Montaż drążka sterującego tunelem wyrzutowym

Części potrzebne do tej procedury:

2	Śruby podsadzane
2	Nakrętki zabezpieczające

Procedura

1. Odwiń dźwignię Quick Stick i obróć, ustawiając ją pionowo na środku.
2. Chwyć za niebieską rękojeść i przesuń dźwignię całkowicie w tył.

Informacja: Tunel wyrzutowy i deflektor powinny być skierowane do przodu. Jeśli tak nie jest, chwyć za niebieską rękojeść (ale nie ruszaj dźwignią Quick Stick) i obracaj tunel wyrzutowy, aż skieruje się w odpowiednią stronę.

3. Dopasuj spłaszczony tylny koniec długiego drążka sterującego tunelem wyrzutowym ze spłaszczonym przednim końcem krótkiego drążka, który wystaje z panelu sterowania, aż się połączą (Rysunek 15).

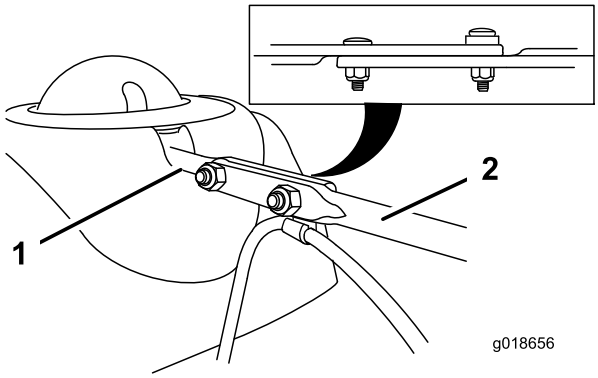

Rysunek 15

1. Krótki drążek
2. Długi drążek sterujący tunelem wyrzutowym

4. Umieść przedni koniec drążka w otworze w tylnej części osłony przekładni tunelu wyrzutowego, aż wsunie się do przekładni (Rysunek 16).

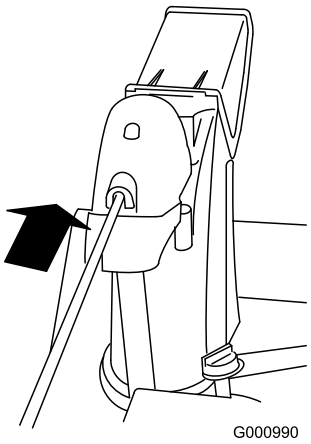

Rysunek 16

5. Wyrównaj otwory w złożonych końcach drążków i włóż 2 śruby podsadzane (w woreczku z częściami) przez krótki pręt od lewej strony maszyny (od stanowiska operatora).
6. Załóż zacisk linki, który podtrzymuje linkę deflektora, pod główkę przedniej śruby podsadzanej i dokręć śruby podsadzane za pomocą nakrętek zabezpieczających z woreczka z częściami (Rysunek 17).

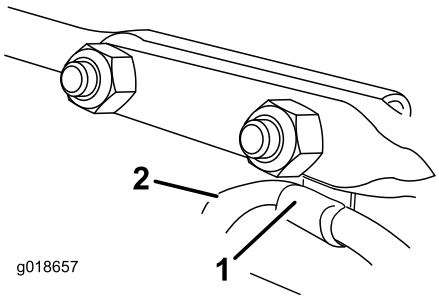

Rysunek 17

1. Zacisk linki
2. Linka deflektora

7. Chwyć za niebieską rękojeść i obracaj dźwignię Quick Stick, aby upewnić się, że tunel wyrzutowy i deflektor poruszają się płynnie.

5

Podłączanie przewodu do reflektora

Części potrzebne do tej procedury:

1	Opaska kablowa

Procedura

1. Podłącz wtyczkę na luźnym końcu przewodu bezpośrednio z tyłu reflektora, aż się zablokuje (Rysunek 18).

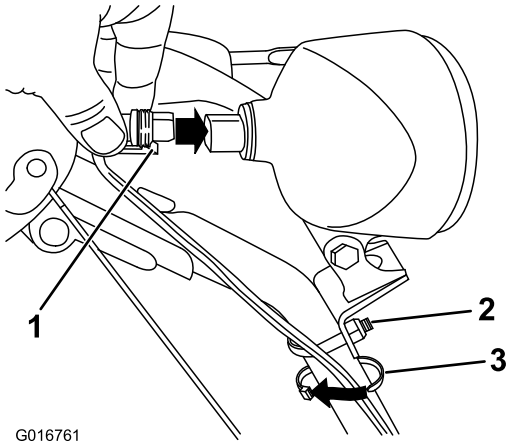

Rysunek 18

1. Opaska plastikowa na wtyczce przewodu
2. Śruba w kształcie U
3. Opaska kablowa

Informacja: Upewnij się, że opaska plastikowa na wtyczce przewodu jest na dole (Rysunek 18).

2. Zamocuj opaskę kablową (z woreczka z częściami) wokół przewodu i uchwytu mniej więcej cal (2,5 cm) poniżej śruby w kształcie U (Rysunek 18).

6

Uzupełnianie oleju w silniku

Nie są potrzebne żadne części

Procedura

Maszyna jest dostarczana z olejem w skrzyni korbowej silnika.

Informacja: Przed uruchomieniem silnika sprawdź i w razie potrzeby uzupełnij poziom oleju.

Użyj samochodowego oleju smarowego z detergentami o klasyfikacji API SF, SG, SH, SJ, SL lub wyższej. Patrz instrukcja obsługi silnika.

Wykorzystaj Rysunek 19 poniżej, aby wybrać najlepszą lepkość oleju dla spodziewanego zakresu temperatur na zewnątrz:

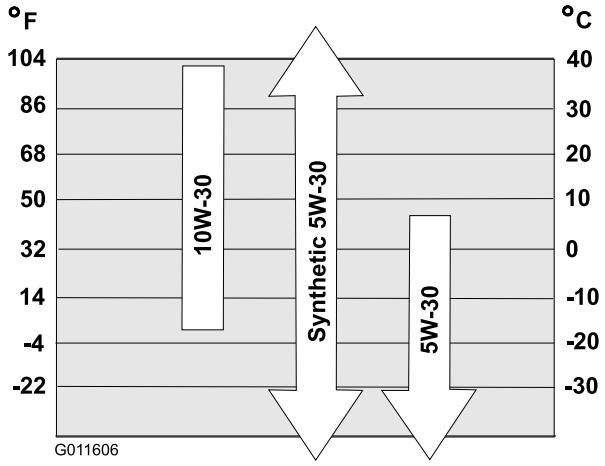

Rysunek 19

Ilość oleju silnikowego

Model	Ilość oleju silnikowego
38820	30 do 32 uncji (0,89 do 0,95 litra)
38822	
38824	

1. Wyjmij wskaźnik poziomu oleju obracając nakrętkę w lewo i **powoli** wlej olej do otworu uzupełniania oleju, aby podnieść poziom oleju do oznaczenia Full na wskaźniku. **Nie przelej.** (Rysunek 20).

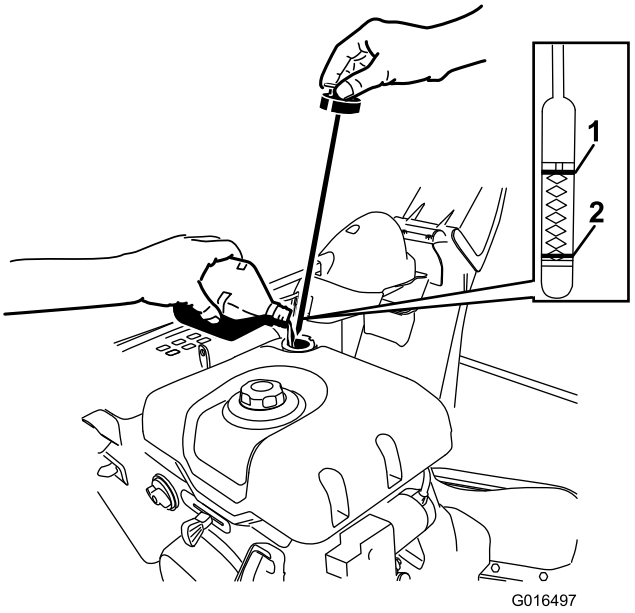

Rysunek 20

1. Full (pełny)
2. Dodaj olej

2. Zamocuj ponownie wskaźnik dociskając nakrętkę i dokręcając ją.

   Informacja: Nie rozlej oleju wokół otworu do uzupełniania; olej mógłby ściec na elementy trakcyjne i spowodować ich ślizganie się.

7

Sprawdzanie ciśnienia w oponach

Nie są potrzebne żadne części

Procedura

Przed wysyłką z fabryki opony zostały nadmiernie napompowane. Zmniejsz ciśnienie w obu oponach do zakresu 17-20 psi (116-137 kPa).

8

Sprawdzanie płóz i zgarniacza

Nie są potrzebne żadne części

Procedura

Patrz punkt Sprawdzanie i regulacja płóz i zgarniacza w sekcji Konserwacja.

9

Sprawdzanie działania napędu trakcyjnego

Nie są potrzebne żadne części

Procedura

⚠ OSTROŻNIE

Jeśli napęd trakcyjny nie zostanie odpowiednio wyregulowany, maszyna może poruszać się w kierunku przeciwnym do zamierzonego, powodując obrażenia i/lub szkody.

Sprawdź dokładnie, a w razie potrzeby odpowiednio wyreguluj napęd trakcyjny.

1. Uruchom silnik; patrz punkt Uruchamianie silnika.
2. Ustaw wybierak biegów w pozycji R1; patrz punkt Obsługa wybieraka biegów.
3. Przyciśnij lewą ręką dźwignię (trakcji) do uchwytu (Rysunek 21).

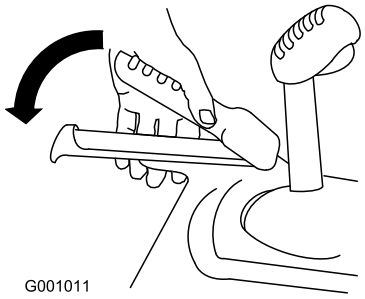

Rysunek 21

Maszyna powinna ruszyć do tyłu. Jeśli maszyna nie rusza lub rusza do przodu, wykonaj poniższe czynności:

A. Zwolnij dźwignię trakcji i zatrzymaj silnik.

B. Odłącz czop zawieszenia obrotowego od dźwigni wybieraka biegów (Rysunek 12).

C. Obróć czop zawieszenia obrotowego w dół (w prawo) na drążku zmiany biegów (Rysunek 12).

D. Podłącz czop zawieszenia obrotowego do dźwigni wybieraka biegów (Rysunek 12).

4. Zwolnij dźwignię trakcji.
5. Ustaw wybierak biegów w pozycji F1; patrz punkt Obsługa wybieraka biegów.
6. Przyciśnij lewą ręką dźwignię (trakcji) do uchwytu (Rysunek 21).

Maszyna powinna ruszyć do przodu. Jeśli maszyna nie rusza lub rusza do tyłu, wykonaj poniższe czynności:

A. Zwolnij dźwignię trakcji i zatrzymaj silnik.

B. Odłącz czop zawieszenia obrotowego od dźwigni wybieraka biegów (Rysunek 12).

C. OObróć czop zawieszenia obrotowego w górę (w lewo) na drążku zmiany biegów (Rysunek 12).

D. Podłącz czop zawieszenia obrotowego do dźwigni wybieraka biegów (Rysunek 12).

7. Po wykonaniu dowolnych regulacji powtarzaj tę procedurę, aż dalsza regulacja nie będzie potrzebna.

Ważne: Jeśli maszyna porusza się po zwolnieniu dźwigni trakcji, sprawdź linkę trakcji (patrz punkt Sprawdzanie i regulacja linki trakcji) lub oddaj maszynę do naprawy do przedstawiciela autoryzowanego serwisu.

Przegląd produktu

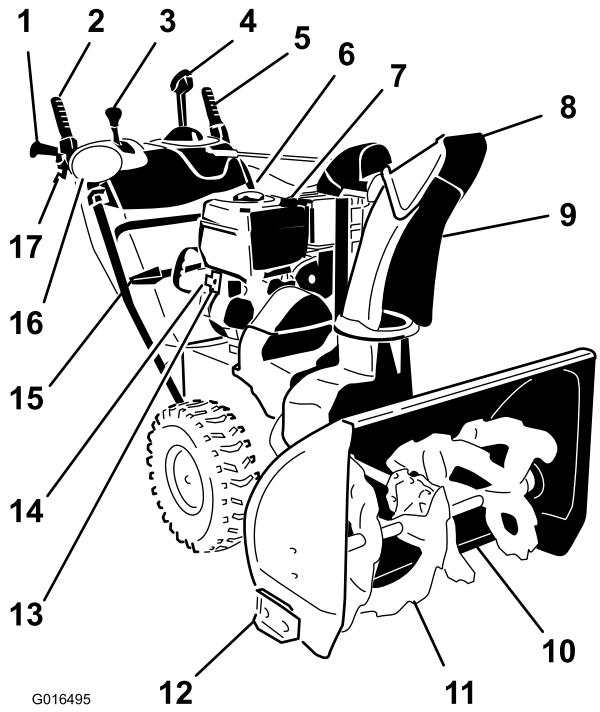

Rysunek 22

1. Uchwyt (2)
2. Dźwignia śruby śnieżnej/ wirnika
3. Dźwignia wybieraka biegów
4. Sterowanie tunelu wyrzutowego Quick Stick®
5. Dźwignia trakcji
6. Korek zbiornika paliwa
7. Wlew oleju do silnika/ wskaźnik poziomu oleju
8. Deflektor tunelu wyrzutowego
9. Tunel wyrzutowy
10. Zgarniacz
11. Śruba śnieżna
12. Płoza (2)
13. Przycisk rozrusznika elektrycznego
14. Gniazdo rozrusznika elektrycznego
15. Narzędzie do usuwania śniegu
16. Światło przednie
17. Dźwignia sprzęgła koła (2)

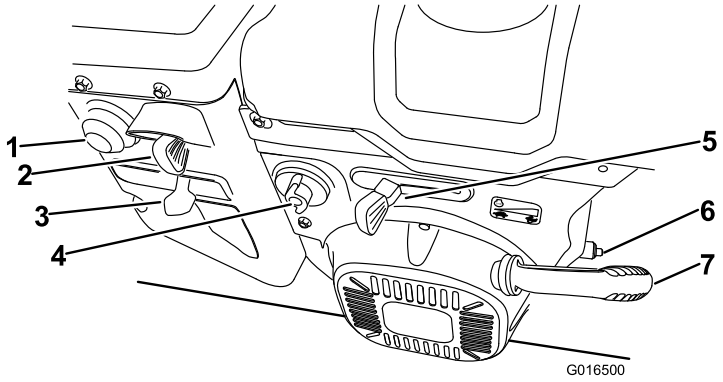

Rysunek 23

1. Pompka
2. Wyłącznik zapłonu
3. Ssanie
4. Zawór odcinający paliwo
5. Przepustnica
6. Korek spustowy oleju
7. Rozrusznik linkowy

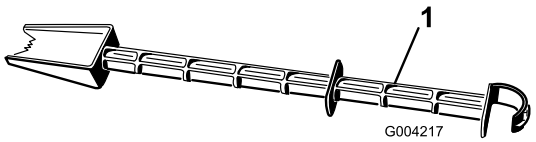

Rysunek 24

1. Narzędzie do usuwania śniegu (przymocowany do uchwytu)

Działanie

Informacja: Określ lewą i prawą stronę maszyny ze standardowego stanowiska operatora.

Uzupełnianie paliwa

⚠ NIEBEZPIECZEŃSTWO

Benzyna jest niezwykle łatwopalna i wybuchowa. Pożar lub wybuch benzyny może poparzyć Ciebie i innych.

- **Aby zapobiec zapaleniu benzyny przez ładunek elektrostatyczny, przed napełnianiem ustaw kanister i/lub maszynę na podłożu, a nie w pojeździe lub na innym przedmiocie.**
- **Uzupełniaj paliwo na zewnątrz, kiedy silnik jest zimny. Wytrzyj rozlane paliwo.**
- **Nie zbliżaj się do benzyny, kiedy palisz, ani nie przynoś jej w pobliże otwartego płomienia lub iskier.**
- **Przechowuj benzynę w atestowanym kanistrze, poza zasięgiem dzieci.**

- Aby uzyskać najlepsze wyniki, należy stosować czystą benzynę bezołowiową o liczbie oktanowej rzędu 87 lub wyższej ((R+M)/2 - metoda obliczania).
- Można stosować paliwo nasycone tlenem, zawierające do 10% etanolu lub 15% MTBE (objętościowo).
- **Nie** używaj benzyny z etanolem (takiej jak E15 lub E85) o zawartości etanolu powyżej 10% (objętościowo). Mogą wystąpić problemy z wydajnością i/lub uszkodzenie silnika, które może nie być objęte gwarancją.
- **Nie** używaj benzyny zawierającej metanol.
- **Nie** przechowuj paliwa w zbiorniku paliwa lub pojemnikach paliwa przez zimę, chyba że używany jest stabilizator paliwa.
- **Zabrania się** dodawania oleju do benzyny.

Ważne: Aby zmniejszyć problemy z rozruchem, dodawaj stabilizator do paliwa przez cały sezon, mieszając go z benzyną mającą nie więcej niż 30 dni. ***Nie dolewaj oleju do benzyny.***

Informacja: Nie napełniać powyżej dolnej części zwężenia zbiornika.

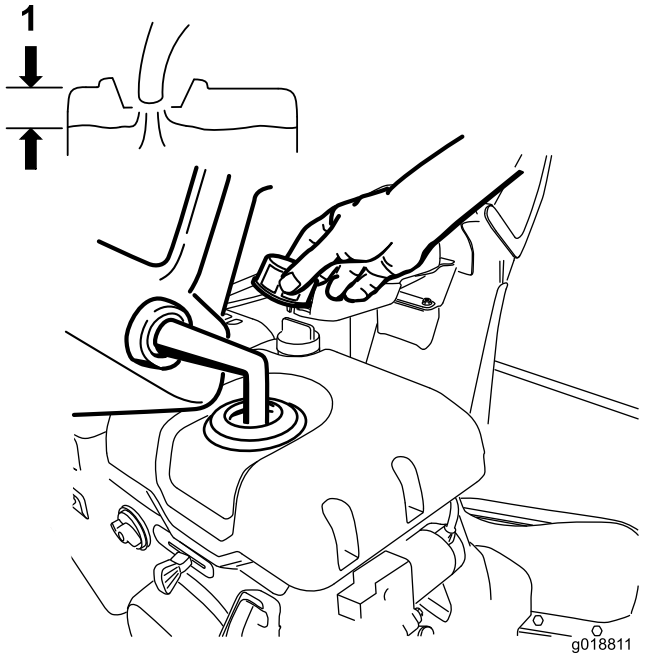

Rysunek 25

1. Nie napełniać powyżej dolnej części zwężenia zbiornika

Uruchamianie silnika

1. Sprawdź poziom oleju w silniku. Patrz punkt Sprawdzanie poziomu oleju w silniku w sekcji Konserwacja.
2. Przekręć zawór odcinający paliwo o 1/4 obrotu w lewo, aby go otworzyć (Rysunek 26).

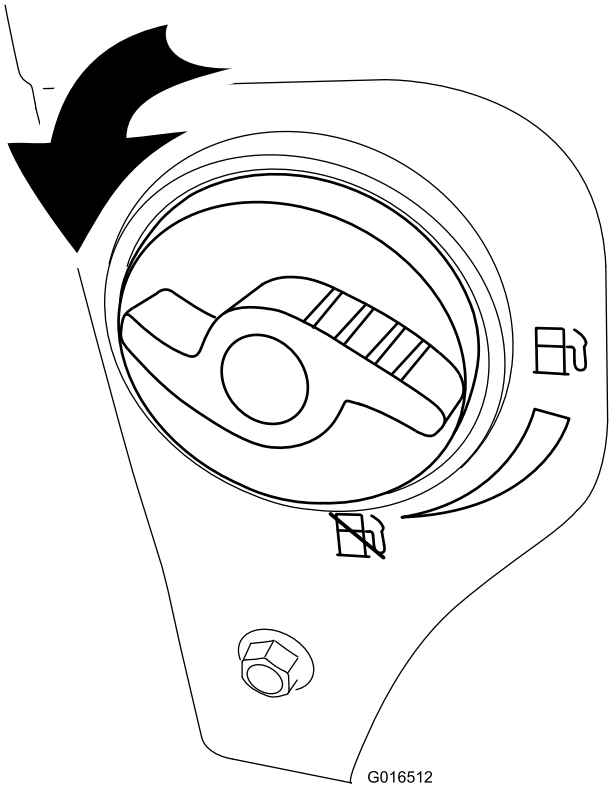

Rysunek 26

3. Maksymalnie wsunąć kluczyk zapłonu (Rysunek 27).

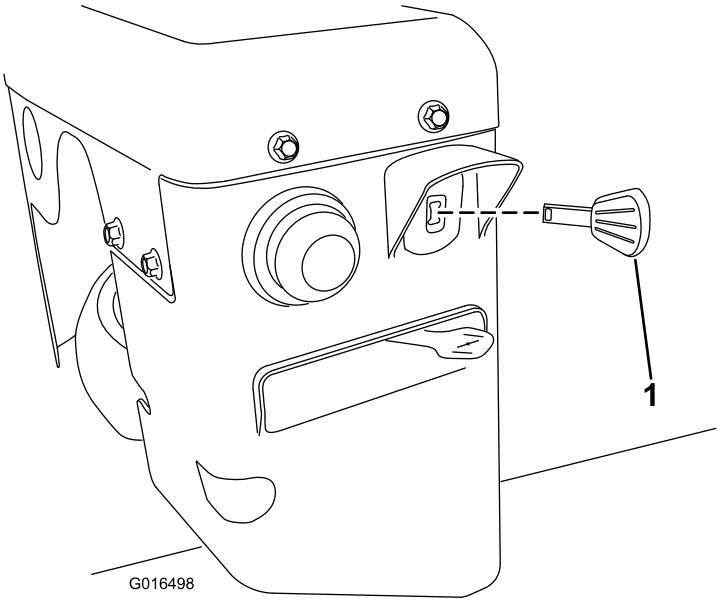

Rysunek 27

1. Kluczyk zapłonu

4. Dokładnie docisnąć pompkę za pomocą kciuka (patrz tabela poniżej), za każdym razem przytrzymując pompkę przez 1 sekundę przed jej zwolnieniem (Rysunek 28).

Liczba pompowań	Temperatura
3	0°F (-18°C) lub powyżej
4	-10°F do 0°F (-23°C do -18°C)
6	-10°F (-23°C) i poniżej

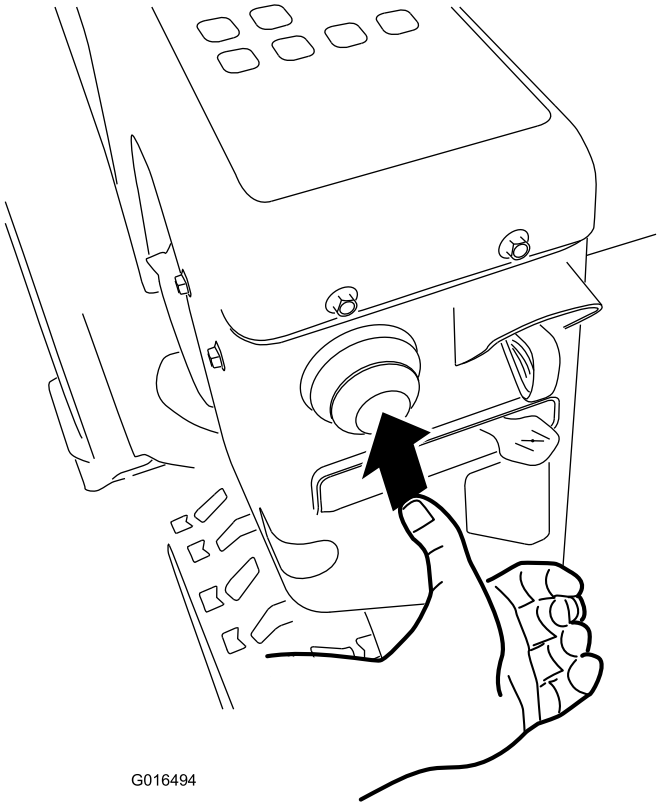

Rysunek 28

5. Ustaw ssanie w pozycji Choke (Rysunek 29).

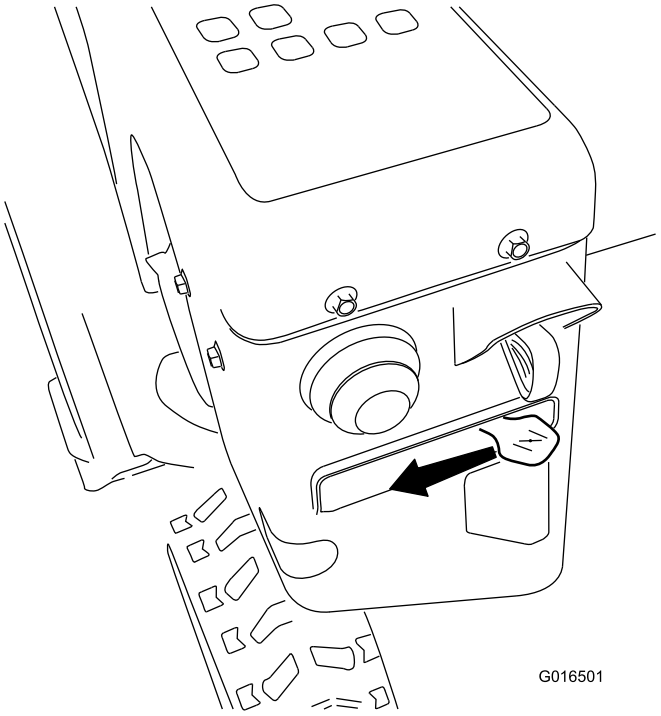

Rysunek 29

6. Ustaw przepustnicę w pozycji Szybko (Rysunek 30).

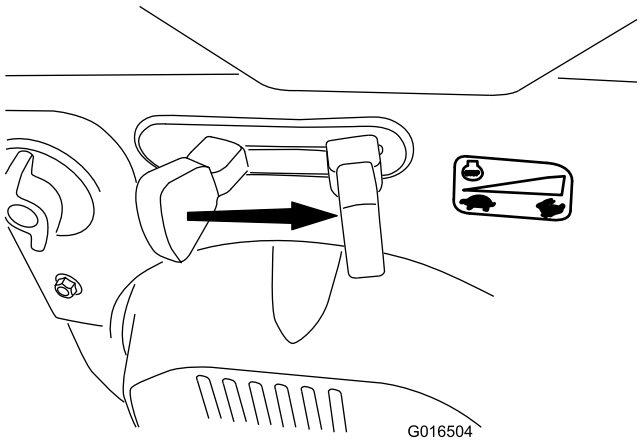

Rysunek 30

7. Uruchom maszynę, pociągając za rozrusznik linkowy lub naciskając przycisk rozrusznika elektrycznego (Rysunek 31).

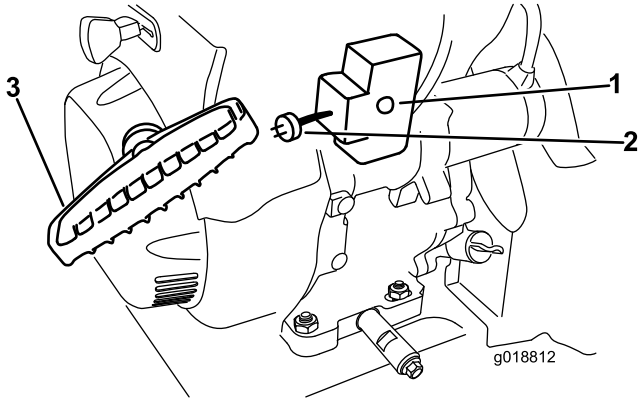

Rysunek 31

1. Przycisk rozrusznika elektrycznego
2. Gniazdo rozrusznika elektrycznego
3. Rozrusznik linkowy

Informacja: Aby korzystać z rozrusznika elektrycznego, najpierw podłącz przewód zasilający do gniazda rozrusznika elektrycznego, a następnie do gniazda zasilania. Używaj tylko zatwierdzonego przez UL przedłużacza o średnicy 1,29 mm (16 AWG), zalecanego do użytku na zewnątrz, o maksymalnej długości 15 m.

⚠ OSTRZEŻENIE

Przewód elektryczny może ulec uszkodzeniu, powodując porażenie prądem lub pożar.

Zanim włączysz maszynę, dokładnie sprawdź przewód elektryczny. Jeśli przewód jest uszkodzony, nie używaj go do uruchamiania maszyny. Natychmiast wymień lub napraw uszkodzony przewód. Skontaktuj się z przedstawicielem autoryzowanego serwisu, aby uzyskać pomoc.

Ważne: Aby zapobiec uszkodzeniu rozrusznika, nie należy go uruchamiać przez zbyt długi czas (5 sekund próby uruchomienia, 5 sekund przerwy) – nie więcej niż 10 razy. Jeśli nadal nie można uruchomić silnika, należy oddać maszynę do przedstawiciela autoryzowanego serwisu celem naprawy.

8. Najpierw odłącz przewód zasilania od gniazda, a następnie od maszyny (tylko w przypadku rozruchu elektrycznego).
9. Zaczekaj, aż silnik się rozgrzeje, po czym stopniowo przesuwaj ssanie do pozycji Run. Przed każdą regulacją ssania zaczekaj, aż silnik będzie płynnie pracować.

⚠ OSTROŻNIE

Jeśli zostawisz maszynę podłączoną do gniazda zasilania, ktoś może przypadkowo ją uruchomić, powodując obrażenia i szkody.

Zawsze, kiedy nie uruchamiasz maszyny, odłączaj przewód zasilający.

Zatrzymywanie silnika

1. Ustaw przepustnicę w pozycji Wolno, a następnie w pozycji Stop (Rysunek 32), aby wyłączyć silnik. Silnik może być również zatrzymany poprzez przestawienie kluczyka zapłonu do pozycji środkowej.

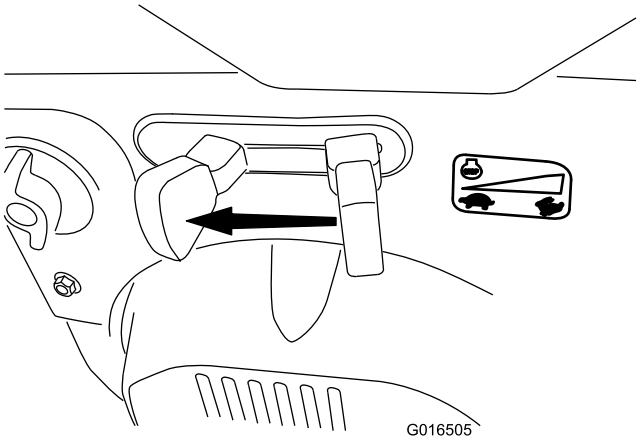

Rysunek 32

2. Zanim opuścisz stanowisko operatora zaczekaj, aż wszystkie ruchome części zatrzymają się.
3. Wysuń kluczyk zapłonu, aby zapobiec przypadkowemu uruchomieniu silnika.
4. Zamknij zawór odcinający paliwo, przekręcając go w prawo (Rysunek 33).

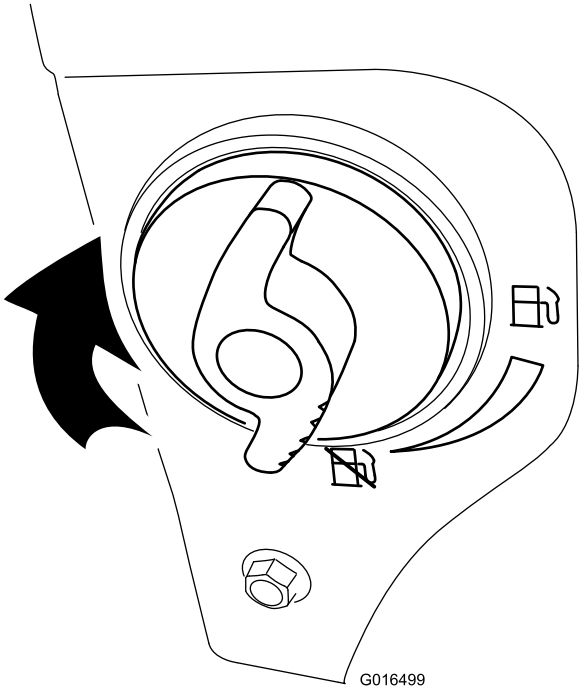

Rysunek 33

5. Pociągnij za rozrusznik linkowy 3 lub 4 razy. Pomoże to zapobiec zamarznięciu rozrusznika linkowego.

Obsługa napędu trakcyjnego

⚠ OSTROŻNIE

Jeśli napęd trakcyjny nie zostanie odpowiednio wyregulowany, maszyna może poruszać się w kierunku przeciwnym do zamierzonego, powodując obrażenia i/lub szkody.

Sprawdź dokładnie, a w razie potrzeby odpowiednio wyreguluj napęd trakcyjny; patrz punkt Sprawdzanie działania napędu trakcyjnego w sekcji Konfiguracja, aby dowiedzieć się więcej.

Ważne: Jeśli maszyna porusza się po zwolnieniu dźwigni trakcji, sprawdź linkę trakcji (patrz punkt Sprawdzanie i regulacja linki trakcji) lub oddaj maszynę do naprawy do przedstawiciela autoryzowanego serwisu.

Ważne: Aby uruchomić napęd trakcyjny, należy korzystać z funkcji napędu silnikowego. Patrz swobodny obrót lub napęd silnikowy.

1. Aby włączyć napęd trakcyjny, przyciśnij lewą ręką dźwignię (trakcji) do uchwytu (Rysunek 34).

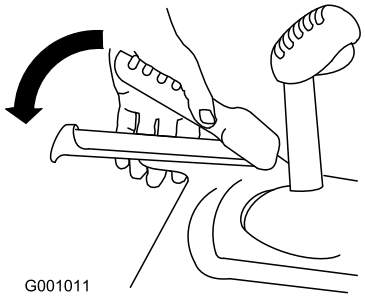

Rysunek 34

2. Aby wyłączyć napęd trakcyjny, zwolnij dźwignię trakcji.

Używanie dźwigni sprzęgieł kół

Dźwignie sprzęgieł kół pozwalają natychmiast wysprzęglić napęd jednego lub obu kół przy załączonej dźwigni napędu trakcyjnego. Umożliwia to łatwe skręcanie i manewrowanie maszyną.

Informacja: Przyciśnięcie dźwigni trakcji do uchwytu załącza napęd trakcyjny obu kół.

Aby skręcić maszyną w prawo, unieś prawą dźwignię sprzęgła koła i przyciśnij ją do uchwytu (Rysunek 35).

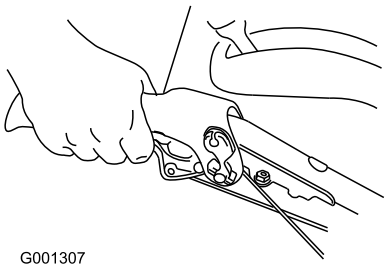

Rysunek 35

Informacja: Wysprzęgli to napęd prawego koła, podczas gdy lewe koło nadal się obraca, a maszyna skręca w prawo.

Informacja: Podobnie, ściskanie lewej dźwigni sprzęgła koła powoduje skręcanie maszyny w lewo.

Po zakończeniu skrętu, zwolnij dźwignię sprzęgła koła, aby ponownie załączyć napęd obu kół (Rysunek 36).

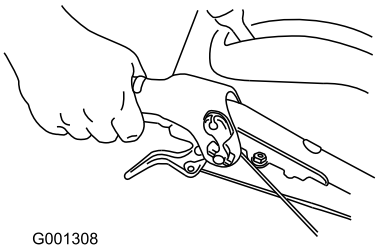

Rysunek 36

Krótkie ściskanie i zwalnianie lewej lub prawej dźwigni sprzęgła koła także umożliwia manewrowanie, utrzymując kierunek jazdy maszyny na wprost, zwłaszcza w głębokim śniegu.

Jednoczesne ściśnięcie obu dźwigni sprzęgieł kół wysprzęgla napęd obu kół. Pozwala to na ręczne cofanie maszyny, bez włączania wstecznego biegu. Ułatwia to także manewrowanie i transport maszyny z wyłączonym silnikiem.

Obsługa wybieraka biegów

Wybierak biegów ma 6 biegów do przodu i 2 biegi wsteczne. Aby zmieniać biegi, zwolnij dźwignię trakcji i ustaw dźwignię wybieraka biegów w żądanej pozycji (Rysunek 37). Dźwignia blokuje się w wycięciu po każdym wybraniu biegu.

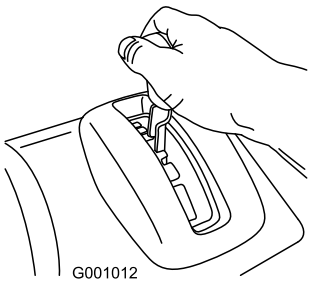

Rysunek 37

Obsługa napędu śruby śnieżnej/ wirnika

1. Aby załączyć napęd śruby śnieżnej/ wirnika, przyciśnij prawą dźwignię (śruba śnieżna/ wirnik) do uchwytu (Rysunek 38).

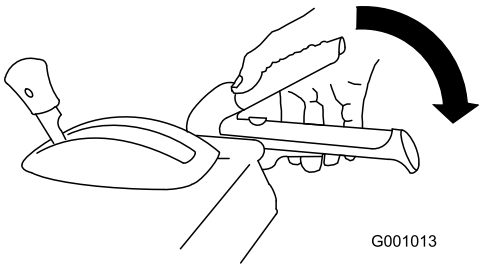

Rysunek 38

2. Aby zatrzymać śrubę śnieżną i wirnik, zwolnij prawą dźwignię.

   Ważne: Kiedy załączysz zarówno dźwignię śruby śnieżnej/ wirnika, jak i dźwignię trakcji, dźwignia trakcji zablokuje dźwignię śruby śnieżnej/ wirnika, zwalniając Twoją prawą rękę. Aby zwolnić obie dźwignie, wystarczy zwolnić lewą dźwignię (trakcji).

3. Jeśli śruba śnieżna i wirnik obracają się nadal po zwolnieniu dźwigni śruby śnieżnej/ wirnika, nie używaj maszyny. Sprawdź linkę śruby śnieżnej/ wirnika

(patrz punkt Sprawdzanie i regulacja linki śruby śnieżnej/ wirnika) i w razie potrzeby dokonaj regulacji. Możesz także oddać maszynę do przedstawiciela autoryzowanego serwisu celem naprawy.

⚠ OSTRZEŻENIE

Jeśli śruba śnieżna i wirnik obracają się nadal po zwolnieniu dźwigni śruby śnieżnej/ wirnika, grozi to poważnymi obrażeniami dla Ciebie i innych.

Nie używaj maszyny. Oddaj maszynę do przedstawiciela autoryzowanego serwisu celem naprawy.

Obsługa dźwigni Quick Stick®

Chwyć za niebieską rękojeść, aby użyć dźwigni Quick Stick do sterowania tunelem wyrzutowym i deflektorem. Zwolnij rękojeść, aby zablokować tunel wyrzutowy i deflektor w obecnej pozycji (Rysunek 39).

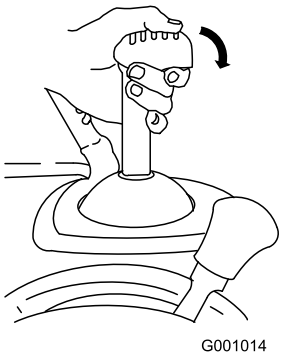

Rysunek 39

Sterowanie tunelem wyrzutowym

Chwyć za niebieską rękojeść i przesuń dźwignię Quick Stick w lewo, aby skierować tunel wyrzutowy w lewo; przesuń dźwignię Quick Stick w prawo, aby skierować tunel wyrzutowy w prawo (Rysunek 40).

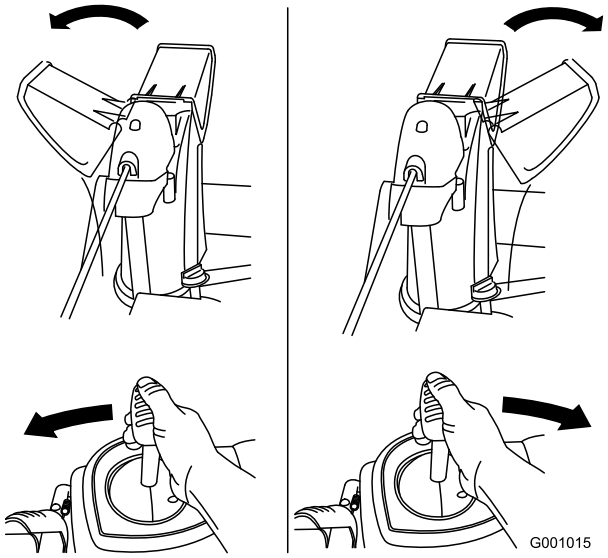

Rysunek 40

- Jeśli tunel nie porusza się, patrz punkt Regulacja zapadki tunelu wyrzutowego.
- Jeśli tunel nie obraca się równie daleko w lewo, jak w prawo, sprawdź, czy linka jest poprowadzona od wewnątrz uchwytów. Patrz punkt Montaż górnego uchwytu.
- Jeśli tunel nie blokuje się w miejscu po zwolnieniu rękojeści, patrz punkt Regulacja zapadki tunelu wyrzutowego.

Sterowanie deflektorem tunelu wyrzutowego

Chwyć za niebieską rękojeść i przesuń dźwignię Quick Stick do przodu, aby obniżyć deflektor tunelu; przesuń ją do tyłu, aby unieść deflektor tunelu (Rysunek 41).

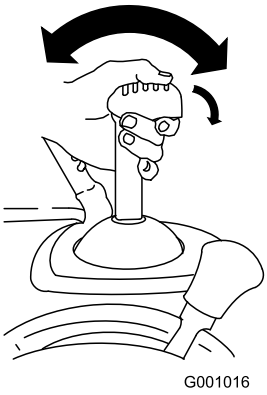

Rysunek 41

Odblokowanie tunelu wyrzutowego

⚠ OSTRZEŻENIE

Jeśli śruba śnieżna/ wirnik obracają się, ale z tunelu wyrzutowego nie jest wyrzucany śnieg, tunel może być zablokowany.

Nigdy nie usuwaj blokady tunelu wyrzutowego dłońmi. Może to prowadzić do odniesienia obrażeń ciała.

- Aby go odblokować, pozostań na stanowisku operatora i zwolnij lewą dźwignię (trakcji). Nie zatrzymując śruby śnieżnej/ wirnika, przyciśnij uchwyty, aby unieść przód maszyny kilka centymetrów nad podłoże. Następnie szybko unieś uchwyty, aby uderzyć przodem maszyny o podłoże. Powtórz w razie potrzeby, aż z tunelu wyrzutowego zacznie być wyrzucany śnieg.
- Jeśli nie uda się odblokować tunelu wyrzutowego uderzając przodem maszyny o podłoże, **zatrzymaj silnik, zaczekaj, aż wszystkie ruchome części zatrzymają się i użyj narzędzia do czyszczenia. Nigdy nie usuwaj blokady dłonią.**

  Ważne: Odblokowanie tunelu wyrzutowego, uderzając przodem maszyny o podłoże, może spowodować przesunięcie się płóz. Popraw płozy i mocno dokręć ich śruby.

Zapobieganie zamarzaniu

- Kiedy pada śnieg i panuje niska temperatura, niektóre elementy sterowania i ruchome części mogą zamarzać. **Nie używaj nadmiernej siły, próbując poruszyć zamarznięte elementy sterowania.** W razie problemów z poruszeniem dowolnego elementu sterowania lub części, uruchom silnik i zostaw uruchomiony na kilka minut.
- Po zakończeniu używania maszyny, zostaw silnik uruchomiony na kilka minut, aby zapobiec zamarznięciu ruchomych części. Włącz śrubę śnieżną/ wirnik, aby usunąć pozostały śnieg z wnętrza obudowy. Poruszaj dźwignią Quick Stick, aby zapobiec jej zamarznięciu. Zatrzymaj silnik, zaczekaj, aż wszystkie ruchome części zatrzymają się, po czym usuń cały lód i śnieg z maszyny.
- Przy wyłączonym silniku, pociągnij kilka razy za uchwyt rozrusznika linkowego i naciśnij raz przycisk rozrusznika elektrycznego, aby zapobiec zamarznięciu rozrusznika linkowego i elektrycznego.

Rady związane z posługiwaniem się urządzeniem

⚠ NIEBEZPIECZEŃSTWO

Kiedy maszyna pracuje, wirnik i śruba śnieżna mogą się obracać i odciąć lub skaleczyć dłonie i stopy.

- **Przed przystąpieniem do regulacji, czyszczenia, kontroli, usuwania problemów lub naprawy maszyny, zatrzymaj silnik i zaczekaj, aż wszystkie ruchome części zatrzymają się. Odłącz kabel od świecy zapłonowej i zamocuj go z dala od świecy, aby zapobiec przypadkowemu uruchomieniu silnika.**
- **Odblokuj tunel wyrzutowy; patrz punkt Odblokowanie tunelu wyrzutowego. W razie potrzeby odblokuj tunel wyrzutowy za pomocą narzędzia do usuwania śniegu – nie dłońmi.**
- **W czasie użytkowania maszyny stój za uchwytami, z dala od otworu wyrzutnika.**
- **Nie zbliżaj twarzy, dłoni, stóp ani innych części ciała ani odzieży do ukrytych, ruchomych lub wirujących części.**

⚠ OSTRZEŻENIE

Wirnik może wyrzucać kamienie, zabawki i inne przedmioty, powodując poważne obrażenia u operatora lub osób postronnych.

- **Uprzątnij z odśnieżanego obszaru wszystkie przedmioty, które śruby śnieżne mogłyby pochwycić i wyrzucić.**
- **Nie pozwalaj dzieciom ani zwierzętom przebywać na odśnieżanym obszarze.**

- Zawsze ustawiaj przepustnicę w pozycji Szybko, kiedy odśnieżasz.
- Jeśli silnik zwolni wskutek obciążenia lub koła zaczną się ślizgać, zmień bieg na niższy.
- Jeśli przód maszyny podjeżdża w górę, zmień bieg na niższy. Jeśli przód nadal podjeżdża w górę, unieś uchwyty.

Konserwacja

Informacja: Określ lewą i prawą stronę maszyny ze standardowego stanowiska operatora.

Zalecany harmonogram konserwacji

Częstotliwość serwisowania	Procedura konserwacji
Po pierwszych 2 godzinach	• Sprawdź i w razie potrzeby wyreguluj linkę trakcji.
Po pierwszych 5 godzinach	• Wymień olej silnikowy.
Przed każdym użyciem lub codziennie	• Sprawdź i w razie potrzeby uzupełnij poziom oleju w silniku.
Co 50 godzin	• Wymień olej silnikowy. Wymieniaj olej silnikowy co 25 godzin pracy, jeśli silnik podlega dużym obciążeniom.
Co 100 godzin	• Wymień świecę zapłonową.
Co rok	• Sprawdź i w razie potrzeby wyreguluj płozy. • Sprawdź i w razie potrzeby wyreguluj lub wymień linkę trakcji. • Sprawdź i w razie potrzeby uzupełnij olej w przekładni śruby śnieżnej.
Co rok lub przed składowaniem	• Sprawdź ciśnienie w oponach i napompuj je do ciśnienia 17-20 psi (116-137 kPa). • Na koniec sezonu uruchom silnik, aby opróżnić zbiornik paliwa i gaźnik. • Zleć przedstawicielowi autoryzowanego serwisu kontrolę i w razie potrzeby wymianę paska napędu trakcyjnego i/lub paska napędowego śruby śnieżnej/ wirnika.

Ważne: Dodatkowe informacje na temat konserwacji i serwisowania maszyny znajdziesz w witrynie www.Toro.com.

Przygotowanie do konserwacji

1. Ustaw maszynę na równym podłożu.
2. Zatrzymaj silnik i zaczekaj, aż wszystkie ruchome części zatrzymają się.
3. Odłącz kabel od świecy zapłonowej. Patrz punkt Wymiana świecy zapłonowej.

Sprawdzanie poziomu oleju w silniku

Okres pomiędzy przeglądami: Przed każdym użyciem lub codziennie—Sprawdź i w razie potrzeby uzupełnij poziom oleju w silniku.

1. Wyjmij wskaźnik poziomu oleju, wytrzyj go, po czym włóż ponownie do końca.
2. Następnie wyjmij wskaźnik i sprawdź poziom oleju (Rysunek 42). Jeśli poziom oleju nie przekracza oznaczenia Add na wskaźniku, uzupełnij olej. Patrz punkt Uzupełnianie oleju w silniku.

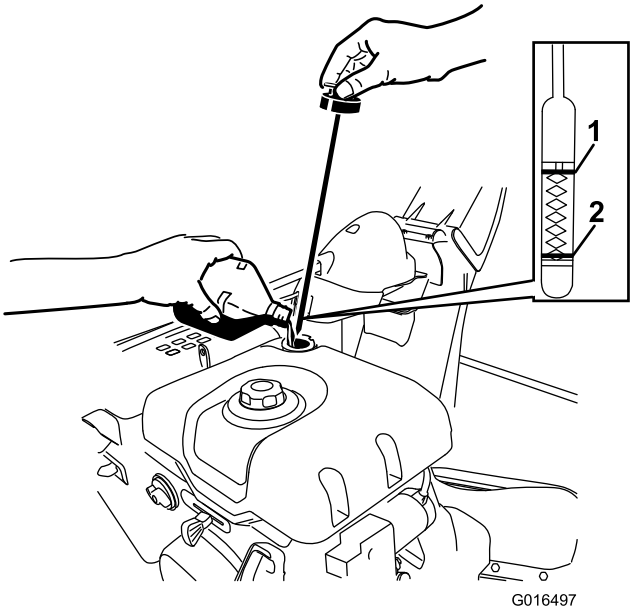

Rysunek 42

1. Full (pełny)
2. Dodaj olej

Sprawdzanie i regulacja płóz

Okres pomiędzy przeglądami: Co rok—Sprawdź i w razie potrzeby wyreguluj płozy.

Sprawdź płozy, aby upewnić się, że śruba śnieżna nie dotyka brukowanej lub żwirowej nawierzchni. Wyreguluj płozy odpowiednio do ich zużycia.

1. Sprawdź ciśnienie w oponach. Patrz punkt Sprawdzanie ciśnienia w oponach.
2. Odkręcaj nakrętki mocujące obie płozy do boków śruby śnieżnej, aż można je będzie łatwo przesuwać w górę i w dół (Rysunek 43).

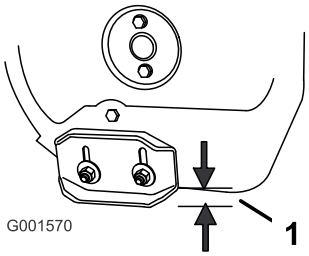

Rysunek 43

1. 1,3 cm

3. Podeprzyj osłony boczne, aby znalazły się **co najmniej** 1,3 cm nad równą nawierzchnią.

   Ważne: Łopatki śruby śnieżnej muszą być podparte nad podłożem przez płozy.

4. Upewnij się, że zgarniacz znajduje się 3 mm nad i równolegle do równej nawierzchni.

   Informacja: Jeśli chodnik jest popękany, wyboisty lub nierówny, wyreguluj płozy, aby unieść zgarniacz. W przypadku nawierzchni żwirowych, bardziej opuść płozy, aby maszyna nie zbierała kamieni.

5. Opuszczaj płozy, aż będą równo z podłożem.
6. Mocno dokręć nakrętki mocujące obie płozy do boków śruby śnieżnej.

   Informacja: Aby szybko wyregulować płozy, kiedy się obluzują, podeprzyj zgarniacz 3 mm nad chodnikiem, po czym opuść płozy na chodnik.

   Informacja: Jeśli płozy ulegną nadmiernemu zużyciu, możesz je odwrócić i ustawić stroną nieużywaną do chodnika.

Sprawdzanie i regulacja linki trakcji

Okres pomiędzy przeglądami: Po pierwszych 2 godzinach—Sprawdź i w razie potrzeby wyreguluj linkę trakcji.

Co rok—Sprawdź i w razie potrzeby wyreguluj lub wymień linkę trakcji.

Jeśli maszyna nie porusza się po włączeniu biegu jazdy do przodu lub do tyłu, lub jeśli porusza się po zwolnieniu dźwigni trakcji, wyreguluj linkę trakcji.

Po zwolnieniu dźwigni trakcji, sprawdź bolec w podłużnym otworze nad oponą, po lewej stronie maszyny. Między przodem otworu i przednią krawędzią bolca powinna być przerwa 1-1,5 mm (Rysunek 44).

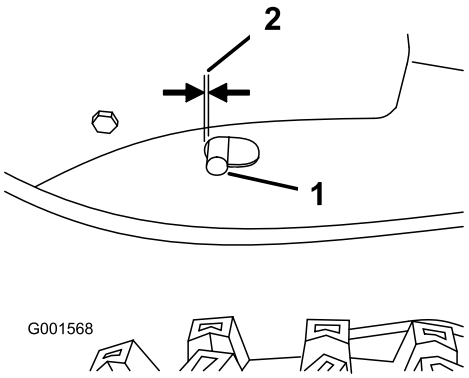

Rysunek 44

1. Bolec
2. 1/32 do 1/16 cala (1 do 1,5 mm)

Jeśli lewa linka (trakcji) nie jest właściwie wyregulowana, wykonaj poniższe czynności:

1. Odkręć przeciwnakrętkę.
2. Odkręcaj lub dokręcaj ściągacz, aby regulować bolec, aż uzyskasz odpowiednią przerwę od przedniej krawędzi otworu.
3. Dokręć przeciwnakrętkę (Rysunek 45).

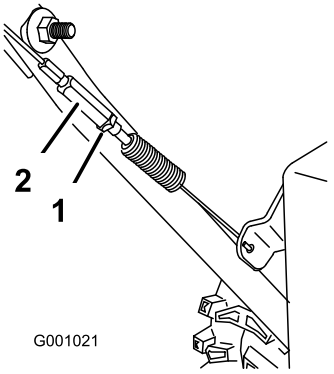

Rysunek 45

1. Przeciwnakrętka
2. Ściągacz

Sprawdzanie poziomu oleju w przekładni śruby śnieżnej

Okres pomiędzy przeglądami: Co rok—Sprawdź i w razie potrzeby uzupełnij olej w przekładni śruby śnieżnej.

1. Ustaw maszynę na równym podłożu.
2. Wyczyść obszar wokół zatyczki (Rysunek 46).

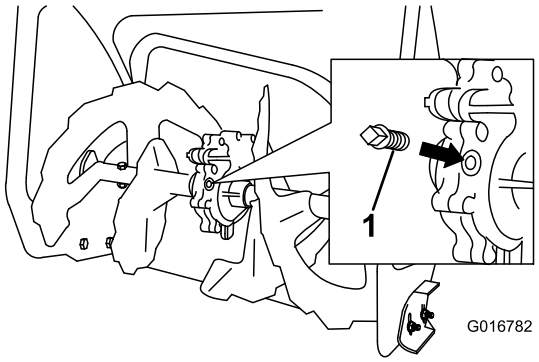

Rysunek 46

1. Zatyczka

3. Wyjmij zatyczkę z przekładni.
4. Sprawdź poziomu oleju w przekładni. Olej powinien sięgać punktu przelewu przy wlewie.
5. Jeśli poziom oleju jest niski, dolej oleju przekładniowego GL-5 lub GL-6, SAE 85-95 EP do przekładni do punktu przelewu.

   Informacja: Nie stosuj oleju syntetycznego.
6. Włóż zatyczkę do przekładni.

Wymiana oleju silnikowego

Okres pomiędzy przeglądami: Po pierwszych 5 godzinach—Wymień olej silnikowy.

Co 50 godzin—Wymień olej silnikowy. Wymieniaj olej silnikowy co 25 godzin pracy, jeśli silnik podlega dużym obciążeniom.

Jeśli to możliwe, uruchom silnik na chwilę przed wymianą oleju, ponieważ rozgrzany olej łatwiej wypływa i zawiera więcej zanieczyszczeń.

Użyj samochodowego oleju smarowego z detergentami o klasyfikacji API SF, SG, SH, SJ, SL lub wyższej. Patrz instrukcja obsługi silnika.

Wykorzystaj Rysunek 47 poniżej, aby wybrać najlepszą lepkość oleju dla spodziewanego zakresu temperatur na zewnątrz:

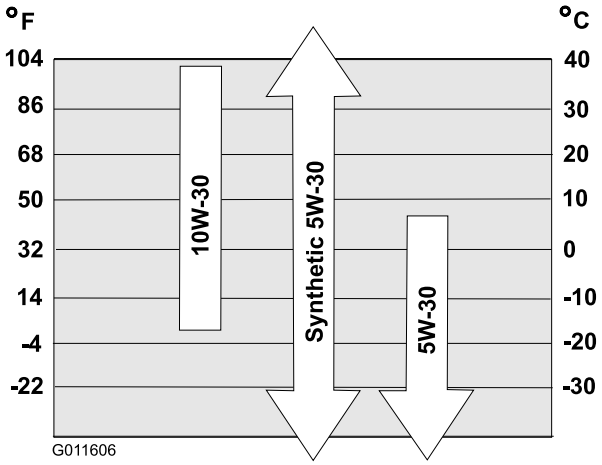

Rysunek 47

Ilość oleju silnikowego

Model	Ilość oleju silnikowego
38820	30 do 32 uncji (0,89 do 0,95 litra)
38822	
38824	

1. Wyczyść obszar wokół korka spustowego oleju (Rysunek 48).

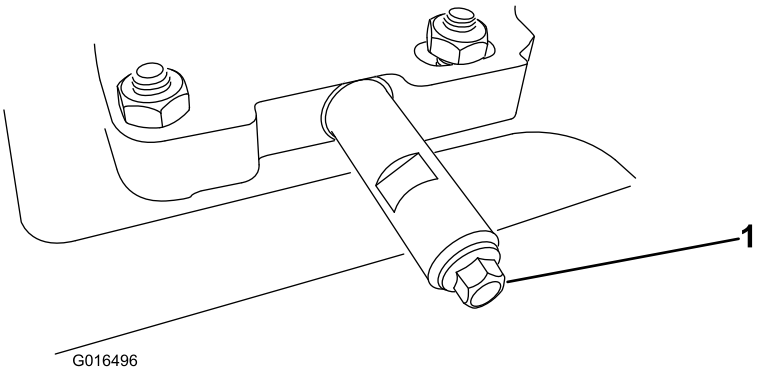

Rysunek 48

1. Korek spustowy oleju

2. Podsuń naczynie na spuszczany olej pod przedłużenie spustu i wyciągnij korek spustowy oleju.

   Informacja: Podczas usuwania korka, należy sprawdzić, czy otwór uzupełniania oleju nie jest poluzowany.
3. Spuść olej.

   Informacja: Oddaj zużyty olej do lokalnego centrum recyklingu.
4. Wkręć korek spustowy oleju.
5. Napełnij skrzynię korbową olejem. Patrz punkt Napełnianie olejem skrzyni korbowej silnika.

Wymiana świecy zapłonowej

Okres pomiędzy przeglądami: Co 100 godzin—Wymień świecę zapłonową.

⚠ OSTRZEŻENIE

Wymiana świecy w momencie, gdy silnik jest rozgrzany może spowodować oparzenia.

Odczekaj, aż silnik ochłodnie, a następnie wymień świecę.

Używaj świec firmy Toro lub świec podobnych (Champion® RN9YC lub NGK BPR6ES).

1. Zdejmij osłonę (Rysunek 49).

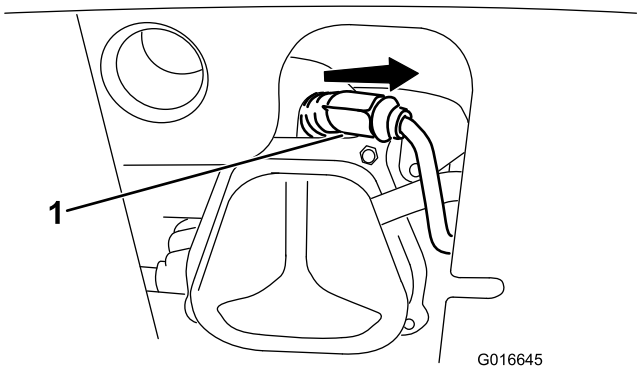

Rysunek 49

1. Osłona świecy

2. Wyczyść obszar wokół podstawy świecy zapłonowej.

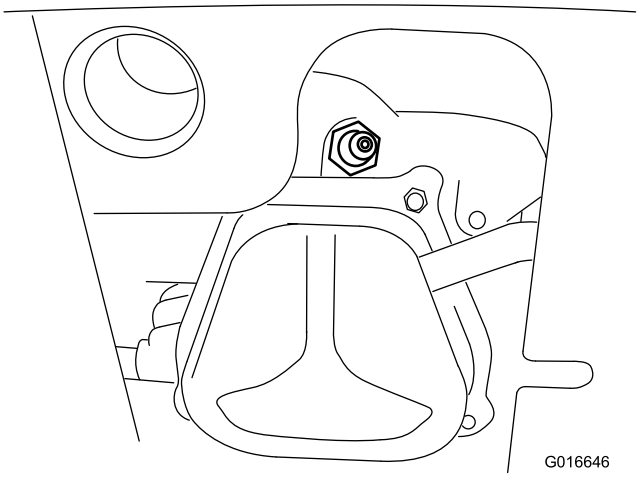

Rysunek 50

3. Wyciągnij i usuń starą świecę.

   Informacja: Do wykręcenia świecy niezbędny jest klucz z grzechotką.

4. Ustaw przerwę między elektrodami na nowej świecy na 0,76 mm (Rysunek 51).

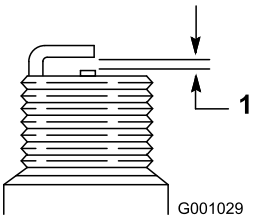

Rysunek 51

1. 0,76 mm

5. Wprowadź nową świecę, dokładnie ją dokręć i podłącz kabel zapłonu do świecy.

   Informacja: Sprawdź, czy przewód zapłonowy zamknął się prawidłowo na świecy.

Regulacja zapadki tunelu wyrzutowego

Jeśli tunel wyrzutowy nie blokuje się w żądanej pozycji lub nie można go odblokować, aby zmienić jego położenie, wyreguluj zapadkę tunelu.

1. Wyjmij mocowanie na osłonie przekładni (Rysunek 52), unieś przód osłony, przesuń ją do tyłu, aby nie przeszkadzała.

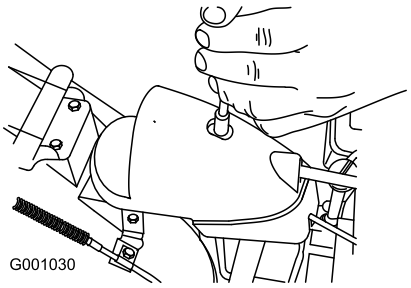

Rysunek 52

2. Odkręć śrubę na zacisku linki (Rysunek 53).

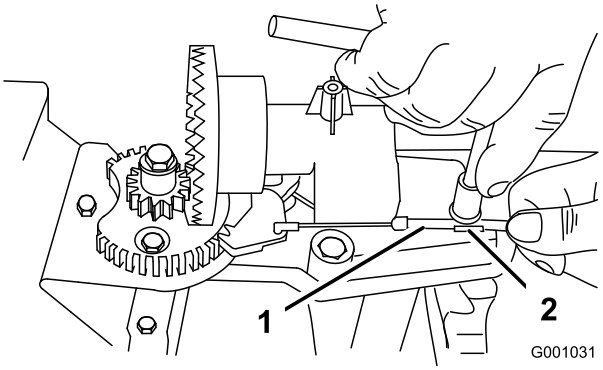

Rysunek 53

1. Kanał linki
2. Zacisk linki

3. Chwyć kanał linki i przesuń go w kierunku przodu maszyny, aż zapadka tunelu wyrzutowego całkowicie

zaczepi się o uzębienie koła zębatego (Rysunek 53 i Rysunek 54).

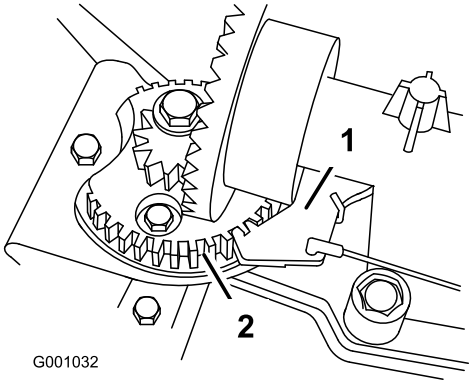

Rysunek 54

1. Zapadka tunelu wyrzutowego
2. Uzębienie koła zębatego

Informacja: Zapadka jest sprężynowa i automatycznie opadnie na uzębienie koła zębatego (Rysunek 54).

4. Usuń jakikolwiek luz linki, ciągnąc kanał linki do tyłu.
5. Dokręcić śrubę na zacisku przewodu zwracając szczególną uwagę, aby nie uszkodzić części plastikowej.
6. Zamontuj i przykręć osłonę przekładni.

Wymiana pasków napędowych

Jeśli pasek napędowy lub pasek napędu trakcyjnego śruby śnieżnej/wirnika zużyje się, nasiąknie olejem lub ulegnie innemu uszkodzeniu, zleć wymianę paska przedstawicielowi autoryzowanego serwisu.

Wymiana żarówki reflektora

Użyj żarówki halogenowej **GE 899 37 W.** Nie dotykaj żarówki dłońmi, ani nie dopuść do jej zabrudzenia lub zawilgocenia.

1. Odłącz wtyczkę przewodu z tyłu reflektora (Rysunek 55).

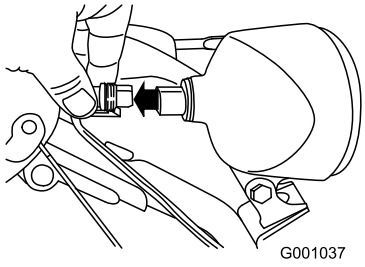

Rysunek 55

---

2. Przekręć podstawę żarówki do oporu w lewo (Rysunek 56).

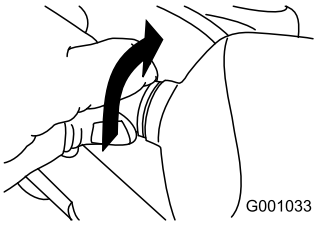

Rysunek 56

---

3. Wyjmij żarówkę prosto z tyłu reflektora (Rysunek 57).

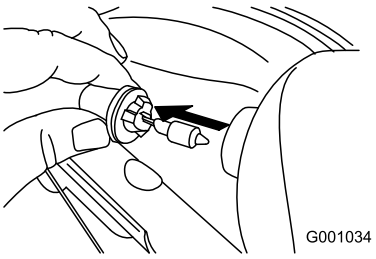

Rysunek 57

---

4. Włóż nową żarówkę z tyłu reflektora (Rysunek 58).

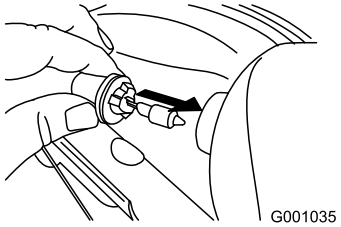

Rysunek 58

---

5. Przekręć podstawę żarówki do oporu w prawo (Rysunek 59).

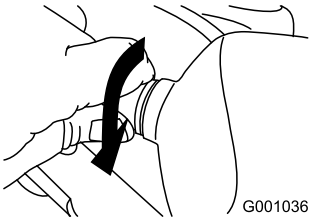

Rysunek 59

---

6. Podłącz wtyczkę przewodu bezpośrednio z tyłu reflektora, aż się zablokuje (Rysunek 60).

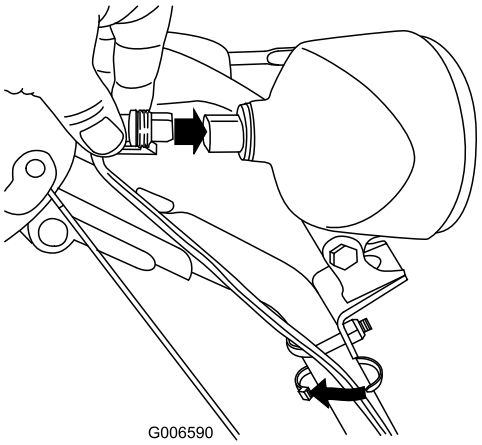

Rysunek 60

Przechowywanie

⚠ OSTRZEŻENIE

- **Opary benzyny mogą eksplodować.**
- **Nie przechowuj benzyny dłużej niż 30 dni.**
- **Nie przechowuj maszyny w zamkniętym pomieszczeniu w pobliżu otwartego płomienia.**
- **Przed przechowaniem maszyny zaczekaj, aż silnik ostygnie.**

Przygotowanie maszyny do przechowywania

1. Podczas ostatniego uzupełniania paliwa w danym roku, należy do świeżego paliwa dodać stabilizator.

   Informacja: Nie należy przechowywać paliwa dłużej niż sugeruje to producent stabilizatora do paliwa.
2. Uruchom silnik na 10 minut, aby rozprowadzić wzbogacone paliwo w układzie paliwowym.
3. Uruchom maszynę i zaczekaj, aż silnik zatrzyma się z powodu braku paliwa.
4. Podaj paliwo do silnika i uruchom go ponownie.
5. Zostaw silnik uruchomiony, aż sam się zatrzyma. Silnik będzie dostatecznie suchy, kiedy nie będzie można go uruchomić.
6. Zatrzymaj silnik i zaczekaj, aż ostygnie.
7. Wyjmij kluczyk zapłonu.
8. Dokładnie wyczyść maszynę.
9. Pomaluj miejsca, w których odprysnął lakier, lakierem dostępnym u przedstawiciela autoryzowanego serwisu. Przed malowaniem przeszlifuj te miejsca papierem ściernym i zagruntuj środkiem antykorozyjnym, aby zabezpieczyć elementy metalowe przed korozją.
10. Dokręć wszystkie luźne śruby, wkręty i nakrętki zabezpieczające. Napraw lub wymień wszystkie uszkodzone części.
11. Przykryj maszynę i przechowaj ją w czystym, suchym miejscu, poza zasięgiem dzieci.

Przygotowanie maszyny po przechowywaniu

Wykonaj procedury rocznej konserwacji, zgodnie z punktem Zalecany harmonogram konserwacji.

Rozwiązywanie problemów

Problem	Możliwa przyczyna	Usuwanie usterek
Rozrusznik elektryczny nie kręci (tylko modele z rozrusznikiem elektrycznym)	1. Przewód zasilający jest odłączony od gniazda lub maszyny. 2. Przewód zasilający jest zużyty, skorodowany lub uszkodzony. 3. Gniazdo zasilania nie jest podłączone do sieci.	1. Podłącz przewód zasilający do gniazda i/lub maszyny. 2. Wymień przewód zasilający. 3. Zleć wykwalifikowanemu elektrykowi podłączenie gniazda do sieci.
Silnik nie uruchamia się lub uruchamia się z trudem	1. Kluczyka nie ma w stacyjce lub jest w pozycji Stop. 2. Ssanie jest w pozycji Off i nie naciśnięto pompki. 3. Zawór odcinający paliwo nie jest otwarty. 4. Przepustnica nie jest w pozycji Szybko. 5. Zbiornik paliwa jest pusty lub układ paliwowy zawiera zwietrzałe paliwo. 6. Kabel świecy zapłonowej jest obluzowany lub odłączony. 7. Świeca zapłonowa jest wyszczerbiona, zanieczyszczona lub przerwa jest nieprawidłowa. 8. Zatkany korek odpowietrzający. 9. Poziom oleju w skrzyni korbowej silnika jest zbyt niski lub zbyt wysoki.	1. Włóż kluczyk do stacyjki i przekręć go w pozycję On. 2. Ustaw ssanie w pozycji On i naciśnij pompkę 3 razy. 3. Otwórz zawór odcinający paliwo. 4. Ustaw przepustnicę w pozycji Szybko. 5. Opróżnij i/lub napełnij zbiornik paliwa świeżą benzyną (nie starszą niż 30 dni). Jeśli problem powtarza się, skontaktuj się z przedstawicielem autoryzowanego serwisu. 6. Podłącz kabel do świecy zapłonowej. 7. Sprawdź świecę zapłonową i w razie potrzeby ustaw przerwę. Wymień świecę zapłonową, jeśli jest wyszczerbiona, zanieczyszczona lub pęknięta. 8. Odblokuj odpowietrznik lub wymień korek wlewu paliwa. 9. Uzupełnij lub spuść olej, aby dostosować jego poziom w skrzyni korbowej silnika do oznaczeni Full na wskaźniku poziomu oleju.
Silnik pracuje nierówno	1. Ssanie jest w pozycji On. 2. Zawór odcinający paliwo nie jest całkowicie otwarty. 3. Zbiornik paliwa jest prawie pusty lub zawiera zwietrzałe paliwo. 4. Kabel świecy zapłonowej jest obluzowany. 5. Świeca zapłonowa jest wyszczerbiona, zanieczyszczona lub przerwa jest nieprawidłowa. 6. Poziom oleju w skrzyni korbowej silnika jest zbyt niski lub zbyt wysoki.	1. Ustaw ssanie w pozycji Off. 2. Otwórz zawór odcinający paliwo. 3. Opróżnij i napełnij zbiornik paliwa świeżą benzyną (nie starszą niż 30 dni). Jeśli problem powtarza się, skontaktuj się z przedstawicielem autoryzowanego serwisu. 4. Podłącz kabel do świecy zapłonowej. 5. Sprawdź świecę zapłonową i w razie potrzeby ustaw przerwę. Wymień świecę zapłonową, jeśli jest wyszczerbiona, zanieczyszczona lub pęknięta. 6. Uzupełnij lub spuść olej, aby dostosować jego poziom w skrzyni korbowej silnika do oznaczeni Full na wskaźniku poziomu oleju.

Problem	Możliwa przyczyna	Usuwanie usterek
Silnik pracuje, ale maszyna słabo lub wcale nie odśnieża	1. Przepustnica nie jest w pozycji Szybko w czasie odśnieżania. 2. Maszyna porusza się zbyt szybko, aby odśnieżać. 3. Próbujesz usunąć zbyt dużo śniegu na raz. 4. Próbujesz usuwać bardzo ciężki lub mokry śnieg. 5. Tunel wyrzutowy jest zablokowany. 6. Pasek napędowy śruby śnieżnej/ wirnika jest luźny lub spadł z koła pasowego. 7. Pasek napędowy śruby śnieżnej/ wirnika jest zużyty lub pęknięty.	1. Ustaw przepustnicę w pozycji Szybko. 2. Zmień bieg na niższy. 3. Zmniejsz ilość usuwanego śniegu. 4. Nie przeciążaj maszyny bardzo ciężkim lub mokrym śniegiem. 5. Odblokuj tunel wyrzutowy. 6. Załóż i/lub wyreguluj pasek napędowy śruby śnieżnej/ wirnika; sprawdź w witrynie www.Toro.com informacje dotyczące serwisowania lub zabierz maszynę do przedstawiciela autoryzowanego serwisu. 7. Wymień pasek napędowy śruby śnieżnej/ wirnika; sprawdź w witrynie www.Toro.com informacje dotyczące serwisowania lub zabierz maszynę do przedstawiciela autoryzowanego serwisu.
Tunel wyrzutowy nie daje się zablokować lub nie porusza się	1. Zapadka tunelu wyrzutowego nie jest odpowiednio ustawiona.	1. Ustaw zapadkę tunelu wyrzutowego.
Maszyna nieodpowiednio odśnieża	1. Płozy i/lub zgarniacz nie są odpowiednio ustawione. 2. Ciśnienie w oponach nie jest jednakowe.	1. Wyreguluj płozy i/lub zgarniacz. 2. Sprawdź i wyreguluj ciśnienie w jednej lub obu oponach.

Notatki:

Lista międzynarodowych dystrybutorów

Dystrybutor:	Kraj:	Numer telefonu:	Dystrybutor:	Kraj:	Numer telefonu:
Atlantis Su ve Sulama Sisstemleri Lt	Turcja	90 216 344 86 74	Maquiver S.A.	Kolumbia	57 1 236 4079
Balama Prima Engineering Equip.	Hong Kong	852 2155 2163	Maruyama Mfg. Co. Inc.	Japonia	81 3 3252 2285
B-Ray Corporation	Korea	82 32 551 2076	Agrolanc Kft	Węgry	36 27 539 640
Casco Sales Company	Portoryko	787 788 8383	Mountfield a.s.	Czechy	420 255 704 220
Ceres S.A.	Kostaryka	506 239 1138	Munditol S.A.	Argentyna	54 11 4 821 9999
CSSC Turf Equipment (pvt) Ltd.	Sri Lanka	94 11 2746100	Oslinger Turf Equipment SA	Ekwador	593 4 239 6970
Cyril Johnston & Co.	Irlandia Północna	44 2890 813 121	Oy Hako Ground and Garden Ab	Finlandia	358 987 00733
Equiver	Meksyk	52 55 539 95444	Parkland Products Ltd.	Nowa Zelandia	64 3 34 93760
Femco S.A.	Gwatemala	502 442 3277	Prato Verde S.p.A.	Włochy	39 049 9128 128
G.Y.K. Company Ltd.	Japonia	81 726 325 861	Prochaska & Cie	Austria	43 1 278 5100
Geomechaniki of Athens	Grecja	30 10 935 0054	RT Cohen 2004 Ltd.	Izrael	972 986 17979
Guandong Golden Star	Chiny	86 20 876 51338	Riversa	Hiszpania	34 9 52 83 7500
Hako Ground and Garden	Szwecja	46 35 10 0000	Sc Svend Carlsen A/S	Dania	45 66 109 200
Hako Ground and Garden	Norwegia	47 22 90 7760	Solvert S.A.S.	Francja	33 1 30 81 77 00
Hayter Limited (U.K.)	Wielka Brytania	44 1279 723 444	Spypros Stavrinides Limited	Cypr	357 22 434131
Hydroturf Int. Co Dubai	Zjednoczone Emiraty Arabskie	97 14 347 9479	Surge Systems India Limited	Indie	91 1 292299901
Hydroturf Egypt LLC	Egipt	202 519 4308	T-Markt Logistics Ltd.	Węgry	36 26 525 500
Irriamc	Portugalia	351 21 238 8260	Toro Australia	Australia	61 3 9580 7355
Irrigation Products Int'l Pvt Ltd.	Indie	86 22 83960789	Toro Europe NV	Belgia	32 14 562 960
Jean Heybroek b.v.	Holandia	31 30 639 4611			

Polityka ochrony prywatności (Europa)

Informacje gromadzone przez Toro
Toro Warranty Company (Toro) chroni Twoją prywatność. W celu przetwarzania Twojego zgłoszenia naprawy gwarancyjnej i kontaktowania się z Tobą w przypadku wycofania produktu z rynku, prosimy o udostępnienie nam pewnych danych osobowych, bezpośrednio lub za pośrednictwem lokalnego oddziału firmy Toro lub sprzedawcy.

System gwarancyjny Toro jest na serwerach znajdujących się w Stanach Zjednoczonych, gdzie przepisy dotyczące ochrony prywatności mogą nie zapewniać takiej samej ochrony, jaka obowiązuje w Twoim kraju.

UDOSTĘPNIAJĄC NAM SWOJE DANE OSOBOWE WYRAŻASZ ZGODĘ NA PRZETWARZANIE TYCH DANYCH, JAK TO OPISANO W NINIEJSZEJ POLITYCE OCHRONY PRYWATNOŚCI.

Sposób, w jaki Toro wykorzystuje informacje
Firma Toro może używać Twoich danych osobowych do przetwarzania zgłoszeń napraw gwarancyjnych, kontaktowania się z Tobą w przypadku wycofania produktu z rynku oraz w innych celach. Firma Toro może udostępniać te dane swoim oddziałom, sprzedawcom i innym partnerom biznesowym w związku z tymi działaniami. Nie przekażemy Twoich danych osobowych żadnej innej firmie. Zastrzegamy sobie prawo do ujawnienia danych osobowych w celu zapewnienia zgodności z obowiązującymi przepisami i żądaniami właściwych organów władzy, zapewnienia prawidłowego funkcjonowania naszych systemów oraz w celu ochrony własnych interesów lub innych użytkowników.

Przechowywanie danych osobowych
Będziemy przechowywać Twoje dane osobowe tak długo, jak długo będą potrzebne do celów, w których zostały pierwotnie zgromadzone lub do innych uzasadnionych celów (takich jak zapewnienie zgodności z przepisami) lub stosownie do wymagań obowiązujących przepisów.

Troska firmy Toro o zapewnienie ochrony danych osobowych
Podejmujemy odpowiednie środki ostrożności w celu zapewnienia bezpieczeństwa Twoich danych osobowych. Podejmujemy również działania mające na celu utrzymanie dokładności i aktualności danych osobowych.

Dostęp i poprawianie danych osobowych
Jeśli chcesz sprawdzić lub poprawić swoje dane osobowe, prosimy o kontakt pocztą elektroniczną na adres: legal@toro.com.

Australijskie prawo konsumenta

Klienci z Australii mogą znaleźć szczegółowe dane, związane z Australijskim prawem konsumenta wewnątrz opakowania lub uzyskać te dane u przedstawiciela firmy Toro.

Gwarancja firmy Toro
i
Gwarancja uruchomienia Toro GTS

Warunki i produkty objęte gwarancją

Firma Toro Company jej firma zależna, Toro Warranty Company, na mocy zawartego porozumienia wspólnie obiecują pierwotnemu nabywcy naprawę[1]wymienionych poniżej produktów Toro Product w razie wystąpienia w nich wad materiałowych i wykonawczych lub w przypadku gdy silnik Toro GTS (gwarantowane uruchomienie) nie uruchomi się po pierwszym lub drugim pociągnięciu pod warunkiem wykonania rutynowych czynności konserwacyjnych, wymaganych w *Instrukcji obsługi*.

Obowiązują poniższe okresy czasu, liczone od daty zakupu:

Produkty	**Okres gwarancji**
Kosiarki do trawy	
• Odlewana jednostka tnąca	5 lat (użytkowanie prywatne)[2] 90 dni (użytkowanie komercyjne)
• Silnik	5-letnia gwarancja GTS, użytkowanie prywatne[3]
• Akumulator	2 lata
• Stalowa jednostka tnąca	2 lata (użytkowanie prywatne)[2] 90 dni (użytkowanie komercyjne)
• Silnik	2-letnia gwarancja GTS, użytkowanie prywatne[3]
Kosiarki TimeMaster	3 lata (użytkowanie prywatne)[2] 90 dni (użytkowanie komercyjne)
• Silnik	3-letnia gwarancja GTS, użytkowanie prywatne[3]
• Akumulator	2 lata
Elektronarzędzia	2 lata (użytkowanie prywatne)[2] Brak gwarancji dotyczącej użytku komercyjnego
Odśnieżarki	
• Jednostopniowa	2 lata (użytkowanie prywatne)[2] 45 dni (użytkowanie komercyjne)
• Silnik	2-letnia gwarancja GTS, użytkowanie prywatne[3]
• Dwustopniowa	3 lata (użytkowanie prywatne)[2] 45 dni (użytkowanie komercyjne)
• Tunel wyrzutowy, deflektor tunelu wyrzutowego i pokrywa obudowy śruby	Trwałość (tylko pierwszy właściciel)[5]
Odśnieżarki elektryczne	2 lata (użytkowanie prywatne)[2] Brak gwarancji dotyczącej użytku komercyjnego
Wszystkie poniższe urządzenia samojezdne	
• Silnik	Patrz gwarancja producenta silnika[4]
• Akumulator	2 lata (użytkowanie prywatne)[2]
• Osprzęt	2 lata (użytkowanie prywatne)[2]
Traktorki ogrodowe DH	2 lata (użytkowanie prywatne)[2] 90 dni (użytkowanie komercyjne)
Traktorki ogrodowe XLS	3 lata (użytkowanie prywatne)[2] 90 dni (użytkowanie komercyjne)
TimeCutter	3 lata (użytkowanie prywatne)[2] 90 dni (użytkowanie komercyjne)
Kosiarki TITAN	3 lat lub 240 godzin[5]
• Rama	Trwałość (tylko pierwszy właściciel)[6]
Kosiarki typu Z Master, seria 2000	4 lat lub 500 godzin[5]
• Rama	Trwałość (tylko pierwszy właściciel)[6]

[1]Pierwotny nabywca oznacza osobę, która jako pierwsza kupiła produkt firmy Toro.

[2]Użytkowanie prywatne oznacza używanie produktu na tej samej działce, na której znajduje się dom użytkownika. Użytkowanie w większej liczbie miejsc traktowane jest jako użytek komercyjny; obowiązuje wtedy osobna gwarancja.

[3]Gwarancja uruchomienia Toro GTS nie dotyczy komercyjnego użytku produktu.

[4]Niektóre silniki stosowane w produktach Toro objęte są gwarancją producenta silnika.

[5]Zależne od tego, co nastąpi wcześniej.

[6]Gwarancja wieczysta na ramę – Jeżeli rama główna, składająca się z części zespawanych razem i tworzących konstrukcję traktorka, do które mocowane są inne elementy, takie jak silnik, pęknie lub złamie się w normalnych warunkach użytkowania, zostanie naprawiona lub wymieniona, według uznania firmy Toro, na gwarancji; użytkownik nie poniesie żadnych kosztów części i robocizny. Uszkodzenie ramy z powodu nieprawidłowego użytkowania lub nadużycia oraz naprawa wymagana ze względu na rdzę lub korozję nie są objęte gwarancją.

Niniejsza gwarancja obejmuje koszty dotyczące nowych części i robocizny, ale nie pokrywa kosztów transportu.

Gwarancja może być unieważniona, gdy licznik godzin zostanie odłączony, zmieniony lub będzie wykazywać objawy manipulowania przez osoby nieuprawnione.

Obowiązki właściciela

Musisz konserwować posiadany produkt Toro, przestrzegając procedur konserwacji, opisanych w *Instrukcji obsługi*. Koszty takiej rutynowej konserwacji, wykonywanej przez przedstawiciela lub przez Ciebie, pokrywasz Ty.

Instrukcja korzystania z serwisu gwarancyjnego

Jeśli uważasz, że posiadany produkt firmy Toro zawiera wadę materiałową lub wykonawczą, wykonaj poniższą procedurę:

1. Skontaktuj się ze sprzedawcą w celu uzgodnienia serwisowania produktu. Jeśli z dowolnego powodu nie możesz skontaktować się ze sprzedawcą, skontaktuj się z autoryzowanym przedstawicielem firmy Toro, aby uzgodnić serwisowanie. Patrz załączona lista dystrybutorów.
2. Przywieź produkt z dowodem zakupu (paragonem) do serwisu. Jeśli z dowolnego powodu nie zadowala Cię analiza lub pomoc udzielona przez serwis, skontaktuj się z nami:

   Toro Customer Care Department, RLC Division
   Toro Warranty Company
   8111 Lyndale Avenue South
   Bloomington, MN 55420-1196
   001–952–948–4707

Elementy i sytuacje nie objęte gwarancją

Niniejsza wyrażona gwarancja nie obejmuje:

- Kosztów regularnych czynności konserwacyjnych ani części eksploatacyjnych, takich jak ostrza, łopatki wirnika, lemiesze, paski, paliwo, środki smarne, wymiana oleju, świece zapłonowe, opony pneumatyczne, regulacja linek i hamulców.
- Dowolnych produktów lub części, które były modyfikowane lub niewłaściwie używane i wymagają wymiany lub naprawy z powodu wypadków lub braku odpowiedniej konserwacji.
- Naprawy wymagane w wyniku stosowania starego paliwa (mającego ponad miesiąc), lub niewłaściwego przygotowania urządzenia przed okresem przechowywania dłużej niż miesiąc.
- Wszystkie naprawy objęte niniejszą gwarancją muszą zostać wykonane przez przedstawiciela autoryzowanego serwisu firmy z wykorzystaniem zatwierdzonych przez Toro części zamiennych.

Warunki ogólne

Nabywca chroniony jest przez polskie prawo. Niniejsza gwarancja w żaden sposób nie ogranicza praw, które przysługują kupującemu w ramach tego prawa.