Form No. 3373-875 Rev B

Power Max zwaar uitgevoerde 1128 OXE sneeuwruimer

Modelnr.: 38828—Serienr.: 313000001 en hoger

Gebruikershandleiding

Inleiding

Deze machine is bedoeld voor gebruik door particulieren en professionele gebruikers. De sneeuwblazer is in de eerste plaats ontworpen om sneeuw te verwijderen van verharde ondergronden, zoals opritten, stoepen en andere oppervlakken op privaat of commercieel terrein. Hij is niet bedoeld om andere materialen dan sneeuw te verwijderen. Het model met de kantelende schraper is niet bedoeld om grind te ruimen.

Lees deze informatie zorgvuldig, zodat u weet hoe u het product op de juiste wijze kunt gebruiken en onderhouden en letsel en schade aan de machine kunt voorkomen. U bent verantwoordelijk voor het juiste en veilige gebruik van de machine.

U kunt rechtstreeks contact opnemen met Toro via www.Toro.com voor informatie over de machine en accessoires, om een dealer te vinden of om uw product te registreren.

Als u service, originele Toro-onderdelen of aanvullende informatie nodig hebt, kunt u contact opnemen met een erkende Service Dealer of met de klantenservice van Toro. U dient hierbij altijd het modelnummer en het serienummer van uw machine te vermelden. De locatie van het plaatje met het modelnummer en het serienummer van de machine is aangegeven op Figuur 1. U kunt de nummers noteren in de ruimte hieronder.

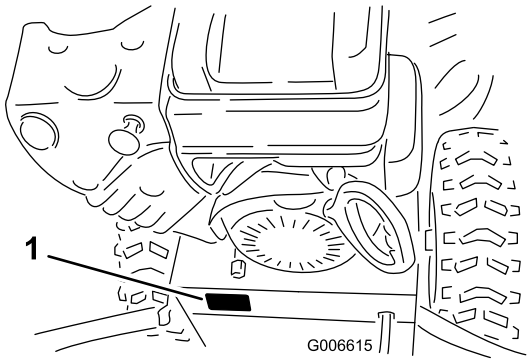

Figuur 1

1. Plaats van modelnummer en serienummer

Modelnr.: _____

Serienr.: _____

Deze handleiding noemt een aantal mogelijke gevaren en bevat een aantal veiligheidsberichten (Figuur 2) met de volgende veiligheidssymbolen, die duiden op een gevaarlijke situatie die zwaar lichamelijk letsel of de dood tot gevolg kan hebben wanneer de veiligheidsvoorschriften niet in acht worden genomen.



Figuur 2

1. Veiligheidssymbool

Er worden in deze handleiding twee woorden gebruikt om uw aandacht op bijzondere informatie te vestigen. **Belangrijk** attendeert u op bijzondere technische informatie en **Opmerking** duidt algemene informatie aan die bijzondere aandacht verdient.

Als u niet over een Gebruikershandleiding van de motor beschikt, kunt u hierom vragen bij de fabrikant van de motor.

Inhoud

Inleiding 1
- Instructie 2
- Vóór ingebruikname 2
- Gebruiksaanwijzing 2
- Onderhoud en opslag 3
- Toro sneeuwruimer veiligheid 3
- Geluidsdruk 4
- Geluidsniveau 4
- Trilling 4
- Veiligheids- en instructiestickers 4

Montage 7
- 1 De bovenste handgreep bevestigen 7
- 2 De uiteinden van de wielkoppelingskabel aanbrengen 8
- 3 De tractieregelaar monteren 9
- 4 De bedieningsstang van het uitwerpkanaal monteren 10

© 2012—The Toro® Company
8111 Lyndale Avenue South
Bloomington, MN 55420

Registreer uw product op www.Toro.com.Vertaling van de oorspronkelijke tekst (NL)

CE

Gedrukt in de VS.
Alle rechten voorbehouden

3373-875 B

5 De draad aan de koplamp bevestigen.....11
6 De motor bijvullen met olie 11
7 Bandenspanning controleren 12
8 De glijders controleren 12
9 De werking van de tractieaandrijving controleren 12
Algemeen overzicht van de machine 13
Gebruiksaanwijzing 14
Brandstoftank vullen.....14
Motor starten.....15
De motor afzetten 16
Bediening van de tractieaandrijving 17
De wielkoppelingshendels gebruiken.....17
De toerenregelaar bedienen 18
De boor/rotor bedienen.....18
De Quick Stick® bedienen 18
Het uitwerpkanaal vrijmaken.....19
Bevriezen voorkomen.....19
Tips voor bediening en gebruik 19
Onderhoud 21
Aanbevolen onderhoudsschema 21
Vóór onderhoudswerkzaamheden 22
Motoroliepeil controleren.....22
De glijders controleren en instellen 22
De tractiekabel controleren en afstellen.....22
Het oliepeil van de boortandwielkast controleren 23
Motorolie verversen.....23
De grendel van het uitwerpkanaal afstellen 24
De aandrijfriemen vervangen 25
De koplamp vervangen 25
Stalling 26
Voorbereidingen voor stalling 26
De maaimachine uit de stalling halen 26
Problemen, oorzaak en remedie 27

Veiligheid

Deze machine voldoet ten minste aan de ISO-standaard 8437, van kracht op het moment van productie.

Het is belangrijk dat u deze handleiding leest en begrijpt voordat u de motor voor het eerst start.

⚠Dit is het veiligheidssymbool. Het wordt gebruikt om uw attent te maken op mogelijk risico's op lichamelijk letsel. Houd u aan alle veiligheidsberichten bij dit symbool teneinde lichamelijk of zelfs dodelijk letsel te voorkomen.

Onjuist gebruik of onderhoud van deze machine kan lichamelijk of dodelijk letsel veroorzaken. Om dit risico te verminderen, dient u zich aan de volgende instructies te houden.

Instructie

- Lees de handleiding met instructies voor het gebruik en het onderhoud aandachtig. Zorg ervoor dat u volledig vertrouwd raakt met de bedieningsorganen en weet hoe u de machine moet gebruiken. Zorg ervoor dat u weet hoe de machine snel te stoppen en de bediening snel uit te schakelen.
- Laat kinderen nooit de machine bedienen. Laat volwassenen de machine nooit bedienen als ze geen grondige kennis van de instructies hebben.
- Zorg ervoor dat er zich geen personen (in het bijzonder kleine kinderen) of huisdieren in het werkgebied bevinden.
- Let op dat u niet uitschuift of valt, in het bijzonder als u achteruit stapt.

Vóór ingebruikname

- Inspecteer eerst grondig het terrein waar u de machine wilt gebruiken en verwijder alle deurmatten, sleeën, borden, draden en andere vreemde voorwerpen.
- Schakel alle koppelingen uit en zet de versnelling in de neutraalstand voordat u de motor start.
- Gebruik de machine alleen als u geschikte winterkleding draagt. Draag schoenen met een goede grip op gladde oppervlakken.
- Wees voorzichtig met brandstof; deze is erg ontvlambaar.
  - Gebruik een goedgekeurd brandstofvat.
  - Voeg nooit brandstof toe als de motor loopt of warm is.
  - Wees uiterst voorzichtig bij het tanken; vul de brandstoftank in de openlucht. De brandstoftank nooit binnen vullen.
  - Maak de brandstofdop vervolgens goed vast en veeg gemorste brandstof weg.
- Pas de hoogte van de opvangerbehuizing aan zodat deze geen grind of kiezels raakt.
- Probeer nooit aanpassingen te maken terwijl de motor draait (tenzij dit specifiek wordt aanbevolen door de fabrikant).
- Laat de motor en de machine wennen aan de buitentemperatuur voordat u sneeuw begint te ruimen.
- Het gebruik van elektrisch aangedreven machines kan ervoor zorgen dat vreemde voorwerpen in uw ogen worden uitgeworpen. Draag altijd oogbescherming of een oogscherm tijdens gebruik, afstelling of herstelling.

Gebruiksaanwijzing

- Houd handen en voeten uit de buurt van draaiende onderdelen. Blijf altijd uit de buurt van de afvoeropening.
- Wees uiterst voorzichtig bij het werken op of het kruisen van grindpaden, voetpaden of wegen. Hou rekening met onverwachte gevaren en verkeer.
- Als u een vreemd voorwerp hebt geraakt, moet u de motor uitschakelen, de kabel van de bougie verwijderen, de machine grondig op beschadiging controleren en de

schade herstellen alvorens de machine opnieuw te starten en te gebruiken.

- Als de machine abnormaal begint te trillen, moet u de motor afzetten en onmiddellijk nagaan wat de oorzaak daarvan is. Trillingen duiden meestal op problemen.
- Schakel de motor altijd uit als u de bestuurderspositie verlaat, de behuizing van de opvanger/het rotorblad of het uitwerpkanaal vrijmaakt, en als u herstellingen, aanpassingen of controles uitvoert.
- Controleer of de opvanger/rotor en alle bewegende onderdelen tot stilstand zijn gekomen voordat u de machine schoonmaakt, herstelt of inspecteert. Koppel de bougiekabel af en hou de kabel uit de buurt van de bougie om te voorkomen dat de machine per ongeluk start.
- Laat de motor nooit lopen in een afgesloten ruimte, tenzij om te starten en om de machine in of uit de ruimte te rijden. Open de buitendeuren; uitlaatgassen zijn gevaarlijk.
- Geen sneeuw ruimen overdwars op hellingen. Ga zeer zorgvuldig te werk als u van richting verandert op een helling. Probeer nooit om sneeuw te ruimen op steile hellingen.
- Gebruik de machine nooit als de nodige schermen, platen of andere beveiligingsmiddelen ontbreken.
- Gebruik de machine nooit in de buurt van glazen wanden, auto's, ondergrondse ramen, randen, enz. zonder de sneeuwuitwerphoek juist in te stellen. Houd kinderen en huisdieren uit de buurt.
- Vermijd overlading van de machine als u te snel wilt werken.
- Gebruik de machine nooit met een hoge snelheid op gladde ondergrond. Ga zorgvuldig te werk als u achteruitrijdt.
- Richt de uitgeworpen sneeuw nooit op omstanders en laat niemand voor de machine lopen.
- Schakel de opvanger/rotor uit als u de machine vervoert of als deze niet in gebruik is.
- Gebruik alleen werktuigen en accessoires die zijn goedgekeurd door de fabrikant van de machine (zoals wielgewichten, contragewichten, cabines enz.).
- Gebruik de machine nooit in een slecht verlichte omgeving of bij slechte zichtbaarheid. Zoek altijd betrouwbare plaatsen om te staan en hou de handgrepen stevig vast. Loop stapvoets; nooit rennen.
- Gebruik de machine nooit in een slecht verlichte omgeving of bij slechte zichtbaarheid.
- Neem alle mogelijke voorzorgen als u de machine onbeheerd achterlaat. Schakel in neutraal, stel de parkeerrem in werking, zet de motor af en verwijder het contactsleuteltje.

Onderhoud en opslag

- Controleer regelmatig of alle bevestigingen vast zitten en het veilig is om de machine te gebruiken.
- Stal een machine die nog brandstof in de tank heeft nooit in een ruimte met vuurhaarden zoals warm water, verwarmingstoestellen, wasdroogmachines enz. Laat de motor afkoelen voordat u de machine in een afgesloten ruimte stalt.
- Raadpleeg altijd de gebruiksaanwijzingen voor belangrijke details als de machine gedurende lange tijd moet worden gestald.
- Zorg ervoor dat de veiligheids- en instructiestickers in goede staat zijn en vervang ze indien nodig.
- Laat de machine na het sneeuwruimen nog enkele minuten lopen om te voorkomen dat de opvanger/rotor na gebruik bevriest.

Toro sneeuwruimer veiligheid

De volgende lijst bevat specifieke en algemene veiligheidsinformatie voor Toro-producten waarvan u op de hoogte moet zijn.

- **Draaiende rotorbladen kunnen letsel veroorzaken aan uw vingers of handen.** Loop achter de handgrepen en blijf uit de buurt van de uitwerpopening als u de machine gebruikt. **Houd uw gezicht, handen, voeten en alle andere lichaamsdelen of kledingsstukken uit de buurt van bewegende of draaiende onderdelen.**
- Voordat u de machine afstelt, reinigt, herstelt of controleert, en alvorens het uitwerpkanaal vrij te maken: **stop de motor, verwijder het contactsleuteltje en laat alle bewegende onderdelen tot stilstand komen.**
- Gebruik het werktuig om sneeuw te verwijderen, **niet uw handen**, om het uitwerpkanaal vrij te maken.
- Zet de motor af, verwijder het contactsleuteltje en wacht totdat alle bewegende onderdelen tot stilstand zijn gekomen **voordat** u de bestuurderspositie verlaat.
- Draag geen losse kleding die kan worden gegrepen door bewegende onderdelen.
- Als veiligheidsschermen, veiligheidsvoorzieningen of stickers in slechte staat verkeren of beschadigd zijn, moet u deze herstellen of vervangen voordat u de machine gaat gebruiken. Draai ook losse bevestigingsmaterialen vast.
- Rook **nooit** als u omgaat met benzine.
- De machine **niet** gebruiken op daken.
- Raak de motor niet aan terwijl deze loopt of direct nadat u deze heeft uitgeschakeld. De motor kan namelijk heet zijn en brandwonden veroorzaken.
- Verricht onderhoudswerkzaamheden uitsluitend volgens de instructies in deze handleiding. Voordat u onderhoud, servicewerkzaamheden of afstellingen uitvoert, moet u de motor stoppen, het contactsleuteltje verwijderen en de kabel van de bougie verwijderen. Als er ooit grote herstellingen nodig zijn, neem dan contact op met een erkende servicedealer.
- Verander de instellingen van de motor niet.
- Laat de brandstof uit de tank lopen om risico's te vermijden als u de machine langer dan 30 dagen wilt

stallen. Bewaar brandstof in een geschikt brandstofvat. Verwijder het sleuteltje uit het contact voordat u de machine stalt.

- Gebruik ter vervanging uitsluitend originele onderdelen en accessoires van Toro.

Geluidsdruk

Deze machine oefent een geluidsdruk van 91 dBA uit op het gehoor van de bestuurder met een onzekerheidswaarde (K) van 1 dBA. De geluidsdruk is vastgesteld volgens de procedures in EN ISO 11201.

Geluidsniveau

Deze machine heeft een gegarandeerd geluidsniveau van 105 dBA uit met een onzekerheidswaarde (K) van 2 dBA. Het geluidsniveau is vastgesteld volgens de procedures in EN ISO 3744.

Trilling

Gemeten trillingsniveau op de linkerhand = 7,1 m/s^2.

Gemeten trillingsniveau op de rechterhand = 5,5 m/s^2

Onzekerheidswaarde (K) = 2,8 m/s^2.

De gemeten waarden zijn bepaald volgens de procedures in EN ISO 20643.

Veiligheids- en instructiestickers

Belangrijk: Veiligheidsstickers en veiligheidsinstructies bevinden zich bij plaatsen waar gevaar kan ontstaan. Vervang beschadigde stickers.

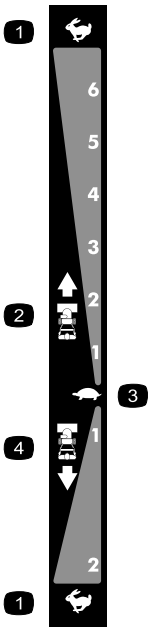

106-4525

Nabestellen met onderdeelnr. 112-6633

1. Snel
2. Snelheid vooruit
3. Langzaam
4. Snelheid achteruit



107-3040

1. Amputatiegevaar, rotor en amputatiegevaar boor - houd omstanders op een veilige afstand van de machine.

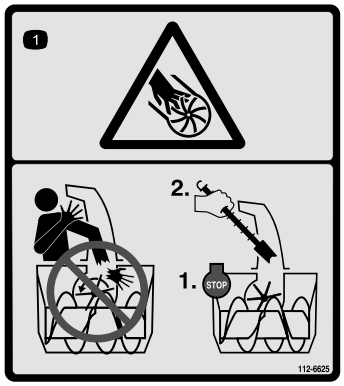

112-6625

Nabestellen met onderdeelnr. 112-6629

1. Snij-/amputatiegevaar, rotor - steek uw hand niet in het kanaal; stop de motor voordat u de bestuurdersplaats verlaat, gebruik het gereedschap om het kanaal vrij te maken.

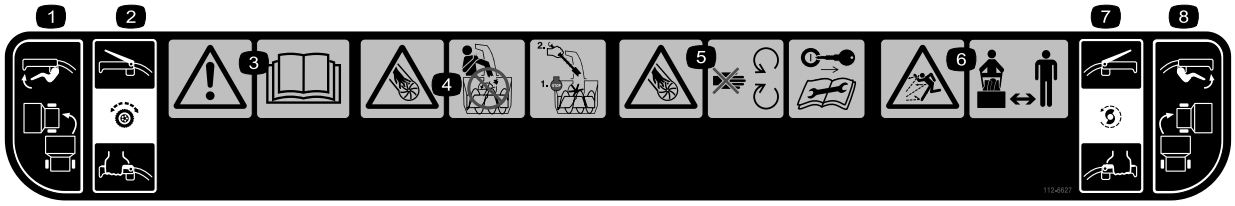

112-6627

1. Bedieningsorgaan om naar links te draaien
2. Tractieaandrijving - hendel indrukken om in te schakelen; hendel loslaten om uit te schakelen.
3. Waarschuwing – lees de *Gebruikershandleiding.*
4. Snij-/amputatiegevaar, rotor - steek uw hand niet in het kanaal; stop de motor voordat u de bestuurdersplaats verlaat, gebruik het gereedschap om het kanaal vrij te maken.
5. Snij-/amputatiegevaar, rotor — blijf uit de buurt van bewegende onderdelen; verwijder het sleuteltje uit het contact en lees de instructies alvorens service- of onderhoudswerkzaamheden uit te voeren.
6. De machine kan voorwerpen uitwerpen – Houd omstanders op een veilige afstand van de machine.
7. Aandrijving boor/rotor - hendel indrukken om in te schakelen; hendel loslaten om uit te schakelen.
8. Bedieningsorgaan om naar rechts te draaien



Briggs & Stratton onderdeelnr. 273676

1. Stoppen
2. Langzaam
3. Snel



Briggs & Stratton onderdeelnr. 275949

1. Choke aan (choke)
2. Choke uit (draaien)



Briggs & Stratton onderdeelnr. 276925

1. Waarschuwing – lees de *Gebruikershandleiding*.
2. Waarschuwing - brandgevaar.
3. Waarschuwing - inademingsgevaar giftige gassen.
4. Waarschuwing - heet oppervlak/risico op brandwonden.

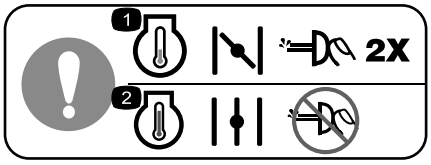

Briggs & Stratton onderdeelnr. 277566

1. Sluit de choke en druk de hulpstartknop twee keer in om een koude motor te starten.
2. Open de choke en druk de hulpstartknop niet in als u een warme motor wilt starten.

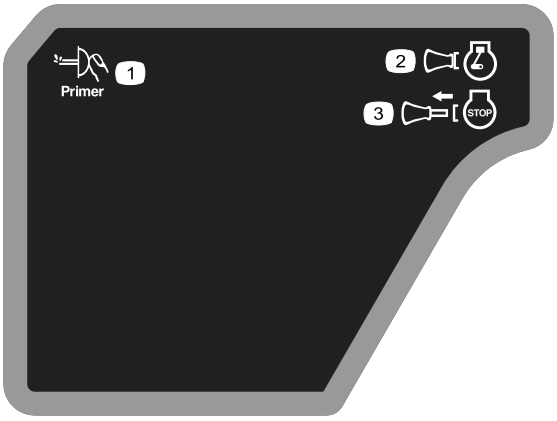

Briggs & Stratton onderdeelnr. 277588

1. Hulpstartknop
2. Contactsleuteltje in (motor - draaien)
3. Contactsleuteltje uit (motor - stoppen)



Briggs & Stratton onderdeelnr. 278866

1. Brandstof - aan
2. Brandstof - uit

Montage

Losse onderdelen

Gebruik onderstaande lijst om te controleren of alle onderdelen zijn geleverd.

Procedure	Omschrijving	Hoeveelheid	Gebruik
1	Handgreepbouten Gebogen ringen Borgmoeren	4 4 4	Bevestig de bovenste handgreep.
2	Geen onderdelen vereist	–	Breng de uiteinden van de wielkoppelingskabel aan
3	Geen onderdelen vereist	–	Monteer de tractieregelaar.
4	Slotbouten Borgmoeren	2 2	Monteer de bedieningsstang van het uitwerpkanaal.
5	Kabelklemband	1	Bevestig de draad aan de koplamp.
6	Geen onderdelen vereist	–	Vul de motor bij met olie.
7	Geen onderdelen vereist	–	Controleer de bandenspanning.
8	Geen onderdelen vereist	–	Controleer de glijders.
9	Geen onderdelen vereist	–	Controleer de werking van de tractieaandrijving.

1

De bovenste handgreep bevestigen

Benodigde onderdelen voor deze stap:

4	Handgreepbouten
4	Gebogen ringen
4	Borgmoeren

Procedure

Opmerking: Verwijder de rubberen strook pas van de kabels als u de bovenste handgreep hebt gemonteerd.

1. Til de bovenste handgreep op en draai deze. Plaats de handgreep boven de onderste handgreep (Figuur 3).

   Belangrijk: Leid de kabels van de Quick Stick langs de binnenzijde van de poten van de bovenste handgreep. Zorg ervoor dat de kabels en de draad van de koplamp niet klem komen te zitten tussen de verschillende delen van de handgreep.

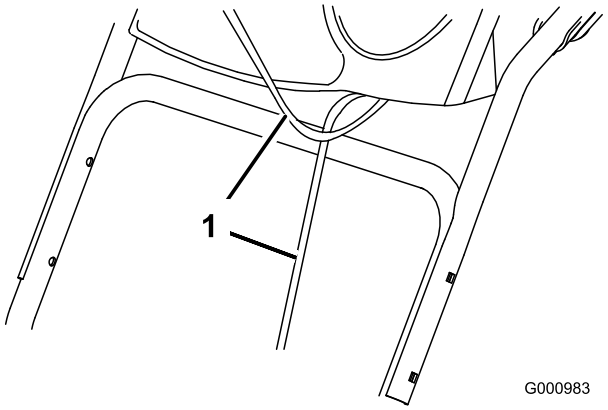

Figuur 3

1. Kabels

2. Bevestig de bovenste handgreep met 4 handgreepbouten, 4 gebogen ringen en 4 borgmoeren uit de zak met losse onderdelen (Figuur 4).

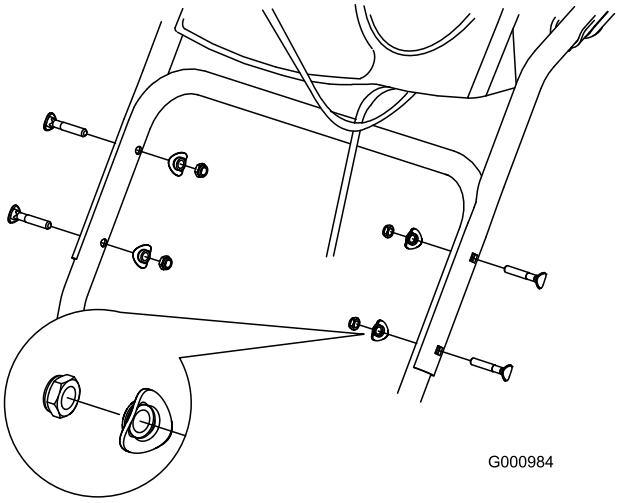

Figuur 4

2

De uiteinden van de wielkoppelingskabel aanbrengen

Geen onderdelen vereist

Procedure

1. Maak de kabeluiteinden los van de onderste handgreep (Figuur 5).

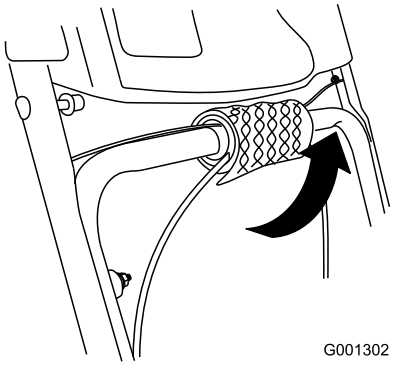

Figuur 5

2. Leid het linker- of rechterkabeluiteinde over de onderste handgreep en steek het uiteinde in de opening van de overeenkomende wielkoppelingshendel (Figuur 6).

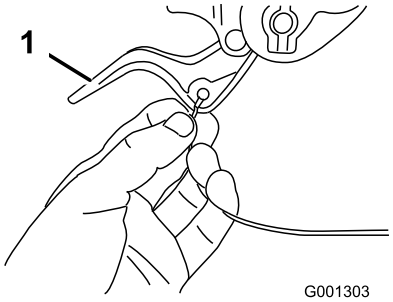

Figuur 6

1. Wielkoppelingshendel

3. Verwijder de moer en ring van de handgreep, bevestig de kabelklem van de kabel aan de handgreep, monteer de ring en de moer, en draai de moer handmatig aan (Figuur 7).

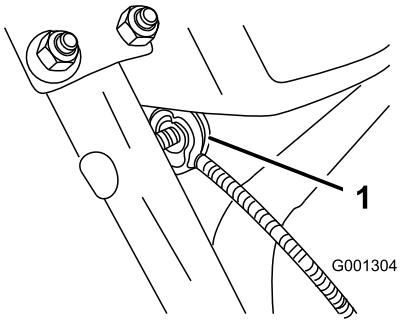

Figuur 7

1. Kabelklem (2)

Belangrijk: Zorg ervoor dat de gebogen zijde van de kabelklem tegen de handgreep zit en dat de kabel onder de klembout loopt. De kabel moet in een rechte lijn lopen van de kabelklem naar het punt waar hij bevestigd wordt aan de wielkoppelingshendel.

4. Trek de kabelbehuizing voorzichtig naar beneden tot de wielkoppelingshendel zo ver mogelijk naar beneden wijst en de kabel gespannen is. Maak dan de moer van de kabelklem vast (Figuur 8).

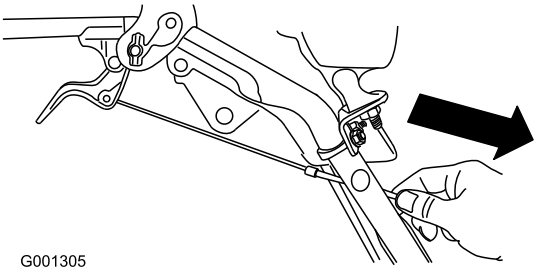

Figuur 8

5. Duw de hendel volledig in en controleer de vrije ruimte tussen de onderkant van de handgreep en het uiteinde van de wielkoppelingshendel (Figuur 9).

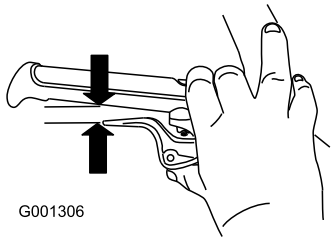

Figuur 9

Opmerking: De speling moet ongeveer een potlooddikte zijn (6 mm). Als de speling groter is, maak dan de moer van de kabelklem los, schuif de kabelbehuizing een beetje naar boven, draai de moer van de kabelklem opnieuw vast, en controleer de speling nogmaals.

6. Herhaal stappen 2 tot en met 5 voor de andere kabel.

3

De tractieregelaar monteren

Geen onderdelen vereist

Procedure

1. Verwijder de R-pen en de ring uit het onderste uiteinde van de bedieningsstang van de toerenregelaar. Steek dit uiteinde in de onderste verbindingsarm. Het gebogen uiteinde van de bedieningsstang van de toerenregelaar moet naar achteren gericht zijn (Figuur 10).

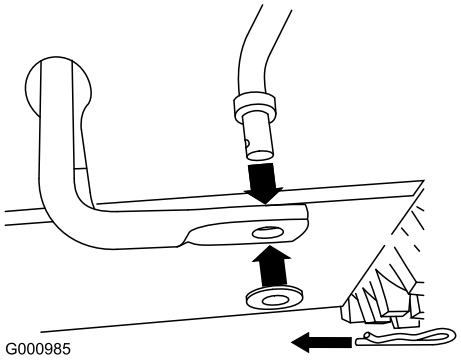

Figuur 10

2. Bevestig het onderste uiteinde van de bedieningsstang van de toerenregelaar met de ring en de R-pen die u eerder verwijderd hebt.
3. Verwijder de R-pen en de buitenste ring van de draaipen aan het bovenste uiteinde van de bedieningsstang van de toerenregelaar (Figuur 11).

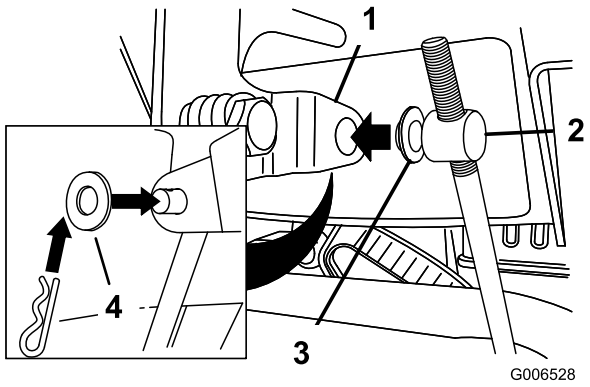

Figuur 11

1. Toerentalhendel
2. Draaipen
3. Binnenste ring
4. Buitenste ring

Opmerking: Laat de platte ring op de draaipen zitten om de montage gemakkelijker te maken (Figuur 11).

4. Schakel de toerentalhendel in de stand R2.
5. Draai de onderste verbindingsarm volledig naar boven (linksom) (Figuur 12).

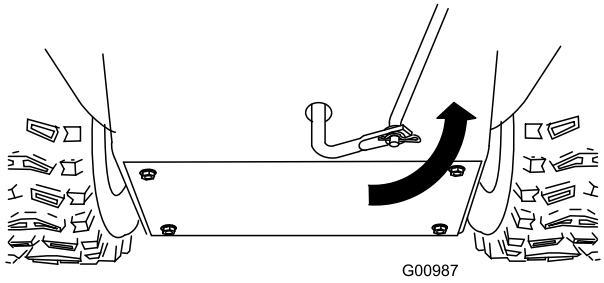

Figuur 12

6. Til de bedieningsstang van de toerenregelaar op en steek de draaipen in de opening in de toerentalhendel (Figuur 11).

Opmerking: Als de draaipen niet in de opening past als u de bedieningsstang van de toerenregelaar optilt, moet u de draaipen naar boven of beneden draaien op de bedieningsstang van de toerenregelaar tot de draaipen past.

7. Bevestig de draaipen en het bovenste uiteinde van de bedieningsstang van de toerenregelaar met de buitenste ring en een R-pen die u eerder verwijderd hebt.

Opmerking: Kijk naar beneden door de opening in de toerenregelaar om de montage te vergemakkelijken (Figuur 13).

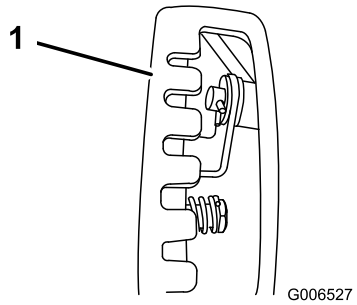

Figuur 13

1. Toerenregelaar

4

De bedieningsstang van het uitwerpkanaal monteren

Benodigde onderdelen voor deze stap:

2	Slotbouten
2	Borgmoeren

Procedure

1. Wikkel de Quick Stick los en draai deze zodanig dat hij zich in het midden bevindt en naar boven gericht is.
2. Hou de blauwe dop van de trekker omlaag en trek de hendel volledig naar achteren.

   Opmerking: Het uitwerpkanaal en de geleider moeten naar voren gericht zijn. Als dat niet het geval is, hou dan de blauwe dop van de trekker omlaag (maar laat de Quick Stick zitten) en draai het uitwerpkanaal tot het uitwerpkanaal en de geleider naar voren gericht zijn.
3. Lijn het platte achteruiteinde van de lange bedieningsstang van het uitwerpkanaal uit met het platte vooruiteinde van de korte bedieningsstang die uit het bedieningspaneel steekt. Zorg ervoor dat ze in elkaar passen (Figuur 14).

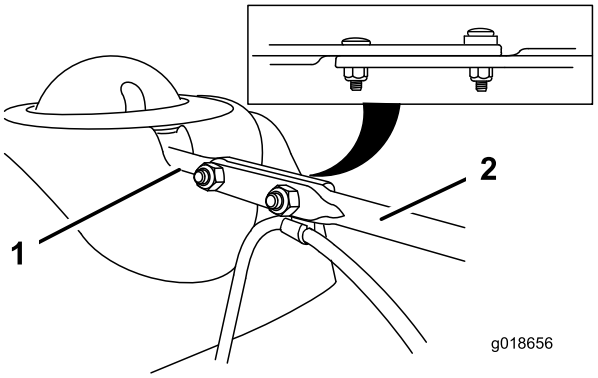

Figuur 14

1. Korte stang
2. Lange bedieningsstang van uitwerpkanaal

4. Steek het vooruiteinde van de stang in de opening in de achterkant van de tandwielkast van het uitwerpkanaal. De stang moet in het tandwiel van het uitwerpkanaal glijden (Figuur 15).

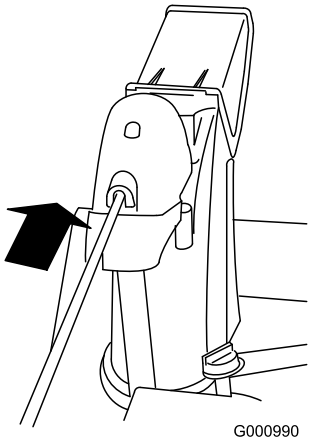

Figuur 15

5. Lijn de in elkaar passende uiteinden van de stangen uit. Monteer 2 slotbouten (uit de zak met losse onderdelen) door de korte stang, van de linkerkant van de machine (gezien vanuit de bestuurderspositie).
6. Breng de kabelklem die de geleiderkabel ondersteunt aan onder de kop van de voorste slotbout. Bevestig de slotbouten met borgmoeren uit de zak met losse onderdelen (Figuur 16).

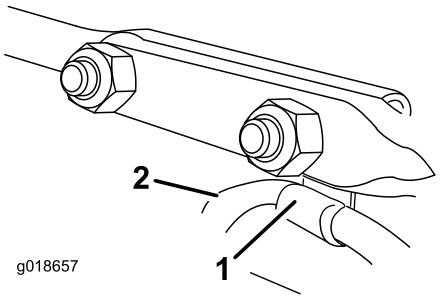

Figuur 16

1. Kabelklem
2. Geleiderkabel

7. Hou de blauwe dop van de trekker omlaag en draai de Quick Stick in een cirkel om te controleren of het uitwerpkanaal en de geleider soepel werken.

5

De draad aan de koplamp bevestigen

Benodigde onderdelen voor deze stap:

1	Kabelklemband

Procedure

1. Steek de draadconnector aan het losse uiteinde van de draad recht in de achterkant van de koplamp tot de connector op zijn plaats zit (Figuur 17).

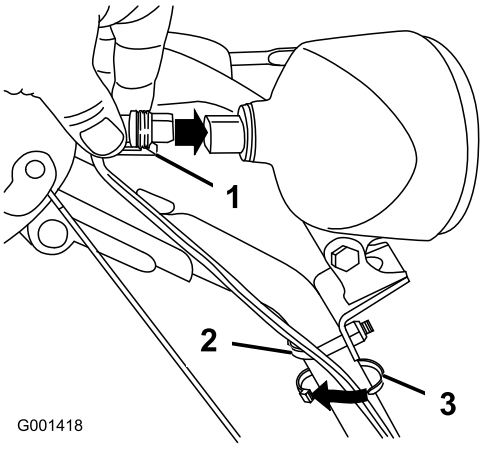

Figuur 17

1. Plastic klem van draadconnector
2. U-bout
3. Kabelklemband

Opmerking: Zorg ervoor dat de plastic klem van de draadconnector aan de onderkant zit (Figuur 17).

2. Bevestig een kabelklemband (uit de zak met losse onderdelen) rond de draad en de handgreep op ongeveer 2,5 cm onder de U-bout (Figuur 17).

6

De motor bijvullen met olie

Geen onderdelen vereist

Procedure

Uw machine wordt geleverd met olie in het carter.

Opmerking: Voordat u de motor start, moet u het oliepeil controleren en indien nodig olie bijvullen.

Gebruik autoreinigingsolie met onderhoudsclassificatie SF, SG, SH, SJ, SL van het American Petroleum Institute (API) of hoger. Zie de gebruikershandleiding van de motor.

Gebruik Figuur 18 hieronder om te bepalen wat de beste olieviscositeit is voor het verwachte bereik van de buitentemperatuur:

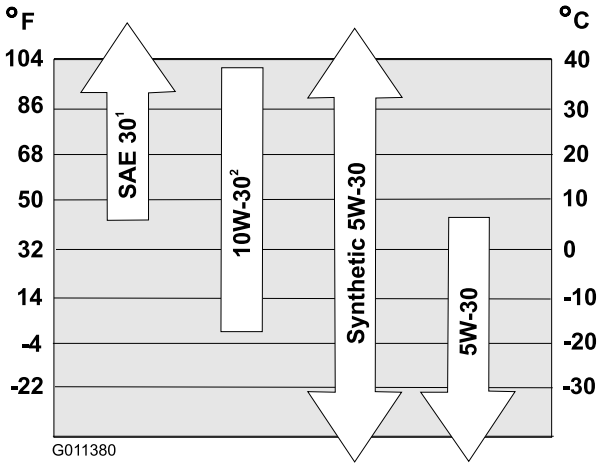

Figuur 18

1. SAE 30 gebruiken bij een buitentemperatuur onder de 4° C zorgt ervoor dat de motor moeilijk start.
2. 10W-30 gebruiken bij een buitentemperatuur boven de 27° C kan tot een verhoogd olieverbruik leiden; controleer het oliepeil dus vaker in dergelijke omstandigheden.

Motoroliecapaciteit

Model	Motoroliecapaciteit
38828	0,77 tot 0,83 l

1. Verwijder de peilstok en giet **langzaam** olie in de vulbuis totdat het oliepeil tot de volmarkering op de peilstok reikt. **Niet te vol gieten** (Figuur 19).

Raadpleeg het hoofdstuk Het oliepeil controleren in de rubriek Onderhoud.

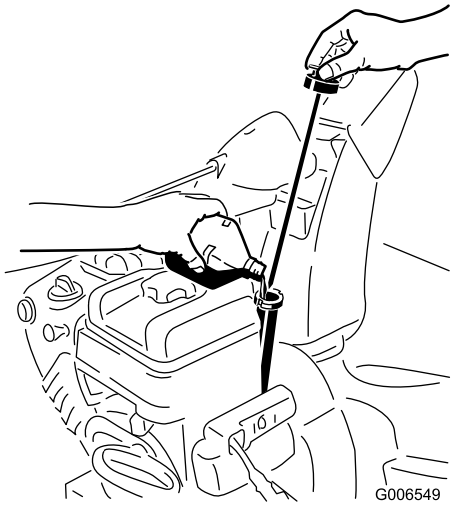

Figuur 19

2. Plaats de peilstok weer stevig op zijn plaats.

   Opmerking: Mors geen olie rond de olievulbuis; de olie kan op tractieonderdelen druipen en ervoor zorgen dat de tractie doorslipt.

7

Bandenspanning controleren

Geen onderdelen vereist

Procedure

De banden worden in de fabriek t.b.v. de verzending opzettelijk te hard opgepompt. Verminder de bandenspanning in de beide banden tot 116 à 137 kPa.

8

De glijders controleren

Geen onderdelen vereist

Procedure

Raadpleeg het hoofdstuk De glijders controleren en afstellen in de rubriek Onderhoud.

9

De werking van de tractieaandrijving controleren

Geen onderdelen vereist

Procedure

⚠ VOORZICHTIG

Als de tractieaandrijving niet juist is afgesteld, kan de machine in de verkeerde richting rijden en letsel en/of materiële schade veroorzaken.

Controleer aandachtig de tractieaandrijving en stel deze indien nodig juist af.

1. Start de motor; raadpleeg De motor starten.
2. Stel de toerenregelaar in op R1; raadpleeg De toerenregelaar bedienen.
3. Druk de linkerhendel (tractie) in naar de handgreep (Figuur 20).

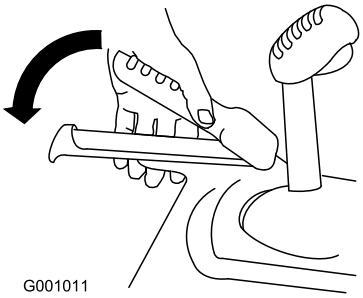

Figuur 20

   De machine moet naar achteren rijden. Als de machine niet beweegt of vooruitrijdt, doe dan het volgende:

   A. Laat de tractiehendel los en stop de motor.
   B. Maak de draaipen los van de toerenregelaar (Figuur 11).
   C. Draai de draaipen naar beneden (linksom) op de bedieningsstang van de toerenregelaar (Figuur 11).
   D. Maak de draaipen vast aan de toerenregelaar (Figuur 11).
4. Laat de tractiehendel los.
5. Stel de toerenregelaar in op stand 1; raadpleeg De toerenregelaar bedienen.
6. Druk de linkerhendel (tractie) in naar de handgreep (Figuur 20).

   De machine moet vooruitrijden. Als de machine niet beweegt of achteruitrijdt, doe dan het volgende:

A. Laat de tractiehendel los en stop de motor.

B. Maak de draaipen los van de toerenregelaar (Figuur 11).

C. Draai de draaipen naar boven (rechtsom) op de bedieningsstang van de toerenregelaar (Figuur 11).

D. Maak de draaipen vast aan de toerenregelaar (Figuur 11).

7. Als u aanpassingen gemaakt hebt, herhaal dan deze stappen tot er geen aanpassingen meer nodig zijn.

Belangrijk: Als de machine beweegt terwijl de tractiehendel niet bediend wordt, controleer dan de tractiekabel (raadpleeg het hoofdstuk De tractiekabel controleren en afstellen) of breng de machine naar een erkende servicedealer voor onderhoud.

Algemeen overzicht van de machine

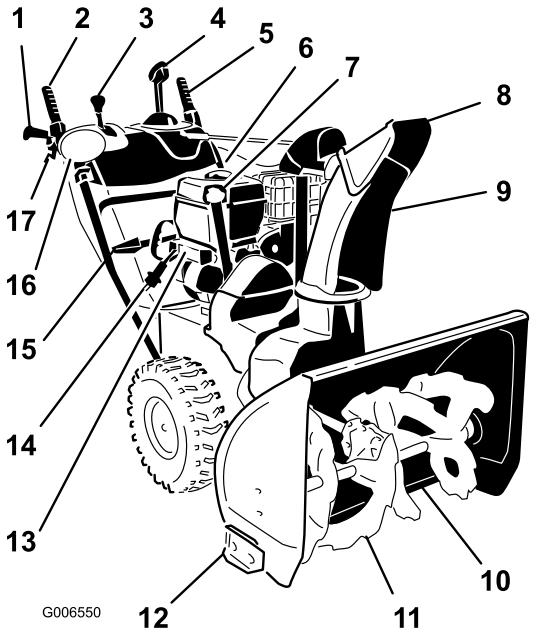

Figuur 21

1. Handgreep (2)
2. Hendel boor/rotor
3. Toerentalhendel
4. Quick Stick™ regelaar uitwerpkanaal
5. Tractiehendel
6. Dop van brandstoftank
7. Vulbuis/peilstok motorolie
8. Uitwerpgeleider
9. Uitwerpkanaal
10. Schraper
11. Boor
12. Glijder (2)
13. Elektrische startknop
14. Elektrisch startcontact
15. Gereedschap om sneeuw te verwijderen
16. Koplamp
17. Wielkoppelingshendel (2)

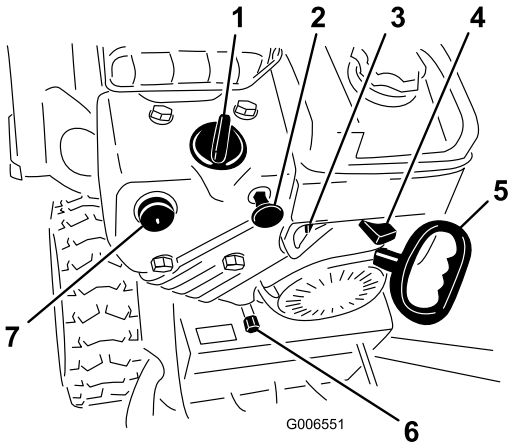

Figuur 22

1. Choke
2. Contactschakelaar
3. Brandstofklep
4. Gashendel
5. Handstarter
6. Olieaftapplug
7. Hulpstartknop

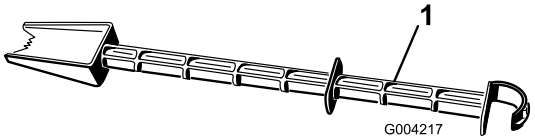

Figuur 23

1. Gereedschap om sneeuw te verwijderen (aan de handgreep bevestigd)

Gebruiksaanwijzing

Opmerking: Bepaal vanuit de normale bedieningspositie de linker- en rechterzijde van de machine.

Brandstoftank vullen

⚠ GEVAAR

Benzine is uitermate ontvlambaar en explosief. Brand of explosie van benzine kan brandwonden veroorzaken.

- **Om te voorkomen dat een statische lading de benzine tot ontbranding kan brengen, moet u het benzinevat en/of de machine voordat u de tank vult op de grond plaatsen, niet op een voertuig of een ander object.**
- **Vul de brandstoftank in de open lucht wanneer de motor koud is. Neem gemorste benzine op.**
- **Rook niet als u omgaat met benzine, en houd benzine uit de buurt van open vuur of vonken.**
- **Bewaar benzine in een goedgekeurd benzinevat en buiten bereik van kinderen.**

- Gebruik voor de beste resultaten uitsluitend schone, verse, loodvrije benzine met een octaangetal van 87 of hoger (indelingsmethode (R+M)/2).
- Met zuurstof verrijkte benzine met ten hoogste 10 % ethanol of 15 % MTBE is geschikt.
- **Geen** ethanolmengsels van benzine gebruiken (zoals E15 of E85) met meer dan 10 % ethanol per volume. Dit kan leiden tot verminderde prestaties en/of motorschade die mogelijk niet gedekt wordt door de garantie.
- **Geen** benzine gebruiken die methanol bevat.
- Tijdens de winter **geen** brandstof bewaren in de brandstoftank of in vaten, tenzij u een brandstofstabilisator gebruikt.
- **Meng** nooit olie door benzine.

Belangrijk: Om startproblemen bij het volgende seizoen te verminderen, moet u het hele seizoen een stabilizer toevoegen aan de benzine. Gebruik nooit benzine die ouder is dan 30 dagen. *Meng nooit olie door de benzine.*

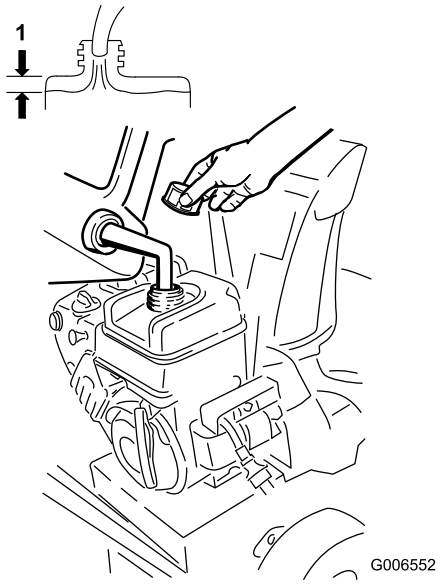

Figuur 24

1. 3,8 cm

Motor starten

1. Motoroliepeil controleren. Raadpleeg het hoofdstuk Het oliepeil controleren in de rubriek Onderhoud.
2. Draai de brandstofklep een kwartslag linksom om deze te openen (Figuur 25).

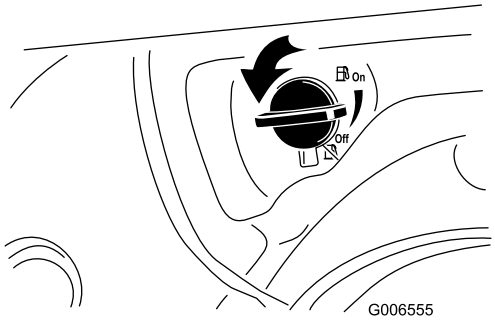

Figuur 25

3. Breng het contactsleuteltje aan (Figuur 26).

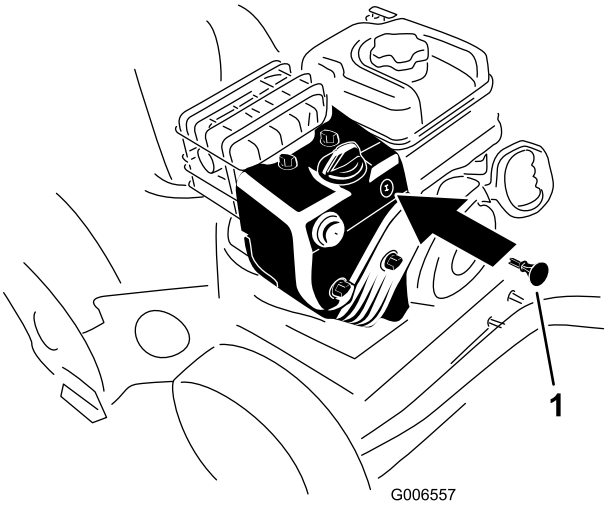

Figuur 26

1. Contactsleuteltje

4. Druk de hulpstartknop twee keer stevig in met uw duim (bij een temperatuur van minstens -9° C), of 4 keer bij een temperatuur lager dan -9° C. Hou de hulpstartknop telkens een seconde ingedrukt voordat u hem loslaat (Figuur 27).

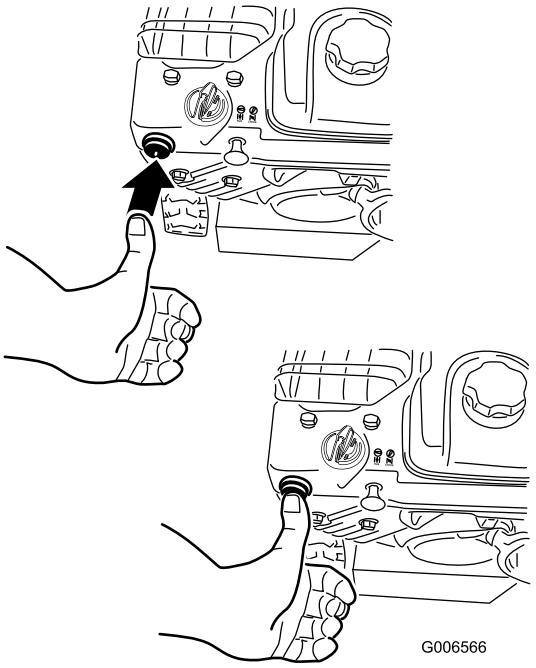

Figuur 27

5. Draai de choke in de stand Choke (Figuur 28).

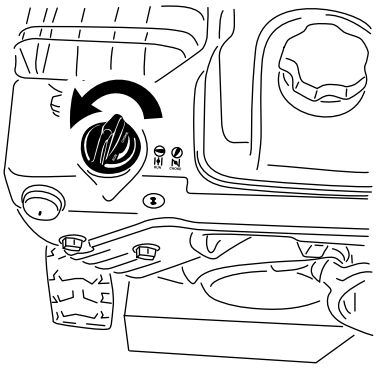

Figuur 28

6. Zet de gashendel op Snel (Figuur 29).

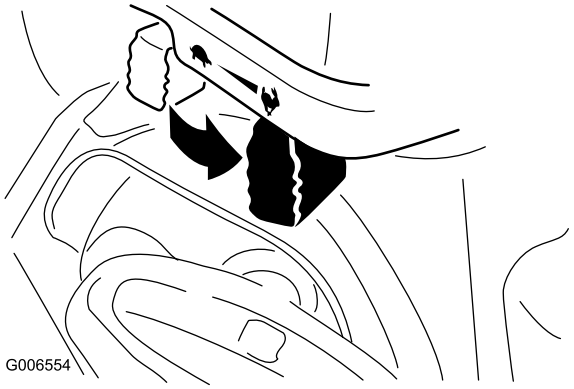

Figuur 29

7. Start de machine met het trekkoord of door op de elektrische startknop te drukken (Figuur 30).

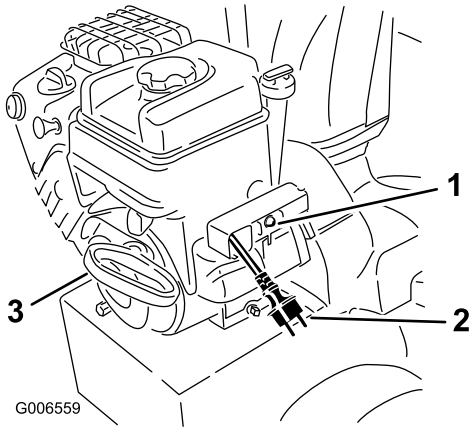

Figuur 30

1. Elektrische startknop
2. Elektrisch startcontact
3. Handstarter

Opmerking: Als u de elektrische starter wilt gebruiken, moet u eerst een stroomsnoer aankoppelen op het elektrische startcontact en het snoer vervolgens op een stroombron aansluiten.

Belangrijk: Om beschadiging van de elektrische starter te voorkomen, moet u deze in korte cycli gebruiken (maximaal 5 seconden en vervolgens een minuut wachten vóór de volgende startpoging). Als de motor nog altijd niet start, breng de machine dan naar een erkende servicedealer voor onderhoud.

8. Koppel het stroomsnoer eerst af van de stroombron en daarna van de machine.
9. Laat de motor gedurende enkele minuten opwarmen en beweeg de choke naar de stand Draaien. Wacht tot de motor gelijkmatig loopt voordat u de instelling van de choke verandert.

⚠ VOORZICHTIG

Als u de machine achterlaat terwijl ze aangesloten is op een stroombron, kan iemand de machine onopzettelijk starten en mensen verwonden of materiële schade veroorzaken.

Koppel het stroomsnoer af als u niet van plan bent om de machine te starten.

De motor afzetten

1. Zet de gashendel op de stand Langzaam, en vervolgens op Stop (Figuur 31).

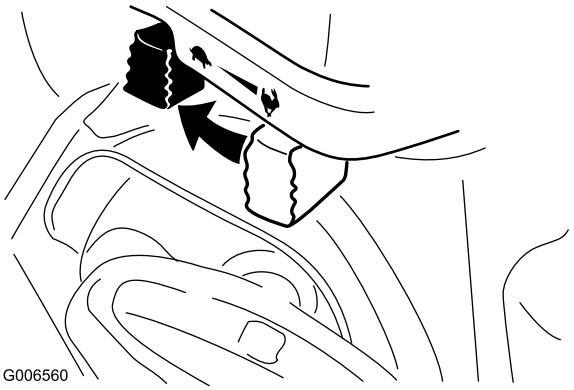

Figuur 31

2. Zet de motor af en wacht totdat alle bewegende onderdelen tot stilstand zijn gekomen voordat u de bestuurderspositie verlaat.
3. Verwijder het contactsleuteltje.
4. Sluit de brandstofklep door deze rechtsom te draaien (Figuur 32).

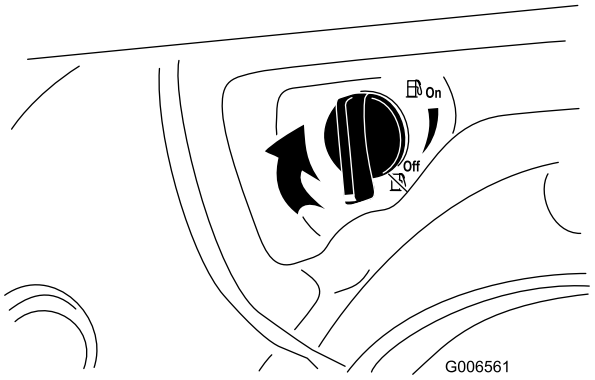

Figuur 32

5. Trek 3 of 4 keer aan de handstarter. Dit helpt om te voorkomen dat de handstarter bevriest.

Bediening van de tractieaandrijving

⚠ VOORZICHTIG

Als de tractieaandrijving niet juist is afgesteld, kan de machine in de verkeerde richting rijden en letsel en/of materiële schade veroorzaken.

Controleer de tractieaandrijving zorgvuldig en stel deze indien nodig op de juiste manier af; raadpleeg voor meer informatie de rubriek De werking van de tractieaandrijving controleren in het hoofdstuk Instellingen.

Belangrijk: Als de machine beweegt terwijl de tractiehendel niet bediend wordt, controleer dan de tractiekabel (raadpleeg het hoofdstuk De tractiekabel controleren en afstellen) of breng de machine naar een erkende servicedealer voor onderhoud.

1. Druk de linkerhendel (tractie) in naar de handgreep om de tractieaandrijving in te schakelen (Figuur 33).

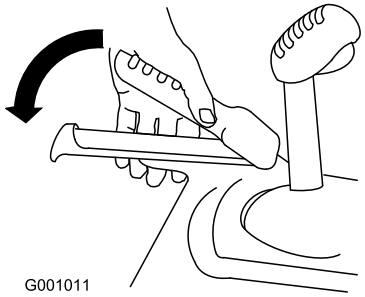

Figuur 33

2. Laat de tractiehendel los om de tractieaandrijving uit te schakelen.

De wielkoppelingshendels gebruiken

Met de wielkoppelingshendels kunt u de aandrijving naar één of beide wielen kortstondig uitschakelen, terwijl de tractieaandrijvingshendel nog ingeschakeld is. Op die manier kunt u de machine gemakkelijk draaien en manoeuvreren.

Opmerking: Duw de tractiehendel tegen de handgreep om de tractieaandrijving naar beide wielen in te schakelen.

Om de machine naar rechts te draaien, knijpt u de wielkoppelingshendel aan de rechterkant tegen de handgreep (Figuur 34).

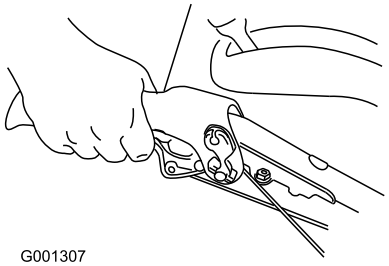

Figuur 34

Opmerking: Zo wordt de aandrijving van het rechterwiel onderbroken terwijl het linkerwiel blijft rijden, en kan de machine naar rechts draaien.

Opmerking: Op dezelfde manier kunt u de wielkoppelingshendel aan de linkerkant indrukken om naar links te rijden.

Als u een bocht hebt gemaakt, laat dan de wielkoppelingshendel los; de beide wielen worden opnieuw aangedreven (Figuur 35).

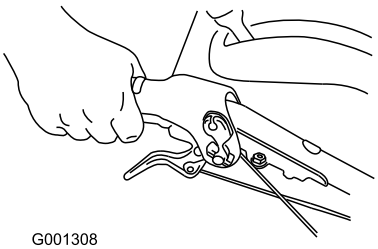

Figuur 35

Door de linker- of rechterwielkoppelingshendel kortstondig in te drukken kunt u bovendien uw richting aanpassen om in een rechte lijn te blijven werken, in het bijzonder in diepe sneeuw.

Druk de beide wielkoppelingshendels gelijktijdig in om de aandrijving naar de twee wielen te onderbreken. Zo kunt u de machine handmatig achteruit trekken zonder te hoeven stoppen om in achteruit te schakelen. U kunt de machine op die manier ook gemakkelijker bewegen en vervoeren wanneer de motor niet draait.

De toerenregelaar bedienen

De toerenregelaar heeft 6 voorwaartse versnellingen en 2 achteruit. Om te schakelen moet u de tractiehendel loslaten en de toerenregelaar in de gewenste stand zetten (Figuur 36). Er is een inkeping die de hendel borgt voor elke toereninstelling.

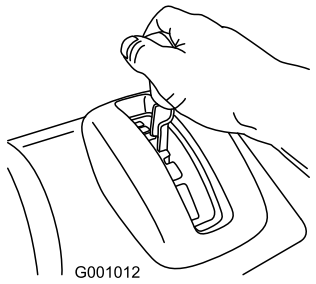

Figuur 36

De boor/rotor bedienen

1. Om de aandrijving van de boor/rotor in te schakelen, drukt u de rechterhendel (boor/rotor) tegen de handgreep (Figuur 37).

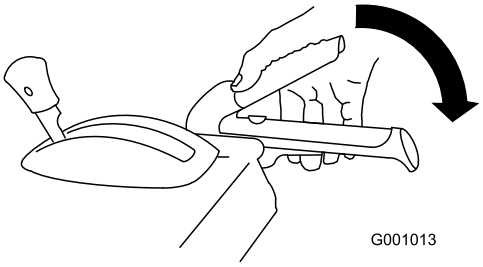

Figuur 37

2. Om de boor en rotor te stoppen laat u de rechterhendel los.

   Belangrijk: Als u zowel de boor/rotorhendel als de tractiehendel inschakelt, vergrendelt de tractiehendel de boor/rotorhendel. Op die manier is uw rechterhand vrij. Om de beide hendels uit te schakelen laat u gewoon de linkerhendel (tractie) los.

3. Als de boor en de rotor blijven draaien wanneer u de boor/rotorhendel losgelaten hebt, mag u de machine niet gebruiken. Controleer de kabel van de boor/rotor (raadpleeg het hoofdstuk De kabel van de boor/rotor controleren en afstellen) en stel de kabel af indien nodig. U kunt de machine ook naar een erkende dealer brengen voor onderhoud.

⚠ WAARSCHUWING

Als de boor en de rotor blijven draaien wanneer u de boor/rotorhendel losgelaten hebt, kunt u uzelf en anderen ernstig letsel toebrengen.

Gebruik de machine niet. Breng de machine naar een erkende servicedealer voor onderhoud.

De Quick Stick® bedienen

Hou de blauwe dop van de trekker naar beneden om de Quick Stick te gebruiken en het uitwerpkanaal en de uitwerpgeleider te bewegen. Laat de dop van de trekker los om het uitwerpkanaal en de uitwerpgeleider in hun stand te borgen (Figuur 38).

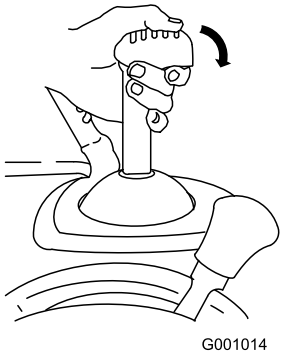

Figuur 38

Het uitwerpkanaal bewegen

Hou de blauwe dop van de trekker omlaag en beweeg de Quick Stick naar links om het uitwerpkanaal naar links te bewegen; beweeg de Quick Stick naar rechts om het uitwerpkanaal naar rechts te bewegen (Figuur 39).

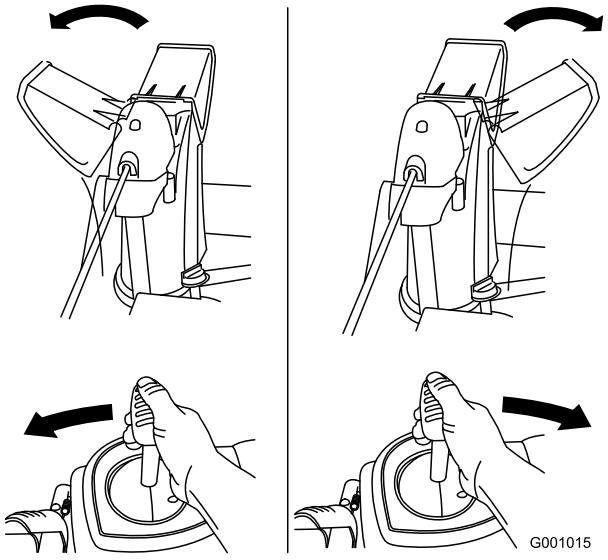

Figuur 39

- Als het kanaal niet beweegt, raadpleeg dan het hoofdstuk De vergrendeling van het uitwerpkanaal afstellen.
- Als het kanaal niet even ver naar links kan draaien als naar rechts, controleer dan of de kabel naar de binnenkant van de handgrepen loopt. Raadpleeg het hoofdstuk De bovenste handgreep monteren
- Als het kanaal niet vergrendeld wordt als u de dop van de trekker loslaat, raadpleeg dan het hoofdstuk De vergrendeling van het uitwerpkanaal afstellen.

De uitwerpgeleider bewegen

Hou de blauwe dop van de trekker naar beneden en beweeg de Quick Stick naar voren om de uitwerpgeleider te laten zakken; beweeg de dop naar achteren om de uitwerpgeleider omhoog te brengen (Figuur 40).

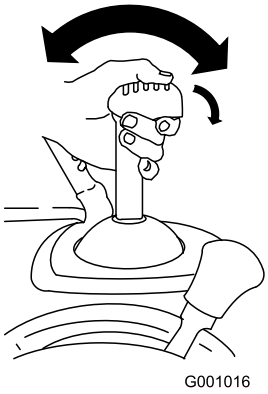

Figuur 40

Het uitwerpkanaal vrijmaken

Als de boor/rotor draait maar er komt geen sneeuw uit het uitwerpkanaal, is het uitwerpkanaal mogelijk verstopt.

- Om het uitwerpkanaal vrij te maken laat u de linkerhendel (tractie) los vanuit de bestuurderspositie. Laat de boor/rotor draaien en druk de handgrepen naar beneden om de voorkant van de machine enkele centimeters van de grond te tillen. Beweeg de handgrepen dan snel omhoog om de voorkant van de machine op de grond te slaan. Herhaal indien nodig tot er sneeuw uit het uitwerpkanaal komt.
- Als het niet lukt om het uitwerpkanaal vrij te maken door de voorkant van de machine tegen de grond te tikken, **schakel de machine dan uit, wacht tot alle bewegende onderdelen tot stilstand zijn gekomen en gebruik het sneeuwruimgereedschap of een stok; gebruik nooit uw hand.**

  Belangrijk: Als u het uitwerpkanaal probeert vrij te maken door de voorkant van de machine tegen de grond te tikken, kunnen de glijders verschuiven. Stel de glijders af en draai de bouten van de glijders stevig vast.

Bevriezen voorkomen

- Bij sneeuwval en koude temperaturen kunnen sommige bedieningselementen en bewegende onderdelen bevriezen. **Gebruik niet te veel kracht als u bevroren bedieningselementen probeert te gebruiken.** Als een bedieningselement of onderdeel moeilijk te gebruiken is, start dan de motor en laat deze enkele minuten draaien.
- Laat de motor nog enkele minuten draaien nadat u de machine gebruikt hebt. Zo voorkomt u dat bewegende onderdelen bevriezen. Schakel de boor/rotor in om achtergebleven sneeuw uit de behuizing te verwijderen. Draai de Quick Stick om te vermijden dat deze bevriest. Stop de motor, wacht tot alle bewegende delen stilstaan en verwijder ijs en sneeuw van de machine.
- Terwijl de motor uitgeschakeld is, trekt u meermaals aan de handstarter en drukt u eenmaal op de elektrische startknop. Zo voorkomt u dat de handstarter en de elektrische starters bevriezen.

Tips voor bediening en gebruik

⚠ GEVAAR

Als de machine in bedrijf is, kunnen de rotor en de boor draaien en zo handen en voeten verwonden of afsnijden.

- **Voordat u de machine afstelt, reinigt, controleert, herstelt of een probleem oplost, moet u de motor uitschakelen en wachten tot alle bewegende onderdelen tot stilstand zijn gekomen. Koppel de bougiekabel af en hou deze uit de buurt van de bougie om te voorkomen dat iemand per ongeluk de motor start.**
- **Verwijder obstakels uit het uitwerpkanaal; raadpleeg het hoofdstuk Het uitwerpkanaal vrijmaken. Gebruik indien nodig het sneeuwruimgereedschap of een stok om obstakels uit het uitwerpkanaal te verwijderen; gebruik nooit uw hand.**
- **Loop achter de handgrepen en blijf uit de buurt van de uitwerpopening als u de machine gebruikt.**
- **Houd uw gezicht, handen, voeten en alle andere lichaamsdelen of kledingsstukken uit de buurt van weggestopte, bewegende of draaiende onderdelen.**

⚠ WAARSCHUWING

De rotorbladen kunnen stenen, speelgoed en andere vreemde voorwerpen uitwerpen en de gebruiker of omstanders ernstig letsel toebrengen.

- **Hou het terrein waar u sneeuw wilt ruimen vrij van alle voorwerpen die door de rotorbladen kunnen worden gegrepen en uitgeworpen.**
- **Hou kinderen en huisdieren weg uit het werkgebied.**

- Stel de gashendel altijd in op Snel als u sneeuw ruimt.
- Als het toerental verlaagt ten gevolge van de belasting of als een wiel slipt, schakel de machine dan in een lagere versnelling.
- Als de voorkant van de machine omhoog trekt, schakelt u de machine in een lagere versnelling. Als de voorkant nog altijd omhoog trekt, til de handgrepen dan omhoog.
- **We raden af om de kantelschaper van de machine op een ondergrond met grind te gebruiken.** Als het noodzakelijk is om de machine op grind te gebruiken, stel de glijders dan lager af om te voorkomen dat de kantelschraper steentjes opneemt.

Onderhoud

Opmerking: Bepaal vanuit de normale bedieningspositie de linker- en rechterzijde van de machine.

Aanbevolen onderhoudsschema

Onderhoudsinterval	Onderhoudsprocedure
Na de eerste 2 bedrijfsuren	• Controleer de tractiekabel en stel deze af indien nodig.
Na de eerste 5 bedrijfsuren	• De motorolie verversen.
Bij elk gebruik of dagelijks	• Controleer het oliepeil van de motor en voeg olie toe indien nodig.
Om de 50 bedrijfsuren	• De motorolie verversen. Ververs de olie in de motor om de 25 bedrijfsuren als u de motor zwaar belast.
Jaarlijks	• Controleer de glijders en stel ze indien nodig af. • Controleer de tractiekabel; indien nodig afstellen of vervangen. • Controleer het oliepeil in de tandwielkast van de boor en voeg olie toe indien nodig.
Jaarlijks of vóór stalling	• Controleer de spanning van de banden en pomp ze op tot 17-20 psi (116-137 kPa). • Laat de brandstof uitlekken en laat de motor draaien tot de brandstoftank en de carburator leeg zijn aan het einde van het seizoen. • Laat een erkende servicedealer de aandrijfriem van de tractie en/of van de boor/rotor vervangen indien nodig.

Belangrijk: U vindt meer informatie over het onderhoud en de service van uw machine op www.Toro.com.

Belangrijk: Zie de gebruikershandleiding van de motor voor verdere onderhoudsprocedures. Voor instellingen van de motor, herstellingen of garantiediensten die niet aan bod zijn gekomen in deze handleiding neemt u contact op met een erkende Briggs & Stratton servicedealer.

Vóór onderhoudswerkzaamheden

1. Plaats de machine op een horizontaal oppervlak.
2. Zet de motor af en wacht totdat alle bewegende onderdelen tot stilstand gekomen zijn.
3. Koppel de bougiekabel af. Zie Vervangen van de bougie.

Motoroliepeil controleren

Onderhoudsinterval: Bij elk gebruik of dagelijks—Controleer het oliepeil van de motor en voeg olie toe indien nodig.

1. Verwijder de peilstok uit de buis en veeg deze schoon. Schuif daarna de peilstok weer helemaal terug.
2. Haal de peilstok eruit en controleer het oliepeil (Figuur 41). Als de olie niet tot de markering Bijvullen op de peilstok reikt, voeg dan olie toe. Zie het hoofdstuk Motorolie bijvullen.

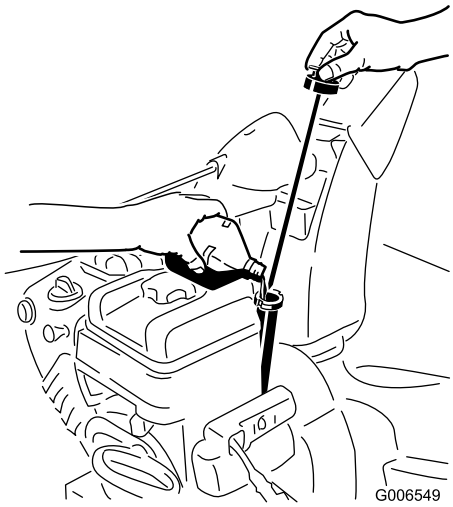

Figuur 41

De glijders controleren en instellen

Onderhoudsinterval: Jaarlijks—Controleer de glijders en stel ze indien nodig af.

Controleer de glijders; de boor mag de verharde ondergrond of het grind niet raken. Stel de glijders af zoals vereist om slijtage te compenseren.

1. Controleer de bandenspanning. Zie het hoofdstuk Bandenspanning controleren.
2. Plaats de machine op een horizontaal oppervlak.
3. Draai de moeren waarmee de beide glijders aan de zijkant van de boor bevestigd zijn los tot de glijders gemakkelijk naar boven en beneden bewegen (Figuur 42).

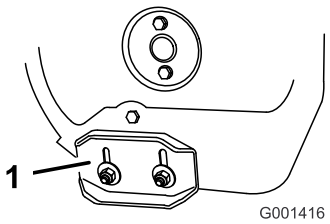

Figuur 42

1. Glijder

4. Duw de handgrepen naar beneden zodat de kantelschraper volledig naar voren kan. Zet dan de voorkant van de machine op de grond zodat de voorrand van de kantelschraper de grond raakt (Figuur 43).

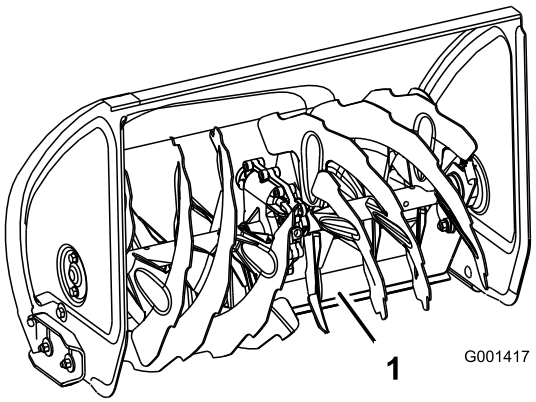

Figuur 43

1. Kantelschraper

5. Laat de glijders zakken tot ze tegen de grond komen.

   Opmerking: Als u op een egale ondergrond gaat werken, kunt u de glijders een beetje hoger zetten om de schraper harder te laten werken. Zet de glijders wel ver genoeg naar beneden om te voorkomen dat de rotorbladen de grond raken.

   Opmerking: We raden af om de kantelschaper van de machine op een ondergrond met grind te gebruiken. Als het noodzakelijk is om de machine op grind te gebruiken, stel de glijders dan lager af om te voorkomen dat de kantelschraper steentjes opneemt.

6. Draai de moeren waarmee de glijders aan de zijkant van de boor zitten stevig vast.

   Opmerking: Als de glijders versleten zijn, kunt u ze omkeren met de ongebruikte zijde naar de grond.

De tractiekabel controleren en afstellen

Onderhoudsinterval: Na de eerste 2 bedrijfsuren—Controleer de tractiekabel en stel deze af indien nodig.

Jaarlijks—Controleer de tractiekabel; indien nodig afstellen of vervangen.

Als de machine niet vooruit- of achteruitrijdt, of als ze rijdt terwijl u de tractiehendel loslaat, moet u de tractiekabel afstellen.

Laat de tractiehendel los. Controleer de pen in de ovale opening aan de linkerkant van de machine boven het wiel. Er moet een speling van 1 tot 1,5 mm zijn tussen de voorste rand van de opening en de voorkant van de pen (Figuur 44).

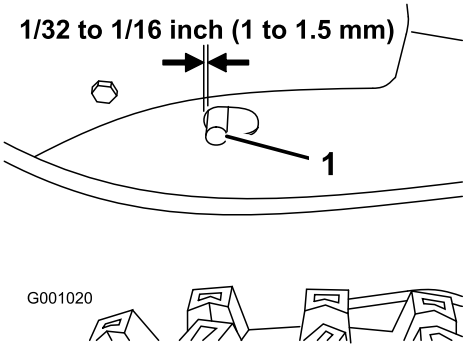

Figuur 44

1. Pen

Als de linkerkabel (tractie) niet naar juist is afgesteld, doet u het volgende:

1. Draai de contramoer los.
2. Draai de spanmoer los of vast om de pen af te stellen tot ze zich op de juiste afstand van de voorste rand van het gat bevindt.
3. Draai de contramoer vast (Figuur 45).

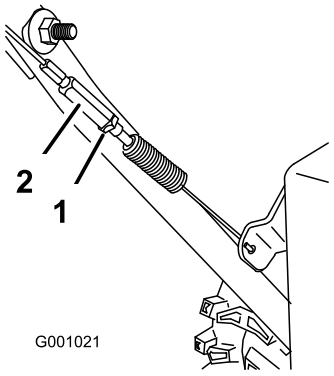

Figuur 45

1. Contramoer
2. Spanmoer

Het oliepeil van de boortandwielkast controleren

Onderhoudsinterval: Jaarlijks—Controleer het oliepeil in de tandwielkast van de boor en voeg olie toe indien nodig.

1. Plaats de machine op een horizontaal oppervlak.
2. Maak schoon rond de buisplug (Figuur 46).

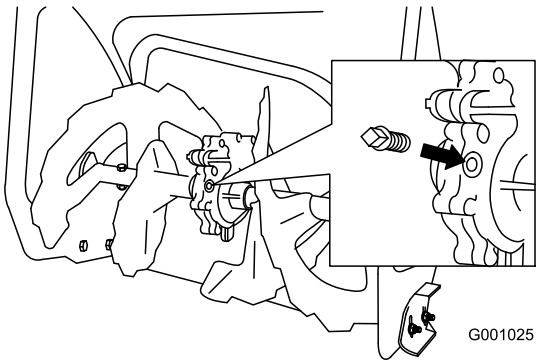

Figuur 46

3. Verwijder de buisplug uit de tandwielkast.
4. Controleer het oliepeil in de tandwielkast. De olie zou net niet mogen overlopen aan de vulopening.
5. Als het oliepeil te laag is, giet dan GL-5 of GL-6, SAE 85-95 EP transmissieolie in de tandwielkast tot deze net niet overloopt.

   Opmerking: Gebruik geen synthetische olie.
6. Breng de buisplug aan in de tandwielkast.

Motorolie verversen

Onderhoudsinterval: Na de eerste 5 bedrijfsuren—De motorolie verversen.

Om de 50 bedrijfsuren—De motorolie verversen. Ververs de olie in de motor om de 25 bedrijfsuren als u de motor zwaar belast.

Laat indien mogelijk de motor lopen vlak voordat u de olie ververst. Warme olie stroomt gemakkelijker en voert verontreinigingen beter mee.

Gebruik autoreinigingsolie met onderhoudsclassificatie SF, SG, SH, SJ, SL van het American Petroleum Institute (API) of hoger. Zie de gebruikershandleiding van de motor.

Gebruik Figuur 47 hieronder om te bepalen wat de beste olieviscositeit is voor het verwachte bereik van de buitentemperatuur:

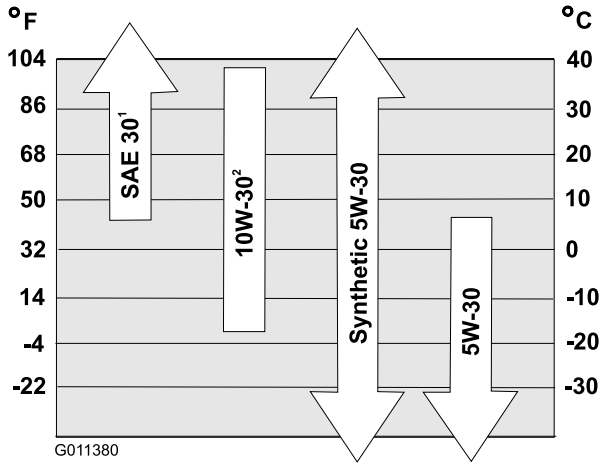

Figuur 47

1. SAE 30 gebruiken bij een buitentemperatuur onder de 4° C zorgt ervoor dat de motor moeilijk start.
2. 10W-30 gebruiken bij een buitentemperatuur boven de 27° C kan tot een verhoogd olieverbruik leiden; controleer het oliepeil dus vaker in dergelijke omstandigheden.

Motoroliecapaciteit

Model	Motoroliecapaciteit
38828	0,77 tot 0,83 l

1. Maak de omgeving van de olieaftapplug schoon (Figuur 48).

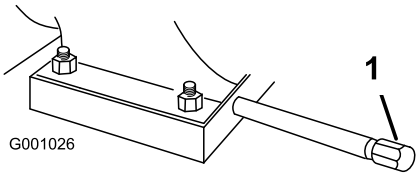

Figuur 48

1. Olieaftapplug

2. Schuif een opvangbak onder de aftapbuis en verwijder de olieaftapplug.
3. Laat de olie uitlekken.

   Opmerking: Geef de oude olie af bij een erkend inzamelpunt.
4. Monteer de olieaftapplug.
5. Vul het carter bij met olie. Zie het hoofdstuk Carterolie bijvullen.

De grendel van het uitwerpkanaal afstellen

Als het uitwerpkanaal niet in de gewenste positie vergrendeld wordt of niet loskomt zodat u het in een andere stand kunt zetten, moet u de grendel van het uitwerpkanaal afstellen.

1. Verwijder de bevestiging van het tandwieldeksel (Figuur 49), til de voorkant van het deksel omhoog, schuif het achteruit en verwijder het.

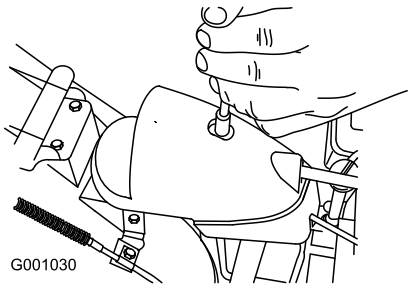

Figuur 49

2. Draai de bout van de kabelklem los (Figuur 50).

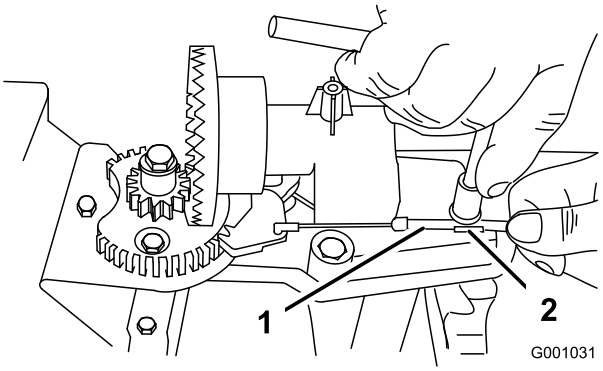

Figuur 50

1. Kabelgeleiding
2. Kabelklem

3. Neem de kabelgeleiding en beweeg deze naar de voorkant van de machine tot de grendel van het uitwerpkanaal volledig in het tandwiel grijpt (Figuur 50 en Figuur 51).

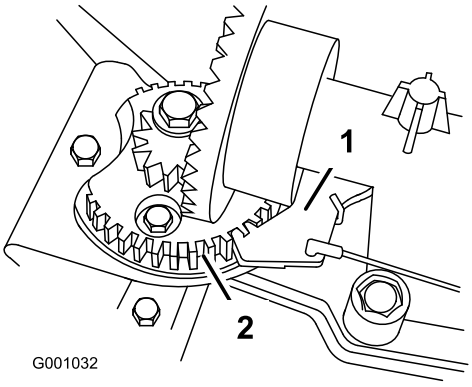

Figuur 51

1. Grendel van uitwerpkanaal
2. Tandwiel

Opmerking: De grendel is veerbelast en grijpt vanzelf in het tandwiel (Figuur 51).

4. Als de kabel slap hangt, trek de kabelgeleiding dan naar achteren.
5. Draai de bout van de kabelklem vast.
6. Plaats en bevestig het tandwieldeksel.

De aandrijfriemen vervangen

Als de aandrijfriem van de boor/rotor of de tractie verslijt, door olie doordrenkt wordt of op een andere manier beschadigd raakt, ga dan naar www.Toro.com voor bijkomende service-informatie of laat de riem vervangen door een erkende servicedealer.

De koplamp vervangen

Gebruik een **GE 892 16W halogeenlamp.** Raak de lamp niet aan met de hand, en stel de lamp niet bloot aan vuil of vocht.

1. Verwijder de draadconnector van de achterkant van de koplamp (Figuur 52).

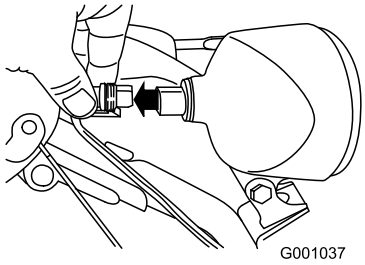

Figuur 52

2. Draai de voet van de lamp linksom tot hij niet verder kan (Figuur 53).

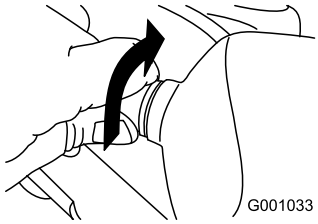

Figuur 53

3. Neem de lamp recht uit de achterkant van de koplamp (Figuur 54).

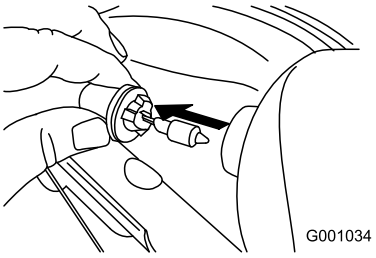

Figuur 54

4. Steek een nieuwe lamp in de achterkant van de koplamp (Figuur 55).

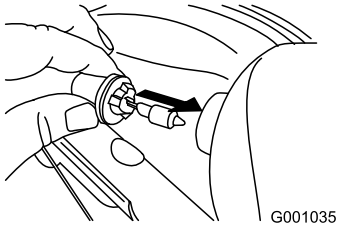

Figuur 55

5. Draai de voet van de lamp rechtsom tot hij vastzit (Figuur 56).

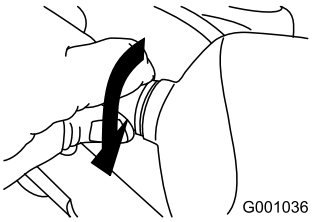

Figuur 56

6. Steek de draadconnector recht in de achterkant van de koplamp tot hij vastzit (Figuur 57).

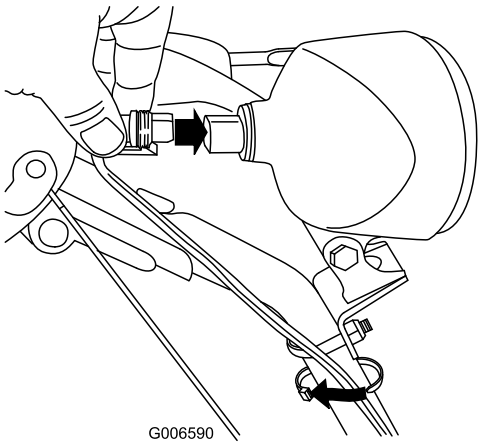

Figuur 57

Stalling

⚠ WAARSCHUWING

- **Benzinedampen kunnen tot ontploffing komen.**
- **Bewaar benzine niet langer dan 30 dagen.**
- **Stal de machine nooit in een afgesloten ruimte in de nabijheid van open vuur.**
- **Laat de motor afkoelen voordat u de machine stalt.**

Voorbereidingen voor stalling

1. Als u de tank voor de laatste keer van het seizoen vult, moet u een stabilizer toevoegen aan de verse benzine volgens de voorschriften van de fabrikant.
2. Laat de motor 10 minuten lopen om de brandstof met de toegevoegde stabilizer/conditioner door het brandstofsysteem te verspreiden.
3. Maak de slangklem waarmee de brandstofleiding aan de klep is bevestigd los. Schuif de brandstofleiding van de brandstofklep.
4. Open de brandstofklep en laat de brandstof uit de brandstoftank in een geschikt brandstofvat lopen.
5. Monteer de brandstofleiding op de brandstofklep en bevestig met een slangklem.
6. Laat de motor lopen totdat hij afslaat door gebrek aan benzine.
7. Gebruik de hulpstarter en start de motor nogmaals.
8. Laat de motor lopen totdat deze afslaat. Als de motor niet meer wil starten, is de benzine voldoende verbruikt.
9. Schakel de motor uit en laat hem afkoelen.
10. Verwijder het contactsleuteltje.
11. Koppel de bougiekabel af.
12. Verwijder de bougie, giet 30 ml olie in de bougieopening en trek verschillende keren **langzaam** aan het startkoord om de olie over de cilinderwand te verspreiden teneinde corrosie in de stallingsperiode te voorkomen.
13. Monteer de bougie zonder deze vast te draaien.
14. U moet ongebruikte brandstof op de juiste wijze afvoeren. Voer deze brandstof af volgens de plaatselijk geldende voorschriften of gebruik deze voor uw auto.

    Opmerking: Bewaar gestabiliseerde benzine niet langer dan 90 dagen.
15. Reinig de machine grondig.
16. Herstel afgeschilferde verf met verf van een erkende servicedealer. Schuur de betreffende plaatsen voordat u gaat verven, en gebruik een roestwerend middel om te voorkomen dat de metalen onderdelen gaan roesten.
17. Draai alle losse borgmoeren, bouten en schroeven goed aan. Vervang of herstel beschadigde onderdelen.
18. Dek de machine af en stal ze op een schone, droge plaats buiten het bereik van kinderen. Laat de motor afkoelen voordat u de maaimachine in een afgesloten ruimte stalt.

De maaimachine uit de stalling halen

1. Verwijder de bougie en draai de motor snel rond met behulp van het startkoord om overtollige olie uit de cilinder te verwijderen.
2. Monteer de bougie handmatig en draai ze vast met een torsie van 20,4 Nm.
3. Sluit de kabel aan op de bougie.
4. Voer de jaarlijkse onderhoudsprocedures in het Aanbevolen onderhoudsschema uit.

Problemen, oorzaak en remedie

Probleem	Mogelijke oorzaak	Remedie
De elektrische starter draait niet (alleen modellen met elektrische starter)	1. Het stroomsnoer is afgekoppeld aan de stroombron of de machine. 2. Het stroomsnoer is versleten, gecorrodeerd of beschadigd. 3. De stroombron staat niet onder stroom.	1. Verbind het stroomsnoer met de stroombron en/of de machine. 2. Vervang het stroomsnoer. 3. Laat een erkende elektricien de stroombron nakijken.
De motor start niet of start moeilijk	1. Het sleuteltje zit niet in het contact of het staat in de stand Stop. 2. De choke staat in de Uit-stand en de hulpstartknop is niet ingedrukt. 3. De brandstofklep is niet open. 4. De gashendel staat niet op Snel. 5. Brandstoftank leeg of oude benzine in het brandstofsysteem. 6. De bougiekabel zit los of is niet aangesloten. 7. De bougie is aangetast, vuil, of de elektrodenafstand is niet correct afgesteld. 8. De dop van de ontluchting van de brandstoftank wordt belemmerd. 9. Het oliepeil in het carter is te hoog of te laag.	1. Breng de sleutel in het contact en draai op de stand Aan. 2. Beweeg de choke naar de stand Aan en druk 3 keer op de hulpstartknop. 3. Open de brandstofklep. 4. Zet de gashendel op Snel. 5. Laat de brandstoftank uitlekken en/of vul de tank met verse benzine (niet ouder dan 30 dagen). Neem contact op met een erkende servicedealer als het probleem zich blijft voordoen. 6. Sluit de bougiekabel aan op de bougie. 7. De bougie controleren en indien nodig de elektrodenafstand afstellen. De bougie vervangen als deze aangetast, vuil of gebarsten is. 8. Verwijder het obstakel in de ontluchting of vervang de brandstofdop. 9. Vul olie bij of laat deze uitlekken tot het oliepeil in het carter tot de Volmarkering op de peilstok reikt.
De motor loopt onregelmatig	1. De choke bevindt zich in de stand Aan. 2. De brandstofklep is niet helemaal open. 3. De brandstoftank is bijna leeg of bevat oude brandstof. 4. De bougiekabel is los. 5. De bougie is aangetast, vuil, of de elektrodenafstand is niet correct afgesteld. 6. Het oliepeil in het carter is te hoog of te laag.	1. Zet de choke in de stand Uit. 2. Open de brandstofklep. 3. Laat de brandstoftank uitlekken en vul de tank met verse benzine (niet ouder dan 30 dagen). Neem contact op met een erkende servicedealer als het probleem zich blijft voordoen. 4. Sluit de bougiekabel aan op de bougie. 5. De bougie controleren en indien nodig de elektrodenafstand afstellen. De bougie vervangen als deze aangetast, vuil of gebarsten is. 6. Vul olie bij of laat deze uitlekken tot het oliepeil in het carter tot de Volmarkering op de peilstok reikt.

Probleem	Mogelijke oorzaak	Remedie
De motor draait, maar de machine werpt weinig of geen sneeuw uit	1. De gashendel staat niet op Snel bij het sneeuwruimen. 2. De machine gaat te snel om sneeuw te ruimen. 3. U probeert te veel sneeuw per werkgang te ruimen. 4. U probeert erg zware of natte sneeuw te ruimen. 5. Het uitwerpkanaal is verstopt. 6. De aandrijfriem van de boor/rotor is los of van de poelie gelopen. 7. De drijfriem van de boor/rotor is versleten of stuk.	1. Zet de gashendel op Snel. 2. Schakel de machine in een lagere versnelling. 3. Ruim minder sneeuw per werkgang. 4. Overbelast de machine niet met erg zware of natte sneeuw. 5. Maak het uitwerpkanaal vrij. 6. Installeer de aandrijfriem van de boor/rotor en/of stel deze af; raadpleeg www.Toro.com voor service-informatie of breng de machine naar een erkende servicedealer. 7. Vervang de aandrijfriem van de boor/rotor; raadpleeg www.Toro.com voor service-informatie of breng de machine naar een erkende servicedealer.
Het uitwerpkanaal kan niet vergrendeld worden of beweegt niet	1. De grendel van het uitwerpkanaal is niet correct afgesteld.	1. De grendel van het uitwerpkanaal afstellen.
De machine maakt de ondergrond niet goed vrij van sneeuw	1. De glijders en/of schraper zijn niet juist afgesteld. 2. De bandenspanning is niet gelijk.	1. Stel de glijders en/of de schraper af. 2. Controleer en wijzig de spanning in een band of beide banden.

Opmerkingen:

Opmerkingen:

Lijst met internationale dealers

Dealer:	Land:	Telefoonnummer:	Dealer:	Land:	Telefoonnummer:
Atlantis Su ve Sulama Sisstemleri Lt	Turkije	90 216 344 86 74	Maquiver S.A.	Colombia	57 1 236 4079
Balama Prima Engineering Equip.	Hongkong	852 2155 2163	Maruyama Mfg. Co. Inc.	Japan	81 3 3252 2285
B-Ray Corporation	Korea	82 32 551 2076	Agrolanc Kft	Hongarije	36 27 539 640
Casco Sales Company	Puerto Rico	787 788 8383	Mountfield a.s.	Tsjechië	420 255 704 220
Ceres S.A.	Costa Rica	506 239 1138	Munditol S.A.	Argentinië	54 11 4 821 9999
CSSC Turf Equipment (pvt) Ltd.	Sri Lanka	94 11 2746100	Oslinger Turf Equipment SA	Ecuador	593 4 239 6970
Cyril Johnston & Co.	Noord-Ierland	44 2890 813 121	Oy Hako Ground and Garden Ab	Finland	358 987 00733
Equiver	Mexico	52 55 539 95444	Parkland Products Ltd.	Nieuw-Zeeland	64 3 34 93760
Femco S.A.	Guatemala	502 442 3277	Prato Verde S.p.A.	Italië	39 049 9128 128
G.Y.K. Company Ltd.	Japan	81 726 325 861	Prochaska & Cie	Oostenrijk	43 1 278 5100
Geomechaniki of Athens	Griekenland	30 10 935 0054	RT Cohen 2004 Ltd.	Israël	972 986 17979
Guandong Golden Star	China	86 20 876 51338	Riversa	Spanje	34 9 52 83 7500
Hako Ground and Garden	Zweden	46 35 10 0000	Sc Svend Carlsen A/S	Denemarken	45 66 109 200
Hako Ground and Garden	Noorwegen	47 22 90 7760	Solvert S.A.S.	Frankrijk	33 1 30 81 77 00
Hayter Limited (U.K.)	Verenigd Koninkrijk	44 1279 723 444	Spypros Stavrinides Limited	Cyprus	357 22 434131
Hydroturf Int. Co Dubai	Verenigde Arabische Emiraten	97 14 347 9479	Surge Systems India Limited	India	91 1 292299901
Hydroturf Egypt LLC	Egypte	202 519 4308	T-Markt Logistics Ltd.	Hongarije	36 26 525 500
Irriamc	Portugal	351 21 238 8260	Toro Australia	Australië	61 3 9580 7355
Irrigation Products Int'l Pvt Ltd.	India	86 22 83960789	Toro Europe NV	België	32 14 562 960
Jean Heybroek BV.	Nederland	31 30 639 4611			

Privacyverklaring voor Europa

De informatie die Toro verzamelt
Toro Warranty Company (Toro) respecteert uw privacy. Om uw aanspraak op garantie te behandelen en contact met u op te nemen in het geval van een terugroepactie vragen wij om bepaalde persoonlijke informatie, hetzij direct of via uw lokale Toro-dealer.

Het Toro garantiesysteem wordt gehost op servers in de Verenigde Staten, waar de privacywet mogelijk niet dezelfde bescherming biedt als in uw land.

DOOR UW PERSOONLIJKE GEGEVENS MET ONS TE DELEN STEMT U IN MET DE VERWERKING VAN UW PERSOONSGEGEVENS ZOALS BESCHREVEN IN DEZE PRIVACYVERKLARING.

Hoe Toro informatie gebruikt
Toro kan uw persoonsgegevens gebruiken om uw aanspraak op garantie te behandelen, contact met u op te nemen in het geval van een terugroepactie, of voor een ander doeleinde waarvan we u op de hoogte brengen. Toro kan uw informatie delen met zijn dochterondernemingen, verdelers of andere zakenpartners in verband met deze activiteiten. We verkopen uw persoonsgegevens niet aan andere bedrijven. We behouden ons het recht voor om persoonsgegevens te delen teneinde te voldoen aan geldende wetten en verzoeken van de aangewezen autoriteiten, opdat wij onze systemen naar behoren kunnen gebruiken of met het oog op onze eigen bescherming of die van andere gebruikers.

Behoud van uw persoonlijke informatie
Wij bewaren uw persoonsgegevens zo lang als nodig is voor de doeleinden waarvoor ze oorspronkelijk werden verzameld of voor andere legitieme doeleinden (zoals naleving van voorschriften), of zo lang als vereist is in het kader van de geldende wet.

Toro's inspanningen voor de bescherming van uw persoonlijke informatie
Wij nemen redelijke voorzorgen om uw persoonlijke informatie te beschermen. We proberen bovendien de nauwkeurigheid en geldigheid van persoonlijke gegevens te waarborgen.

Toegang tot en aanpassing van uw persoonlijke informatie
Als u toegang wenst tot uw persoonlijke gegevens of deze wilt aanpassen, gelieve dan een e-mail te sturen naar legal@toro.com.

Australische consumentenwet

Australische klanten kunnen voor informatie over de Australische consumentenwet (Australian Consumer Law) terecht bij de lokale Toro-verdeler of ze kunnen deze informatie in de doos vinden.

Toro Garantie
en
De Toro GTS-startgarantie

Voorwaarden en producten waarvoor de garantie geldt

De Toro Company en de hieraan gelieerde onderneming, Toro Warranty Company, bieden krachtens een overeenkomst tussen beide ondernemingen de oorspronkelijke koper[1] gezamenlijk de garantie dat ze het hieronder vermelde Toro-product zullen repareren als het materiaalgebreken of fabricagefouten vertoont of als de Toro GTS (Guaranteed to Start) motor niet start bij de eerste of de tweede poging, op voorwaarde dat het routineonderhoud dat vereist wordt door de *Gebruikershandleiding* uitgevoerd is.

De volgende perioden zijn van toepassing vanaf de datum van aankoop:

Producten	**Garantieperiode**
Motorgazonmaaiers	
• Gegoten maaidek	5 jaar thuisgebruik[2] 90 dagen commercieel gebruik
• Motor	5 jaar GTS-garantie, thuisgebruik[3]
• Accu	2 jaar
• Maaiers met stalen maaidek	2 jaar thuisgebruik[2] 90 dagen commercieel gebruik
• Motor	2 jaar GTS-garantie, thuisgebruik[3]
TimeMaster maaiers	3 jaar thuisgebruik[2] 90 dagen commercieel gebruik
• Motor	3 jaar GTS-garantie, thuisgebruik[3]
• Accu	2 jaar
Elektrische trimmers en bladblazers	2 jaar thuisgebruik[2] Geen garantie voor commercieel gebruik
Sneeuwruimers	
• Enkel stadium	2 jaar thuisgebruik[2] 45 dagen commercieel gebruik
• Motor	2 jaar GTS-garantie, thuisgebruik[3]
• Tweetraps	3 jaar thuisgebruik[2] 45 dagen commercieel gebruik
• Kanaal, kanaalgeleider en kap van rotorbehuizing	Levenslang (alleen oorspronkelijke eigenaar)[5]
Elektrische sneeuwruimers	2 jaar thuisgebruik[2] Geen garantie voor commercieel gebruik
Alle onderstaande zitmaaiers	
• Motor	Raadpleeg de garantie van de motorfabrikant[4]
• Accu	2 jaar thuisgebruik[2]
• Werktuigen	2 jaar thuisgebruik[2]
DH gazon- en tuintractoren	2 jaar thuisgebruik[2] 90 dagen commercieel gebruik
XLS gazon- en tuintractoren	3 jaar thuisgebruik[2] 90 dagen commercieel gebruik
TimeCutter	3 jaar thuisgebruik[2] 90 dagen commercieel gebruik
TITAN maaiers	3 jaar of 240 uur[5]
• Frame	Levenslang (alleen oorspronkelijke eigenaar)[6]
Z Master maaiers 2000-serie	4 jaar of 500 uur[5]
• Frame	Levenslang (alleen oorspronkelijke eigenaar)[6]

[1]Oorspronkelijke koper: de persoon die het Toro-product oorspronkelijk heeft gekocht.

[2]Thuisgebruik betekent gebruik van het product op het terrein dat bij uw huis hoort. Gebruik op meerdere locaties wordt beschouwd als commercieel gebruik. Hierop is de garantie voor commercieel gebruik van toepassing.

[3]De Toro GTS-startgarantie is niet van toepassing op producten die commercieel gebruikt worden.

[4]Voor bepaalde motoren van Toro-producten geldt een garantie van de fabrikant van de motor.

[5]De optie die zich het eerst aandient moet worden aangehouden.

[6]Levenslange garantie op het frame. Als het hoofdframe, bestaand uit de onderdelen die aan elkaar zijn gelast en die samen de structuur van de tractor vormen en waaraan andere onderdelen zoals de motor zijn bevestigd, scheuren of breuken vertoont na normaal gebruik, wordt het frame gerepareerd of vervangen, naar de voorkeur van Toro, zonder kosten voor onderdelen of arbeid. Deze garantie dekt geen schade aan het frame die is veroorzaakt door verkeerd gebruik of misbruik of reparaties die nodig zijn vanwege roest of corrosie.

Deze garantie dekt de kosten van onderdelen en arbeid, maar de transportkosten zijn voor rekening van de klant.

De garantie kan vervallen als de uurmeter is afgekoppeld of aangepast, of als er aanwijzingen zijn dat ermee geknoeid is.

Plichten van de eigenaar

U dient uw Toro-product te onderhouden zoals wordt beschreven in de *Gebruikershandleiding*. Dit routineonderhoud is voor uw rekening, ongeacht of dit wordt uitgevoerd door de dealer of uzelf.

Aanwijzingen voor aanvraag van garantieservice

Als u van mening bent dat een Toro-product materiaalgebreken of fabricagefouten vertoont, moet u deze procedure volgen:

1. Neem contact op met de verkoper om het product te laten nakijken of te repareren. Als u om wat voor reden dan ook geen contact kunt opnemen met de verkoper, neem dan contact op met een andere erkende Toro-dealer om onderhoud te laten plegen. Zie bijgevoegde lijst met dealers.
2. Breng het product met uw aankoopbewijs (kwitantie) naar de onderhoudsgarage. Als u om wat voor reden dan ook ontevreden bent over het onderzoek van de onderhoudsgarage of de verleende hulp, verzoeken wij u contact met ons op te nemen via:

   Toro Customer Care Department, RLC Division
   Toro Warranty Company
   8111 Lyndale Avenue South
   Bloomington, MN 55420-1196
   001–952–948–4707

Zaken en gevallen die niet onder de garantie vallen

Buiten deze uitdrukkelijke garantie vallen:

- De kosten voor regelmatig onderhoud of onderdelen die aan slijtage onderhevig zijn, zoals messen, rotormessen (schoepen), schrapermessen, riemen, brandstof, smeermiddelen, olie verversen, bougies, luchtbanden, kabels/koppelingen of afstelling van remmen.
- Elk product of onderdeel dat is veranderd of verkeerd is gebruikt en moet worden vervangen of worden gerepareerd als gevolg van ongelukken of gebrekkig onderhoud.
- Reparatie die noodzakelijk is omdat oude brandstof (ouder dan één maand) is gebruikt of het brandstofsysteem niet goed is voorbereid op een periode van buitengebruikstelling van langer dan één maand.
- Alle reparatiewerkzaamheden die onder deze garantie vallen, moeten worden uitgevoerd door een erkende Toro-onderhoudsgarage die goedgekeurde Toro-vervangingsonderdelen gebruikt.

Algemene voorwaarden

De koper wordt beschermd door de nationale wetgeving van elk land. De rechten waarover de koper beschikt op grond van deze wetgeving, worden niet beperkt door deze garantie.