Form No. 3373-877 Rev B

Limpa-neve Power Max 1128 OXE para trabalhos difíceis

Modelo nº 38828—Nº de série 313000001 e superiores

Manual do Operador

Introdução

Esta máquina destina-se a ser utilizada por proprietários residenciais ou operadores profissionais contratados. Foi concebida, principalmente, para remover a neve de superfícies pavimentadas como, por exemplo, entradas e passeios e outras superfícies de tráfego em propriedades residenciais ou comerciais. Não foi concebida para remover materiais que não a neve, nem é um modelo com um raspador articulado concebido para limpar superfícies de gravilha.

Leia estas informações cuidadosamente para saber como utilizar a máquina e como efectuar a sua manutenção de forma adequada de forma a evitar ferimentos e evitar danos na máquina. A utilização correcta e segura da máquina é da exclusiva responsabilidade do utilizador.

Pode contactar directamente a Toro em www.toro.com para obter informações sobre máquinas e acessórios, ajuda para encontrar um representante ou para registar a sua máquina.

Sempre que necessitar de assistência, peças genuínas Toro ou informações adicionais, entre em contacto com um distribuidor autorizado ou com o serviço de assistência Toro, indicando os números de modelo e de série da máquina. Figura 1 identifica a localização dos números de série e de modelo da máquina. Escreva os números no espaço fornecido.

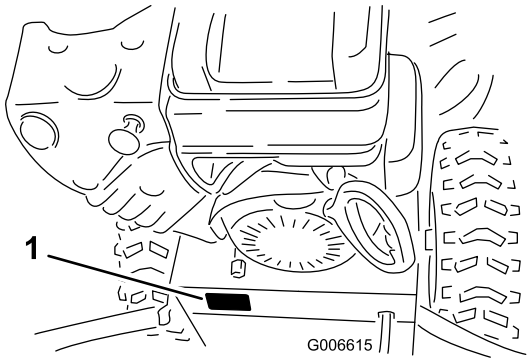

Figura 1

1. Localização dos números de modelo e de série

Modelo nº _____

Nº de série _____

Este manual identifica potenciais perigos e tem mensagens de segurança identificadas pelo símbolo de alerta de segurança (Figura 2), que identifica perigos que podem provocar ferimentos graves ou mesmo a morte, se não respeitar as precauções recomendadas.



Figura 2

1. Símbolo de alerta de segurança

Neste manual são utilizados 2 termos para identificar informações importantes. **Importante** identifica informações especiais de ordem mecânica e **Nota** sublinha informações gerais que requerem especial atenção.

Podem ser encomendados Manuais de utilizador de motor de substituição através do fabricante do motor.

Índice

Introdução 1
- Formação 2
- Preparação 2
- Funcionamento 2
- Manutenção e armazenamento 3
- Segurança dos limpa-neves Toro 3
- Pressão acústica 4
- Potência acústica 4
- Vibração 4
- Autocolantes de segurança e de instruções 4

Instalação 7
- 1 Instalação do manípulo superior 7
- 2 Instalação das extremidades do cabo da embraiagem da roda 8
- 3 Instalação da ligação de controlo de tracção 9
- 4 Instalação da barra de controlo da calha 10
- 5 Ligar o fio ao farol 11
- 6 Encher o motor com óleo 11
- 7 Verificação da pressão dos pneus 12
- 8 Verificação dos patins 12
- 9 Verificar o funcionamento da transmissão da tracção 12

Descrição geral do produto 13

© 2012—The Toro® Company
8111 Lyndale Avenue South
Bloomington, MN 55420

Registe o seu produto em www.Toro.com.

CE

Tradução do original (PT)
Impresso nos E.U.A
Todos os direitos reservados

3373-877 B

Funcionamento 14
Enchimento do depósito de combustível 14
Ligar o motor 15
Parar o motor 16
Operar a transmissão da tracção.....17
Utilizar as alavancas de embraiagem da roda 17
Operar o selector de velocidade 18
Operar a transmissão da broca/hélice.....18
Operar o Quick Stick® 18
Desentupir a calha de descarga 19
Prevenir o congelamento.....19
Sugestões de utilização 19
Manutenção 21
Plano de manutenção recomendado 21
Preparação para a manutenção 22
Verificação do nível de óleo do motor.....22
Verificar e ajustar os patins.....22
Verificar e ajustar o cabo de tracção 23
Verificar o nível de óleo da caixa de engrenagens da broca 23
Mudança do óleo do motor.....23
Ajustar o fecho da calha de descarga 24
Substituição das correias de transmissão 25
Substituição da lâmpada do farol.....25
Armazenamento 26
Preparar a máquina para armazenamento 26
Retirar a máquina do armazenamento.....27
Resolução de problemas 28

Segurança

Esta máquina cumpre ou ultrapassa a norma ISO 8437 em vigor na altura do fabrico.

Leia e compreenda o conteúdo deste manual do utilizador antes de ligar o motor.

⚠Este é o símbolo de alerta de segurança. É utilizado para o alertar acerca de potenciais riscos de ferimentos pessoais. Obedeça a todas as mensagens de segurança que se seguem a este símbolo para evitar possíveis ferimentos ou morte.

O uso e manutenção inadequados desta máquina pode resultar em ferimentos ou morte. Para reduzir este potencial, cumpra as seguintes instruções de segurança.

Formação

- Leia cuidadosamente o manual de instruções de operação e manutenção. Esteja totalmente familiarizado com os controlos e com a utilização apropriada da máquina. Saiba como parar a máquina e desactivar rapidamente os controlos.
- Nunca permita que crianças utilizem a máquina. Nunca permita que adultos operem a máquina sem que tenham recebido as instruções adequadas.
- Mantenha a área de operação sem pessoas, especialmente crianças pequenas e animais de estimação.
- Tenha cuidado para evitar escorregar ou cair, especialmente ao operar em marcha-atrás.

Preparação

- Examine atentamente a área onde irá utilizar a máquina, retirando tapetes, trenós, pranchas, fios e qualquer outro objecto estranho.
- Desengate todas as embraiagens e coloque a alavanca de mudanças na posição de ponto morto antes de ligar o motor.
- Não opere a máquina sem utilizar vestuário de Inverno adequado. Utilize calçado que melhorem a aderência em superfícies escorregadias.
- Manuseie o combustível com cuidado; é altamente inflamável
  - Utilize um contentor para combustível aprovado.
  - Nunca adicione combustível a um motor quente ou em funcionamento.
  - Encha o depósito no exterior com muito cuidado. Nunca encha o depósito no interior.
  - Coloque os tampões de combustível seguros e limpe qualquer combustível derramado.
- Ajuste a altura da caixa do colector para não tocar em gravilha ou pedras partidas.
- Nunca tente fazer qualquer ajuste com o motor em funcionamento (excepto quando especificamente recomendado pelo fabricante).
- Deixe o motor e a máquina adaptarem-se às temperaturas exteriores antes de começar a remover a neve.
- A operação de qualquer máquina alimentada pode causar a projecção de objectos estranhos para os olhos. Utilize sempre óculos de segurança ou protectores dos olhos ao realizar ajustes ou reparações.

Funcionamento

- Não coloque as mãos ou os pés perto ou por baixo das peças móveis. Mantenha-se sempre afastado da abertura de descarga.
- Tenha muito cuidado ao operar, ou atravessar, entradas, passeios ou estradas de gravilha. Esteja atento a perigos escondidos ou tráfego.
- Após atingir um objecto estranho, desligue o motor, retire o fio da vela, inspeccione atentamente a máquina para ver se há algum dano e repare o dano antes de voltar a ligar e operar a máquina.
- Se a máquina começar a vibrar anormalmente, desligue o motor e verifique imediatamente a causa. A vibração é, geralmente, um aviso de problema.
- Desligue o motor sempre que sair da posição de operação, antes de desentupir a caixa do colector/rotor ou guia de

descarga e qualquer realizar qualquer reparação, ajuste ou inspecção.

- Ao limpar, reparar ou inspeccionar, certifique-se de que o colector/rotor e todas as partes móveis estão paradas. Desligue o fio da vela e mantenha o fio afastado para evitar uma ligação acidental.
- Não ligue o motor no interior, excepto quando o ligar para mover a máquina para dentro ou fora do edifício. Abra as portas exteriores; os fumos do escape são perigosos.
- Não limpe a neve atravessando os declives na diagonal. Tome todas as precauções necessárias quando alterar a direcção numa inclinação. Não tente limpar inclinações elevadas.
- Nunca utilize a máquina sem os resguardos, placas ou outros dispositivos de segurança devidamente colocados.
- Nunca opere a máquina perto de coberturas de vidro, automóveis, poços de janela, depressões, etc. sem o devido ajuste do ângulo de descarga da neve. Mantenha as crianças e animais de estimação afastados.
- Não coloque carga excessiva na máquina tentando limpar a neve a uma taxa demasiado rápida.
- Nunca opere a máquina a velocidades de transporte elevadas em superfícies escorregadias. Tenha cuidado ao fazer marcha-atrás.
- Nunca faça uma descarga directa em pessoas presentes nem deixe que se coloquem em frente da máquina.
- Desengate a alimentação do colector/rotor quando a máquina estiver a ser transportada ou não estiver em utilização.
- Utilize apenas partes e acessórios aprovados pelo fabricante da máquina (pesos das rodas, contrapesos, cabinas, etc.).
- Nunca opere a máquina sem boa visibilidade ou com pouca luz. Certifique-se sempre de que está bem apoiado e segure firmemente nas pegas. Ande, nunca corra.
- Nunca opere a máquina sem boa visibilidade ou com pouca luz.
- Tome todas as precauções possíveis ao deixar a máquina sozinha. Coloque a alavanca de mudanças em ponto-morto, engate o travão de estacionamento, desligue o motor e retire a chave da ignição.

Manutenção e armazenamento

- Verifique todos os dispositivos de fixação a intervalos frequentes para verificar a fixação para assegurar que a máquina está em boas condições de trabalho.
- Nunca guarde a máquina com combustível no depósito de combustível dentro de um edifício em que existam fontes de ignição como, por exemplo, aquecedores de água quente e ambientais, secadores de roupa, etc. Deixe o motor arrefecer antes de a guardar em qualquer área fechada.
- Consulte sempre as instruções do Manual do utilizador para obter detalhes importantes se a máquina for guardada durante um período alargado.
- Mantenha ou, quando necessário, substitua os autocolantes de segurança e de instruções.
- Deixe a máquina funcionar durante alguns minutos antes de limpar a neve para evitar o congelamento do colector/rotor.

Segurança dos limpa-neves Toro

A lista seguinte contém informações de segurança específicas dos produtos Toro e outras informações de segurança que deve conhecer.

- **As lâminas em rotação do rotor podem causar ferimentos nos dedos ou mãos.** Fique por detrás das pegas e afastado da abertura de descarga durante a operação da máquina. **Mantenha o rosto, mãos, pés e qualquer outra parte do corpo ou vestuário afastada das partes móveis ou em rotação.**
- Antes de ajustar, limpar, reparar e inspeccionar a máquina e antes de desentupir a calha de descarga, **desligue o motor, retire a chave e aguarde que todas as partes móveis parem.**
- Utilize a ferramenta de limpeza de neve, **não as mãos**, para remover obstruções da calha de descarga.
- Desligue o motor, retire a chave e aguarde até que todas as partes em movimento parem **antes** de sair da posição de operação.
- Não envergue roupas largas que possam ficar presas em componentes móveis.
- Se um resguardo, dispositivo de segurança ou autocolante se encontrar danificado, ilegível ou tiver desaparecido, repare-o ou substitua-o antes de utilizar a máquina. Adicionalmente, aperte qualquer fixação solta.
- **Não** fume quando estiver a manusear gasolina.
- **Não** utilize a máquina num telhado.
- Não toque no motor quando se encontrar em funcionamento, ou imediatamente a seguir de o ter parado, porque o motor pode estar bastante quente, podendo provocar queimaduras graves.
- Execute apenas as instruções de manutenção constantes deste manual. Antes de realizar qualquer manutenção, assistência ou ajuste, desligue o motor, retire a chave e desligue o fio da vela. Se for necessário realizar qualquer reparação grande, contacte um representante autorizado de assistência.
- Não altere as definições do regulador no motor.
- Ao armazenar a máquina durante mais de 30 dias, drene o combustível do depósito para prevenir um potencial risco. Guarde o combustível num recipiente aprovado

para combustível. Retire a chave da ignição antes de guardar a máquina.

- Compre apenas peças de substituição e acessórios genuínos Toro.

Pressão acústica

Esta máquina apresenta um nível de pressão sonora no ouvido do operador de 91 dBA, que inclui um Valor de incerteza (K) de 1 dBA. O nível de pressão acústica foi determinado de acordo com os procedimentos descritos na ISO EN 11201.

Potência acústica

Esta máquina apresenta um nível de potência acústica garantido de 105 dBA, que inclui um Valor de incerteza (K) de 2 dBA. O nível de potência acústica foi determinado de acordo com os procedimentos descritos na ISO EN 3744.

Vibração

Nível de vibração medido na mão esquerda = 7,1 m/s^2

Nível de vibração medido na mão direita = 5,5 m/s^2.

Valor de incerteza (K) = 2,8 m/s^2.

Os valores medidos foram determinados de acordo com os procedimentos descritos na EN ISO 20643.

Autocolantes de segurança e de instruções

Importante: Os autocolantes de segurança e instruções encontram-se junto das áreas de perigo potencial. Substitua os autocolantes danificados.

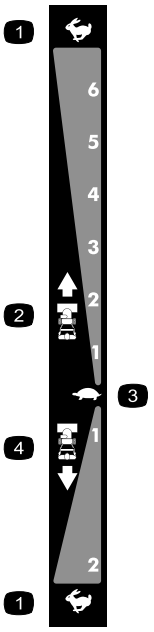

106-4525

Encomende peça n.º 112-6633

1. Rápido
2. Velocidades em avanço
3. Lento
4. Velocidades em marcha-atrás



107-3040

1. Perigo de corte/desmembramento, hélice e desmembramento de corte, broca—mantenha as pessoas a uma distância segura da máquina.

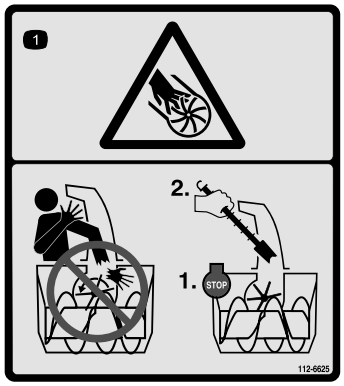

112-6625

Encomende peça n.º 112-6629

1. Perigo de corte/desmembramento, hélice—não coloque a mão na calha; desligue o motor antes de abandonar a posição do utilizador, utilize a ferramenta para limpar a calha.

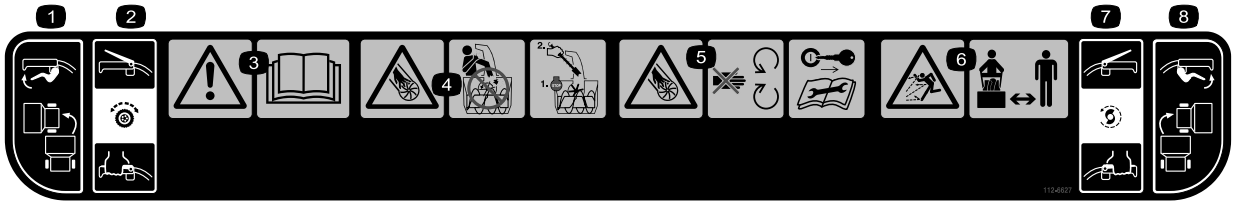

112-6627

1. Controlo de viragem para a esquerda
2. Transmissão da tracção—aperte a alavanca para engatar; liberte a alavanca para desengatar.
3. Aviso – leia o *Manual do utilizador*.
4. Perigo de corte/desmembramento, hélice—não coloque a mão na calha; desligue o motor antes de abandonar a posição do utilizador, utilize a ferramenta para limpar a calha.
5. Perigo de corte/desmembramento, hélice – mantenha-se afastado das peças em movimento, retire a chave da ignição e leia as instruções antes de proceder à assistência técnica ou manutenção.
6. Perigo de projecção de objectos – mantenha as pessoas afastadas da máquina.
7. Transmissão da broca/hélice—aperte a alavanca para engatar; liberte a alavanca para desengatar.
8. Controlo de viragem à direita

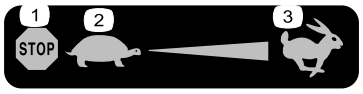

Briggs & Stratton Peça n.º 273676

1. Batente
2. Lento
3. Rápido

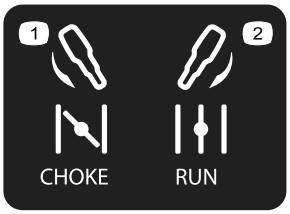

Briggs & Stratton Peça n.º 275949

1. Ar aberto (Ar)
2. Ar fechado (Funcionamento)



Briggs & Stratton Peça n.º 276925

1. Aviso – leia o *Manual do utilizador*.
2. Aviso—risco de incêndio.
3. Aviso—risco de inalação de gás tóxico.
4. Aviso—risco de queimadura/superfície quente.

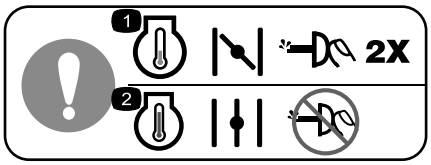

Briggs & Stratton Peça n.º 277566

1. Ao ligar um motor frio, feche o ar e pressione duas vezes no êmbolo.
2. Ao ligar um motor quente, abra o ar e não pressione no êmbolo.

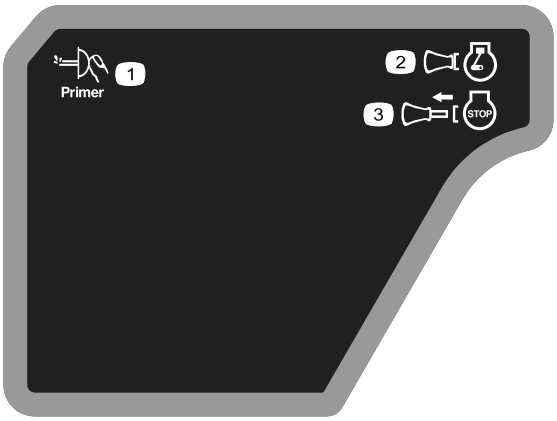

Briggs & Stratton Peça n.º 277588

1. Êmbolo
2. Chave da ignição em (Motor—funcionamento)
3. Chave da ignição fora (Motor—paragem)



Briggs & Stratton Peça n.º 278866

1. Combustível—On
2. Combustível—Off

Instalação

Peças soltas

Utilize a tabela abaixo para verificar se todas as peças foram enviadas.

Procedimento	Descrição	Quanti-dade	Utilização
1	Parafusos do manípulo Anilhas curva Porcas de bloqueio	4 4 4	Instalar o manípulo superior.
2	Nenhuma peça necessária	–	Instalação das extremidades do cabo da embraiagem da roda
3	Nenhuma peça necessária	–	Instalação da ligação de controlo de tracção.
4	Parafusos da carroçaria Porcas de bloqueio	2 2	Instalação da barra de controlo da calha.
5	Braçadeira	1	Ligar o fio ao farol.
6	Nenhuma peça necessária	–	Encha o motor com óleo.
7	Nenhuma peça necessária	–	Verifique a pressão dos pneus.
8	Nenhuma peça necessária	–	Verificação dos patins.
9	Nenhuma peça necessária	–	Verifique o funcionamento da transmissão da tracção.

1

Instalação do manípulo superior

Peças necessárias para este passo:

4	Parafusos do manípulo
4	Anilhas curva
4	Porcas de bloqueio

Procedimento

Nota: Não retire a banda de borracha nos cabos até ter instalado o manípulo superior.

1. Eleve e rode o manípulo superior e posicione-o sobre o manípulo inferior (Figura 3).

   Importante: Encaminhe os cabos ligados ao Quick Stick dentro dos pés do manípulo superior e certifique-se de que os cabos e o fio do farol não estão presos entre as secções do manípulo.

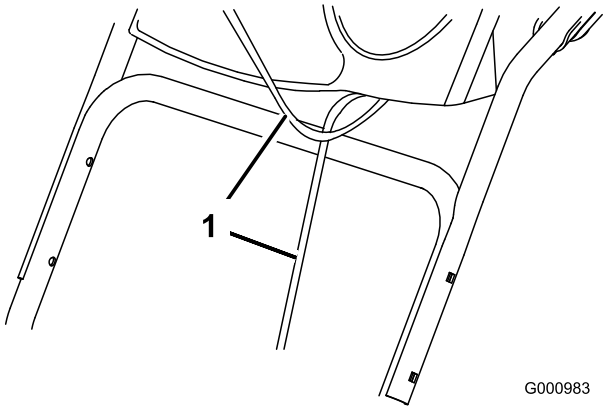

Figura 3

1. Cabos

2. Prenda o manípulo superior com 4 parafusos de manípulo, 4 anilhas curvas e 4 porcas de bloqueio do saco de peças soltas (Figura 4).

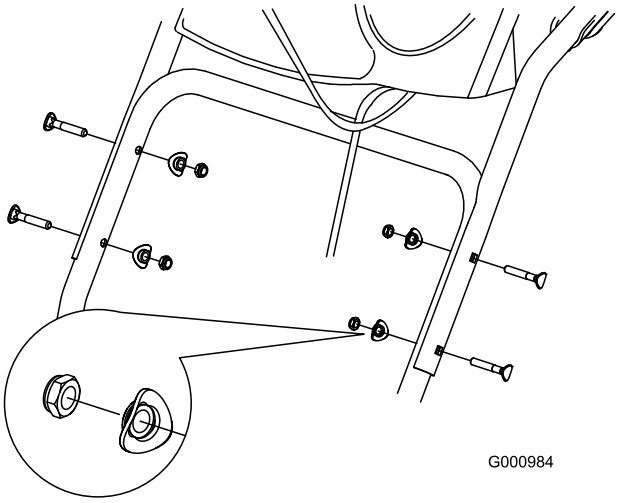

Figura 4

2

Instalação das extremidades do cabo da embraiagem da roda

Nenhuma peça necessária

Procedimento

1. Desenrole as extremidades do cabo do manípulo inferior (Figura 5).

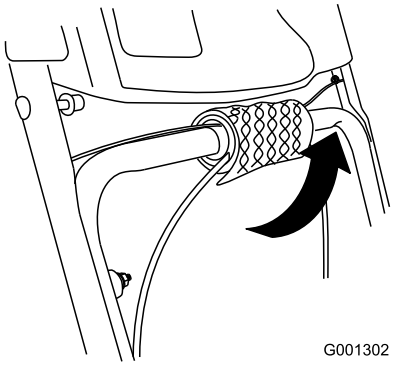

Figura 5

2. Encaminhe a extremidade esquerda ou direita do cabo sobre o manípulo inferior e insira a extremidade do cabo no furo na alavanca correspondente da embraiagem da roda (Figura 6).

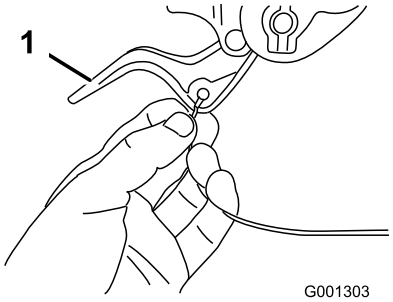

Figura 6

1. Alavanca da embraiagem da roda

3. Retire a porca e anilha do manípulo, ligue o grampo do cabo no cabo do manípulo, instale a anilha e a porca e aperte a porca à mão (Figura 7).

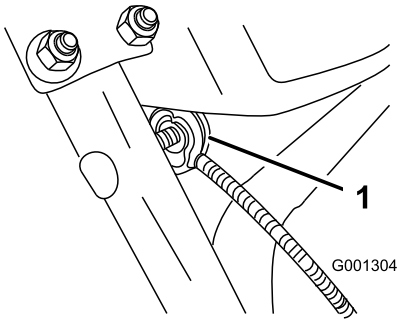

Figura 7

1. Dispositivo de fixação de cabo (2)

Importante: certifique-se de que o lado curvo do dispositivo de fixação do cabo está encostado ao manípulo e que o cabo está encaminhado por baixo do parafuso do dispositivo de fixação. O cabo tem de estar numa linha recta do dispositivo de fixação até ao ponto em que liga à alavanca de embraiagem da roda.

4. Empurre suavemente o cabo para baixo até que a alavanca da embraiagem da roda esteja para baixo e que não exista folga no cabo e, em seguida, aperte a porca do dispositivo de fixação do cabo de forma segura (Figura 8).

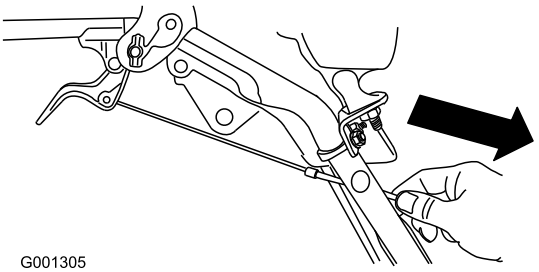

Figura 8

5. Aperte completamente a alavanca e, em seguida, verifique a folga entre a parte inferior do manípulo

e a extremidade da alavanca da embraiagem da roda (Figura 9).

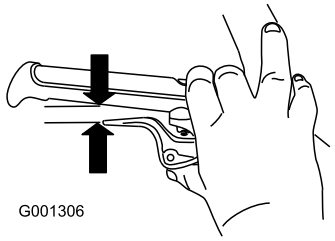

Figura 9

Nota: A folga deve ser, aproximadamente, da espessura de um lápis (6 mm). Se for superior, desaperte a porca do dispositivo de fixação do cabo, deslize ligeiramente o cabo para cima, aperte novamente a porca e verifique novamente a folga.

6. Repita os passos 2 a 5 para os outros cabos.

3

Instalação da ligação de controlo de tracção

Nenhuma peça necessária

Procedimento

1. Retire o contrapino e anilha da extremidade inferior da barra do controlo de tracção e insira a extremidade inferior da barra no braço de articulação inferior de forma a que a ponta dobrada da barra de controlo de tracção fique virada para trás (Figura 10).

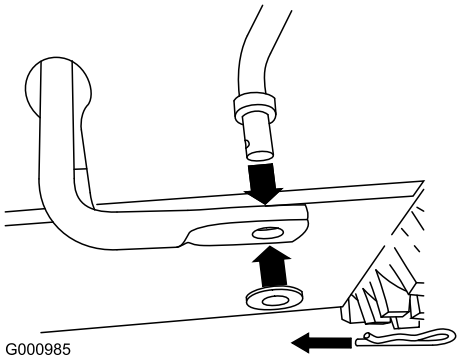

Figura 10

2. Prenda a extremidade inferior da barra de controlo de tracção com a anilha e contrapino que removeu previamente.
3. Retire o contrapino e a anilha externa do eixo na extremidade superior da barra de controlo de velocidade (Figura 11).

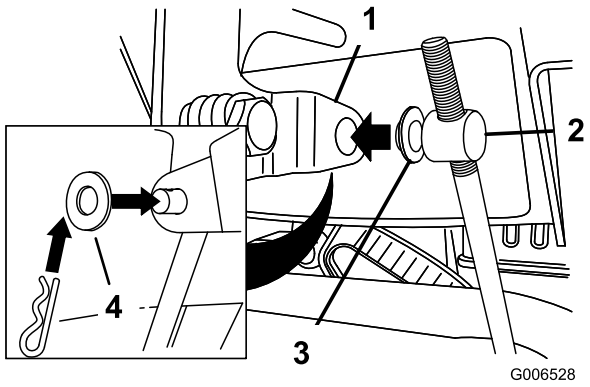

Figura 11

1. Alavanca do selector de velocidade
2. Eixo
3. Anilha interna
4. Anilha externa

Nota: Para facilitar a instalação, deixe a anilha plana no eixo (Figura 11).

4. Coloque a alavanca do selector de velocidade na Posição R2.
5. Rode o braço articulado inferior totalmente para cima (sentido contrário ao dos ponteiros do relógio) (Figura 12).

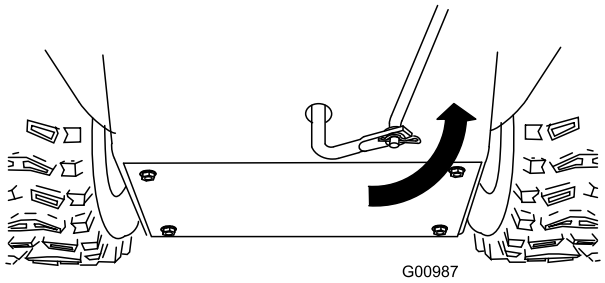

Figura 12

6. Eleve a barra de controlo de velocidade e insira o eixo no furo na alavanca do selector de velocidade (Figura 11).

Nota: Se o eixo não couber no furo quando eleva a barra de controlo de velocidade, rode o eixo para cima ou para baixo na barra de controlo de velocidade até que encaixe.

7. Prenda o eixo e a extremidade superior da barra de controlo de velocidade com a anilha exterior e contrapino que removeu previamente.

Nota: Para facilitar a instalação, olhe para baixo através da abertura do selector de velocidade (Figura 13).

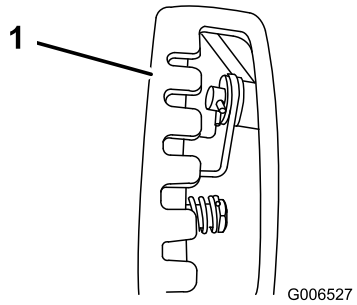

Figura 13

1. Selector de velocidade

4

Instalação da barra de controlo da calha

Peças necessárias para este passo:

2	Parafusos da carroçaria
2	Porcas de bloqueio

Procedimento

1. Desenrole o Quick Stick e rode-o de forma a que fique direito e no centro.
2. Mantenha a tampa do activador azul e empurre a alavanca totalmente para trás.

   Nota: A calha de descarga e o deflector devem estar virados para trás. Caso contrário, segure a tampa do activador azul para baixo (mas não mova o Quick Stick) e rode a calha de descarga até que fiquem.
3. Alinhe a extremidade posterior achatada da calha comprida com a extremidade frontal achatada da barra curta que sai do painel de controlo para que fiquem próximas (Figura 14).

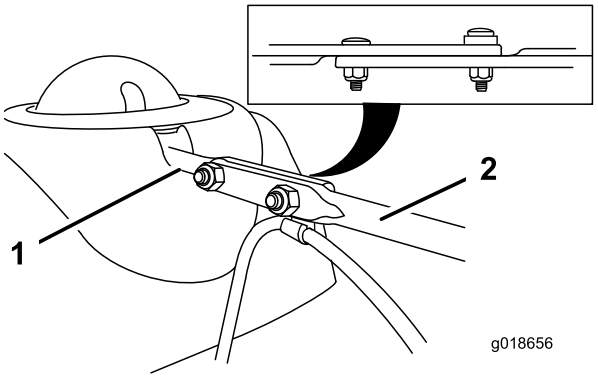

Figura 14

1. Barra curta
2. Barra de controlo da calha comprida

4. Insira a extremidade frontal da barra na abertura na parte de trás da cobertura da engrenagem da calha até que deslize para a engrenagem da calha (Figura 15).

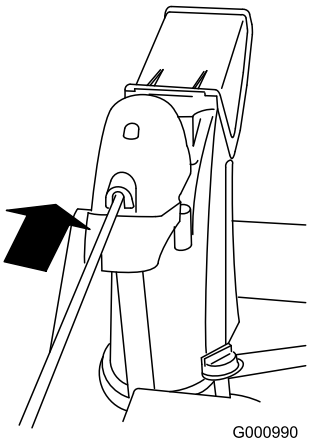

Figura 15

5. Alinhe os furos nas extremidades juntas das barras e insira 2 parafusos de carroçaria (no saco de peças soltas) através da barra curta do lado esquerdo da máquina (a partir da posição de operação).
6. Insira o clipe dos cabos que suporta o cabo do deflector sob a cabeça do parafuso de carroçaria frontal e prenda os parafusos da carroçaria com as porcas de bloqueio do saco das peças soltas (Figura 16).

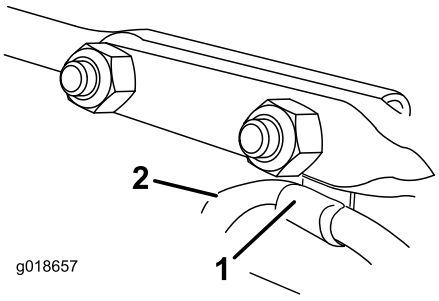

Figura 16

1. Clipe de cabos
2. Cabo do deflector

7. Mantenha a tampa do activador azul para baixo e rode o Quick Stick num círculo para assegurar que a calha e o deflector operam suavemente.

5

Ligar o fio ao farol

Peças necessárias para este passo:

1	Braçadeira

Procedimento

1. Insira o conector do fio na extremidade solta do fio na parte de trás do farol até que fique preso no sítio (Figura 17).

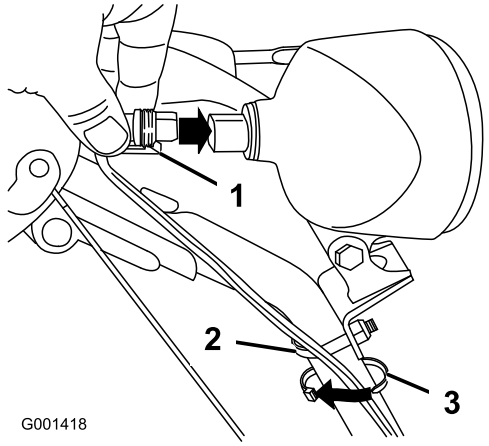

Figura 17

1. Clipe de plástico no conector do fio
2. Cavilha em U
3. Braçadeira

Nota: Certifique-se de que o clipe de plástico no conector do fio está na parte inferior (Figura 17).

2. Prenda uma abraçadeira de cabos (a partir do saco das peças soltas) em redor do fio e do manípulo a cerca de 2,5 cm abaixo da cavilha em U (Figura 17).

6

Encher o motor com óleo

Nenhuma peça necessária

Procedimento

A sua máquina é fornecida com óleo no cárter do motor.

Nota: Antes de ligar o motor, verifique o nível de óleo e adicione óleo se necessário.

Utilize óleo detergente automóvel com classificação de serviço API de SF, SG, SH, SJ, SL, ou superior. Consulte o Manual do utilizador do motor.

Utilize Figura 18 abaixo para seleccionar a melhor viscosidade de óleo para a gama de temperaturas exteriores esperadas:

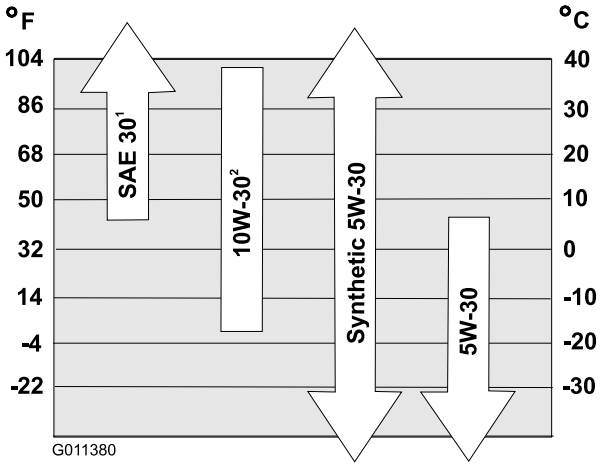

Figura 18

1. Utilizar SAE 30 em temperaturas exteriores abaixo de 4°C (40°F) causa um arranque difícil.
2. Utilizar 10W-30 a temperaturas exteriores acima de 27°C (80°F) pode resultar em maior consumo de óleo; portanto, verifique o nível de óleo com maior frequência nestas circunstâncias.

Capacidade do óleo do motor

Modelo	Capacidade do óleo do motor
38828	0,77 a 0,83 l

1. Retire a vareta e **lentamente** deite óleo no tubo de enchimento do óleo para aumentar o nível do óleo até à marca "Full" (cheio) na vareta. **Não encha demasiado** (Figura 19). Consulte Verificação do nível de óleo do motor em Manutenção.

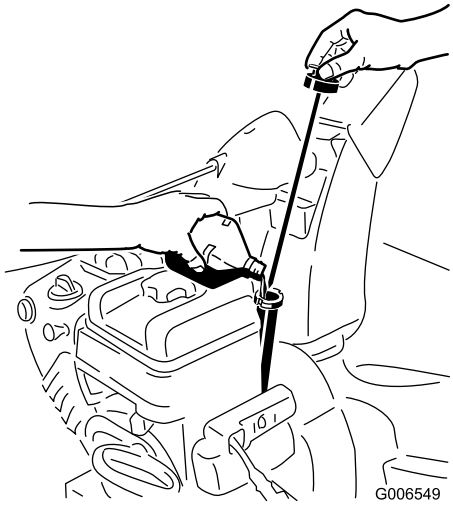

Figura 19

2. Volte a colocar a vareta do óleo com segurança.

   Nota: Não derrame óleo em redor do tubo de enchimento; o óleo poderia derramar para as peças de tracção e fazer com que a tracção derrape.

7

Verificação da pressão dos pneus

Nenhuma peça necessária

Procedimento

Os pneus são colocados sob pressão excessiva na fábrica por causa do envio. Reduza a pressão igualmente em ambos os pneus para entre 116 e 137 KPa (17 e 20 psi).

8

Verificação dos patins

Nenhuma peça necessária

Procedimento

Consulte Verificar e ajustar os patins em Manutenção.

9

Verificar o funcionamento da transmissão da tracção

Nenhuma peça necessária

Procedimento

⚠ CUIDADO

Se a transmissão da tracção não estiver bem ajustada, a máquina pode mover-se na direcção oposta da que pretende, causando ferimentos e/ou danos à propriedade.

Verifique cuidadosamente a transmissão da tracção e ajuste-a de forma adequada, se necessário.

1. Ligue o motor; consulte Ligar o motor.
2. Mova a alavanca de velocidade para a Posição R1; consulte Operar o selector de velocidade.
3. Aperte a alavanca do lado esquerdo (tracção) para a pega (Figura 20).

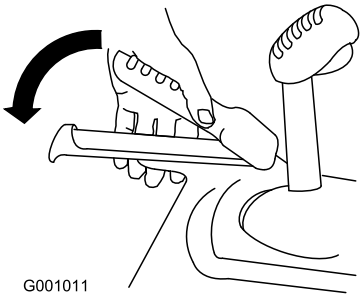

Figura 20

   A máquina deve mover-se para trás. Se a máquina não se mover ou se mover para a frente, efectue o seguinte:

   A. Liberte a alavanca de tracção e desligue o motor.
   B. Desligue o eixo da alavanca do selector de velocidade (Figura 11).
   C. Rode o eixo para baixo (no sentido dos ponteiros do relógio) na barra de controlo da velocidade (Figura 11).
   D. Ligue o eixo à alavanca do selector de velocidade (Figura 11).
4. Liberte a alavanca de tracção.
5. Mova o selector de velocidade para a Posição 1; consulte Operar o selector de velocidade.
6. Aperte a alavanca do lado esquerdo (tracção) para a pega (Figura 20).

A máquina deve mover-se para a frente. Se a máquina não se mover ou se mover para trás, efectue o seguinte:

A. Liberte a alavanca de tracção e desligue o motor.

B. Desligue o eixo da alavanca do selector de velocidade (Figura 11).

C. Rode o eixo para cima (no sentido contrário ao dos ponteiros do relógio) na barra de controlo da velocidade (Figura 11).

D. Ligue o eixo à alavanca do selector de velocidade (Figura 11).

7. Se fizer qualquer ajuste, repita este procedimento até que não sejam necessários ajustes.

Importante: Se a máquina se mover quando a alavanca de tracção estiver na posição libertada, verifique o cabo de tracção (consulte Verificar e ajustar o cabo de tracção) ou leve a máquina a um representante autorizado de assistência para que seja prestada assistência.

Descrição geral do produto

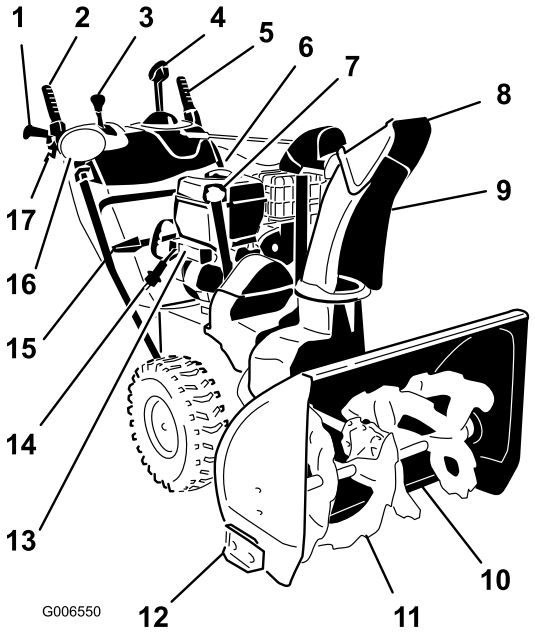

Figura 21

1. Pega (2)
2. Alavanca da broca/hélice
3. Alavanca do selector de velocidade
4. Controlo da calha de descarga Quick Stick™
5. Alavanca de tracção
6. Tampa do depósito de combustível
7. Tubo de enchimento/vareta de óleo do motor
8. Deflector da calha
9. Calha de descarga
10. Raspador
11. Broca
12. Patim (2)
13. Botão do arrancador eléctrico
14. Bujão do arrancador eléctrico
15. Ferramenta de remoção de neve
16. Farol
17. Alavanca da embraiagem da roda (2)

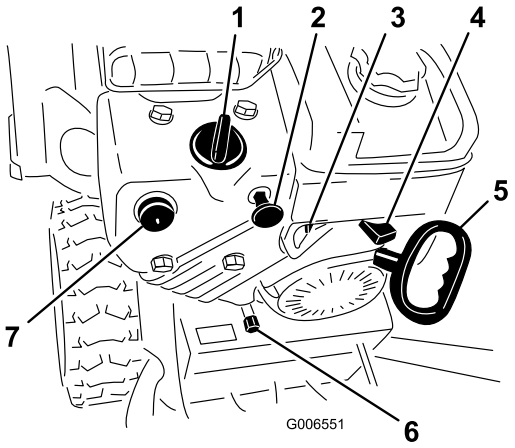

Figura 22

1. Estrangulador
2. Ignição
3. Válvula de corte de combustível
4. Regulador
5. Arrancador de retrocesso
6. Tampão de escoamento do óleo
7. Êmbolo

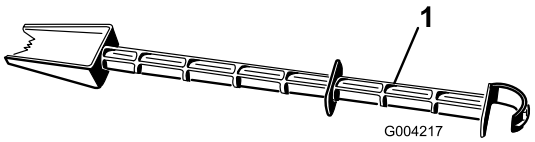

Figura 23

1. Ferramenta de remoção de neve (ligada à pega)

Funcionamento

Nota: Determine os lados direito e esquerdo da máquina a partir da posição normal de utilização.

Enchimento do depósito de combustível

⚠ PERIGO

A gasolina é extremamente inflamável e explosiva. Um incêndio ou explosão provocados por gasolina pode resultar em queimaduras.

- **Para evitar uma descarga de electricidade estática proveniente da ignição da gasolina, coloque o contentor e/ou a máquina no chão antes de encher, não dentro de um veículo ou sobre um objecto.**
- **Encha o depósito no exterior quando o motor está frio. Limpe todo o combustível derramado.**
- **Não manuseie a gasolina quando estiver a fumar ou junto de uma chama aberta ou faíscas.**
- **Guarde a gasolina num recipiente aprovado longe do alcance das crianças.**

- Para melhores resultados, utilize apenas gasolina limpa, fresca e sem chumbo com uma classificação de octanas de 87 ou superior (método de classificação (R+M)/2).
- O combustível oxigenado com até 10% de etanol ou 15% de MTBE por volume é aceitável.
- **Não** utilizar gasolina com misturas de etanol (como E15 ou E85) com mais de 10% de etanol por volume. Daí podem resultar problemas de desempenho e/ou danos no motor, que poderão não ser abrangidos pela garantia.
- **Não** utilizar gasolina que contenha metanol.
- **Não** guardar combustível nem no depósito do combustível nem em recipientes de combustível durante o Inverno, a não ser que seja utilizado um estabilizador de combustível.
- **Não** adicionar petróleo à gasolina.

Importante: Para reduzir os problemas com o arranque, adicione estabilizador de combustível ao combustível

"all season" misturando-o com gasolina com menos de 30 dias. ***Não adicione óleo à gasolina.***

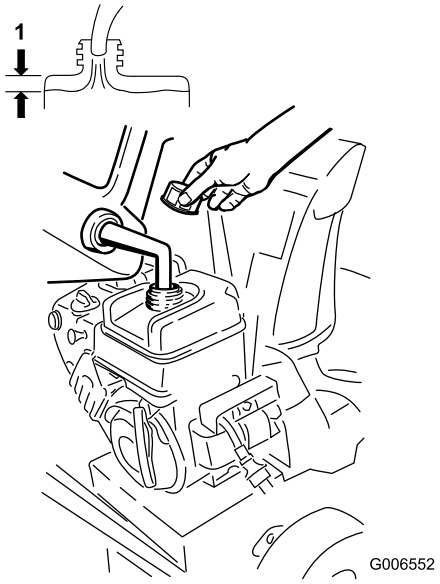

Figura 24

1. 3,8 cm (1-1/2 pol.)

Ligar o motor

1. Verifique o nível de óleo do motor. Consulte Verificação do nível de óleo do motor em Manutenção.
2. Rode a válvula de corte de combustível 1/4 de volta no sentido contrário ao dos ponteiros do relógio para a abrir (Figura 25).

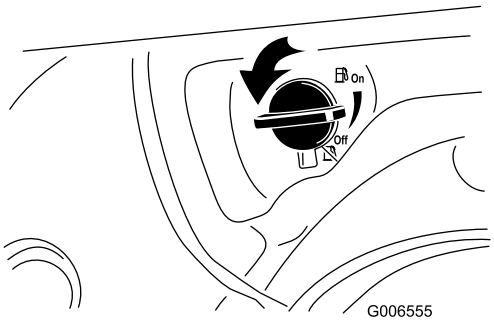

Figura 25

3. Insira a chave na ignição (Figura 26).

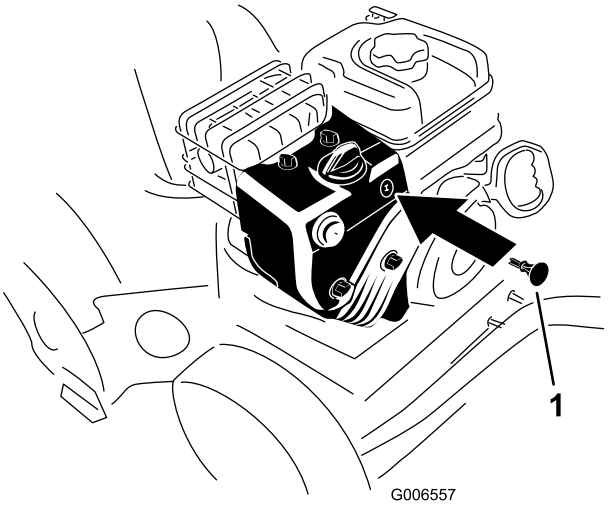

Figura 26

1. Chave de ignição

4. Empurre firmemente no êmbolo com o polegar duas vezes (15°F ou -9°C ou mais) ou quatro vezes (abaixo de 15°F ou -9°C), premindo o êmbolo durante um segundo antes de o libertar de cada vez (Figura 27).

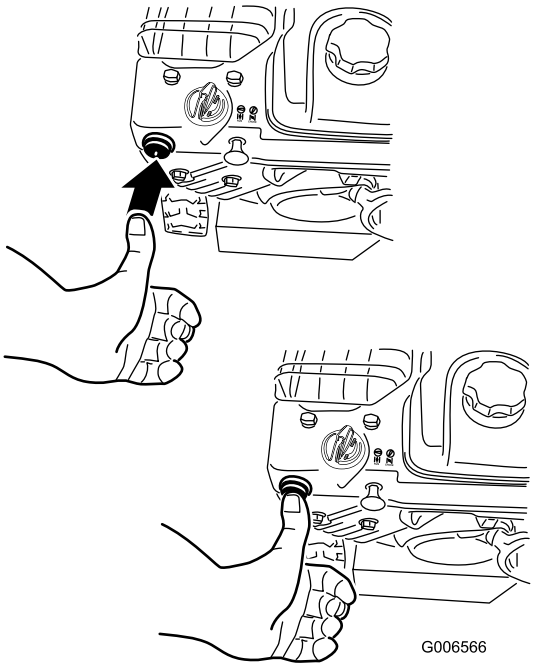

Figura 27

5. Rode o estrangulador para a posição Choke (Figura 28).

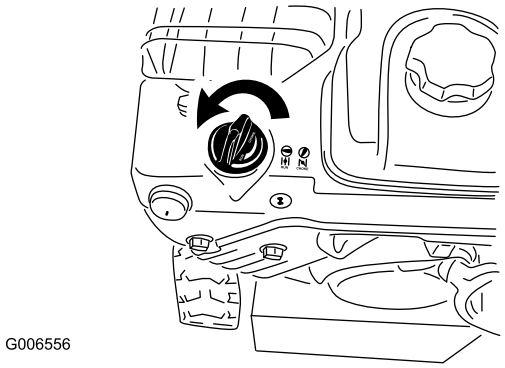

Figura 28

6. Desloque o regulador para a posição Fast (Figura 29).

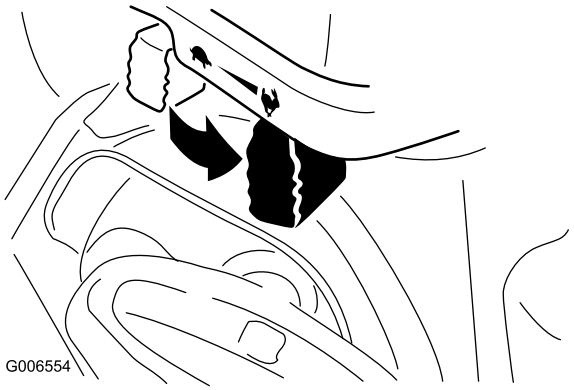

Figura 29

7. Ligue a máquina empurrando o arrancador de retrocesso ou pressionando o botão do arrancador eléctrico (Figura 30).

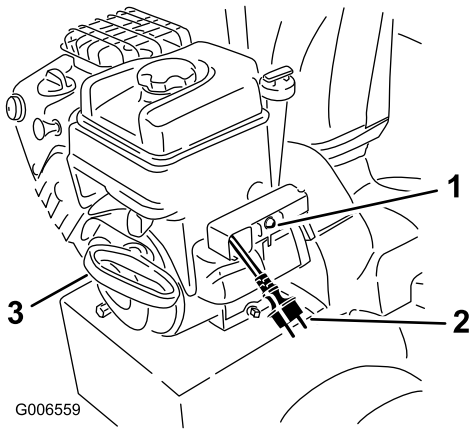

Figura 30

1. Botão do arrancador eléctrico
2. Bujão do arrancador eléctrico
3. Arrancador de retrocesso

Nota: Para utilizar o arrancador eléctrico, ligue um cabo de alimentação ao bujão do arrancador eléctrico e, em seguida, a uma tomada eléctrica.

Importante: Para evitar danificar o arrancador eléctrico, faça-o funcionar em ciclos curtos (5 segundos no máximo e, em seguida aguarde um minuto antes de o tentar arrancar novamente). Se o motor ainda não arrancar, leve a máquina a um representante autorizado de assistência para obter assistência.

8. Desligue o cabo de alimentação da tomada primeiro e depois da máquina.
9. Deixe que o motor aqueça durante alguns minutos e depois mova o estrangulador para a posição Run. Aguarde que o motor funcione suavemente antes de cada ajuste de estrangulador.

⚠ CUIDADO

Se deixar a máquina ligada a uma tomada eléctrica, alguém pode acidentalmente ligar a máquina e ferir pessoas ou danificar a propriedade.

Desligue o cabo de alimentação sempre que não estiver a ligar a máquina.

Parar o motor

1. Mova o regulador para a posição SLow e, em seguida, para a posição Stop (Figura 31).

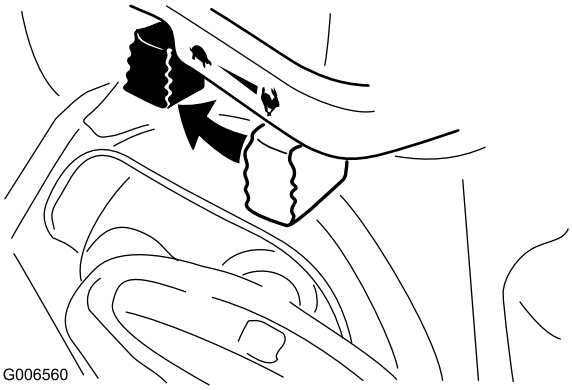

Figura 31

2. Espere até que todas as peças em movimento parem, antes de sair da posição de operação.
3. Retire a chave da ignição.
4. Feche a válvula de corte de combustível rodando-a no sentido dos ponteiros do relógio (Figura 32).

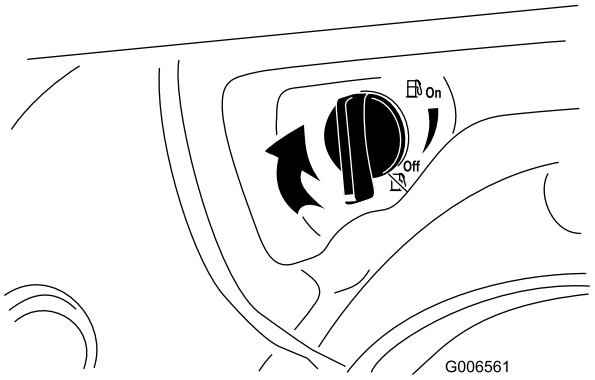

Figura 32

5. Empurre o arrancador de retrocesso 3 ou 4 vezes. Isto ajuda a evitar que o arrancador de retrocesso congele.

Operar a transmissão da tracção

⚠ CUIDADO

Se a transmissão da tracção não estiver bem ajustada, a máquina pode mover-se na direcção oposta da que pretende, causando ferimentos e/ou danos à propriedade.

Verifique cuidadosamente a transmissão da tracção e ajuste-a devidamente, se necessário; consulte Verificar a operação da transmissão da tracção em Configuração para mais informações.

Importante: Se a máquina se mover quando a alavanca de tracção estiver na posição libertada, verifique o cabo de tracção (consulte Verificar e ajustar o cabo de tracção) ou leve a máquina a um representante autorizado de assistência para que seja prestada assistência.

1. Para engatar a transmissão da tracção, aperte a alavanca do lado esquerdo (tracção) para a pega (Figura 33).

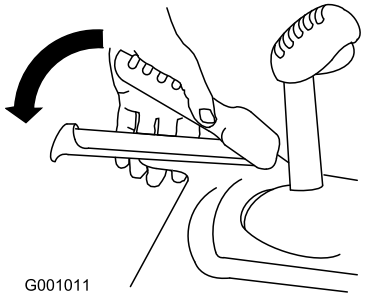

Figura 33

2. Para parar a transmissão da tracção, liberte a alavanca de tracção.

Utilizar as alavancas de embraiagem da roda

As alavancas de embraiagem da roda permitem-lhe desengatar momentaneamente a transmissão de uma ou ambas as rodas com a alavanca de transmissão de tracção ainda engatada. Isto permite-lhe virar e manobrar facilmente a máquina.

Nota: Manter a alavanca de tracção contra a pega engata a transmissão de tracção em ambas as rodas.

Para virar a máquina para a direita, eleve a alavanca da embraiagem da roda direita e aperte em direcção à pega (Figura 34).

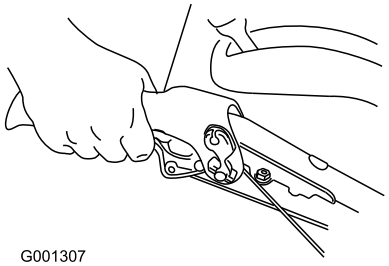

Figura 34

Nota: Isto desengata a transmissão para a roda direita enquanto a esquerda continua e a máquina vira para a direita.

Nota: Da mesma forma, apertar a alavanca da embraiagem da roda direita vira a máquina para a esquerda.

Quando concluir a volta, liberte a alavanca da embraiagem da roda e a transmissão volta a engatar em ambas as rodas (Figura 35).

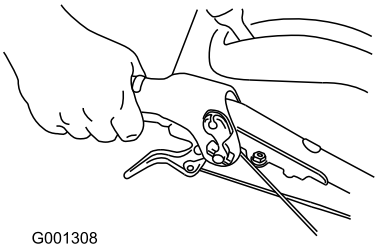

Figura 35

Apertar momentaneamente e libertar a alavanca da embraiagem da roda direita ou esquerda também permite fazer ajustes de direcção para manter a máquina numa linha recta, especialmente em neve profunda

Apertar ambas as alavancas de embraiagem das rodas em simultâneo desengata a transmissão de ambas as rodas. Isto permite-lhe mover manualmente a máquina para trás sem parar para mudar para a mudança de marcha-atrás. Também lhe permite manobrar e transportar a máquina mais facilmente quando o motor não está a trabalhar.

Operar o selector de velocidade

O selector de velocidade tem seis mudanças para a frente e duas para trás. Para alterar as velocidades, liberte a alavanca de tracção e mude o selector de velocidade para a posição desejada (Figura 36). A alavanca bloqueia numa ranhura em cada selecção de velocidade.

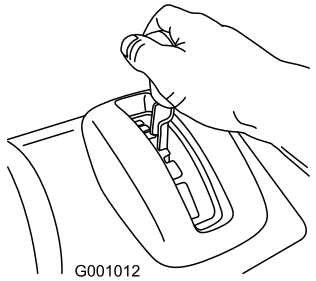

Figura 36

Operar a transmissão da broca/hélice

1. Para engatar a transmissão da broca/hélice, aperte a alavanca do lado direito (broca/hélice) para a pega (Figura 37).

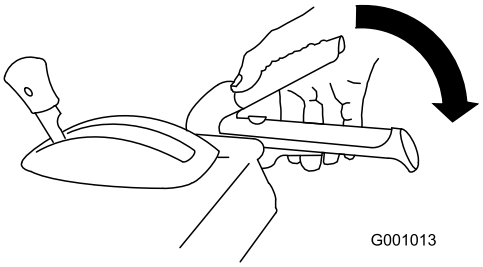

Figura 37

2. Para parar a broca e hélice, liberte a alavanca direita.

   Importante: Quando engata a alavanca da broca/hélice a alavanca da tracção, a alavanca da tracção bloqueia a alavanca da broca/hélice em baixo, libertando a mão direita. Para libertar ambas as alavancas, basta libertar a alavanca do lado esquerdo (tracção).

3. Se a broca e hélice continuarem a rodar quando liberta a alavanca da broca/hélice, não opere a máquina. Verifique o cabo da broca/hélice (consulte Verificar e ajustar o cabo da broca/hélice) e ajuste, se necessário. Caso contrário, leve a máquina a um representante autorizado de assistência para obter assistência.

⚠ AVISO

Se a broca e hélice continuarem a rodar quando liberta a alavanca da broca/hélice, pode ferir-se a si ou aos outros com gravidade.

Não opere a máquina. Leve-a a um representante autorizado de assistência para obter assistência.

Operar o Quick Stick®

Mantenha a tampa do activador azul para baixo para utilizar o Quick Stick para mover a calha de descarga e deflector da calha. Liberte a tampa do activador para bloquear a calha de descarga e deflector da calha no sítio (Figura 38).

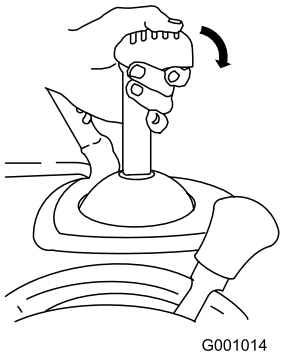

Figura 38

Mover a calha de descarga

Mantenha a tampa do activador azul para baixo e mova o Quick Stick para a esquerda para mover a calha de descarga para a esquerda; mova o Quick Stick para a direita para mover a calha de descarga para a direita (Figura 39).

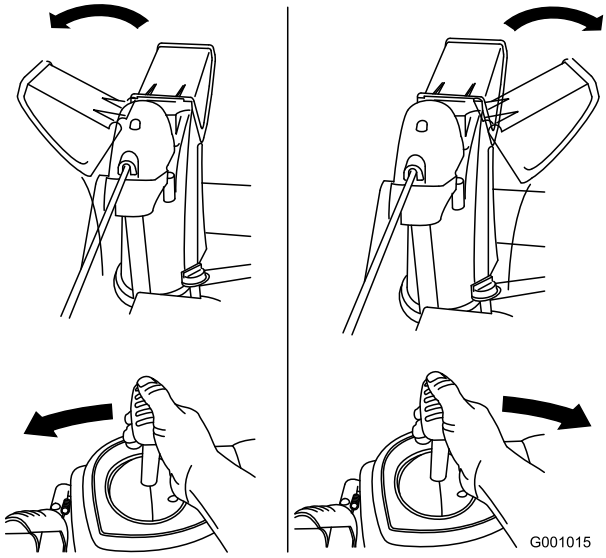

Figura 39

- Se a calha não se mover, consulte Ajustar o fecho da calha de descarga.
- Se a calha não rodar tanto para a esquerda quanto para a direita, certifique-se de que o cabo está encaminhado para o interior das pegas. Consulte Instalação da pega superior.
- Se a calha não bloquear no sítio quando liberta a tampa do activador, consulte Ajustar o fecho da calha de descarga.

Mover o deflector da calha

Mantenha a tampa do activador azul para baixo e mova o Quick Stick para a frente para baixar o deflector da calha; mova-o para trás para elevar o deflector da calha (Figura 40).

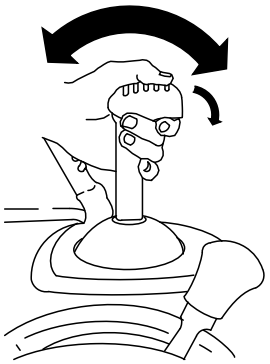

Figura 40

Desentupir a calha de descarga

Se a broca/hélice estiver a funcionar, mas não sair neve da calha de descarga, a calha pode estar entupida.

- Para desentupir a calha de descarga, fique na posição de operação e liberte a alavanca esquerda (tracção). Fazendo funcionar a broca/hélice, empurre as pegas para baixo para elevar a frente da máquina alguns centímetros do chão. Em seguida, eleve rapidamente as pegas para fazer saltar a frente da máquina para o chão. Repita, se necessário, até que saia um fluxo de neve da calha de descarga.
- Se não conseguir desentupir a calha de descarga fazendo saltar a frente da máquina, **desligue o motor, aguarde que todas as partes móveis parem e utilize a ferramenta de remoção de neve ou um pão; nunca utilize a mão.**

  Importante: Desentupir a calha de descarga fazendo saltar a frente da máquina no solo pode causar o movimento dos patins. Ajuste os patins e aperte firmemente os parafusos dos patins.

Prevenir o congelamento

- Em condições de neve e frio, alguns controlos e partes móveis podem congelar. **Não utilize força excessiva ao tentar operar controlos congelados.** Se tiver dificuldade em operar qualquer controlo ou parte, ligue o motor e deixe-o funcionar durante alguns minutos.
- Depois de utilizar a máquina. deixe o motor a funcionar durante alguns minutos para evitar que as partes móveis congelem. Engate a broca/hélice para limpar qualquer resto de neve no interior da estrutura. Rode o Quick Stick para prevenir que congele. Desligue o motor, aguarde que todas as peças móveis parem e retire qualquer gelo ou neve da máquina.
- Com o motor desligado, empurre várias vezes a alavanca do arrancador de retrocesso e empurre o botão do arrancador eléctrico uma vez para evitar que a bobina e arrancadores eléctricos congelem.

Sugestões de utilização

⚠ PERIGO

Quando a máquina estiver em funcionamento, a hélice e broca podem rodar e cortar ou ferir as mãos e pés.

- **Antes de ajustar, limpar, inspeccionar, resolver problemas ou reparar a máquina, desligue o motor e aguarde que todas as partes móveis parem. Desligue o fio da vela e mantenha-o afastado da vela para evitar qualquer arranque acidental do motor.**
- **Remover uma obstrução da calha de descarga; consultar Desentupir a calha de descarga. Se necessário, utilize a ferramenta de remoção de neve ou um pau, não as mãos, para remover uma obstrução da calha de descarga.**
- **Fique por detrás das pegas e afastado da abertura de descarga durante a operação da máquina.**
- **Mantenha o rosto, mãos, pés e qualquer outra parte do corpo ou vestuário afastada das partes ocultas, móveis ou em rotação.**

⚠ AVISO

As lâminas do rotor podem projectar pedras, brinquedos e outros objectos estranhos e causar ferimentos pessoais graves ao operador ou pessoas na área.

- **Mantenha a área a limpar sem objectos que as lâminas do rotor possam agarrar e projectar.**
- **Mantenha todas as crianças e animais domésticos afastados das áreas de operação.**
- Regule sempre o acelerador para a posição Fast ao limpar neve.

- Se o motor desacelerar com a carga ou as rodas derraparem, mude a máquina para uma mudança inferior.
- Se a frente da máquina subir, mude a máquina para uma mudança inferior. Se a frente continuar a subir, eleve as pegas.
- **O raspador articulado na máquina não é recomendado para ser utilizado em superfícies de gravilha.** Mas se tiver de utilizar a máquina numa superfície com gravilha, ajuste os patins mais para baixo para evitar que o raspador recolha rochas.

Manutenção

Nota: Determine os lados direito e esquerdo da máquina a partir da posição normal de utilização.

Plano de manutenção recomendado

Intervalo de assistência	Procedimento de manutenção
Após as pimeiras 2 horas	• Inspeccione o cabo de tracção e ajuste-o, se necessário.
Após as pimeiras 5 horas	• Substitua o óleo do motor.
Em todas as utilizações ou diariamente	• Verifique o nível de óleo do motor e ateste, se necessário.
A cada 50 horas	• Substitua o óleo do motor. Substitua o óleo do motor a cada 25 horas de funcionamento quando operar o motor sob uma carga elevada.
Anualmente	• Verifique os patins e ajuste-os, se necessário. • Inspeccione o cabo de tracção e ajuste-o ou substitua-o, se necessário. • Verifique o nível de óleo da caixa de engrenagens da broca e ateste, se necessário.
Anualmente ou antes do armazenamento	• Verifique a pressão do ar nos pneus e encha-os a 116–137 kPa (17–20 psi). • Drene a gasolina e deixe o motor funcionar até secar o depósito e o carburador no final da época. • Solicite a um representante autorizado de assistência que inspeccione e substitua a correia da transmissão da tracção e/ou correia da transmissão da broca/hélice, se necessário.

Importante: Pode encontrar mais informações acerca da manutenção e assistência da sua máquina em www.Toro.com.

Importante: Consulte o manual de utilização do motor para obter informações detalhadas sobre os procedimentos de manutenção adicionais. Para ajustes, reparações ou assistência de garantia não cobertos neste manual, contacte um representante autorizado de assistência Briggs & Stratton.

Preparação para a manutenção

1. Leve a máquina para uma superfície nivelada.
2. Pare o motor e espere que todas as peças em movimento parem.
3. Desligue o fio da vela. Consulte Substituição da vela de ignição.

Verificação do nível de óleo do motor

Intervalo de assistência: Em todas as utilizações ou diariamente—Verifique o nível de óleo do motor e ateste, se necessário.

1. Retire a vareta, limpe-a e volte a colocá-la.
2. Retire a vareta e verifique o nível de óleo (Figura 41). Se o nível de óleo estiver abaixo da marca Add na vareta, adicione óleo. Consulte Atestar o óleo do motor.

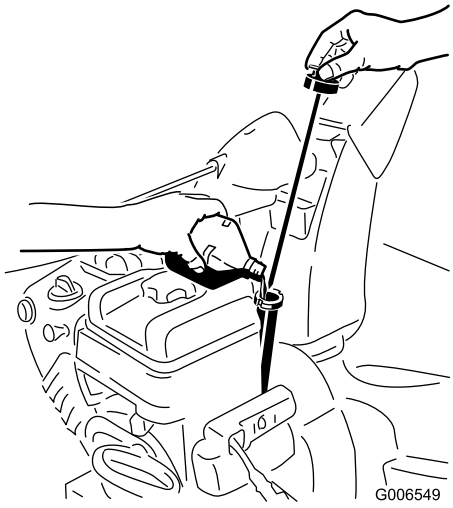

Figura 41

Verificar e ajustar os patins

Intervalo de assistência: Anualmente—Verifique os patins e ajuste-os, se necessário.

Verifique os patins para assegurar que a broca não entra em contacto com a superfície pavimentada ou com gravilha. Ajuste os patins, como necessário, para compensar o desgaste.

1. Verifique a pressão dos pneus. Consulte Verificar a pressão dos pneus.
2. Leve a máquina para uma superfície nivelada.
3. Desaperte as porcas que prendem ambos os patins aos lados da broca até que os patins deslizem para cima e para baixo facilmente (Figura 42).

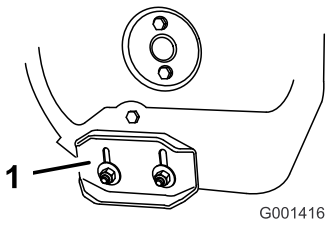

Figura 42

1. Patim

4. Empurre as pegas para baixo para permitir que o raspador articulado se mova totalmente para a frente e, em seguida, regule a frente da máquina para baixo de forma a que a extremidade frontal do raspador articulado entre em contacto com o chão (Figura 43).

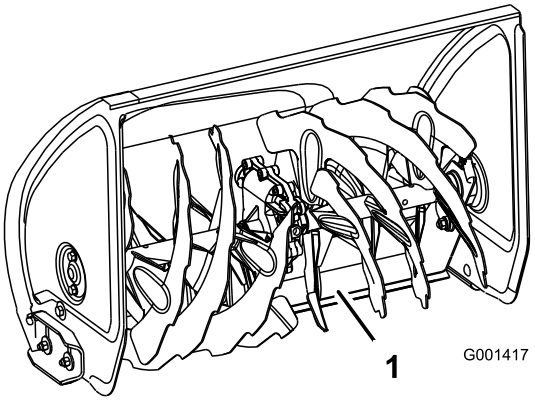

Figura 43

1. Raspador articulado

5. Mova os patins para baixo até que estejam nivelados com o chão.

   Nota: Para uma superfície suave, pode regular os patins ligeiramente mais altos para aumentar a acção do raspador, mas regule os patins o suficiente para evitar que as lâminas da broca entrem em contacto com o chão.

   Nota: O raspador articulado na máquina não é recomendado para ser utilizado em superfícies de gravilha. Mas se tiver de utilizar a máquina numa superfície com gravilha, ajuste os patins mais para baixo para evitar que o raspador recolha rochas.

6. Aperte firmemente as porcas que prendem ambos os patins aos lados da broca.

   Nota: Se os patins ficarem demasiado gastos, pode invertê-los e utilizar o lado não utilizado para baixo, do lado do chão.

Verificar e ajustar o cabo de tracção

Intervalo de assistência: Após as pimeiras 2 horas—Inspeccione o cabo de tracção e ajuste-o, se necessário.

Anualmente—Inspeccione o cabo de tracção e ajuste-o ou substitua-o, se necessário.

Se a máquina não se mover nas velocidades para a frente ou para trás ou se se mover quando liberta a alavanca de tracção, ajuste o cabo de tracção.

Com a alavanca de tracção desengatada, verifique o pino na ranhura alongada do lado esquerdo da máquina acima do pneu. Deve haver uma folga de 1 a 1,5 mm da frente da ranhura até à extremidade frontal do pino (Figura 44).

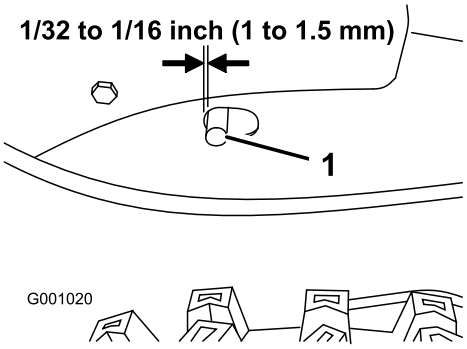

Figura 44

1. Pino

Se o cabo do lado esquerdo (tracção) não estiver devidamente ajustado, efectue os passos seguintes:

1. Desaperte a porca de bloqueio.
2. Desaperte ou aperte o tensor para ajustar o pino até obter a folga adequada da extremidade frontal da ranhura.
3. Aperte a porca de bloqueio (Figura 45).

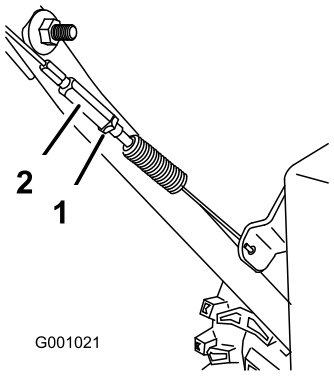

Figura 45

1. Porca de bloqueio 2. Tensor

Verificar o nível de óleo da caixa de engrenagens da broca

Intervalo de assistência: Anualmente—Verifique o nível de óleo da caixa de engrenagens da broca e ateste, se necessário.

1. Leve a máquina para uma superfície nivelada.
2. Limpe a zona em redor do tampão do tubo (Figura 46).

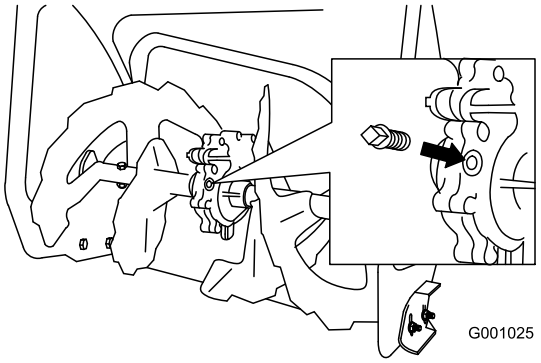

Figura 46

3. Remova o tampão do tubo da caixa de velocidades.
4. Verifique o nível de óleo da caixa de engrenagens. O óleo deve estar no ponto de derramamento na abertura de enchimento.
5. Se o nível de óleo estiver baixo, adicione óleo de transmissão GL-5 ou GL-6, SAE 85-95 EP à caixa de engrenagens até ao ponto de derramamento.

   Nota: Não utilize óleo sintético.
6. Instale o tampão do tubo na caixa de velocidades.

Mudança do óleo do motor

Intervalo de assistência: Após as pimeiras 5 horas—Substitua o óleo do motor.

A cada 50 horas—Substitua o óleo do motor. Substitua o óleo do motor a cada 25 horas de funcionamento quando operar o motor sob uma carga elevada.

Se possível, faça funcionar o motor antes de mudar o óleo, já que o óleo quente flui de forma mais rápida e transporta mais contaminantes.

Utilize óleo detergente automóvel com classificação de serviço API de SF, SG, SH, SJ, SL, ou superior. Consulte o Manual do utilizador do motor.

Utilize Figura 47 abaixo para seleccionar a melhor viscosidade de óleo para a gama de temperaturas exteriores esperadas:

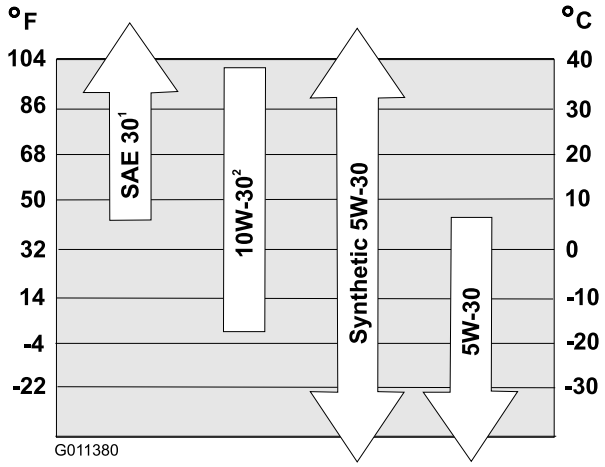

Figura 47

1. Utilizar SAE 30 em temperaturas exteriores abaixo de 4°C (40°F) causa um arranque difícil.
2. Utilizar 10W-30 a temperaturas exteriores acima de 27°C (80°F) pode resultar em maior consumo de óleo; portanto, verifique o nível de óleo com maior frequência nestas circunstâncias.

Capacidade do óleo do motor

Modelo	Capacidade do óleo do motor
38828	0,77 a 0,83 l

1. Limpe a zona em torno do tampão de drenagem (Figura 48).

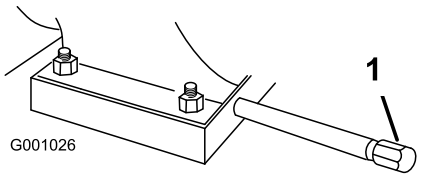

Figura 48

1. Tampão de drenagem

2. Deslize um recipiente de drenagem de óleo para baixo da extensão de drenagem e retire o tampão de drenagem.
3. Drene o óleo.

   Nota: Deverá eliminar o óleo usado de forma adequada num centro de reciclagem local.
4. Instale a tampa de drenagem.
5. Encha o cárter com óleo Consulte Atestar o óleo do cárter do motor.

Ajustar o fecho da calha de descarga

Se a calha de descarga não bloquear na posição desejada ou não bloquear de forma a que a possa mover para outra posição, ajuste o fecho da calha de descarga.

1. Retire o dispositivo de fixação na cobertura da engrenagem (Figura 49), eleve a frente da cobertura e deslize-o para trás afastando do caminho.

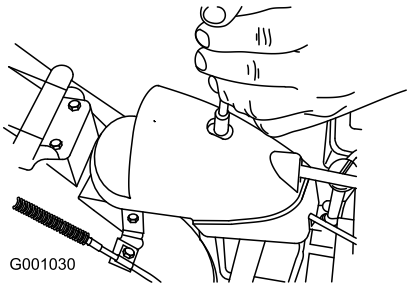

Figura 49

2. Desaperte o parafuso na abraçadeira do cabo (Figura 50).

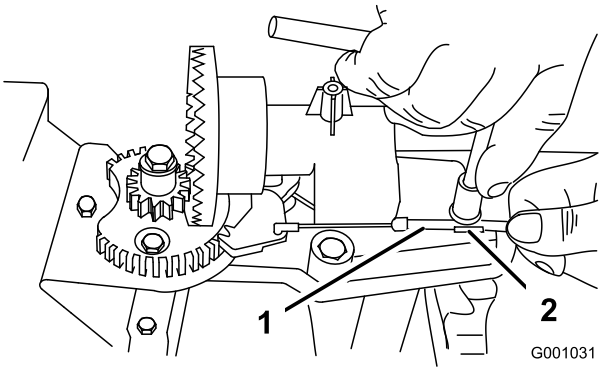

Figura 50

1. Conduta de cabos
2. Abraçadeira do cabo

3. Segure na conduta de cabos e mova-a para a frente da máquina até que o fecho da calha de descarga engate completamente nos dentes da engrenagem (Figura 50 e Figura 51).

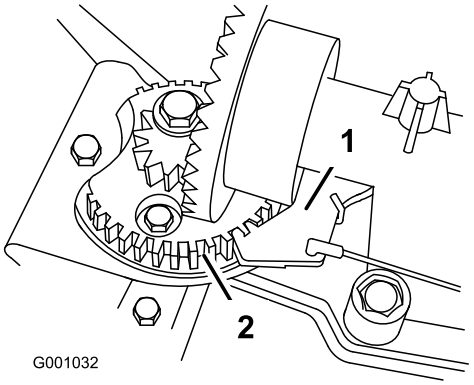

Figura 51

1. Fecho da calha de descarga
2. Dentes da engrenagem

Nota: O fecho tem uma mola e move-se naturalmente para os dentes da engrenagem (Figura 51).

4. Retire qualquer folga no cabo puxando a conduta de cabos para trás.
5. Aperte o parafuso na abraçadeira do cabo.
6. Instale e prenda a cobertura da engrenagem.

Substituição das correias de transmissão

Se a correia de transmissão da broca/hélice ou a correia de transmissão de tracção ficar gasta, oleada ou com qualquer outro dano, vá a www.Toro.com pata informações adicionais de assistência ou solicite a um representante autorizado de assistência para substituir a correia.

Substituição da lâmpada do farol

Utilize uma lâmpada de halogéneo **GE 892 16W.** Não toque na lâmpada com as mãos nem deixe que a sujidade ou humidade entrem em contacto com a lâmpada.

1. Retire o conector dos fios da parte de trás do farol (Figura 52).

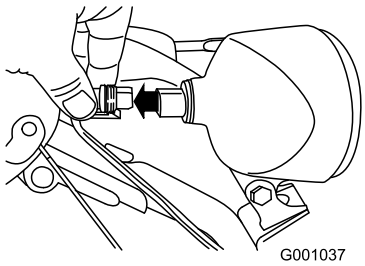

Figura 52

2. Rode a base da lâmpada no sentido contrário ao dos ponteiros do relógio até que pare (Figura 53).

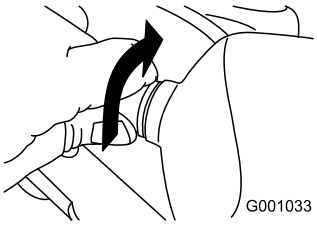

Figura 53

3. Retire a lâmpada directamente da parte de trás do farol (Figura 54).

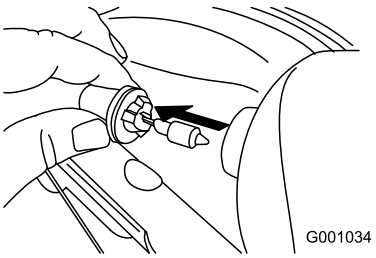

Figura 54

4. Insira uma nova lâmpada na parte de trás do farol (Figura 55).

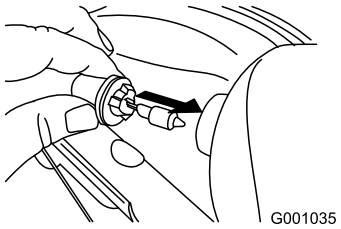

Figura 55

5. Rode a base da lâmpada no sentido dos ponteiros do relógio até que fique apertada (Figura 56).

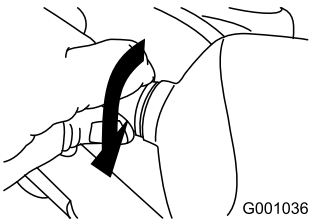

Figura 56

6. Insira o conector do fio na parte de trás do farol até que fique bem preso no sítio (Figura 57).

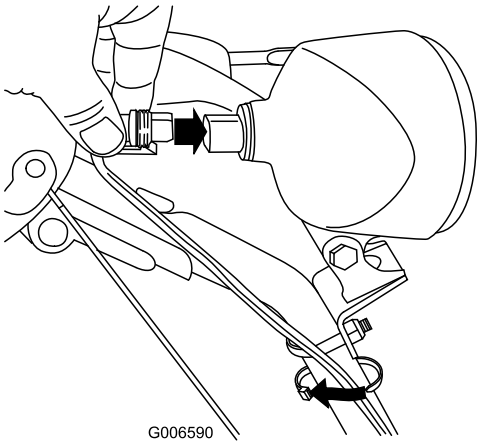

Figura 57

Armazenamento

⚠ AVISO

- **Os vapores da gasolina podem explodir.**
- **Não guarde a gasolina mais do que 30 dias.**
- **Não guarde a máquina num espaço fechado perto de uma fonte de calor.**
- **Deixe o motor arrefecer antes de o guardar.**

Preparar a máquina para armazenamento

1. Na último abastecimento de gasolina do ano, adicione estabilizador de combustível ao combustível conforme indicado pelo fabricante do motor.
2. Ligue o motor durante 10 minutos para distribuir o combustível condicionado pelo sistema de combustível.
3. Desaperte a abraçadeira de tubos que prende a linha de combustível à válvula e deslize a linha de combustível para fora da válvula de corte de combustível.
4. Abra a válvula de corte de combustível e deixe que o combustível drene para fora do depósito de combustível para um recipiente aprovado para combustível.
5. Instale a linha de combustível na válvula de corte de combustível e prenda-a com uma braçadeira.
6. Ponha a máquina a trabalhar até que o motor pare por falta de combustível.
7. Injecte combustível no motor e arranque-o novamente.
8. Deixe o motor funcionar até parar. Quando já não conseguir pôr o motor a trabalhar é porque está suficientemente seco.
9. Desligue o motor e deixe arrefecer.
10. Retire a chave da ignição.
11. Desligue o fio da vela.
12. Retire a vela de ignição, adicione 30 ml de óleo através do orifício da vela de ignição e puxe o cabo do arrancador **lentamente** várias vezes para distribuir óleo pelo cilindro de forma a evitar a corrosão do cilindro durante a época de inactividade.
13. Instale a vela sem apertar.
14. O combustível não utilizado deverá ser eliminado de forma adequada. Recicle de acordo com os códigos locais ou utilize no seu automóvel.

    Nota: Não guarde combustível estabilizado mais do que 90 dias.
15. Limpe bem a máquina.
16. Retoque superfícies lascadas com tinta disponível no representante autorizado de assistência. Lixe a área

antes da pintura e utilize o produto de prevenção de ferrugem para evitar que as peças de metal enferrugem.

17. Aperte todas as porcas, cavilhas e parafusos. Repare ou substitua qualquer parte danificada.
18. Cubra a máquina e guarde-a num local limpo e seco, fora do alcance das crianças. Espere que o motor arrefeça antes de o armazenar em ambiente fechado.

Retirar a máquina do armazenamento

1. Retire a vela e rode o motor rapidamente utilizando o arrancador para sobrar o excesso de óleo do cilindro.
2. Instale a vela de ignição à mão e aperte-a com uma chave de aperto com 20,4 Nm.
3. Ligue o fio da vela de ignição.
4. Execute os procedimentos anuais de manutenção como indicado nos Intervalos de manutenção recomendados.

Resolução de problemas

Problema	Causa possível	Acção correctiva
O arrancador eléctrico não roda (apenas modelos de arranque eléctrico)	1. O cabo de alimentação está desligado na tomada ou na máquina. 2. O cabo de alimentação está gasto, corroído ou danificado. 3. A tomada não tem corrente.	1. Ligue o cabo à tomada e/ou à máquina. 2. Substitua o cabo de alimentação. 3. Solicite a um electricista qualificado para colocar corrente na tomada.
O motor não liga ou tem um arranque difícil	1. A chave não está na ignição ou está na posição Stop. 2. O estrangulador está na posição Off e o êmbolo não foi premido. 3. A válvula de corte de combustível não está aberta. 4. O regulador não está na posição Fast. 5. O depósito de combustível está vazio ou o sistema de combustível tem combustível muito antigo. 6. O cabo da vela de ignição está solto ou desligado. 7. A vela de ignição está corroída, danificada ou a folga está incorrecta. 8. A tampa do depósito de combustível está obstruída. 9. O nível de óleo do motor no cárter do motor está muito baixo ou muito alto.	1. Coloque a chave na ignição e rode–a para a posição On. 2. Mova o estrangulador para a posição On e prima o êmbolo 3 vezes. 3. Abra a válvula de corte do combustível. 4. Desloque o regulador para a posição FAST (rápido). 5. Drene e/ou encha o depósito de combustível com gasolina nova (com menos de 30 dias). Se o problema persistir, contacte um distribuidor autorizado. 6. Ligue o fio à vela de ignição. 7. Verifique a vela de ignição e ajuste a folga, se necessário. Substitua a vela, se estiver corroída, danificada ou partida. 8. Retire a restrição da ventilação ou substitua a tampa do depósito. 9. Adicione ou drene óleo para ajustar o nível de óleo no cárter do motor até à marca Full na vareta.
O motor trabalha de forma irregular	1. O estrangulador está na posição On 2. A válvula de corte de combustível não está completamente aberta. 3. O depósito de combustível está quase vazio ou contém combustível antigo. 4. O fio da vela está solto. 5. A vela de ignição está corroída, danificada ou a folga está incorrecta. 6. O nível de óleo do motor no cárter do motor está muito baixo ou muito alto.	1. Desloque o estrangulador para a posição Off. 2. Abra a válvula de corte do combustível. 3. Drene e encha o depósito de combustível com gasolina nova (com menos de 30 dias). Se o problema persistir, contacte um distribuidor autorizado. 4. Ligue o fio à vela de ignição. 5. Verifique a vela de ignição e ajuste a folga, se necessário. Substitua a vela, se estiver corroída, danificada ou partida. 6. Adicione ou drene óleo para ajustar o nível de óleo no cárter do motor até à marca Full na vareta.

Problema	Causa possível	Acção correctiva
O motor trabalha, mas a máquina faz uma descarga deficiente da neve ou nem descarrega	1. O regulador não está na posição Fast ao limpar a neve. 2. A máquina move-se muito rapidamente para limpar a neve. 3. Está a tentar remover demasiada neve por passagem. 4. Está a tentar remover neve demasiado pesada ou molhada. 5. A calha de descarga está entupida. 6. A correia da transmissão da broca/hélice está solta ou fora da polia. 7. A correia de transmissão da broca/hélice está gasta ou partida.	1. Desloque o regulador para a posição FAST (rápido). 2. Mude a máquina para uma mudança mais baixa. 3. Reduza a quantidade de neve removida por passagem. 4. Não sobrecarregue a máquina com neve muito pesada ou molhada. 5. Desentupa a calha de descarga. 6. Instale e/ou ajuste a correia da transmissão da broca/hélice; consulte www.Toro.com para obter informações de assistência ou leve a máquina a um representante autorizado de assistência. 7. Substitua a correia da transmissão da broca/hélice; consulte www.Toro.com para obter informações de assistência ou leve a máquina a um representante autorizado de assistência.
A calha de descarga não bloqueia no sítio ou não se move	1. O fecho da calha de descarga não está bem ajustado.	1. Ajuste o fecho da calha de descarga.
A máquina não limpa correctamente a neve da superfície	1. Os patins e/ou raspador não estão bem ajustados. 2. A pressão nos pneus não é igual.	1. Ajuste os patins e/ou o raspador. 2. Verifique e ajuste a pressão num ou ambos os pneus.

Notas:

Lista de distribuidores internacionais

Distribuidor:	País:	Telefone:	Distribuidor:	País:	Telefone:
Atlantis Su ve Sulama Sisstemleri Lt	Turquia	90 216 344 86 74	Maquiver S.A.	Colômbia	57 1 236 4079
Balama Prima Engineering Equip.	Hong Kong	852 2155 2163	Maruyama Mfg. Co. Inc.	Japão	81 3 3252 2285
B-Ray Corporation	Coreia	82 32 551 2076	Agrolanc Kft	Hungria	36 27 539 640
Casco Sales Company	Porto Rico	787 788 8383	Mountfield a.s.	República Checa	420 255 704 220
Ceres S.A.	Costa Rica	506 239 1138	Munditol S.A.	Argentina	54 11 4 821 9999
CSSC Turf Equipment (pvt) Ltd.	Sri Lanka	94 11 2746100	Oslinger Turf Equipment SA	Equador	593 4 239 6970
Cyril Johnston & Co.	Irlanda do Norte	44 2890 813 121	Oy Hako Ground and Garden Ab	Finlândia	358 987 00733
Equiver	México	52 55 539 95444	Parkland Products Ltd.	Nova Zelândia	64 3 34 93760
Femco S.A.	Guatemala	502 442 3277	Prato Verde S.p.A.	Itália	39 049 9128 128
G.Y.K. Company Ltd.	Japão	81 726 325 861	Prochaska & Cie	Áustria	43 1 278 5100
Geomechaniki of Athens	Grécia	30 10 935 0054	RT Cohen 2004 Ltd.	Israel	972 986 17979
Guandong Golden Star	China	86 20 876 51338	Riversa	Espanha	34 9 52 83 7500
Hako Ground and Garden	Suécia	46 35 10 0000	Sc Svend Carlsen A/S	Dinamarca	45 66 109 200
Hako Ground and Garden	Noruega	47 22 90 7760	Solvert S.A.S.	França	33 1 30 81 77 00
Hayter Limited (U.K.)	Reino Unido	44 1279 723 444	Spypros Stavrinides Limited	Chipre	357 22 434131
Hydroturf Int. Co Dubai	Emirados Árabes Unidos	97 14 347 9479	Surge Systems India Limited	Índia	91 1 292299901
Hydroturf Egypt LLC	Egipto	202 519 4308	T-Markt Logistics Ltd.	Hungria	36 26 525 500
Irriamc	Portugal	351 21 238 8260	Toro Australia	Austrália	61 3 9580 7355
Irrigation Products Int'l Pvt Ltd.	Índia	86 22 83960789	Toro Europe NV	Bélgica	32 14 562 960
Jean Heybroek b.v.	Holanda	31 30 639 4611			

Aviso de privacidade europeu

As informações que a Toro recolhe
A Toro Warranty Company (Toro) respeitam a sua privacidade. Para processar as suas reclamações e o contactar em caso de recolha de produtos, pedimos que partilhe determinadas informações pessoais connosco, seja directamente ou através da empresa Toro ou do seu revendedor Toro.

O sistema de garantia Toro está alojado em servidores que se encontram nos Estados Unidos onde a lei da privacidade pode não providenciar a mesma protecção que se aplica no seu país.

AO PARTILHAR AS SUAS INFORMAÇÕES PESSOAIS CONNOSCO, ESTÁ A AUTORIZAR O PROCESSAMENTO DAS SUAS INFORMAÇÕES PESSOAIS, CONFORME É DESCRITO NESTE AVISO DE PRIVACIDADE.

A forma como a Toro utiliza as informações
A Toro pode utilizar as suas informações pessoais para processar reclamações e para o contactar em caso de recolha de produtos ou qualquer outro fim que indicarmos. A Toro pode partilhar as suas informações com afiliadas da Toro, revendedores ou outros parceiros de negócios relativamente a qualquer uma destas actividades. Não vendemos as suas informações pessoais a qualquer outra empresa. Reservamo-nos o direito de revelar informações pessoais para cumprir as leis aplicáveis e pedidos das autoridades devidas, para operar os seus sistemas devidamente para sua própria protecção e de outros utilizadores.

Retenção de informações pessoais
Iremos manter as suas informações pessoais enquanto necessitarmos delas para os fins para os quais elas foram originalmente recolhidas ou para outros fins legítimos (como conformidade com regulamentos), ou conforme seja exigido pela lei aplicável.

Empenho da Toro com a segurança das suas informações pessoais
Tomamos as precauções razoáveis para proteger a segurança das suas informações pessoais. Também damos todos os passos para manter a precisão e o estado actual das informações pessoais.

Aceder a e corrigir as suas informações pessoais
Se pretender rever ou corrigir as suas informações pessoais, contacte-nos através de e-mail em legal@toro.com.

Legislação de consumidores australiana

Os clientes australianos encontram as informações relacionadas com a legislação de consumidores australiana dentro da caixa ou no agente local Toro.

A garantia Toro para a e Garantia de arranque Toro GTS

Condições e produtos abrangidos

A The Toro Company e a sua afiliada, a Toro Warranty Company, no seguimento de um acordo celebrado entre ambas, garantem a reparação ao comprador original[1] do seu Produto Toro indicado abaixo no caso de defeitos de materiais e de fabrico ou se o motor Toro GTS (Garantia de arranque) não arrancar na primeira ou segunda tentativa, desde que tenha sido realizada a manutenção de rotina requerida no *Manual do utilizador*.

Os períodos de tempo a seguir aplicam-se a partir da data de compra

Produtos	**Período da garantia**
Cortadores de relva eléctricos	
• Plataforma fundida	5 anos de utilização residencial[2] 90 dias de utilização comercial
• Motor	5 anos de gatantia GTS, utilização residencial[3]
• Bateria	2 anos
• Plataforma de aço	2 anos de utilização residencial[2] 90 dias de utilização comercial
• Motor	2 anos de gatantia GTS, utilização residencial[3]
Cortadores TimeMaster	3 anos de utilização residencial[2] 90 dias de utilização comercial
• Motor	3 anos de gatantia GTS, utilização residencial[3]
• Bateria	2 anos
Produtos eléctricos portáteis	2 anos de utilização residencial[2] Sem garantia para uso comercial
Limpa-neves	
• Etapa única	2 anos de utilização residencial[2] 45 dias de utilização comercial
• Motor	2 anos de gatantia GTS, utilização residencial[3]
• Duas fases	3 anos de utilização residencial[2] 45 dias de utilização comercial
• Calha, deflector da calha e cobertura da caixa da ventoinha	Vitalícia (apenas comprador original)[5]
Sopradores de neve eléctricos	2 anos de utilização residencial[2] Sem garantia para uso comercial
Todas as unidades de operador abaixo	
• Motor	Ver garantia do fabricante do motor[4]
• Bateria	2 anos de utilização residencial[2]
• Acessórios	2 anos de utilização residencial[2]
Tractores corta-relva DH	2 anos de utilização residencial[2] 90 dias de utilização comercial
Tractores corta-relva XLS	3 anos de utilização residencial[2] 90 dias de utilização comercial
Série TimeCutter	3 anos de utilização residencial[2] 90 dias de utilização comercial
Cortadores TITAN	3 anos ou 240 horas[5]
• Estrutura	Vitalícia (apenas comprador original)[6]
Cortadores de relva Z Master - série 2000	4 anos ou 500 horas[5]
• Estrutura	Vitalícia (apenas comprador original)[6]

[1]Comprador original significa a pessoa que originalmente adquiriu o Produto Toro.

[2]Utilização residencial significa a utilização do produto em sua casa. A utilização em mais do que um local é considerada utilização comercial à qual se aplicaria a garantia para utilização comercial.

[3]A Garantia de arranque GTS da Toro não se aplica quando o produto for utilizado comercialmente.

[4]Alguns motores usados nos Produtos Toro são garantidos pelo fabricante do motor.

[5]O que ocorrer primeiro.

[6]Garantia vitalícia da estrutura - Se a estrutura principal, que consiste de peças soldadas em conjunto para formar a estrutura do tractor à qual outros componentes como, por exemplo, o motor está fixado, ficar com fissuras ou partir durante a utilização normal, será reparada ou substituída, mediante opção da Toro, ao abrigo da garantia sem qualquer custo de peças ou mão-de-obra. A falha da estrutura devida a utilização indevida ou abuso e falha ou reparação necessária devida a ferrugem ou corrosão não estão abrangidas.

Esta garantia inclui o custo de peças e mão-de-obra, mas o comprador tem de pagar os custos de transporte.

A garantia pode ser negada se o contador de horas estiver desligado, modificado ou mostrar sinais de ter sido alterado.

Responsabilidades do proprietário

É preciso fazer a manutenção do produto Toro seguindo os procedimentos descritos no *Manual do utilizador*. Os custos dessa manutenção de rotina, quer seja feita por um distribuidor ou por si, são todos pagos por si.

Instruções para a obtenção de um serviço de garantia

Se pensa que o seu produto Toro tem algum defeito de materiais ou de fabrico, siga este procedimento:

1. Contacte o vendedor para que trate da reparação do produto. Se, por qualquer motivo, não conseguir contactar o vendedor, pode ligar para qualquer distribuidor autorizado Toro para combinar a reparação. Consulte a lista de distribuidores em anexo.
2. Leve o produto e a respectiva prova de compra (recibo) ao local de reparação. Se, por qualquer motivo, não ficar satisfeito com a análise do local de reparação ou assistência prestada pelo distribuidor contacte-nos em:

   Toro Customer Care Department, RLC Division
   Toro Warranty Company
   8111 Lyndale Avenue South
   Bloomington, MN 55420-1196
   001–952–948–4707

Itens e condições não abrangidos

Esta garantia expressa não abrange o seguinte:

- O custo da assistência de manutenção regular ou peças de desgaste como, por exemplo, lâminas, lâminas do rotor (pás), lâminas do raspador, correias, combustível, lubrificantes, mudanças de óleo, velas de ignição, pneus, cabos/ligações ou ajustes de travões
- Qualquer produto ou peça que tenha sido alterado ou usado indevidamente ou que tenha precisado de ser substituído ou reparado devido a acidentes ou falta de manutenção adequada
- Reparações necessárias devido a falha na utilização de combustível recente (menos de um mês) ou falha em preparar devidamente a unidade antes de qualquer período de não utilização superior a um mês
- Todas as reparações cobertas por estas garantias têm que ser efectuadas por um local de reparação autorizado utilizando peças sobressalentes Toro aprovadas.

Condições gerais

O comprador está coberto pelas leis nacionais de cada país. Os direitos do comprador abrangidos por estas leis não são limitados por esta garantia.