Form No. 3376-606 Rev A

55 cm Recycler®-plæneklipper

Modelnr. 20955—Serienr. 313000001 og derover

Modelnr. 20956—Serienr. 313000001 og derover

Betjeningsvejledning

Indledning

Denne håndplæneklipper med roterende blade er beregnet til brug af boligejere. Den er primært beregnet til klipning af græs på velholdte plæner på private ejendomme. Den er ikke beregnet til at klippe krat eller til landbrugsformål.

Læs denne vejledning omhyggeligt, så du kan lære at betjene og vedligeholde produktet korrekt samt undgå person- og produktskade. Det er dit ansvar at betjene produktet korrekt og sikkert.

Du kan kontakte Toro direkte på www.Toro.com for at få oplysninger om produkter og tilbehør, hjælp til at finde en forhandler eller for at registrere dit produkt.

Når du har brug for service, originale Toro-dele eller yderligere oplysninger, bedes du kontakte en autoriseret serviceforhandler eller Toros kundeservice samt have produktets model- og serienummer parat. Figur 1 viser model- og serienummerets placering på produktet.

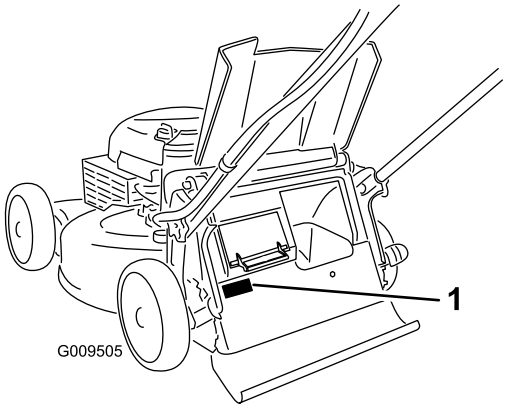

Figur 1

1. Model- og serienummerplade

Skriv produktets model- og serienummer på linjerne herunder.

Modelnr. _____

Serienr. _____

Denne manual advarer dig om mulige farer og giver dig særlige sikkerhedsoplysninger ved hjælp af advarselssymbolet (Figur 2), der angiver en fare, der kan forårsage alvorlig personskade eller død, hvis du ikke følger de anbefalede forholdsregler.



Figur 2

1. Advarselssymbol

Denne betjeningsvejledning bruger to ord til at fremhæve oplysninger. **Vigtigt** henleder opmærksomheden på særlige mekaniske oplysninger, og **Bemærk** angiver generel information, som det er værd at lægge særligt mærke til.

Dette produkt overholder alle relevante EU-direktiver. Yderligere oplysninger fås på den separate produktspecifikke overensstemmelseserklæring.

For så vidt angår modeller med et angivet antal hestekræfter er motorens nominelle bruttohestekræfter fastsat af motorfabrikanten på et laboratorium i henhold til SAE J1940. På grund af de ændringer, der er foretaget for at overholde diverse sikkerheds-, emissions- og driftskrav, vil motorerne på denne plæneklippertype reelt have betydeligt færre hestekræfter.

Lav ikke om på motorens betjeningsanordninger og regulatorindstillingerne. Dette kan medføre usikre driftsforhold med personskade til følge.

Indhold

Indledning 1
Generelt om sikkerhed og plæneklippere 2
Lydtryk 3
Lydeffekt 3
Vibration for hænder/arme 3
Sikkerheds- og instruktionsmærkater 4
Opsætning 5
1 Montering af håndtaget 5
2 Montering af snoren til tilbageslagsstarteren i snorestyret 6
3 Påfyldning af motorolie 6
4 Opladning af batteriet 6
Produktoversigt 7
Specifikationer 8
Betjening 8
Opfyldning af brændstoftanken 8

© 2013—The Toro® Company
8111 Lyndale Avenue South
Bloomington, MN 55420

Registrer dit produkt på www.Toro.com.

CE

Oversættelse af original (DA)
Trykt i USA
Alle rettigheder forbeholdes

3376-606 A

Kontrol af motoroliestanden 9
Justering af klippehøjden 9
Start af motoren 9
Brug af selvkørselsdrevet 10
Standsning af motoren 10
Findeling af afklippet 10
Opsamling af afklippet 11
Sideudkast af afklippet 12
Tip vedrørende betjening 13
Vedligeholdelse 15
Skema over anbefalet vedligeholdelse 15
Klargøring til vedligeholdelsesarbejde 15
Udskiftning af luftfilteret 16
Skift af motorolien 16
Opladning af batteriet 17
Udskiftning af sikringen 17
Udskiftning af skærekniven 18
Justering af selvkørselsdrevkablet 19
Rengøring under maskinens hus 19
Opbevaring 20
Klargøring af maskinen til opbevaring 20
Foldning af håndtaget 20
Fjernelse af maskinen fra opbevaringsstedet 20

Sikkerhed

Ukorrekt brug eller vedligeholdelse af denne plæneklipper kan medføre personskade. Følg disse sikkerhedsanvisninger for at mindske risikoen for at komme til skade.

Toro har konstrueret og afprøvet denne maskine med henblik på, at den skulle være sikker at bruge, men hvis følgende anvisninger ikke følges, kan det medføre personskade.

Med henblik på at sikre maksimal sikkerhed, bedste ydeevne og opnå viden om produktet er det af afgørende betydning, at du og enhver anden, der betjener plæneklipperen, læser og forstår indholdet i denne vejledning, før motoren overhovedet startes. Vær især opmærksom på advarselssymbolet (Figur 2), som betyder Forsigtig, Advarsel eller Fare – "personlig sikkerhedsanvisning". Læs og forstå denne anvisning, fordi den har med sikkerhed at gøre. Hvis anvisningen ikke overholdes, kan det medføre personskade.

Generelt om sikkerhed og plæneklippere

Følgende anvisninger er justeret, så de overholder standarden EN 836.

Denne skæremaskine kan afskære hænder og fødder samt udslynge genstande. Hvis følgende sikkerhedsanvisninger ikke følges, kan det medføre alvorlig personskade eller død.

Uddannelse

- Læs anvisningerne omhyggeligt. Lær betjeningsanordningerne og udstyrets korrekte brug at kende.
- Lad aldrig børn eller andre personer, der ikke kender denne vejledning, bruge plæneklipperen. Der kan være nationale bestemmelser, der sætter grænser for brugerens alder.
- Husk, at operatøren eller brugeren er ansvarlig for ulykker eller farer, der måtte ramme andre mennesker eller deres ejendom.
- Forstå forklaringerne på alle piktogrammer, der er brugt på plæneklipperen eller i vejledningerne.

Benzin

ADVARSEL– Benzin er meget brandfarlig. Træf følgende forholdsregler:

- Opbevar brændstof i beholdere, der er specielt konstrueret til formålet.
- Påfyld kun brændstof udendørs. Der må ikke ryges under påfyldning af brændstof.
- Fyld brændstof på, før du starter motoren. Fjern aldrig dækslet til brændstoftanken, og påfyld aldrig benzin, mens motoren kører, eller når motoren er varm.
- Hvis du spilder benzin, skal du ikke forsøge at starte motoren men flytte plæneklipperen væk fra det sted, hvor brændstoffet er spildt, og undgå at foretage dig noget, der kan antænde benzindampene, før de er spredt.
- Sæt alle dæksler til brændstoftank og beholdere forsvarligt på igen.

Forberedelser

- Bær altid svært fodtøj og lange benklæder, når du klipper græs. Betjen ikke udstyret, når du går med bare fødder eller med åbne sandaler.
- Undersøg nøje området, hvor udstyret skal anvendes, og fjern alle sten, pinde, ledninger, ben og andre fremmedlegemer.
- Foretag altid en visuel undersøgelse før start for at kontrollere, at afskærmninger og sikkerhedsanordninger som f.eks. deflektorer og/eller græsopsamlere er på plads og fungerer korrekt.
- Før brug skal du altid se efter, om skæreknivene, knivboltene og skæreknivenheden er slidte eller beskadigede. Udskift slidte eller beskadigede skæreknive og bolte sætvis for at bevare afbalanceringen.

Start

- Du må ikke vippe plæneklipperen, når du starter motoren, medmindre den skal vippes for at kunne startes. I så fald

må du ikke vippe den mere end absolut nødvendigt, og du må kun løfte den del, der er væk fra operatøren.

- Start forsigtigt benzinmotoren som beskrevet i vejledningen, og hold fødderne på god afstand af kniven(e) og ikke foran udblæsningsrøret.

Betjening

- Klip aldrig græs, når der er mennesker, især børn eller kæledyr, i nærheden.
- Klip kun græs i dagslys eller i godt, kunstigt lys.
- Vær opmærksom på huller i terrænet samt andre skjulte risici.
- Anbring ikke hænder og fødder i nærheden af eller under roterende dele. Hold dig altid på afstand af udkaståbningen.
- Løft og bær aldrig en plæneklipper, mens motoren kører.
- Vær ekstra forsigtig, når du bakker eller trækker en håndplæneklipper imod dig.
- Gå, løb aldrig.
- Skråninger:
  - Anvend ikke maskinen på meget stejle skrænter.
  - Vær ekstra forsigtig på skråninger.
  - Klip græsset på tværs af skråninger, aldrig op og ned ad dem, og vær ekstra forsigtig, når du vender på skråninger.
  - Sørg altid for at have et godt fodfæste på skråninger.
- Reducer hastigheden på skråninger og når du drejer skarpt for at forhindre, at maskinen vælter, eller du mister kontrollen over den.
- Stop skærekniven, hvis det er nødvendigt at vippe plæneklipperen for at passere arealer, hvor der ikke er græs, samt når plæneklipperen transporteres til og fra det areal, hvor du skal slå græs.
- Lad ikke motoren køre i et uventileret rum, hvor der kan samles farlige kuliltedampe.
- Stop motoren
  - når du forlader plæneklipperen.
  - før du fylder brændstof på.
  - før græsopsamleren fjernes.
  - før du foretager højdejusteringer, medmindre justeringen kan foretages fra førersædet.
- Stop motoren, og frakobl tændrørskablet
  - før du fjerner tilstopninger eller renser en tilstoppet udblæsning.
  - før du efterser, rengør eller arbejder på plæneklipperen.
  - efter at du har ramt et fremmedlegeme, skal du efterse plæneklipperen for skader og udbedre disse, før du starter og betjener plæneklipperen igen.
  - hvis plæneklipperen begynder at ryste unormalt (undersøg årsagen med det samme).
- Lyn kan forårsage alvorlig personskade eller død. Hvis der observeres lyn eller høres torden i området, må maskinen ikke anvendes. Søg ly.
- Hold øje med trafikken, når du krydser eller kører i nærheden af veje.

Vedligeholdelse og opbevaring

- Hold alle møtrikker, bolte og skruer tilspændte for at sikre, at udstyret er i en sikker driftsmæssig stand.
- Brug ikke højtryksrensningsudstyr på maskinen.
- Opbevar aldrig udstyret med benzin i tanken og i en bygning, hvor dampe kan komme i kontakt med åben ild eller gnister.
- Lad motoren køle af, før du opbevarer maskinen på et lukket sted.
- Mindsk brandfaren ved at holde motoren, lydpotten, batterirummet og benzinopbevaringsområdet fri for græs, blade eller for meget fedt.
- Efterse græsopsamlerens komponenter og udblæsningsskærmen hyppigt, og udskift dem med producentens anbefalede dele, når det er nødvendigt.
- Udskift slidte eller beskadigede dele af hensyn til sikkerheden.
- Udskift defekte lydpotter.
- Hvis brændstoftanken skal tømmes, skal dette foregå udendørs.
- Lav ikke om på motorens regulatorindstillinger, og kør ikke motoren ved for høj hastighed. Brug af motoren med for høje omdrejningstal kan øge risikoen for personskade.
- Vær forsigtig, når du justerer plæneklipperen, så du ikke får fingrene ind mellem de roterende skæreknive og plæneklipperens faste dele.
- **Køb kun ægte Toro-reservedele og -tilbehør for at sikre den bedste ydeevne og sikkerhed. Anvend ikke dele, der er mærket *passer til* de kan udgøre en sikkerhedsrisiko.**

Lydtryk

Maskinen har et lydtryksniveau ved brugerens øre på 89 dBA, hvori der er medtaget en usikkerhedsværdi (K) på 1 dBA.

Lydtryksniveauet er fastlagt i overensstemmelse med procedurerne beskrevet i EN 836.

Lydeffekt

Maskinen har et garanteret lydeffektniveau på 98 dBA, hvori der er medtaget en usikkerhedsværdi (K) på 1 dBA.

Lydeffektniveauet er fastlagt i overensstemmelse med procedurerne beskrevet i ISO 11094.

Vibration for hænder/arme

Målt vibrationsniveau for højre hånd = 3,0 m/s

Målt vibrationsniveau for venstre hånd = 5,7 m/s

Usikkerhedsværdi (K) = 2,3 m/s2

De målte værdier er fastlagt i overensstemmelse med procedurerne beskrevet i EN 836.

Sikkerheds- og instruktionsmærkater

Vigtigt: Sikkerheds- og instruktionsmærkaterne er placeret tæt på potentielle risikoområder. Udskift beskadigede mærkater.

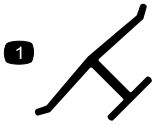

Producentens mærke

1. Indikerer, at skærekniven er identificeret som en reservedel fra producenten af originalmaskinen.

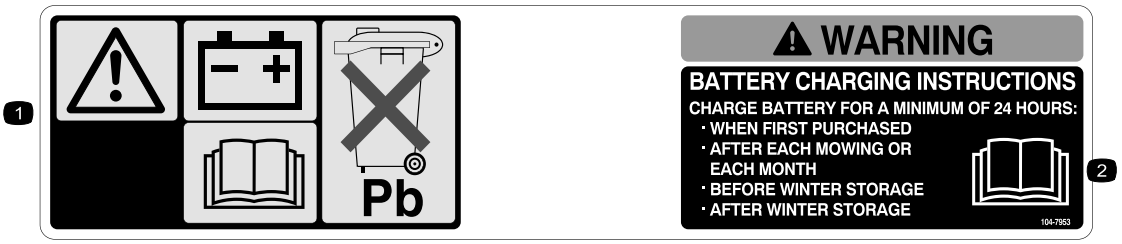

104-7953

1. Advarsel – læs *Betjeningsvejledningen* for at få oplysninger om opladning af batteriet. Indeholder bly, må ikke kasseres.
2. Læs *Betjeningsvejledningen*.

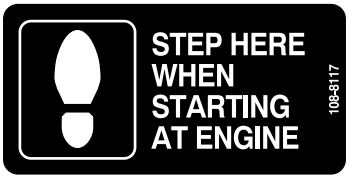

108-8117



112-8867

1. Låst
2. Låst op

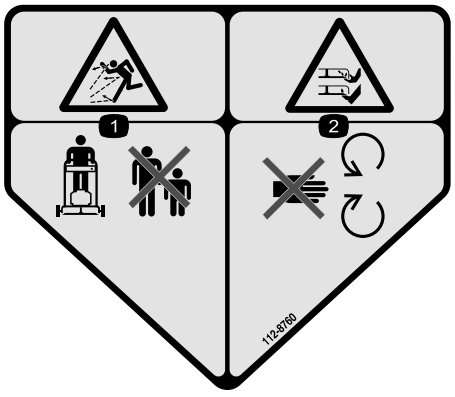

112-8760

1. Fare for udslyngede genstande – hold sikker afstand til maskinen.
2. Fare for skæring/amputation af hænder eller fødder – hold afstand til bevægelige dele.



114-7982

1. Advarsel – læs *Betjeningsvejledningen*.
2. Fare for udslyngede genstande – hold sikker afstand til maskinen.
3. Risiko for skæring/amputation af hænder eller fødder, plæneklipperkniv – kobl tændrørskablet fra, og læs instruktionerne, før der udføres service eller vedligeholdelsesarbejde.
4. Fare for at skære sig/amputation af hænder eller fødder med plæneklipperens kniv – hold afstand til bevægelige dele.
5. Fare for skæring/amputation af hænder eller fødder med plæneklipperens kniv – kør ikke op og ned ad skråninger; kør fra side til side på skråninger; stop motoren, før du forlader betjeningspositionen, og kig bagud, når du bakker.

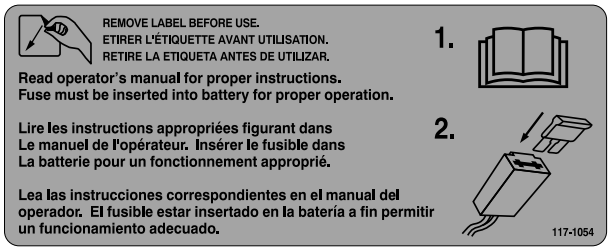

117-1054

Kun model med elektrisk starter

Opsætning

Vigtigt: Fjern og bortskaf det beskyttende plaststykke, der dækker motoren.

1

Montering af håndtaget

Kræver ingen dele

Fremgangsmåde

⚠ ADVARSEL

Hvis håndtaget ikke sammenfoldes og udfoldes korrekt, kan kablerne blive beskadiget, hvilket gør, at det ikke er sikkert at betjene plæneklipperen.

- **Pas på ikke at beskadige kablerne, når du folder håndtaget sammen eller folder det ud.**
- **Hvis et kabel bliver beskadiget, bedes du kontakte en autoriseret serviceforhandler.**

1. Fjern håndtagsknapperne fra maskinens hus (Figur 3).

   Vigtigt: Før kablerne om på ydersiden af håndtagsknapperne, når du monterer håndtaget.

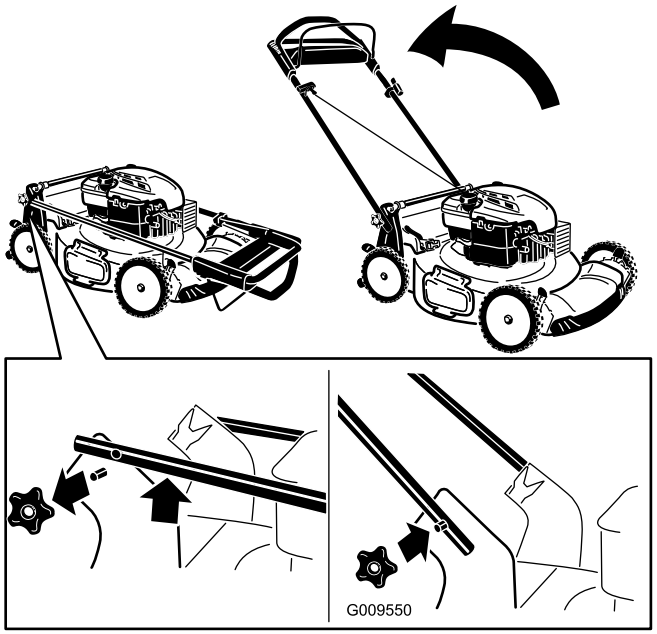

Figur 3

2. Sæt håndtaget i betjeningsposition.

3. Monter og tilspænd de håndtagsknapper, du fjernede i trin 1.

2

Montering af snoren til tilbageslagsstarteren i snorestyret

Kræver ingen dele

Fremgangsmåde

Vigtigt: Du skal montere snoren til tilbageslagsstarteren i snorestyret.

Hold bøjlen til knivens kraftudtag mod det øverste håndtag, og træk snoren til tilbageslagsstarteren gennem snorestyret på håndtaget (Figur 4).

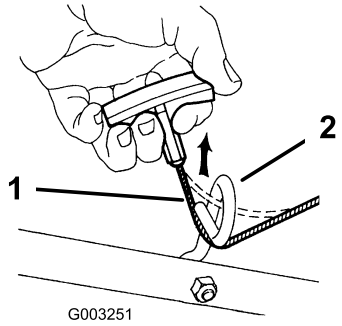

Figur 4

1. Snor til tilbageslagsstarteren
2. Snorestyr

3

Påfyldning af motorolie

Kræver ingen dele

Fremgangsmåde

Vigtigt: Din maskine leveres ikke med motorolie påfyldt. Før motoren startes, skal der fyldes olie på motorens krumtaphus.

1. Flyt maskinen til en plan flade.
2. Tag målepinden ud (Figur 5), og hæld olie i påfyldningsrøret, indtil ca. 3/4 af krumtaphuset er fyldt.

Bemærk: Påfyld maks.: 0,59 l, type: Selvrensende SAE 30-olie med en API-serviceklassifikation på SF, SG, SH, SJ, SL eller højere.

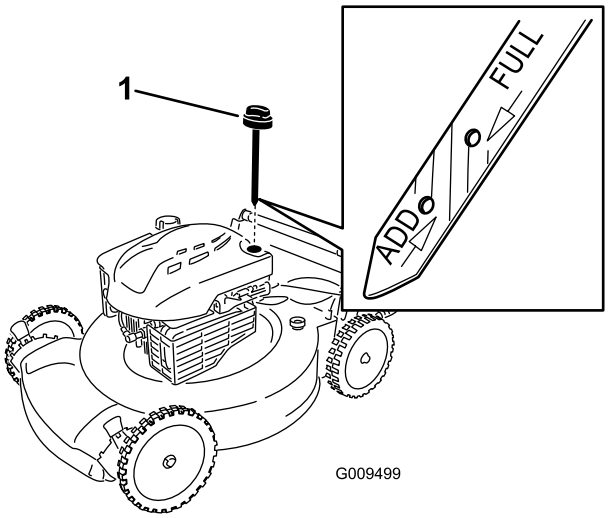

Figur 5

1. Målepind

3. Tør målepinden af med en ren klud.
4. Stik målepinden helt ind i oliepåfyldningsrøret.
5. Tag målepinden ud, og kontroller oliestanden på målepinden. Se Figur 5.
   - Hvis olien er under mærket **Add** på målepinden, skal du langsomt hælde en lille mængde olie i oliepåfyldningsrøret, vente 3 minutter og derefter gentage trin 3 til 5, indtil oliestanden når op til mærket **Full** på målepinden.
   - Hvis olien er over mærket **Full** på målepinden, aftappes den overskydende olie, indtil oliestanden er ved mærket **Full** på målepinden. Se Skift af motorolien (side 16) for at få oplysninger om at aftappe overskydende olie.

Vigtigt: Hvis oliestanden i krumtaphuset er for lav eller for høj, og du starter motoren, risikerer du, at motoren beskadiges.

6. Stik målepinden fast ned i oliepåfyldningsrøret.

Vigtigt: *Skift motorolien efter de første 5 driftstimer.* Skift den derefter en gang om året. Se Skift af motorolien (side 16).

4

Opladning af batteriet

Kræver ingen dele

Fremgangsmåde

Kun model med elektrisk starter

Se Opladning af batteriet (side 17).

Produktoversigt

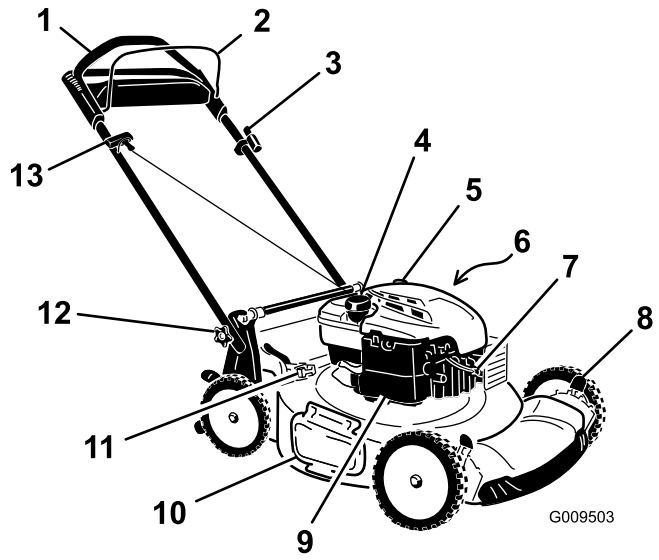

Figur 6

1. Håndtag
2. Bøjle til skæreknivenes kraftudtag
3. Tændingsnøgle (kun modeller med elektrisk starter)
4. Brændstofdæksel
5. Oliepåfyldning/målepind
6. Gevindport (ikke vist)
7. Tændrør
8. Klippehøjdehåndtag (4)
9. Luftfilter
10. Sideudblæsningsdeflektor
11. Greb til posefyldning
12. Håndtagsknap (2)
13. Tilbageslagsstarthåndtag

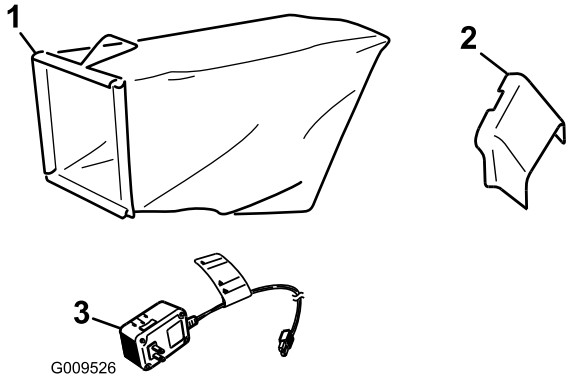

Figur 7

1. Græspose
2. Sideudblæsningssliske
3. Batterioplader (kun modeller med elektrisk starter)

Specifikationer

Model	Vægt	Længde	Bredde	Højde
20955	37 kg	150 cm	58 cm	107 cm
20956	40 kg	150 cm	58 cm	107 cm

Betjening

Opfyldning af brændstoftanken

⚠ FARE

Benzin er ekstremt brandfarlig og eksplosiv. En brand eller eksplosion forårsaget af benzin kan give dig eller andre forbrændinger.

- **For at undgå, at en statisk ladning antænder benzinen, skal beholderen og/eller maskinen placeres direkte på jorden, før de fyldes. De må ikke stå i et køretøj eller på andre genstande.**
- **Fyld tanken udendørs, mens motoren er kold. Tør spildt benzin op.**
- **Håndter ikke benzin, mens du ryger eller i nærheden af åben ild eller gnister.**
- **Opbevar benzin i en godkendt brændstofbeholder og utilgængeligt for børn.**

Fyld brændstoftanken med frisk, blyfri, almindelig benzin fra en af de større benzinselskabers tankstationer (Figur 8).

Bemærk: Der må aldrig anvendes metanol, benzin indeholdende metanol eller benzin indeholdende mere end 10 % ætanol, da dette kan beskadige motorens brændstofsystem. Bland ikke olie i benzinen.

Vigtigt: For at mindske startproblemer skal du komme brændstofstabilisator i benzinen hele sæsonen. Den skal blandes med benzin, der ikke er mere end 30 dage gammel.

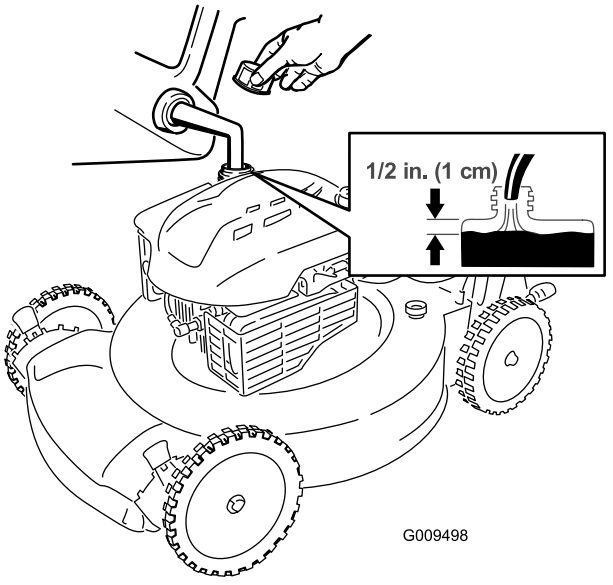

Figur 8

Kontrol af motoroliestanden

Eftersynsinterval: Hver anvendelse eller dagligt

Bemærk: Påfyld maks.: 0,59 l, type: Selvrensende SAE 30-olie med en API-serviceklassifikation på SF, SG, SH, SJ, SL eller højere.

1. Flyt maskinen til en plan flade.
2. Tag målepinden ud (Figur 9).

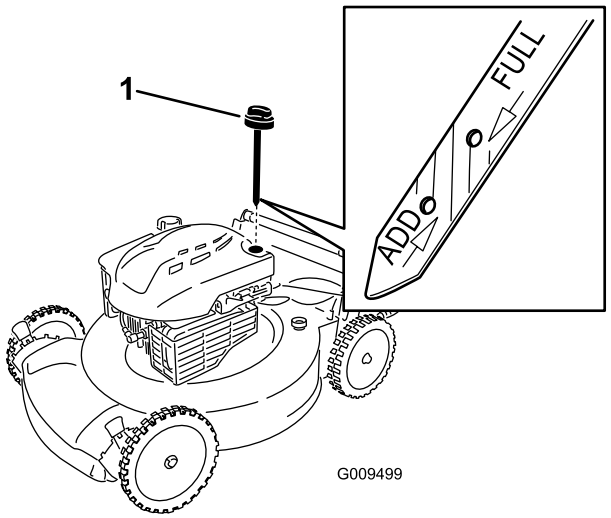

Figur 9

1. Målepind

3. Tør målepinden af med en ren klud.
4. Stik målepinden helt ind i oliepåfyldningsrøret.
5. Tag målepinden ud, og kontroller oliestanden på målepinden. Se Figur 9.
   - Hvis olien er under mærket **Add** på målepinden, skal du langsomt hælde en lille mængde olie i oliepåfyldningsrøret, vente 3 minutter og derefter gentage trin 3 til 5, indtil oliestanden når op til mærket **Full** på målepinden.
   - Hvis olien er over mærket **Full** på målepinden, aftappes den overskydende olie, indtil oliestanden er ved mærket **Full** på målepinden. Se Skift af motorolien (side 16) for at få oplysninger om at aftappe overskydende olie.

   Vigtigt: Hvis oliestanden i krumtaphuset er for lav eller for høj, og du starter motoren, risikerer du, at motoren beskadiges.
6. Stik målepinden fast ned i oliepåfyldningsrøret.

Justering af klippehøjden

⚠ ADVARSEL

Når du justerer klippehøjden, kan du komme i kontakt med den roterende skærekniv, hvilket kan medføre alvorlig personskade.

- **Stop motoren, og vent, til alle bevægelige dele er standset.**
- **Sæt ikke hænderne ind under maskinens hus, når du justerer klippehøjden.**

⚠ FORSIGTIG

Hvis motoren lige har kørt, er lydpotten meget varm, og den kan forårsage alvorlige forbrændinger. Hold afstand til den varme lydpotte.

Juster klippehøjden som ønsket. Indstil forhjulene til samme højde som baghjulene (Figur 10).

Bemærk: Maskinen hæves ved at flytte de forreste klippehøjdehåndtag bagud og de bageste klippehøjdehåndtag fremad. Maskinen sænkes ved at flytte de forreste klippehøjdehåndtag fremad og de bageste klippehøjdehåndtag bagud.

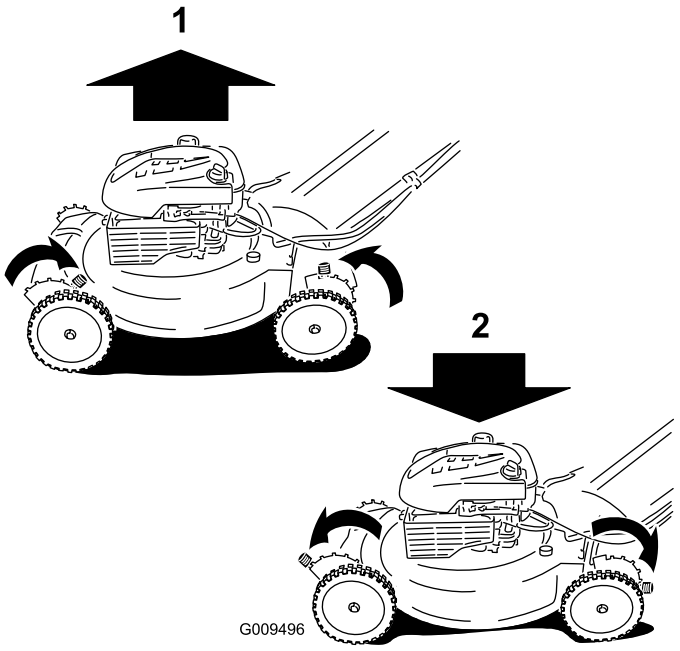

Figur 10

1. Hæv maskinen
2. Sænk maskinen

Bemærk: Klippehøjdeindstillingerne er 25 mm, 35 mm, 44 mm, 54 mm, 64 mm, 73 mm, 83 mm, 92 mm og 102 mm.

Start af motoren

1. Hold bøjlen til skæreknivenes kraftudtag helt op mod håndtaget Figur 11).

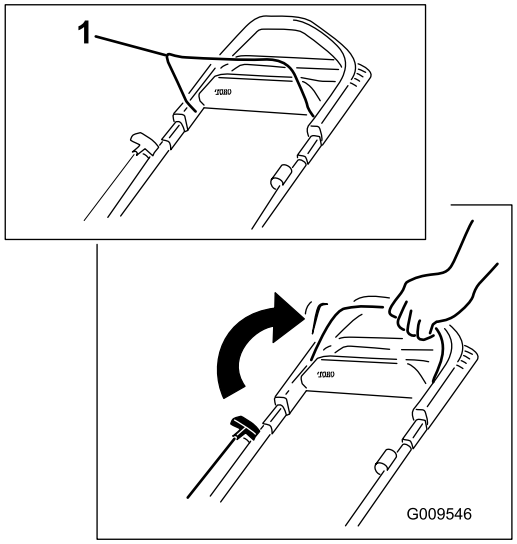

Figur 11

1. Bøjle til skæreknivenes kraftudtag

2. Drej tændingsnøglen (Figur 12) (kun modeller med elektrisk starter), eller træk i tilbageslagsstarthåndtaget (Figur 13).

   Bemærk: Når du trækker i tilbageslagsstarthåndtaget, skal du trække let i det, indtil du mærker modstand, og derefter trække hårdt i det (Figur 13). Lad snoren vende langsomt tilbage til håndtaget.

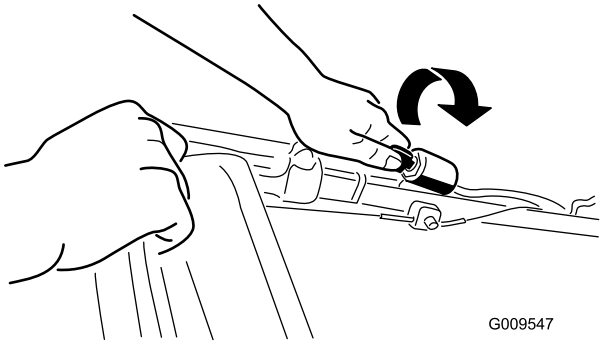

Figur 12

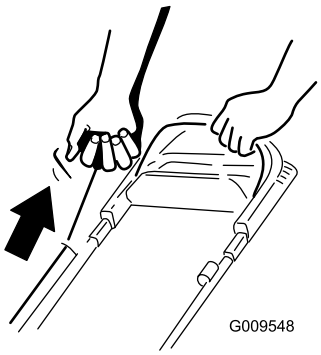

Figur 13

Bemærk: Hvis maskinen ikke starter efter flere forsøg, bedes du kontakte en autoriseret serviceforhandler.

Brug af selvkørselsdrevet

Du betjener selvkørselsdrevet ved ganske enkelt at gå med hænderne på det øverste håndtag og albuerne langs siden af kroppen. Så holder maskinen automatisk trit med dig (Figur 14).

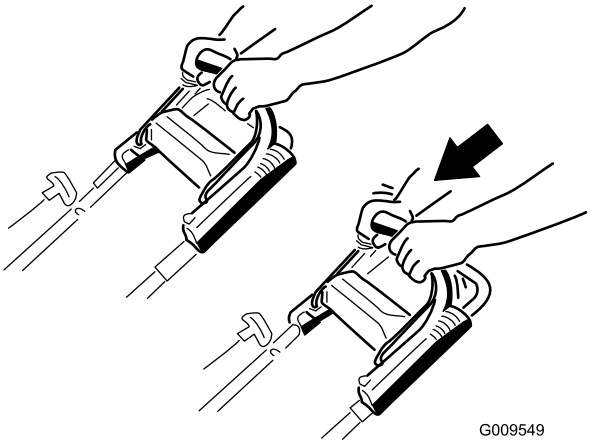

Figur 14

Bemærk: Hvis maskinen ikke ruller frit tilbage efter selvkørende fremdrift, skal du holde op med at gå, holde hænderne, hvor de er, og lade maskinen rulle nogle få centimeter frem for at udkoble hjultrækket. Du kan også prøve at række ned lige under det øverste håndtag til metalhåndtaget og skubbe maskinen nogle få centimeter fremad. Hvis maskinen stadig ikke ruller frit tilbage, bedes du kontakte en autoriseret serviceforhandler.

Standsning af motoren

Slip bøjlen til skæreknivenes kraftudtag for at stoppe motoren.

Bemærk: Tag tændingsnøglen ud, når du forlader maskinen (kun model med elektrisk starter).

Vigtigt: Når du slipper bøjlen til skæreknivenes kraftudtag, skal såvel motoren som skærekniven standse inden 3 sekunder. Hvis de ikke standser, som de skal, bør du straks holde op med at bruge maskinen og kontakte en autoriseret serviceforhandler.

Findeling af afklippet

Maskinen er fra fabrikken klar til at findele græs- eller bladafklippet, så det forsvinder ned i plænen igen.

Hvis græsposen sidder på maskinen, og grebet til posefyldning er i opsamlingsposition, flyttes håndtaget til findelingspositionen. Se Betjening af grebet til posefyldning (side 11), før afklippet findeles. Hvis sideudblæsningsslisken er monteret på maskinen, skal du afmontere den. Se

Afmontering af sideudblæsningsslisken (side 13), før afklippet findeles.

Opsamling af afklippet

Brug græsopsamleren, når du ønsker at opsamle græs- og bladafklippet fra plænen.

⚠ ADVARSEL

En slidt græsopsamler kan medføre, at småsten og andet lignende affald kastes i retning mod operatøren eller omkringstående og forårsager alvorlig personskade eller død for operatøren eller omkringstående.

Efterse græsopsamleren hyppigt. Monter en ny Toro-græspose, hvis den er beskadiget.

Hvis sideudblæsningsslisken er monteret på maskinen, skal du afmontere den. Se Afmontering af sideudblæsningsslisken (side 13), før afklippet opsamles. Hvis grebet til posefyldning er i findelingspositionen, flyttes det til opsamlingspositionen. Se Betjening af grebet til posefyldning (side 11).

⚠ ADVARSEL

Skærekniven er skarp. Berøring af skærekniven kan medføre alvorlig personskade.

Stop motoren, og vent, til alle bevægelige dele er standset, før du forlader betjeningspositionen.

Montering af græsposen

1. Løft den bageste deflektor, og hold den oppe (Figur 15).

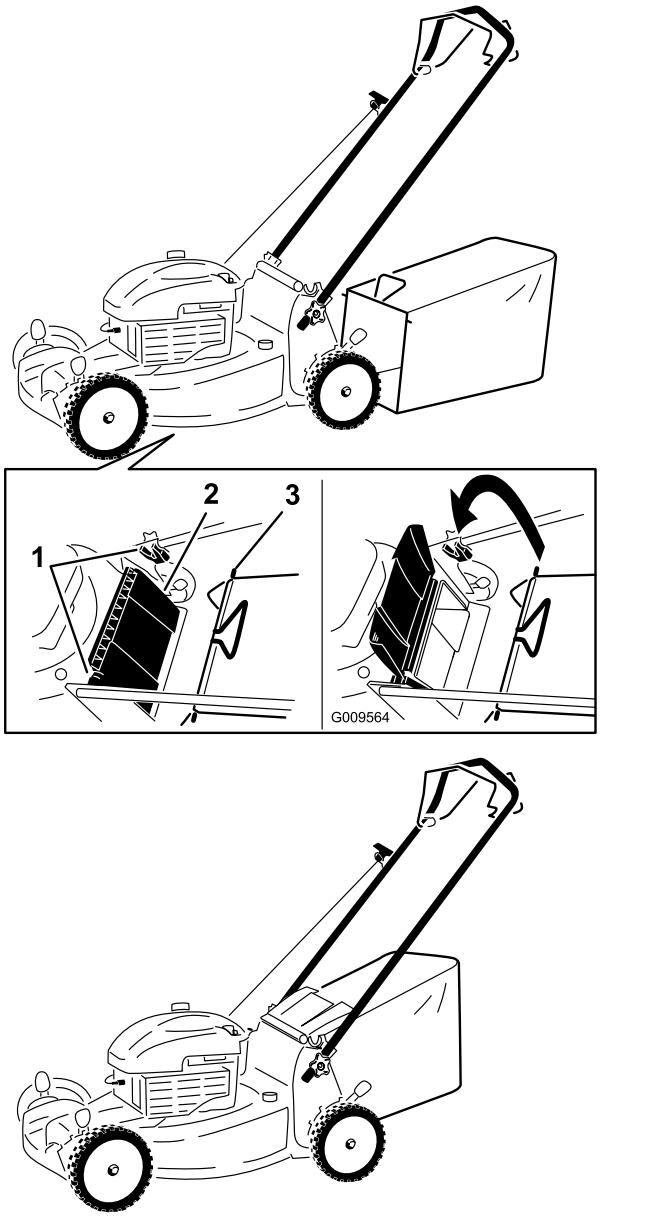

Figur 15

1. Hakker
2. Bageste deflektor
3. Tap på græspose (2)

2. Monter græsposen, og sørg for, at tapperne på posen sidder i hakkerne på håndtaget (Figur 15).
3. Sænk den bageste deflektor.

Afmontering af græsopsamleren

Græsopsamleren afmonteres ved at gennemføre ovenstående arbejdsgang i omvendt rækkefølge.

Betjening af grebet til posefyldning

Posefyldningsfunktionen gør det muligt at opsamle eller findele græs- og bladafklip, mens græsposen er monteret på maskinen.

- For at opsamle græs- og bladafklippet i posen skal du trykke på den knap, der sidder på grebet til posefyldning, og flytte grebet fremad, indtil knappen på grebet hopper op (Figur 16).

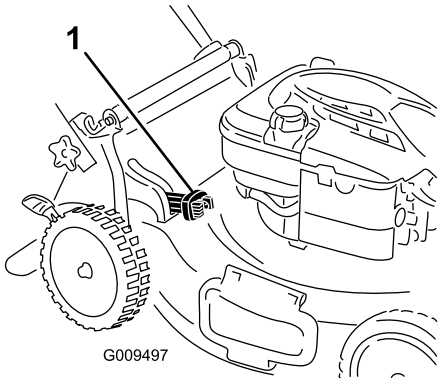

Figur 16

1. Greb til posefyldning (i opsamlingsposition)

- For at findele græs- og bladafklippet skal du trykke på den knap, der sidder på grebet, og flytte grebet tilbage, indtil knappen på grebet popper op.

  Vigtigt: For at opnå korrekt betjening skal du fjerne eventuelt græsafklip og affald fra posefyldningslemmen og åbningen rundt om (Figur 17), før du flytter grebet til posefyldning fra en position til en anden.

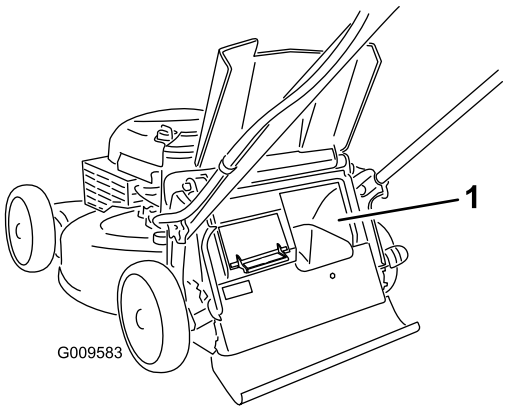

Figur 17

1. Rengør her

⚠ ADVARSEL

Skærekniven er skarp. Berøring af skærekniven kan medføre alvorlig personskade. Hvis det bageste udblæsningsområde er åbent, kan det desuden medføre, at småsten og andet lignende affald kastes i retning mod operatøren eller omkringstående og forårsager alvorlig personskade eller død for operatøren eller omkringstående.

Sluk motoren, og vent på, at alle bevægelige dele stopper, før du rengør posefyldningslemmen og åbningen rundt om.

Sideudkast af afklippet

Brug sideudkasten, når du klipper meget højt græs.

Hvis græsposen sidder på maskinen, og grebet til posefyldning er i opsamlingsposition, flyttes håndtaget til findelingspositionen. Se Betjening af grebet til posefyldning (side 11).

⚠ ADVARSEL

Skærekniven er skarp. Berøring af skærekniven kan medføre alvorlig personskade.

Stop motoren, og vent, til alle bevægelige dele er standset, før du forlader betjeningspositionen.

Montering af sideudblæsningsslisken

Løft sidedeflektoren op, og monter sideudblæsningsslisken (Figur 18).



Figur 18

Afmontering af sideudblæsningsslisken

For at afmontere sideudblæsningsslisken skal du løfte sidedeflektoren op, afmontere sideudblæsningsslisken og sænke sideudblæsningsdeflektoren.

Tip vedrørende betjening

Generelle tips om plæneklipning

- Ryd området for pinde, sten, ledninger, grene og andet affald, som skærekniven evt. kunne ramme.
- Undgå at ramme faste genstande med skærekniven. Klip aldrig med vilje hen over en genstand.
- Hvis maskinen rammer en genstand eller begynder at ryste, skal du omgående stoppe motoren, tage tændrørskablet af tændrøret og efterse maskinen for skader.
- Monter en ny skærekniv før klippesæsonens start for at opnå den bedst mulige ydeevne.
- Udskift kniven, når det er nødvendigt, med en Toro-kniv.

Klipning af græs

- Klip kun ca. en tredjedel af græsstråets længde af ad gangen. Klip ikke under indstillingen 54 mm, medmindre græsset er tyndt, eller det er sent på efteråret, hvor græsset begynder at vokse langsommere. Se Justering af klippehøjden (side 9).
- Når du klipper græs, der er mere end 15 cm højt, skal du anvende den højeste klippehøjdeindstilling og gå langsommere. Klip derefter græsset igen ved en lavere indstilling, så plænen kommer til at se smukkest ud. Hvis græsset er for højt, kan maskinen blive tilstoppet, og det kan medføre, at motoren sætter ud.
- Klip kun tørt græs eller blade. Vådt græs og blade har en tendens til at klumpe sig sammen i haven og kan forårsage, at maskinen tilstoppes, eller at motoren sætter ud.

⚠ ADVARSEL

Vådt græs eller blade kan forårsage alvorlig personskade, hvis du glider og kommer i berøring med skærekniven. Benyt kun plæneklipperen under tørre forhold.

- Vær opmærksom på den mulige brandfare, når det er meget tørt. Følg alle lokale brandadvarsler, og hold maskinen fri for tørt græs og bladaffald.
- Skift klipperetning. Dette medvirker til at sprede det afklippede græs ud over hele plænen, så den gødes jævnt.
- Hvis den færdigklippede plæne ikke ser tilfredsstillende ud, kan du forsøge en eller flere af følgende ting:
  - Udskift skærekniven, eller få den slebet.
  - Gå langsommere, når du slår græs.
  - Hæv klippehøjden på maskinen.
  - Slå græsset hyppigere.
  - Lad klippebanerne overlappe i stedet for at klippe en fuld bane for hver omgang.
  - Indstil klippehøjden på forhjulene en position lavere end på baghjulene. Indstil f.eks. forhjulene til 54 mm og baghjulene til 64 mm.

Klipning af blade

- Når du har klippet plænen, skal du sikre dig, at halvdelen af plænen kan ses gennem det øverste dække af findelte blade. Du er muligvis nødt til at køre hen over bladene mere end én gang.

- Hvis der ligger mere end 13 cm blade på plænen, skal forhjulenes klippehøjde indstilles en position eller to højere end baghjulenes klippehøjde.
- Sæt klippehastigheden ned, hvis maskinen ikke klipper bladene fint nok.

Vedligeholdelse

Bemærk: Maskinens venstre og højre side er som set fra den normale betjeningsposition.

Skema over anbefalet vedligeholdelse

Vedligeholdelsesintervaller	Vedligeholdelsesprocedure
Efter de første 5 timer	• Skift motorolien.
Hver anvendelse eller dagligt	• Kontroller motoroliestanden. • Kontroller, at motoren stopper inden 3 sekunder efter, at du har sluppet bøjlen til skæreknivenes kraftudtag. • Fjern græsafklip og snavs under maskinens hus.
For hver 25 timer	• Udskift luftfilteret; udskift det dog oftere under støvede driftsforhold. • Oplad batteriet i 24 timer (kun model med elektrisk starter).
Før opbevaring	• Tøm brændstoftanken som anvist, før du udfører reparationer eller stiller plæneklipperen væk for vinteren.
Årlig	• Skift motorolien. • Udskift skærekniven, eller få den slebet (oftere hvis skæret hurtigt bliver sløvt). • Rengør luftkølersystemet, og rengør det oftere under støvede driftsforhold. Læs betjeningsvejledningen til motoren. • Se betjeningsvejledningen til motoren for at få oplysninger om evt. yderligere vedligeholdelsesarbejder, der skal udføres årligt.

Vigtigt: Se betjeningsvejledningen til motoren for at få oplysninger om yderligere vedligeholdelsesprocedurer.

Bemærk: Udskiftningsdele kan købes hos en autoriseret serviceforhandler (gå til www.toro.com for at finde den nærmeste forhandler) eller fra www.shoptoro.com.

Klargøring til vedligeholdelsesarbejde

1. Stop motoren, og vent, til alle bevægelige dele er standset.
2. Kobl tændrørskablet fra tændrøret (Figur 19), før du udfører nogen form for vedligeholdelsesarbejde.

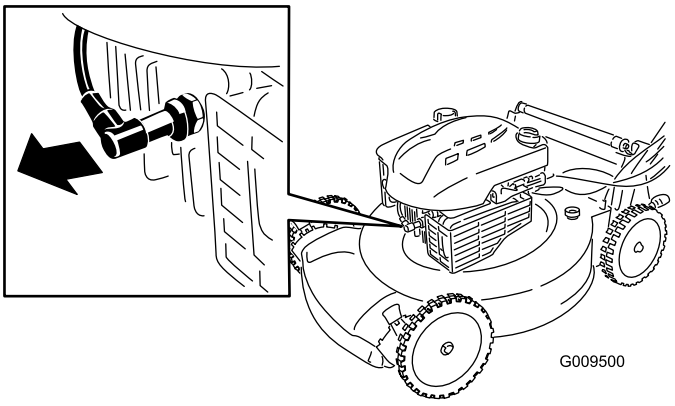

Figur 19

3. Når du har udført vedligeholdelsesarbejdet, skal du igen koble tændrørskablet til tændrøret.

Vigtigt: Før du tipper maskinen for at skifte olie eller udskifte skærekniven, skal du lade brændstoftanken løbe tør ved almindelig brug. Hvis du er nødt til at tippe maskinen, før den løber tør for brændstof, skal du fjerne brændstoffet med en håndpumpe. Tip altid maskinen over på siden med luftfilteret opad.

⚠ ADVARSEL

Når du tipper maskinen, kan der løbe brændstof ud. Benzin er brandfarlig, eksplosiv og kan forårsage personskade.

Lad motoren køre tør, eller fjern benzinen med en håndpumpe. Tøm aldrig tanken med en hævert.

Udskiftning af luftfilteret

Eftersynsinterval: For hver 25 timer

1. Brug en skruetrækker til at åbne luftfilterdækslet (Figur 20).

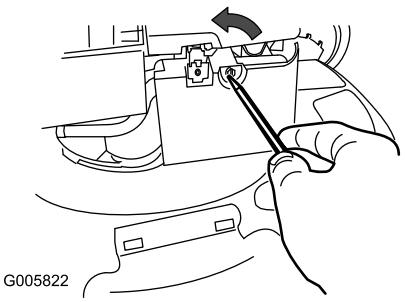

Figur 20

2. Udskift luftfilteret (Figur 21).

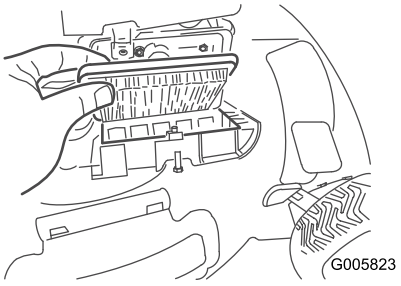

Figur 21

3. Monter dækslet.

Skift af motorolien

Eftersynsinterval: Efter de første 5 timer

Årlig

Bemærk: Påfyld maks.: 0,59 l, type: Selvrensende SAE 30-olie med en API-serviceklassifikation på SF, SG, SH, SJ, SL eller højere.

1. Flyt maskinen til en plan flade.
2. Sørg for, at brændstoftanken kun indeholder lidt eller intet brændstof, så der ikke løber brændstof ud, når du vipper maskinen om på siden.
3. Lad motoren køre i nogle få minutter for at varme olien op, før du skifter den.

   Bemærk: Varm olie flyder lettere og fører flere forureningsstoffer med sig ud.
4. Kobl kablet af tændrøret. Se Klargøring til vedligeholdelsesarbejde (side 15).
5. Placer en olieaftapningsbakke ved siden af maskinen på den side, der er tættest på oliepåfyldningsrøret.
6. Tag målepinden ud af oliepåfyldningsrøret (Figur 22).

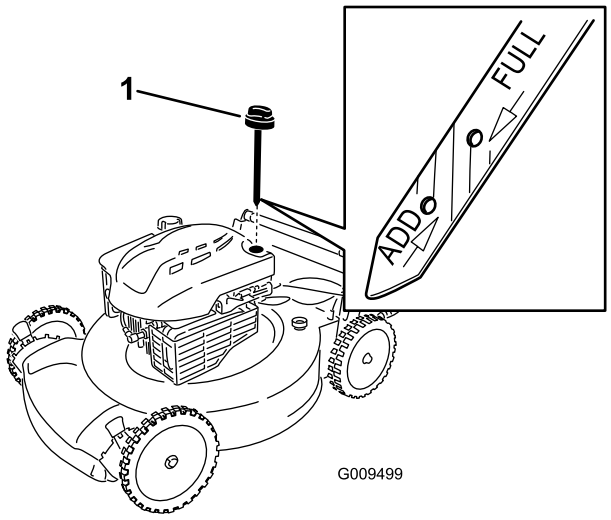

Figur 22

1. Målepind

7. Tip maskinen over på siden med oliepåfyldningsrøret nedad, så den brugte olie kan løbe ud gennem oliepåfyldningsrøret ned i olieaftapningsbakken (Figur 23).

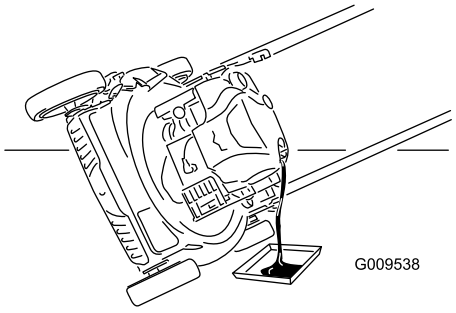

Figur 23

8. Efter aftapning af den brugte olie skal maskinen sættes tilbage i betjeningsposition.
9. Påfyld olie, så 3/4 af krumtaphuset er fyldt med olie.

   Bemærk: Påfyld maks.: 0,59 l, type: Selvrensende SAE 30-olie med en API-serviceklassifikation på SF, SG, SH, SJ, SL eller højere.
10. Vent 3 minutter på, at olien bundfældes.
11. Tør målepinden af med en ren klud.
12. Stik målepinden helt ind i oliepåfyldningsrøret.
13. Tag målepinden ud, og kontroller oliestanden på målepinden.
    - Hvis olien er under mærket **Add** på målepinden, skal du langsomt hælde en lille mængde olie i oliepåfyldningsrøret, vente 3 minutter og derefter gentage trin 11 til 13, indtil oliestanden når op til mærket **Full** på målepinden.
    - Hvis olien er over mærket **Full** på målepinden, aftappes den overskydende olie, indtil oliestanden er ved mærket **Full** på målepinden.

Vigtigt: Hvis oliestanden i krumtaphuset er for lav eller for høj, og du starter motoren, risikerer du, at motoren beskadiges.

14. Stik målepinden fast ned i oliepåfyldningsrøret.
15. Bortskaf den brugte olie på korrekt vis på et lokalt genbrugsanlæg.

Opladning af batteriet

Eftersynsinterval: For hver 25 timer

Kun model med elektrisk starter

Oplad batteriet i 24 timer første gang og derefter en gang om måneden (efter 25 opstarter) eller efter behov. Brug altid opladeren på et overdækket sted, og oplad batteriet ved stuetemperatur (22 °C), såfremt det er muligt.

1. Slut opladeren til ledningsnettet neden for tændingsnøglen (Figur 24).

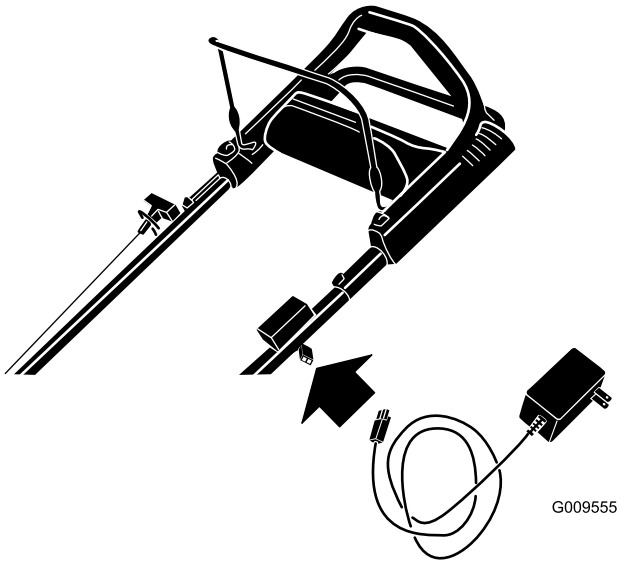

Figur 24

2. Sæt opladeren i en stikkontakt.

   Bemærk: Når batteriet ikke længere kan oplades, skal du aflevere blysyrebatteriet til genbrug eller bortskaffe det i henhold til gældende retningslinjer.

Bemærk: Måske er din batterioplader udstyret med et lysdiodedisplay i 2 farver, der viser de følgende opladningsstatusser:

- Et rødt lys viser, at opladeren er ved at oplade batteriet.
- Et grønt lys viser, at opladeren er helt opladt, eller at opladeren er koblet fra batteriet.
- Når lyset blinker rødt og grønt, er batteriet næsten helt opladt. Denne status varer kun i få minutter, indtil batteriet er helt opladt.

Udskiftning af sikringen

Kun model med elektrisk starter

Hvis batteriet ikke lader, eller motoren ikke tørner, når den elektriske starter aktiveres, kan sikringen være sprunget. Udskift den med en propsikring på 40 A.

1. Løft den bageste deflektor, og find batterirummet (Figur 25).

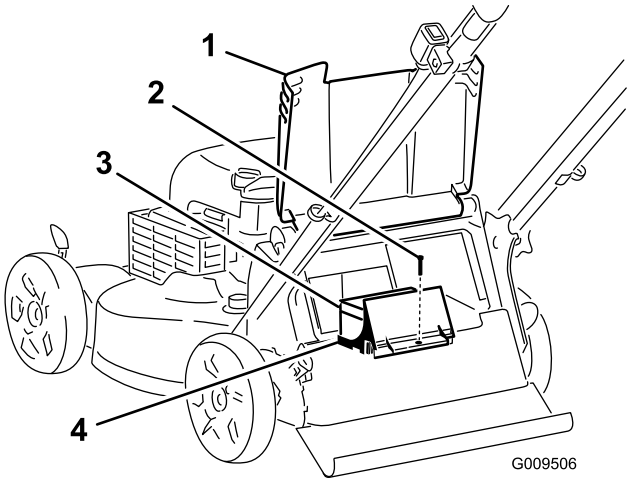

Figur 25

1. Bageste deflektor
2. Skrue
3. Batteri
4. Batterirum

2. Tør eventuelt snavs væk fra området omkring batterirummet.
3. Fjern den skrue, der sikrer batterirummet, træk batteriet ud, og find sikringen (Figur 26).

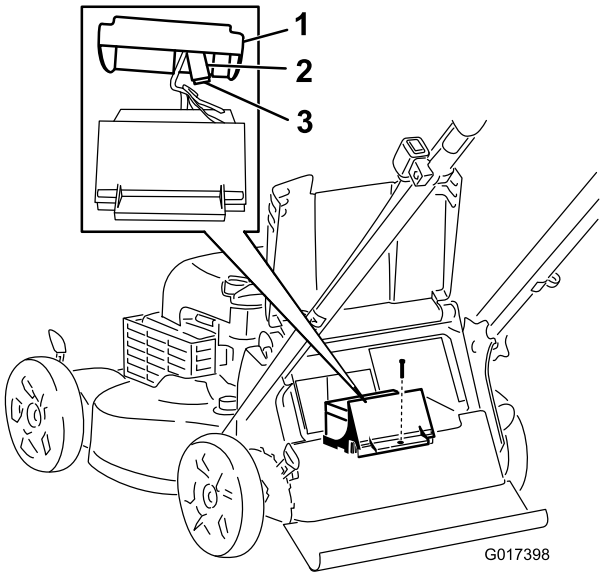

Figur 26

1. Dæksel
2. Sikringsholder
3. Sikring

4. Sæt en ny sikring i sikringsholderen (Figur 26).

Bemærk: Maskinen leveres med en ekstra sikring i batterirummet.

5. Monter batterirummet med den skrue, du fjernede i trin 3.
6. Monter dækslet over batterirummet.
7. Sænk den bageste deflektor.

Udskiftning af skærekniven

Eftersynsinterval: Årlig

Vigtigt: ***Du skal bruge en momentnøgle for at montere skærekniven korrekt.*** **Hvis du ikke har en momentnøgle eller ikke føler dig tryg ved at udføre dette arbejde, kan du kontakte en autoriseret serviceforhandler.**

Efterse skærekniven, hver gang du løber tør for benzin. Hvis skærekniven beskadiges eller revner, skal den straks udskiftes. Hvis skæreknivens skær bliver sløvt eller får hakker, skal den slibes og afbalanceres eller udskiftes.

⚠ ADVARSEL

Kniven er skarp. Berøring af kniven kan medføre alvorlig personskade.

Bær handsker, når du udfører service på kniven.

1. Se Klargøring til vedligeholdelsesarbejde.
2. Tip maskinen over på siden med luftfilteret opad.
3. Brug en træklods til at holde kniven fast (Figur 27).

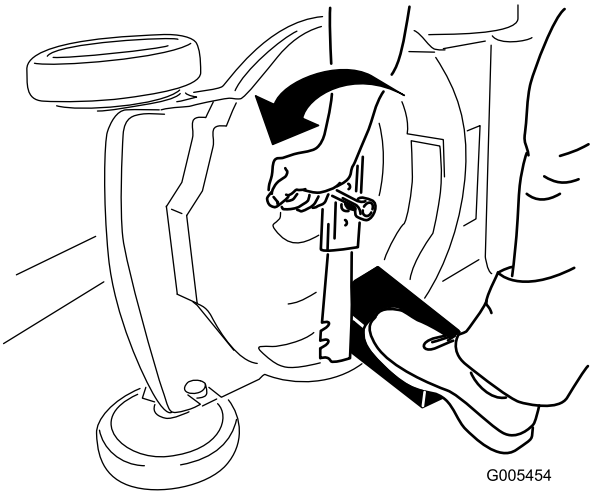

Figur 27

4. Afmonter kniven, men gem alle monteringsbolte og -møtrikker (Figur 27).
5. Monter den nye kniv og alle monteringsboltene og -møtrikkerne (Figur 28).

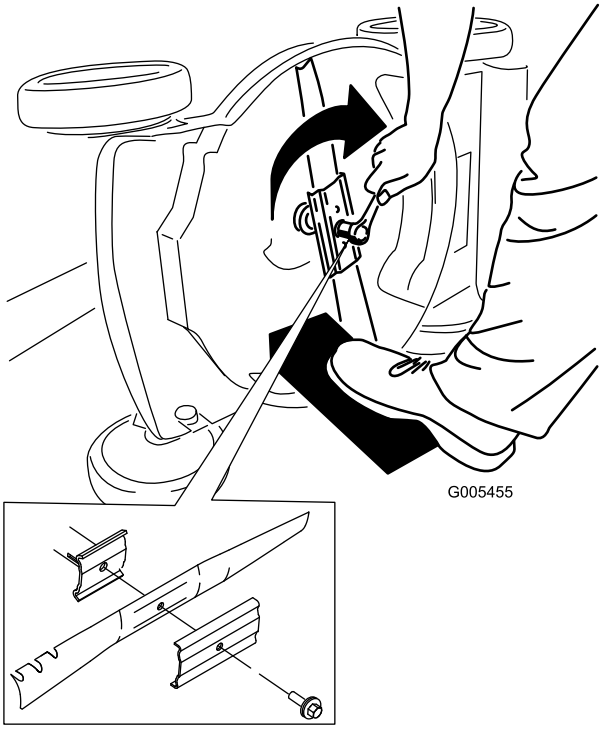

Figur 28

Vigtigt: **Placer skæreknivens krumme ender, så de peger opad mod maskinens hus.**

6. Brug en momentnøgle til at tilspænde knivbolten med et moment på 82 Nm.

Vigtigt: **En bolt, der er spændt med et moment på 82 Nm, sidder meget stramt. Mens du holder skærekniven fast med en træklods, skal du lægge al din vægt bag skralde- eller momentnøglen og spænde bolten godt fast. Denne bolt er meget vanskelig at overspænde.**

Justering af selvkørselsdrev-kablet

Når du monterer et nyt selvkørselskabel, eller hvis selvkørselsdrevet kommer ud af justering, skal du justere selvkørselsdrevkablet.

1. Løsn møtrikken til kabelunderstøtningen (Figur 29).

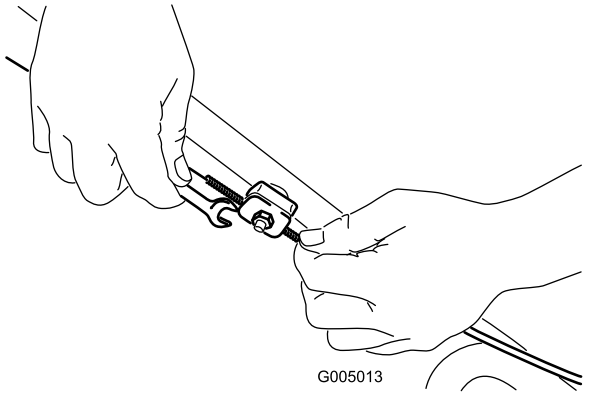

Figur 29

Denne figur er gjort mere enkel for at øge overskueligheden.

2. Træk kabelkappen ned (mod maskinen), indtil der ikke er noget slæk i kablet (Figur 30).

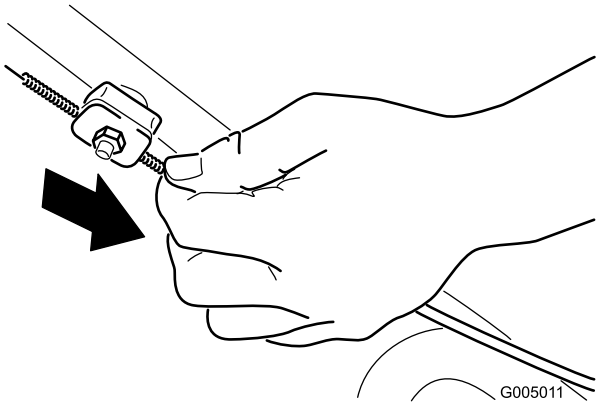

Figur 30

3. Spænd møtrikken til kabelunderstøtningen.

Rengøring under maskinens hus

Eftersynsinterval: Hver anvendelse eller dagligt

⚠ ADVARSEL

Maskinen kan løsgøre materiale, der sidder fast under maskinens hus.

- **Bær beskyttelsesbriller.**
- **Bliv altid i betjeningspositionen (bag håndtaget), når motoren kører.**
- **Lad ikke andre personer komme ind på klippeområdet.**

Rengør under maskinens hus, når du er færdig med at slå græs, for at opnå det bedste resultat.

1. Sænk maskinen til den laveste klippehøjdeindstilling. Se Justering af klippehøjden (side 9).
2. Flyt maskinen hen på en plan flade.
3. Udskyl området under den bageste deflektor, hvor afklippet flyttes fra plæneklipperhuset til græsposen.

   Bemærk: Udskyl området med posefyldningsenheden i positionen helt fremme og helt tilbage.
4. Fastgør en haveslange, der er sluttet til vandforsyningen, til gevindporten på maskinens hus (Figur 31).

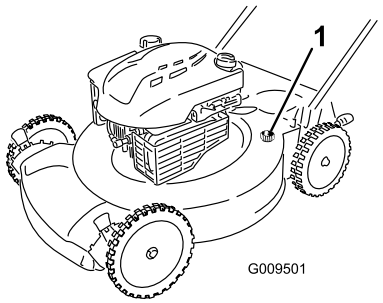

Figur 31

1. Gevindport

5. Tænd for vandet.
6. Start motoren, og kør den, indtil der ikke sidder mere afklippet græs fast under maskinens hus.
7. Stop motoren.
8. Luk for vandet, og tag haveslangen af maskinen.
9. Start motoren, og lad den køre i nogle få minutter for at tørre huset, så det ikke ruster.
10. Lad motoren køle af, før du opbevarer maskinen på et lukket sted.

Opbevaring

Opbevar maskinen på et køligt, rent og tørt sted.

Klargøring af maskinen til opbevaring

⚠ ADVARSEL

Benzindampe kan eksplodere.

- **Benzin må ikke opbevares i mere end 30 dage.**
- **Opbevar ikke maskinen på et lukket sted i nærheden af åben ild.**
- **Lad motoren køle af, før den stilles til opbevaring.**

1. Tilsæt brændstofstabilisator til brændstoffet som foreskrevet af motorfabrikanten ved årets sidste påfyldning.
2. Bortskaf eventuelt ubrugt brændstof på forsvarlig vis. Genbrug det i henhold til gældende retningslinjer, eller brug det i bilen.

   Bemærk: Gammelt brændstof i brændstoftanken er den primære årsag til startvanskeligheder. Opbevar ikke brændstof uden stabilisator i mere end 30 dage, og opbevar ikke stabiliseret brændstof i mere end 90 dage.
3. Lad maskinen køre, indtil motoren standser på grund af brændstofmangel.
4. Start motoren igen.
5. Lad motoren køre, indtil den stopper. Når du ikke længere kan starte motoren, er den løbet tilstrækkeligt tør.
6. Kobl tændrørskablet fra tændrøret.
7. Fjern tændrøret, hæld 30 ml olie ned i tændrørshullet, og træk langsomt i startsnoren flere gange for at fordele olien i hele cylinderen, så den ikke ruster i løbet af vinteren.
8. Sæt tændrøret løst i.
9. Spænd alle møtrikker, bolte og skruer.
10. Oplad batteriet i 24 timer, og frakobl derefter batteriopladeren, og stil maskinen et uopvarmet sted. Hvis du opbevarer maskinen på et opvarmet sted, skal du oplade batteriet efter hver 90 dage (kun model med elektrisk starter).

Foldning af håndtaget

⚠ ADVARSEL

Hvis håndtaget ikke sammenfoldes og udfoldes korrekt, kan kablerne blive beskadiget, hvilket gør, at det ikke er sikkert at betjene plæneklipperen.

- **Pas på ikke at beskadige kablerne, når du folder håndtaget sammen eller folder det ud.**
- **Hvis et kabel bliver beskadiget, bedes du kontakte en autoriseret serviceforhandler.**

1. Tag tændingsnøglen ud (kun model med elektrisk starter).
2. Løsn håndtagsknapperne, indtil det øverste håndtag bevæger sig frit.
3. Fold det øverste håndtag fremad som vist på Figur 32.

   Vigtigt: Før kablerne om på ydersiden af håndtagsknapperne, når du folder håndtaget.

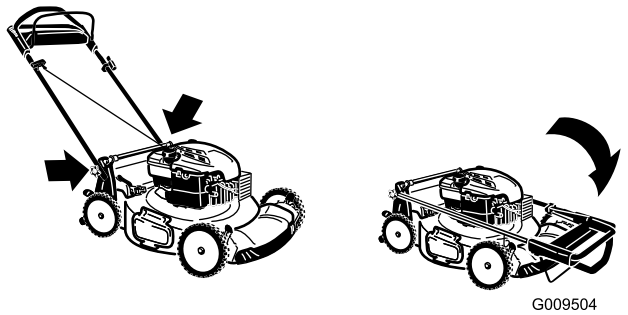

Figur 32

4. Fold håndtaget ud ved at følge ovenstående fremgangsmåde i omvendt rækkefølge.

Fjernelse af maskinen fra opbevaringsstedet

1. Oplad batteriet i 24 timer (kun model med elektrisk starter).
2. Efterse og tilspænd alle beslag.
3. Fjern tændrøret, og tørn motoren hurtigt ved hjælp af starteren for at blæse overskydende olie ud af cylinderen.
4. Monter tændrøret, og tilspænd det med en momentnøgle til 20 Nm.
5. Udfør eventuelt nødvendige vedligeholdelsesprocedurer, se Vedligeholdelse (side 15).
6. Kontroller motoroliestanden, se Kontrol af motoroliestanden (side 9).
7. Fyld frisk benzin på brændstoftanken. Se Opfyldning af brændstoftanken (side 8).
8. Sæt tændrørskablet på tændrøret.

Bemærkninger:

Bemærkninger:

International forhandlerliste

Forhandler:	Land:	Telefonnummer:	Forhandler:	Land:	Telefonnummer:
Atlantis Su ve Sulama Sisstemleri Lt	Tyrkiet	90 216 344 86 74	Maquiver S.A.	Colombia	57 1 236 4079
Balama Prima Engineering Equip.	Hongkong	852 2155 2163	Maruyama Mfg. Co. Inc.	Japan	81 3 3252 2285
B-Ray Corporation	Korea	82 32 551 2076	Agrolanc Kft	Ungarn	36 27 539 640
Casco Sales Company	Puerto Rico	787 788 8383	Mountfield a.s.	Tjekkiet	420 255 704 220
Ceres S.A.	Costa Rica	506 239 1138	Munditol S.A.	Argentina	54 11 4 821 9999
CSSC Turf Equipment (pvt) Ltd.	Sri Lanka	94 11 2746100	Oslinger Turf Equipment SA	Ecuador	593 4 239 6970
Cyril Johnston & Co.	Nordirland	44 2890 813 121	Oy Hako Ground and Garden Ab	Finland	358 987 00733
Equiver	Mexico	52 55 539 95444	Parkland Products Ltd.	New Zealand	64 3 34 93760
Femco S.A.	Guatemala	502 442 3277	Prato Verde S.p.A.	Italien	39 049 9128 128
G.Y.K. Company Ltd.	Japan	81 726 325 861	Prochaska & Cie	Østrig	43 1 278 5100
Geomechaniki of Athens	Grækenland	30 10 935 0054	RT Cohen 2004 Ltd.	Israel	972 986 17979
Guandong Golden Star	Kina	86 20 876 51338	Riversa	Spanien	34 9 52 83 7500
Hako Ground and Garden	Sverige	46 35 10 0000	Sc Svend Carlsen A/S	Danmark	45 66 109 200
Hako Ground and Garden	Norge	47 22 90 7760	Solvert S.A.S.	Frankrig	33 1 30 81 77 00
Hayter Limited (U.K.)	Storbritannien	44 1279 723 444	Spypros Stavrinides Limited	Cypern	357 22 434131
Hydroturf Int. Co Dubai	Forenede Arabiske Emirater	97 14 347 9479	Surge Systems India Limited	Indien	91 1 292299901
Hydroturf Egypt LLC	Ægypten	202 519 4308	T-Markt Logistics Ltd.	Ungarn	36 26 525 500
Irriamc	Portugal	351 21 238 8260	Toro Australia	Australien	61 3 9580 7355
Irrigation Products Int'l Pvt Ltd.	Indien	86 22 83960789	Toro Europe NV	Belgien	32 14 562 960
Jean Heybroek b.v.	Holland	31 30 639 4611			

Europæisk erklæring om beskyttelse af privatlivets fred

De oplysninger, som Toro indsamler
Toro Warranty Company (Toro) respekterer dit privatliv. For at vi kan behandle dit garantikrav og kontakte dig i tilfælde af en produkttilbagekaldelse, beder vi dig dele visse oplysninger med os, enten direkte eller gennem din lokale Toro-virksomhed eller -forhandler.

Toros garantisystem hostes på servere i USA, hvor love om beskyttelse af privatlivets fred muligvis ikke yder samme beskyttelse, som gælder i dit land.

VED AT DELE DINE PERSONLIGE OPLYSNINGER MED OS GIVER DU DIT SAMTYKKE TIL BEHANDLING AF DINE PERSONLIGE OPLYSNINGER SOM BESKREVET I DENNE ERKLÆRING OM BESKYTTELSE AF PRIVATLIVETS FRED.

Toros brug af oplysninger
Toro kan bruge dine personlige oplysninger til at behandle garantikrav og kontakte dig i tilfælde af en produkttilbagekaldelse og til ethvert andet formål, som vi informerer dig om. Toro kan dele dine oplysninger med Toros søsterselskaber, forhandlere eller andre forretningspartnere i forbindelse med enhver af disse aktiviteter. Vi sælger ikke dine personlige oplysninger til andre virksomheder. Vi forbeholder os retten til at offentliggøre personlige oplysninger for at kunne overholde gældende lovgivning og efter anmodning fra relevante myndigheder med henblik på at kunne betjene vores systemer korrekt eller af hensyn til vores egen eller brugerens beskyttelse.

Opbevaring af dine personlige oplysninger
Vi opbevarer dine personlige oplysninger, så længe vi har behov for dem, til de formål, som de oprindeligt blev indsamlet til, eller til andre legitime formål (som f.eks. overholdelse af regler) eller som påkrævet af gældende lovgivning.

Toros forpligtelse i forbindelse med sikkerheden af dine personlige oplysninger
Vi tager rimelige forholdsregler for at beskytte sikkerheden af dine personlige oplysninger. Vi tager også forholdsregler for at opretholde nøjagtigheden og aktualiteten af personlige oplysninger.

Adgang til og korrigering af dine personlige oplysninger
Hvis du gerne vil gennemse eller ændre dine personlige oplysninger, kan du kontakte os pr. e-mail på legal@toro.com.

Forbrugerlovgivning i Australien

Forbrugere i Australien kan finde nærmere oplysninger om forbrugerlovgivningen i Australien i kassen eller hos den lokale Toro-forhandler.

Toros garanti
og
Startgaranti med Toro GTS

Dækkede forhold og produkter

Toro Company og dets søsterselskab, Toro Warranty Company, garanterer i fællesskab, i henhold til en aftale mellem dem, at reparere det nedenfor anførte ToroShort-produkt for den oprindelige køber[1], hvis det viser sig at have materialefejl eller fejl i den håndværksmæssige udførelse, eller hvis motoren med Toro GTS (Guaranteed to Start) ikke starter ved første eller andet træk, forudsat at rutinevedligeholdelsen, som påkrævet i henhold til *betjeningsvejledningen*, er blevet udført.

Følgende perioder gælder fra købsdatoen:

Produkter	**Garantiperiode**
Plæneklippere	
• Støbt skjold	5 års privat brug[2] 90 dages kommerciel brug
• Motor	5 års GTS-garanti, privat brug[3]
• Batteri	2 år
• Stålskjold	2 års privat brug[2] 90 dages kommerciel brug
• Motor	2 års GTS-garanti, privat brug[3]
TimeMaster-plæneklippere	3 års privat brug[2] 90 dages kommerciel brug
• Motor	3 års GTS-garanti, privat brug[3]
• Batteri	2 år
Elektriske håndholdte produkter	2 års privat brug[2] Ingen garanti for kommerciel brug
Sneslynger	
• Et trin	2 års privat brug[2] 45 dages kommerciel brug
• Motor	2 års GTS-garanti, privat brug[3]
• To trin	3 års privat brug[2] 45 dages kommerciel brug
• Sliske, sliskedeflektor og rotorhusskærm	Produktlivstid (kun den originale ejer)[5]
Elektriske sneslynger	2 års privat brug[2] Ingen garanti for kommerciel brug
Alle traktorenheder herunder	
• Motor	Se motorproducentens garanti[4]
• Batteri	2 år Privat brug[2]
• Redskaber	2 års privat brug[2]
Plæne- og havetraktorer i DH-serien	2 års privat brug[2] 90 dages kommerciel brug
Plæne- og havetraktorer i XLS-serien	3 års privat brug[2] 90 dages kommerciel brug
TimeCutter	3 års privat brug[2] 90 dages kommerciel brug
TITAN-plæneklippere	3 år eller 240 timer[5]
• Stel	Produktlivstid (kun den originale ejer)[6]
Z Master-plæneklippere – 2000-serien	4 år eller 500 timer[5]
• Stel	Produktlivstid (kun den originale ejer)[6]

[1]Oprindelige køber betyder den person, der købte Toro-produktet oprindeligt.

[2]Privat brug betyder, at produktet bruges på samme grund, som dit hjem ligger på. Brug på mere end ét sted anses for at være kommerciel brug, og i dette tilfælde finder garantien for kommerciel brug anvendelse.

[3]Toro GTS-startgarantien (Guaranteed to Start) gælder ikke, hvis produktet bruges kommercielt.

[4]Nogle af de motorer, der bruges på Toro-udstyr er omfattet af motorfabrikantens garanti.

[5]Alt efter, hvad der indtræffer først.

[6]Produktlivstid på stellet – Hvis hovedstellet, som består af sammensvejsede dele, der danner traktorstrukturen, som andre komponenter, f.eks. motoren, er fastgjort på, revner eller går i stykker under normal brug, vil den blive repareret eller udskiftet efter Toros valg i henhold til garantien, uden at kunden skal afholde omkostninger til reservedele og arbejdsløn. Svigt i rammen som følge af forkert brug eller misbrug og svigt eller påkrævet reparation som følge af rust eller korrosion er ikke omfattet af garantien.

Denne garanti dækker reservedelsomkostninger og arbejdsløn, men du skal betale transportomkostningerne.

Garantien kan bortfalde, hvis timetælleren er frakoblet, ændret eller viser tegn på, at der er pillet ved den.

Ejerens ansvar

Du skal vedligeholde dit Toro-produkt ved at følge de vedligeholdelsesprocedurer, der er beskrevet i *betjeningsvejledningen*. Du skal selv afholde udgifterne til denne rutinevedligeholdelse, uanset om den udføres af en forhandler eller dig selv.

Sådan får du udført service, der er dækket af garantien

Hvis du mener, at dit Toro-produkt har en materialefejl eller fejl i den håndværksmæssige udførelse, skal du følge denne fremgangsmåde:

1. Kontakt sælgeren af dit produkt for at arrangere reparation af produktet. Hvis det af en eller anden årsag ikke er muligt for dig at kontakte sælgeren, kan du kontakte en hvilken som helst autoriseret Toro-forhandler for at arrangere reparation. Se den vedhæftede distributørliste.
2. Medbring produktet og dit købsbevis (salgskvittering) til serviceforhandleren. Hvis du af en eller anden årsag er utilfreds med serviceforhandlerens vurdering eller med den service, du får, kan du kontakte os på:

   Toro Customer Care Department, RLC-divisionen
   Toro Warranty Company
   8111 Lyndale Avenue South
   Bloomington, MN 55420-1196, USA
   001–952–948–4707

Genstande og fejl, der ikke er dækket

Denne udtrykkelige garanti dækker ikke følgende:

- Udgifter til regelmæssig vedligeholdelsesservice eller sliddele som skæreknive, rotorblade (skovhjul), skraberblade, remme, brændstof, smøremidler, olieskift, tændrør, pneumatiske dæk, kabler/forbindelser eller bremsejusteringer
- Ethvert produkt eller enhver del, der er blevet ændret eller anvendt forkert og kræver udskiftning eller reparation som følge af ulykker eller manglende korrekt vedligeholdelse.
- Reparationer, der er nødvendige som følge af anvendelse af andet end frisk brændstof (mindre end en måned gammelt) eller manglende korrekt forberedelse af enheden forud for en periode på over en måned, hvor produktet ikke skal anvendes.
- Alle reparationer, der er dækket af disse garantier, skal udføres af en autoriseret Toro-serviceforhandler, som anvender godkendte reservedele.

Generelle betingelser

Lovgivningen i de enkelte lande er gældende for køberen. Rettigheder, som tilfalder køberen i henhold til denne lovgivning, indskrænkes ikke af denne garanti.