Form No. 3376-630 Rev A

48 cm bred Super-gräsklippare med uppsamlare

Modellnr 20835—Serienr 313000001 och högre

Modellnr 20836—Serienr 313000001 och högre

Bruksanvisning

Introduktion

Denna gräsklippare av gåmodell med roterande knivar är avsedd att användas av privatkunder. Den är huvudsakligen konstruerad för att klippa gräs på väl underhållna gräsmattor runt bostäder. Den är inte konstruerad för att klippa snår eller för jordbruksändamål.

Läs denna information noga så att du lär dig att använda och underhålla produkten på rätt sätt, och för att undvika person- och produktskador. Du är ansvarig för att produkten används på ett korrekt och säkert sätt.

Du kan kontakta Toro direkt på www.Toro.com om du behöver information om produkter och tillbehör, hjälp med att hitta en återförsäljare eller om du vill registrera din produkt.

Kontakta en auktoriserad återförsäljare eller Toros kundservice och ha produktens modell- och serienummer till hands om du har behov av service, Toro originaldelar eller ytterligare information. Figur 1 visar var du finner produktens modell- och serienummer.

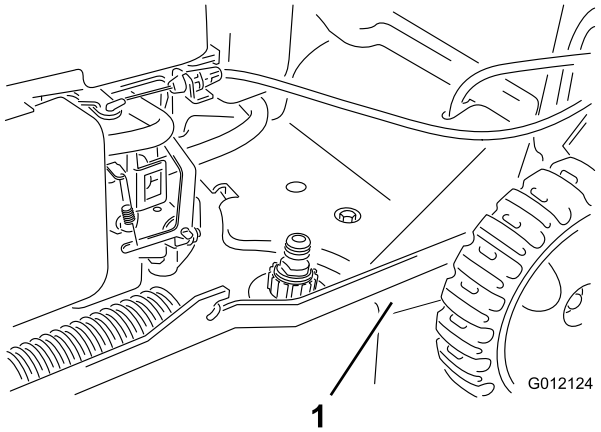

Figur 1

1. Modell- och serienummerplåt

Anteckna produktens modell- och serienummer här nedanför så är de lätta att hitta:

Modellnr _____

Serienr _____

I denna bruksanvisning anges potentiella risker och alla säkerhetsmeddelanden har markerats med en varningssymbol (Figur 2), som anger fara, som kan leda till allvarlig personskada eller dödsfall om föreskrifterna inte följs.



Figur 2

1. Varningssymbol

Två ord används också i den här bruksanvisningen för att markera information. **Viktigt** anger speciell teknisk information och **Observera** anger allmän information som är värd att notera.

Denna produkt uppfyller alla relevanta europeiska direktiv. Mer information finns i den separata produktspecifika överensstämmelseförklaringen.

För modeller med angivna motorhästkrafter beräknades motorns totala hästkrafter i verkstaden av motortillverkaren enligt SAE J1940. Den här motorgräsklipparklassens faktiska motorhästkrafter kommer vara avsevärt lägre då den är konfigurerad att uppfylla säkerhetskrav, utsläppsföreskrifter och funktionella krav.

Gör inga otillåtna ändringar av motorreglagen och ändra inte varvtalshållarens inställning. Om du gör det kan det leda till farliga situationer som resulterar i personskador.

Innehåll

Introduktion 1
- Allmän säkerhet 2
- Ljudtryck 3
- Ljudstyrka 3
- Hand-/armvibration 3
- Säkerhets- och instruktionsdekaler 4

Montering 5
- 1 Fälla upp handtaget 5
- 2 Montera startsnöret i styrningen 5
- 3 Fylla på olja i motorn 6

Produktöversikt 7
- Specifikationer 7

Körning 7
- Fylla på bränsletanken 7
- Kontrollera oljenivån i motorn 8

© 2013—The Toro® Company
8111 Lyndale Avenue South
Bloomington, MN 55420

Registrera din produkt på www.Toro.com.

CE

Översättning av originalet (SV)
Tryckt i Tjeckiska Republiken
Med ensamrätt

3376-630 A

Justera klipphöjden 8
Justera handtagshöjden 8
Starta motorn 9
Använda självdrivningen 9
Stänga av motorn 9
Återanvända klippet 10
Samla upp klippet 10
Använda den bakre utkastaren för klippet 11
Arbetstips 11
Underhåll 12
Rekommenderat underhåll 12
Underhållsförberedelser 12
Serva luftrenaren 13
Byta ut motoroljan 13
Utföra service på tändstiftet 14
Byta ut kniven 14
Rengöra under klipparkåpan 15
Förvaring 16
Förbereda maskinen för förvaring 16
Fälla ned handtaget 16
Ta maskinen ur förvaring 16

Säkerhet

Felaktigt bruk eller underhåll av gräsklipparen kan leda till personskador. Följ dessa säkerhetsinstruktioner för att minska risken för personskador.

Denna gräsklippare är konstruerad och testad för att vara säker, men underlåtenhet att följa nedanstående anvisningar kan leda till personskador.

Det är viktigt att du och andra användare läser och förstår innehållet i bruksanvisningen innan klipparen används. Då uppnås högsta säkerhet, bästa prestanda och du lär känna maskinen. Var särskilt uppmärksam på varningssymbolen (Figur 2) som betyder var försiktig, varning eller fara – ”föreskrifter för personlig säkerhet”. Läs och ta till dig anvisningarna eftersom de rör säkerheten. Om anvisningarna inte följs kan det leda till personskador.

Allmän säkerhet

Följande anvisningar har utarbetats i enlighet med EN 836:

Klippmaskinen kan slita av händer och fötter och slunga omkring föremål. Följ alltid alla säkerhetsanvisningar för att förhindra allvarliga skador eller dödsfall.

Utbildning

- Läs anvisningarna noga. Bekanta dig med reglagen och hur maskinen ska användas.
- Låt aldrig barn eller personer som inte känner till anvisningarna köra klipparen. Lokala föreskrifter kan begränsa förarens ålder.
- Kom ihåg att föraren är ansvarig för olyckor och risker som andra människor och deras ägodelar utsätts för.
- Se till att du förstår alla bilder som finns på klipparen eller som används i anvisningarna.

Bensin

⚠ VARNING

Bensin är mycket brandfarligt. Vidta följande säkerhetsåtgärder:

- **Förvara bränsle i dunkar avsedda för ändamålet.**
- **Fyll endast på maskinen med bensin utomhus och rök inte under påfyllning.**
- **Fyll på bränsle innan du startar motorn. Skruva aldrig bort tanklocket eller fyll på bränsle om motorn är igång eller om den är varm.**
- **Om du spiller bensin ska du inte försöka starta motorn utan flytta klipparen från spillet och undvika att skapa några gnistor tills bensinångorna har skingrats.**
- **Sätt tillbaka locken på tankar och dunkar ordentligt.**

Förberedelser

- Använd alltid ordentliga skor och långbyxor vid klippning. Kör inte maskinen barfota eller i sandaler.
- Undersök noga det område där maskinen ska köras, och avlägsna alla stenar, pinnar, ledningar, ben och andra föremål.
- Inspektera alltid klipparen innan användning för att kontrollera att skydd och säkerhetsanordningar, som t.ex. gräsriktare och/eller -uppsamlare, sitter på plats och fungerar som de ska.
- Före körning bör du kontrollera så att inte knivarna, knivskruvarna eller klippaggregatet är slitna eller skadade. Byt ut slitna eller skadade knivar och skruvar i satser så att balanseringen bibehålls.

Start

Starta motorn försiktigt i enlighet med anvisningarna och håll fötterna på behörigt avstånd från kniven eller knivarna och inte framför utkastaren.

Körning

- Klipp aldrig om människor, särskilt barn, eller husdjur befinner sig i närheten.
- Klipp endast i dagsljus eller i bra belysning.
- Se upp för hål i terrängen och andra dolda faror.
- Håll inte händer eller fötter nära eller under roterande delar. Håll alltid avstånd till utkastaröppningen.
- Lyft aldrig upp och bär inte maskinen medan motorn är igång.

- Var mycket försiktig när du backar eller drar klipparen mot dig.
- Gå! Spring aldrig.
- Sluttningar:
  - Klipp inte i väldigt branta sluttningar.
  - Var mycket försiktig i sluttningar.
  - Kör alltid tvärgående över sluttningar, aldrig upp och ned, och var mycket försiktig när du svänger i sluttningar.
  - Se till att du har bra fotfäste i sluttningar.
- Sänk farten i sluttningar och i skarpa svängar för att förhindra att klipparen välter eller att du förlorar kontrollen över den.
- Stanna kniven om du måste tippa maskinen för transport på andra underlag än gräs och när maskinen transporteras.
- Kör inte motorn i ett slutet utrymme där farlig koloxid kan ansamlas.
- Stäng av motorn
  - varje gång du lämnar maskinen.
  - före bränslepåfyllning.
  - innan gräsuppsamlaren tas bort.
  - innan klipphöjden justeras om den inte kan ställas in från förarplatsen.
- Stanna motorn och koppla bort tändkabeln
  - innan utkastaren rensas.
  - innan du kontrollerar, rengör eller servar maskinen.
  - om du kör på ett okänt föremål. Kontrollera noga om maskinen har skadats och reparera eventuella skador innan du startar och kör den igen.
  - om maskinen börjar vibrera onormalt (kontrollera omedelbart).
- Blixtnedslag kan leda till allvarliga personskador eller dödsfall. Om det blixtrar eller åskar i området ska maskinen inte användas. Sök skydd.
- Se upp för trafik när du kör nära vägar eller korsar vägar.

Underhåll och förvaring

- Håll samtliga muttrar, bultar och skruvar åtdragna så att maskinen är i säkert bruksskick.
- Högtryckstvätta inte maskinen.
- Förvara aldrig maskinen med bensin i tanken i en byggnad där bensinångor kan antändas av en öppen låga eller gnista.
- Låt motorn svalna innan maskinen ställs undan i ett slutet utrymme.
- Håll motorn, ljuddämparen, batterifacket och förvaringsutrymmet för bränsle fria från gräs, löv och överflödigt smörjmedel för att minska brandrisken.
- Undersök gräsutkastarens komponenter ofta och byt ut dem vid behov mot delar rekommenderade av tillverkaren.
- Byt ut slitna och skadade delar av säkerhetsskäl.
- Byt ut trasiga ljuddämpare.
- Om bränsletanken måste tömmas ska detta göras utomhus.
- Ändra inte inställningarna för motorns varvtalshållare och övervarva inte motorn. Om motorn körs med för högt varvtal kan riskerna för personskador öka.
- Var försiktig när du gör justeringar på gräsklipparen så att inte fingrarna fastnar mellan de roterande knivarna och maskinens fasta delar.
- **Köp endast originalreservdelar och tillbehör från Toro, för att säkerställa bästa prestanda och högsta säkerhet. Använd inte *"piratdelar"*. De kan medföra säkerhetsrisker.**

Ljudtryck

Enheten har en ljudtrycksnivå vid förarens öra på 86 dBA, som omfattar ett osäkerhetsvärde (K) på 1 dBA. Ljudtrycksnivån har fastställts enligt de rutiner som beskrivs i EN 836.

Ljudstyrka

Maskinen har en garanterad ljudstyrka på 96 dBA, som omfattar ett osäkerhetsvärde (K) på 1 dBA. Ljudstyrkenivån har fastställts enligt de rutiner som beskrivs i ISO 11094.

Hand-/armvibration

Uppmätt vibrationsnivå för vänster hand = 4,8 m/s^2

Uppmätt vibrationsnivå för höger hand = 5,5 m/s^2

Osäkerhetsvärde (K) = 2,2 m/s^2

Uppmätta värden har fastställts enligt de förfaranden som beskrivs i EN 836.

Säkerhets- och instruktionsdekaler

Viktigt: **Säkerhets- och instruktionsdekalerna sitter nära potentiella farozoner. Byt ut skadade dekaler.**

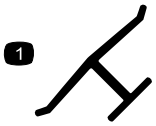

Tillverkarens logotyp

1. Visar att kniven är en originaldel från maskintillverkaren.

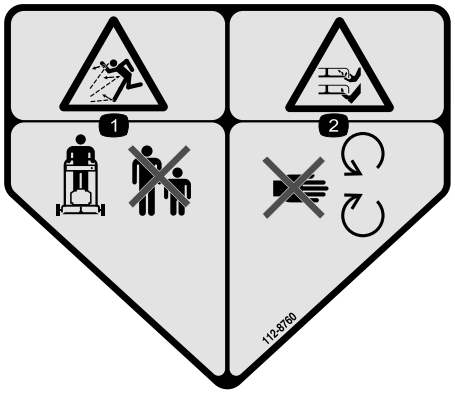

112-8760

1. Risk för utslungade föremål – håll kringstående personer på behörigt avstånd från maskinen.
2. Avkapnings-/avslitningsrisk för händer och fötter – håll dig på avstånd från rörliga delar.



112-8867

1. Låst
2. Upplåst

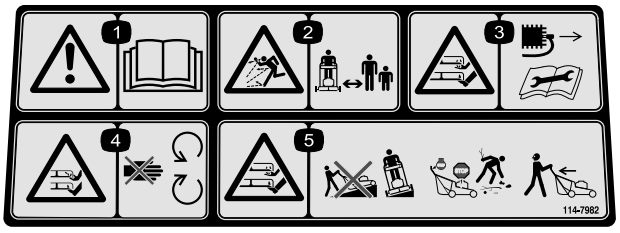

114-7982

1. Varning – läs *bruksanvisningen*.
2. Risk för utslungade föremål – håll kringstående personer på behörigt avstånd från maskinen.
3. Avkapnings-/avslitningsrisk för händer och fötter, gräsklipparkniv – ta ut tändningsnyckeln och läs anvisningarna innan du utför service eller underhåll på gräsklipparen.
4. Avkapnings-/avslitningsrisk för händer och fötter, gräsklipparkniv – håll avstånd till rörliga delar.
5. Avkapnings-/avslitningsrisk för händer och fötter, gräsklipparkniv – kör inte maskinen uppför och nedför sluttningar utan från sida till sida. Stäng av motorn innan du lämnar körpositionen och titta bakom dig när du backar.



119–2283

1. Klipphöjdsinställningar

Montering

1

Fälla upp handtaget

Inga delar krävs

Tillvägagångssätt

⚠ VARNING

Om du fäller upp eller ned handtaget på fel sätt kan detta skada kablar och leda till ett farligt driftstillstånd.

- **Skada inte kablarna när du fäller upp och ned handtaget.**
- **Kontakta en auktoriserad återförsäljare om en kabel skadas.**

1. Lossa handtagsvreden (figur 3).

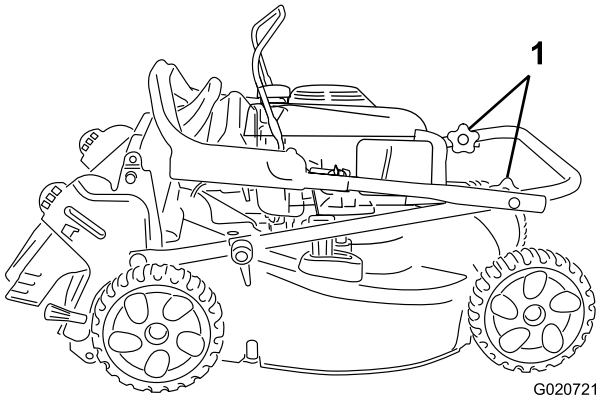

Figur 3

1. Handtagsvred

2. För försiktigt det övre handtaget framåt tills det är i linje med det andra handtaget och de kan kopplas ihop enligt figur 4.

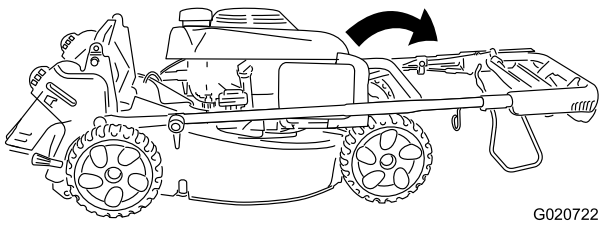

Figur 4

3. Dra åt handtagsvreden ordentligt för hand.

4. Vrid handtaget bakåt till körläget och lås det i önskad höjd. Se Justera handtagshöjden (sida 8).

2

Montera startsnöret i styrningen

Inga delar krävs

Tillvägagångssätt

Viktigt: Montera startsnöret i styrningen.

Håll knivstyrstången mot det övre handtaget och dra startsnöret genom styrningen på handtaget (Figur 5).

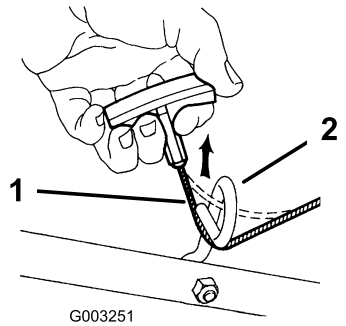

Figur 5

1. Startsnöre
2. Styrning

3

Fylla på olja i motorn

Inga delar krävs

Tillvägagångssätt

Viktigt: Maskinen levereras utan olja i motorn. Fyll på olja i motorn innan du startar den.

1. Flytta maskinen till ett plant underlag.
2. Ta ut oljestickan (Figur 6) och häll på olja i påfyllningsröret till ungefär 3/4 av vevhusets oljekapacitet.

   Obs: Maximal påfyllning: 0,59 l, typ: SAE 30 eller SAE 10W-30 renad fordonsolja med API-klassificering SF, SG, SH, SJ, SL eller högre.

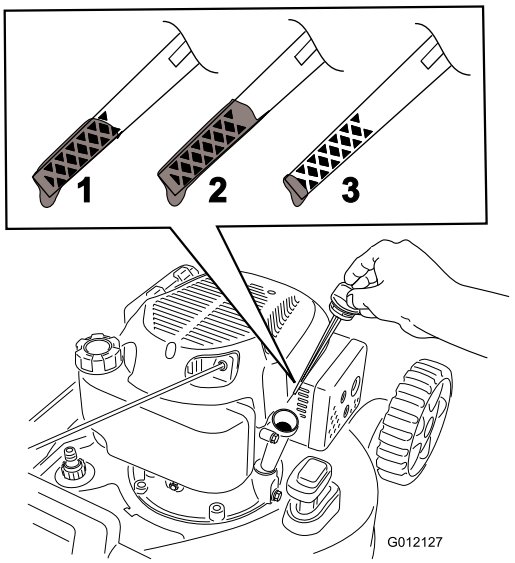

Figur 6

1. Maximal oljenivå.
2. För hög oljenivå – tappa ut olja ur vevhuset.
3. För låg oljenivå – fyll på olja i vevhuset.

3. Torka av oljestickans ände med en torr trasa.
4. Sätt i oljestickan i påfyllningsröret, **men skruva inte fast den.**
5. Ta ut oljestickan och läs av oljenivån (Figur 6).
   - Om oljenivån är för låg fyller du sakta på lite olja i oljepåfyllningsröret och upprepar sedan steg till 5 tills korrekt oljenivå har uppnåtts.
   - Om oljenivån är för hög tappar du ut överflödig olja tills oljestickan visar korrekt nivå. Läs om hur du tömmer ut den överflödiga oljan i Byta ut motoroljan (sida 13).

Viktigt: Om oljenivån i vevhuset är för låg eller för hög kan motorn skadas om du kör den.

6. Sätt i oljestickan ordentligt.

Viktigt: *Byt motorolja efter de första fem arbetstimmarna* och därefter årligen. Se Byta ut motoroljan (sida 13).

Produktöversikt

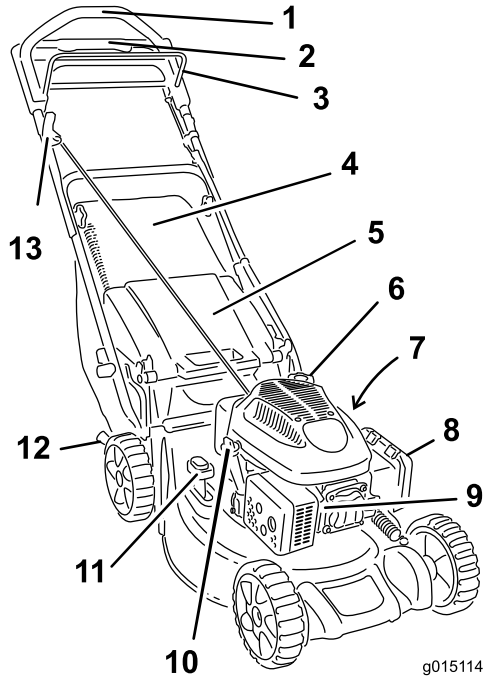

Figur 7

1. Övre handtag
2. Drivhjälpshandtag
3. Knivstyrstång
4. Gräsuppsamlare
5. Lucka för bakre gräsriktare
6. Tanklock
7. Tvättanslutning (visas ej; finns endast på modell 20836)
8. Luftfilter
9. Tändstift
10. Oljepåfyllningsrör/oljesticka
11. Uppsamlingspåsens snabbutlösarspak (endast modell 20836)
12. Klipphöjdsspak (2)
13. Startsnörehandtag

Specifikationer

Modell	Vikt	Längd	Bredd	Höjd
20835	38 kg	152 cm	53 cm	109 cm
20836	39 kg	152 cm	53 cm	109 cm

Körning

Fylla på bränsletanken

⚠ FARA

Bensin är mycket brandfarligt och explosivt. En sådan brand eller explosion kan ge dig och andra personer brännskador.

- **Förhindra att statisk elektricitet antänder bensinen genom att ställa bensindunken och/eller maskinen direkt på marken före påfyllning, inte i ett fordon eller ovanpå ett föremål.**
- **Fyll tanken utomhus, då motorn är kall. Torka upp utspillt bränsle.**
- **Hantera inte bensin när du röker eller är i närheten av en öppen låga eller gnistor.**
- **Förvara bensin i en godkänd bränsledunk som förvaras oåtkomligt för barn.**

- Använd endast ren och färsk blyfri bensin med oktantal 87 eller högre för bästa resultat (klassificeringsmetod (R+M)/2).
- Syresatta bränslen med upp till 10 % etanol eller 15 % MTBE baserat på volym är godkända.
- **Använd inte** etanol-bensinblandningar (t.ex. E15 eller E85) som innehåller mer än 10 % etanol baserat på volym. Det kan leda till prestandaproblem och/eller skador på motorn, vilka kanske inte omfattas av garantin.
- **Använd inte** bensin som innehåller metanol.
- **Förvara inte** bränsle i bränsletanken eller i en bränslebehållare under vintern om inte stabiliserare har tillsatts till bränslet.
- **Tillför inte** olja i bensinen.

Fyll bränsletanken med färsk, blyfri regularbensin från en bensinmack som ingår i en av de större kedjorna (Figur 8).

Viktigt: Tillsätt en stabiliserare till bränslet vid alla tidpunkter på året, för att få mindre startproblem. Blanda stabiliseraren med bensin som är max. 30 dagar gammal.

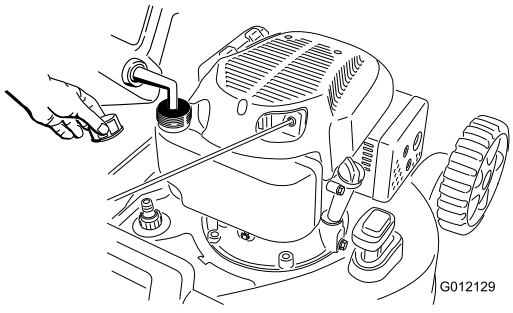

Figur 8

Kontrollera oljenivån i motorn

Serviceintervall: Varje användning eller dagligen—Kontrollera oljenivån i motorn.

Obs: Maximal påfyllning: 0,59 l, typ: SAE 30 eller SAE 10W-30 renad fordonsolja med API-klassificering SF, SG, SH, SJ, SL eller högre.

1. Flytta maskinen till ett plant underlag.
2. Ta ut oljestickan (Figur 9).

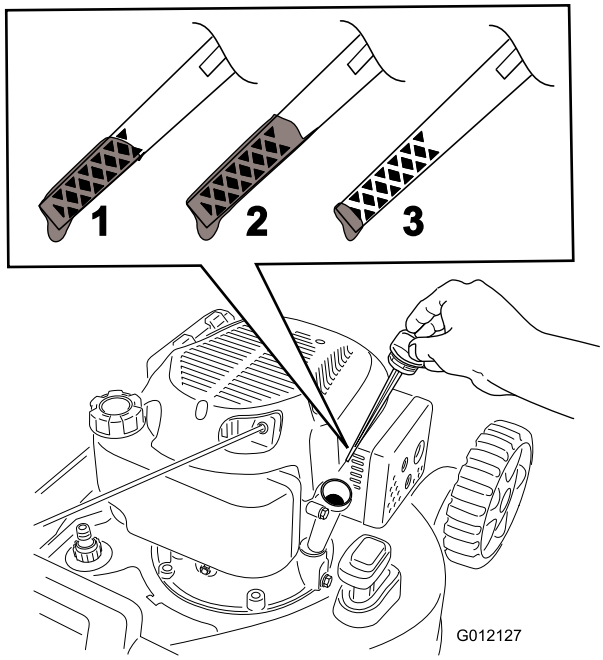

Figur 9

1. Maximal oljenivå.
2. För hög oljenivå – tappa ut olja ur vevhuset.
3. För låg oljenivå – fyll på olja i vevhuset.

3. Torka av oljestickans ände med en torr trasa.
4. Sätt i oljestickan i påfyllningsröret, **men skruva inte fast den.**
5. Ta ut oljestickan och läs av oljenivån (Figur 9).
   - Om oljenivån är för låg fyller du sakta på lite olja i oljepåfyllningsröret och upprepar sedan steg 3 till 5 tills korrekt oljenivå har uppnåtts.
   - Om oljenivån är för hög tappar du ut överflödig olja tills oljestickan visar korrekt nivå. Läs om hur du tömmer ut den överflödiga oljan i Byta ut motoroljan (sida 13).

     Viktigt: Om oljenivån i vevhuset är för låg eller för hög kan motorn skadas om du kör den.
6. Sätt i oljestickan ordentligt.

Justera klipphöjden

⚠ VARNING

Vid justering av klipphöjden kan du komma i kontakt med en roterande kniv, vilket kan leda till allvarliga skador.

- **Stäng av motorn och vänta tills alla rörliga delar har stannat.**
- **Stick inte in fingrarna under kåpan vid justering av klipphöjden.**

⚠ VAR FÖRSIKTIG

Om motorn har varit igång kan ljuddämparen vara het och orsaka brännskador. Håll avstånd till den heta ljuddämparen.

Justera klipphöjden.

Obs: För bägge klipphöjdsreglagen framåt för att höja maskinen. För dem bakåt för att sänka den (Figur 10).

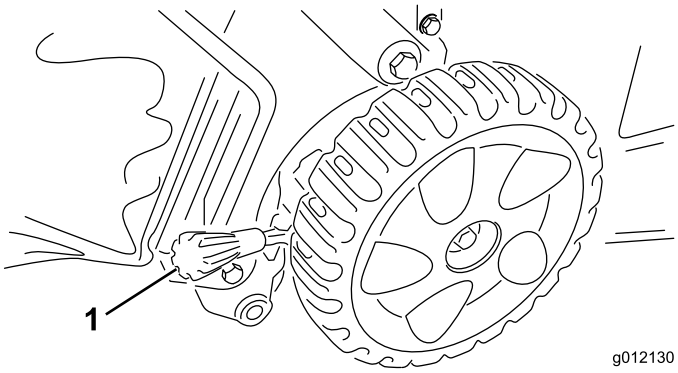

Figur 10

1. Klipphöjdsspak

Obs: De ungefärliga klipphöjdsinställningarna är A = 25 mm, B = 38 mm, C = 51 mm, D = 64 mm, E = 83 mm, F = 95 mm och G = 108 mm.

Justera handtagshöjden

Du kan höja eller sänka handtaget till en nivå som passar dig.

Vrid på handtagslåset, flytta handtaget till något av de tre lägena och lås fast det (Figur 11).

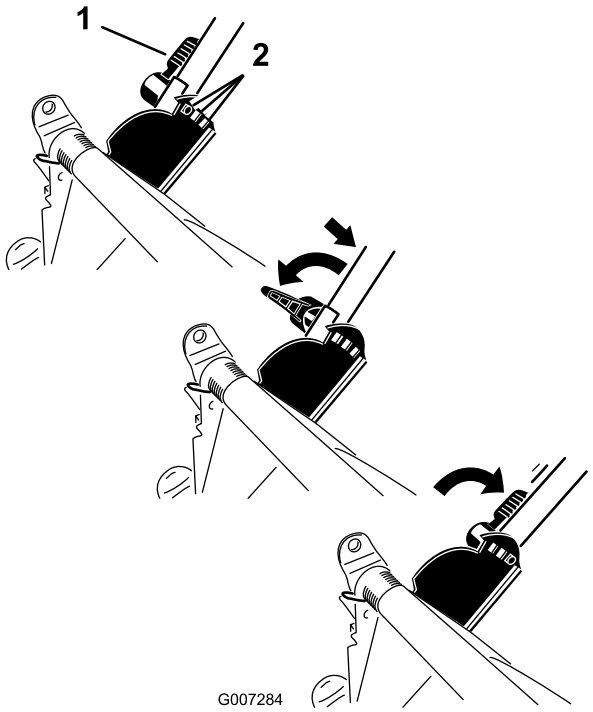

Figur 11

1. Handtagslås
2. Handtagslägen

Starta motorn

1. Håll knivstyrstången (Figur 12) mot handtaget.

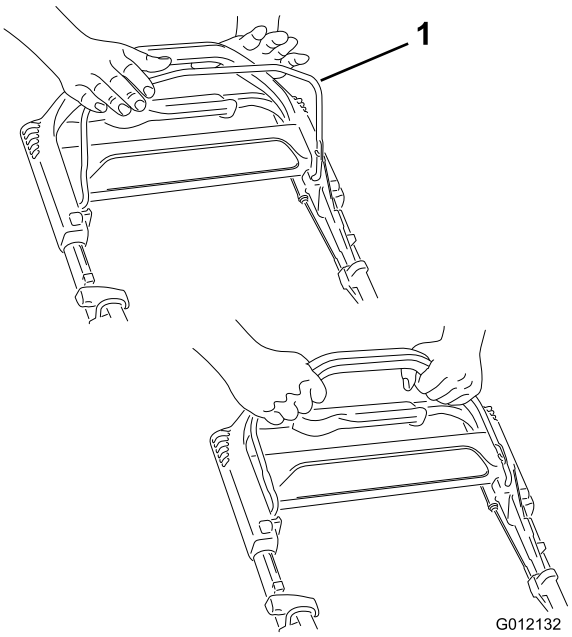

Figur 12

1. Knivstyrstång

2. Dra i startsnörehandtaget (Figur 13).

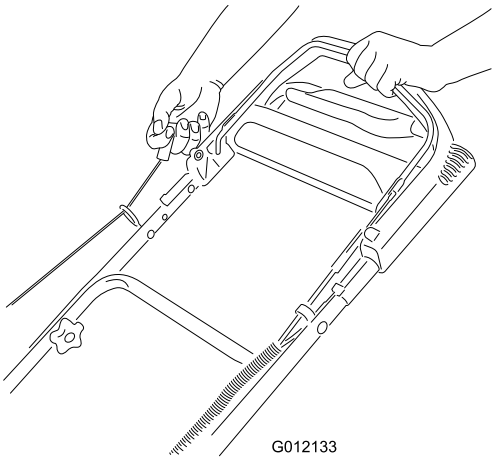

Figur 13

Obs: Kontakta en auktoriserad återförsäljare om maskinen fortfarande inte startar efter flera försök.

Använda självdrivningen

När du ska köra med drivning går du helt enkelt rakt fram med händerna på det övre handtaget och armbågarna längs sidorna. Maskinen håller automatiskt samma tempo som du (Figur 14).

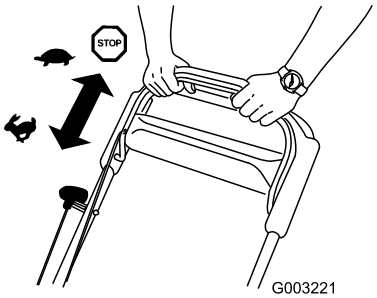

Figur 14

Stänga av motorn

Serviceintervall: Varje användning eller dagligen—Kontrollera att motorn stannar inom tre sekunder efter det att knivstyrstången släpps.

Släpp knivstyrstången för att stänga av motorn (Figur 15).

Viktigt: När du släpper knivstyrstången ska både motorn och kniven stanna inom tre sekunder. Om de inte stannar ordentligt slutar du genast att använda maskinen och kontaktar en auktoriserad återförsäljare.

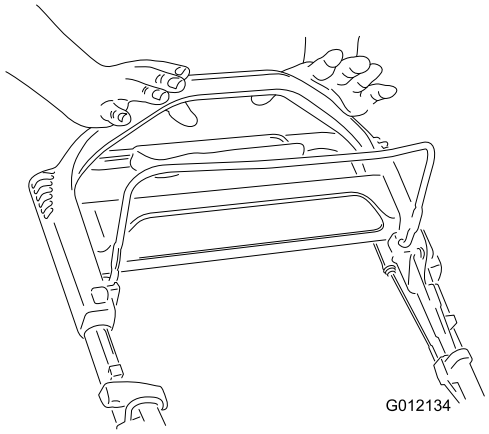

Figur 15

Återanvända klippet

Endast modell 20836

Din gräsklippare levereras färdig för att kunna återvinna gräs och lövklipp tillbaka ned i gräsmattan.

Obs: Gräsuppsamlaren kan sitta kvar på maskinen medan du återvinner klippet.

För att återvinna klippet för du uppsamlingspåsens snabbutlösarspak till **återvinningsläget** (Figur 16).

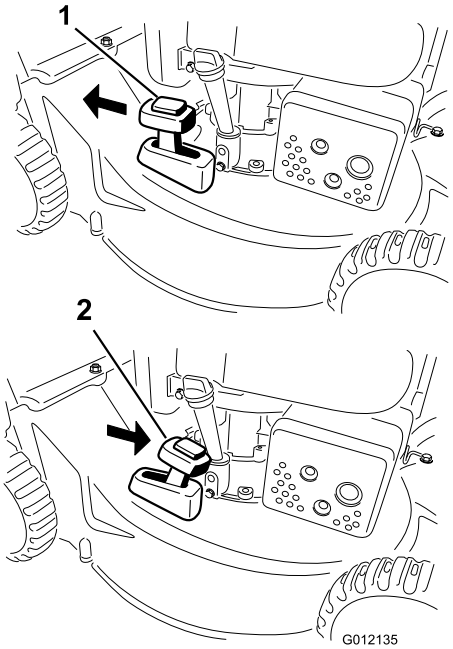

Figur 16

1. Återvinningsläge
2. Uppsamlingsläge

Samla upp klippet

Använd gräsuppsamlaren när du vill samla upp gräs- och lövklipp från gräsmattan.

⚠ VARNING

Om gräsuppsamlaren är utsliten kan små stenar eller annat slungas mot föraren eller någon omkringstående, vilket kan innebära livsfara eller leda till allvarliga personskador.

Kontrollera gräsuppsamlaren ofta. Byt ut den mot en ny Toro-uppsamlare om den är skadad.

⚠ VARNING

Kniven är vass – kontakt med kniven kan orsaka allvarliga personskador.

Stäng av motorn och vänta tills alla rörliga delar har stannat innan du kliver ur förarplatsen.

1. Stäng av motorn och vänta tills alla rörliga delar har stannat.
2. Montera gräsuppsamlaren (se Ta bort gräsuppsamlaren (sida 10)) och för uppsamlingspåsens snabbutlösarspak till **uppsamlingsläget** (endast modell 20836) såsom visas i Figur 16.

Montera gräsuppsamlaren

1. Stäng av motorn och vänta tills alla rörliga delar har stannat.
2. Lyft upp den bakre luckan, montera uppsamlaren i skårorna och släpp sedan ner luckan igen (Figur 17).

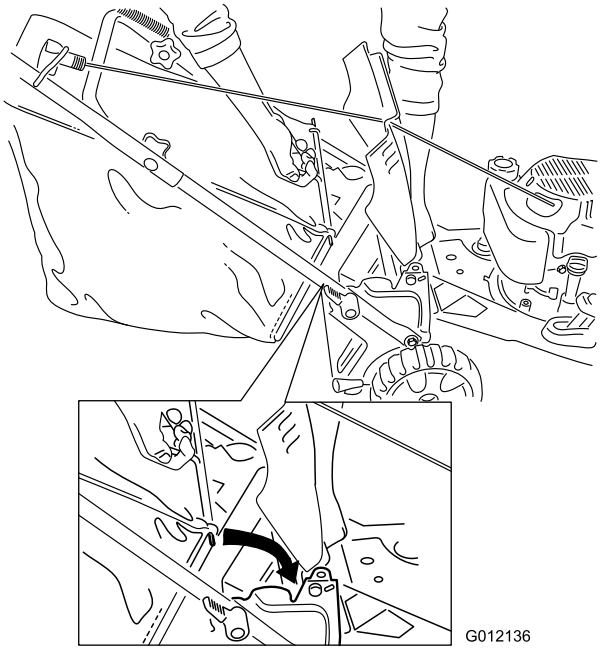

Figur 17

Ta bort gräsuppsamlaren

1. Stäng av motorn och vänta tills alla rörliga delar har stannat.

2. Lyft upp gräsuppsamlaren och ta bort den från handtaget.

   Obs: Luta gräsuppsamlaren något bakåt så att inte det uppsamlade gräset ramlar ut.

Använda den bakre utkastaren för klippet

Använd den bakre utkastaren när du klipper mycket högt gräs.

Obs: Ta bort gräsuppsamlaren om den har monterats på maskinen (se Ta bort gräsuppsamlaren (sida 10)) innan du använder den bakre utkastaren för klippet. Uppsamlingspåsens snabbutlösarspak ska vara i **uppsamlingsläget** (endast modell 20836) såsom visas i Figur 16.

⚠ VARNING

Kniven är vass – kontakt med kniven kan orsaka allvarliga personskador.

Stäng av motorn och vänta tills alla rörliga delar har stannat innan du kliver ur förarplatsen.

Arbetstips

Allmänna klipptips

- Röj området som ska klippas från pinnar, stenar, ledningar, grenar och annat skräp som kniven kan gå emot.
- Undvik att låta kniven gå emot massiva objekt. Kör aldrig avsiktligt över ett föremål.
- Stanna motorn om du kör på något föremål eller om klipparen börjar vibrera. Ta bort tändkabeln från tändstiftet och kontrollera noga om klipparen har skadats.
- Montera en ny kniv när klippsäsongen börjar för att garanterat få bästa resultat.
- Byt efter behov ut kniven mot en Toro-originalkniv.

Klippa gräs

- Klipp endast cirka en tredjedel av grässtrået åt gången. Klipp inte med en inställning som är lägre än 51 mm, såvida inte gräset är glest eller det är sent på hösten då gräset växer långsammare. Se Justera klipphöjden (sida 8).
- Om du klipper gräs som är mer än 15 cm högt kan det vara bra att först klippa med den högsta klipphöjdsinställningen och gå sakta, och sedan klippa en gång till med en lägre klipphöjd för att få bästa klippresultat. Om gräset är för högt kan klipparen täppas igen och det kan leda till motorstopp.
- Klipp bara torrt gräs och torra löv. Vått gräs och våta löv har en tendens att klumpas ihop på marken, vilket kan leda till motorstopp eller att maskinen täpps igen.

⚠ VARNING

Vått gräs och våta löv kan orsaka allvarliga skador om du halkar och rör vid kniven. Klipp endast vid torra förhållanden.

- Byta klippriktning. Det underlättar fördelningen av det klippta gräset vilket ger en jämn gödning.
- Försök med en eller flera av åtgärderna nedan om du inte är nöjd med klippresultatet:
  - Byt ut kniven eller låt slipa den.
  - Gå saktare när du klipper.
  - Höj gräsklipparens klipphöjdsinställning.
  - Klipp gräset oftare.
  - Överlappa klippsvepningarna istället för att klippa en hel svepning varje gång.
  - Ställ in klipphöjden på ett lägre spår för framhjulen än för bakhjulen. Sätt t.ex. framhjulen på 51 mm och bakhjulen på 64 mm.

Klippa löv

- Efter avslutad klippning bör halva gräsmattan synas genom täcket av sönderskurna löv. Det kan vara nödvändigt att gå över löven mer än en gång.
- Om lövtäcket på gräsmattan är högre än 13 cm ställer du in den främre klipphöjden ett eller två spår högre än den bakre klipphöjden.
- Sänk klipphastigheten om gräsklipparen inte skär löven tillräckligt fint.

Underhåll

Obs: Vänster och höger sida på maskinen är lika med förarens vänstra respektive högra sida vid normal körning.

Rekommenderat underhåll

Underhållsintervall	Underhållsförfarande
Efter de första 5 timmarna	• Byta oljan i motorn.
Varje användning eller dagligen	• Kontrollera oljenivån i motorn. • Kontrollera att motorn stannar inom tre sekunder efter det att knivstyrstången släpps.
Efter varje användning	• Rengör under klipparkåpan.
Var 100:e timme	• Serva tändstiftet.
Före förvaring	• Töm bränsletanken innan reparation och årlig förvaring.
Årligen	• Rengör luftfiltret (oftare vid dammiga eller smutsiga arbetsförhållanden). • Byt oljan i motorn. • Byt ut kniven eller låt slipa den (oftare om kniven snabbt blir slö). • Läs i Bruksanvisningen till motorn för ytterligare information om årliga underhållsförfaranden.

Underhållsförberedelser

1. Stäng av motorn och vänta tills alla rörliga delar har stannat.
2. Lossa tändkabeln från tändstiftet (Figur 18) innan du utför underhåll.

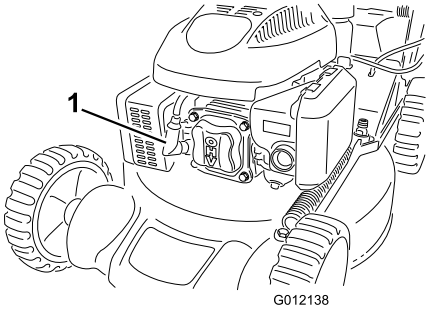

Figur 18

1. Tändkabel

3. Anslut tändkabeln till tändstiftet efter att du utfört underhåll.

Viktigt: Kör motorn som vanligt tills bränsletanken är tom innan du tippar maskinen för att byta olja eller kniv. Använd en handpump för att avlägsna bränslet om du måste tippa maskinen innan bränslet har tagit slut. Tippa alltid maskinen på sidan med oljestickan nedåt.

⚠ VARNING

Bränslet kan läcka ut när man tippar maskinen. Bensin är brandfarligt, explosivt och kan orsaka personskador.

Kör motorn tills tanken är tom eller töm tanken på bensin med en handpump; sug aldrig ut med en hävert.

Serva luftrenaren

Serviceintervall: Årligen

1. Tryck ned spärrhakarna på luftrenarkåpan (Figur 19).

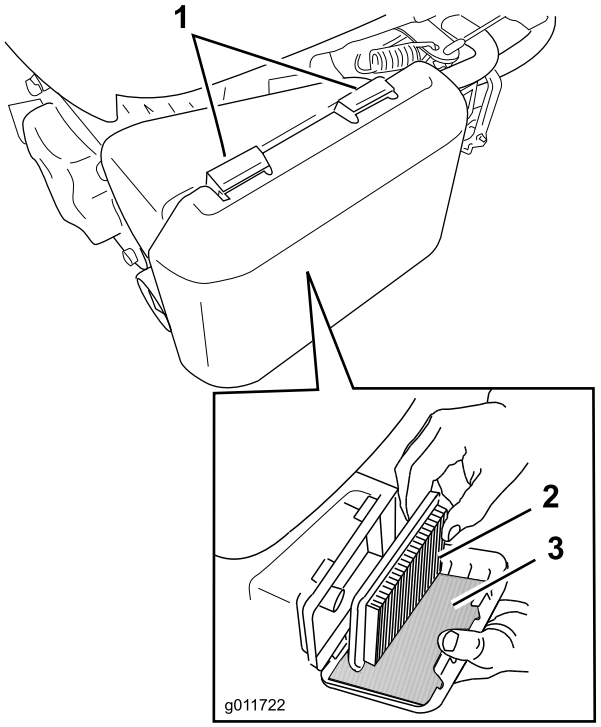

Figur 19

1. Spärrhakar
2. Pappersluftfilter
3. Skumförfilter

2. Öppna kåpan.
3. Ta bort pappersluftfiltret och skumförfiltret (Figur 19).
4. Kontrollera skumförfiltret och byt ut det om det är skadat eller mycket smutsigt.
5. Kontrollera pappersluftfiltret.
   A. Byt ut pappersluftfiltret om det är skadat eller blött av olja eller bränsle.
   B. Om pappersluftfiltret är smutsigt knackar du det mot en hård yta flera gånger eller blåser tryckluft på mindre än 207 kPa genom den sida av filtret som är vänd mot motorn.

      Obs: Borsta inte bort smutsen från filtret, eftersom smutsen då tränger in i fibrerna.
6. Ta bort smutsen från luftrenarhuset och -kåpan med en fuktig trasa. **För inte in smuts i luftkanalen.**
7. Montera skumförfiltret och pappersluftfiltret i luftrenaren.
8. Sätt tillbaka skyddet.

Byta ut motoroljan

Serviceintervall: Efter de första 5 timmarna

Årligen

1. Flytta maskinen till ett plant underlag.
2. Kör motorn i några minuter före oljebytet för att värma oljan.

   Obs: Varm olja rinner lättare och för med sig mer föroreningar.
3. Lossa tändkabeln från tändstiftet. Läs mer i Underhållsförberedelser (sida 12).
4. Tippa maskinen på sidan (med oljestickan nedåt) för att tömma ut den använda oljan genom påfyllningsröret och ned i ett oljeuppsamlingstråg (Figur 20).

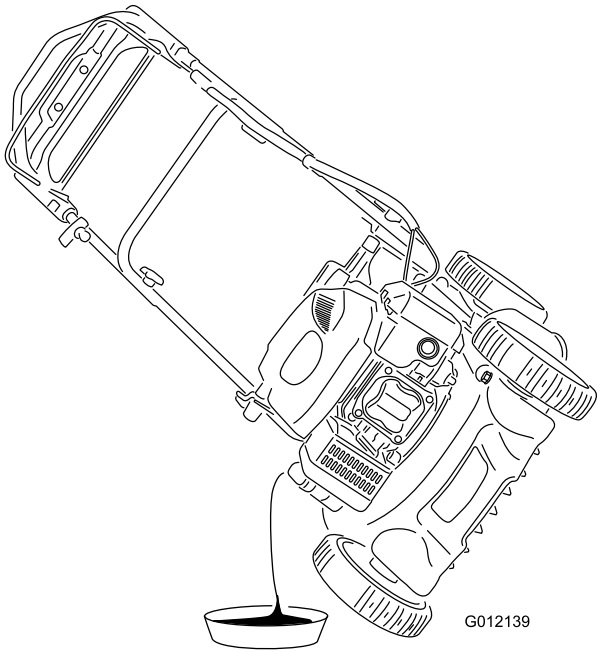

Figur 20

5. När du har tömt ur oljan återställer du maskinen till arbetsläget.
6. Fyll sakta ca 3/4 av oljeröret med olja.

   Obs: Maximal påfyllning: 0,59 l, typ: SAE 30 eller SAE 10W-30 renad fordonsolja med API-klassificering SF, SG, SH, SJ, SL eller högre.
7. Torka av oljestickans ände med en torr trasa.
8. Sätt i oljestickan i påfyllningsröret, **men skruva inte fast den.**
9. Ta ut oljestickan och läs av oljenivån (Figur 21).

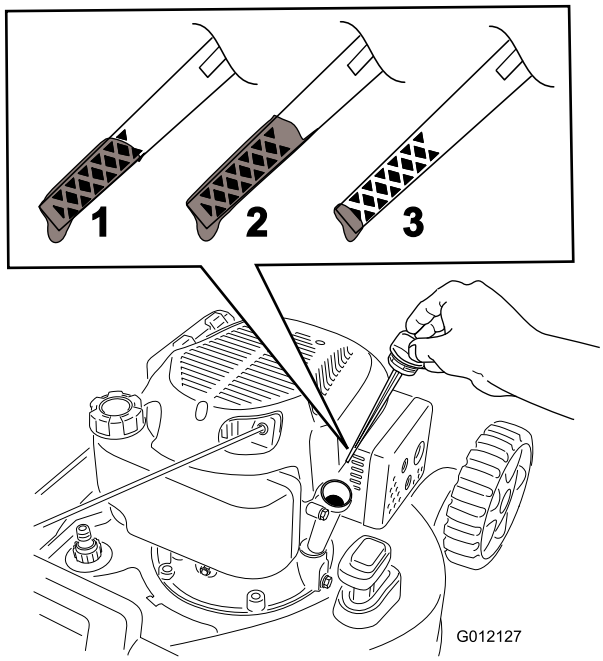

Figur 21

1. Maximal oljenivå.
2. För hög oljenivå – tappa ut olja ur vevhuset.
3. För låg oljenivå – fyll på olja i vevhuset.

- Om oljenivån är för låg fyller du sakta på lite olja i oljepåfyllningsröret och upprepar sedan steg till 9 tills korrekt oljenivå har uppnåtts.
- Om oljenivån är för hög tappar du ut överflödig olja tills oljestickan visar korrekt nivå. Läs om hur du tömmer ut den överflödiga oljan i Byta ut motoroljan (sida 13).

Viktigt: Om oljenivån i vevhuset är för låg eller för hög kan motorn skadas om du kör den.

10. Sätt i oljestickan ordentligt.
11. Lämna in oljan på godkänd återvinningsstation.

Utföra service på tändstiftet

Serviceintervall: Var 100:e timme

Använd ett tändstift av typen **Champion RN9YC** eller motsvarande.

1. Stäng av motorn och vänta tills alla rörliga delar har stannat.
2. Lossa tändkabeln från tändstiftet (Figur 18).
3. Rengör runt tändstiftet.
4. Skruva bort tändstiftet från cylindertoppen.

Viktigt: Ett sprucket, skadat eller smutsigt tändstift måste bytas ut. Rengör inte elektroderna eftersom flagor kan ta sig in i cylindern och orsaka skador på motorn.

5. Ställ in gapet på det nya stiftet till 0,76 mm såsom visas i Figur 22.

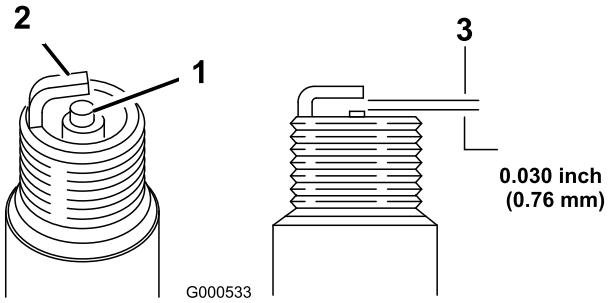

Figur 22

1. Mittelektrodsisolator
2. Sidoelektrod
3. Luftgap (ej skalenligt)

6. Montera tändstiftet och packningen.
7. Dra åt tändstiftet till 20 Nm.
8. Anslut tändkabeln till tändstiftet.

Byta ut kniven

Serviceintervall: Årligen

Viktigt: ***För att montera kniven korrekt behöver du en skiftnyckel.*** **Om du inte har någon skiftnyckel eller inte vill utföra den här proceduren kontaktar du en auktoriserad återförsäljare.**

Kontrollera kniven var gång du får slut på bensin. Byt omedelbart ut kniven om den är skadad eller sönder. Byt ut kniven eller låt slipa den om bladet är slött eller repigt.

⚠ VARNING

Kniven är skarp – kontakt med kniven kan orsaka allvarliga personskador.

Använd handskar då du handskas med kniven.

1. Lossa tändkabeln från tändstiftet. Läs mer i Underhållsförberedelser (sida 12).
2. Tippa maskinen på sidan (Figur 23) med oljestickan nedåt.

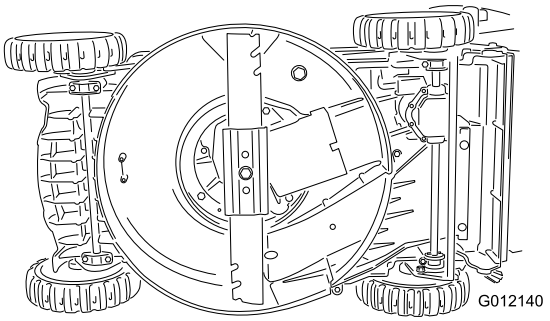

Figur 23

3. Håll kniven stilla med hjälp av en träkloss.

4. Ta bort kniven genom att vrida knivskruven moturs.

   Obs: Spara alla fästkomponenter.

5. Montera den nya kniven med hjälp av fästkomponenterna som du tog bort i steg 4.

6. **Använd en skiftnyckel för att dra åt knivskruven till 82 Nm.**

   Viktigt: En skruv åtdragen till ett moment på 82 Nm är mycket hårt åtdragen. Lägg din tyngd på spärrhaken eller skiftnyckeln och dra åt skruven ordentligt, samtidigt som du håller fast kniven med en träkloss. Det är mycket svårt att dra åt skruven för mycket.

Rengöra under klipparkåpan

Serviceintervall: Efter varje användning

Rengöra under kåpan utan tvättanslutning (endast modell 20835)

⚠ VARNING

Det kan lossna material från under klipparkåpan.

- **Använd skyddsglasögon.**
- **Stå kvar i körläget (bakom handtaget) med motorn igång.**
- **Håll kringstående på avstånd.**

1. Spruta en vattenstråle framför det högra bakhjulet medan motorn är igång och gräsklipparen befinner sig på en flat yta belagd med stenplattor (Figur 24).

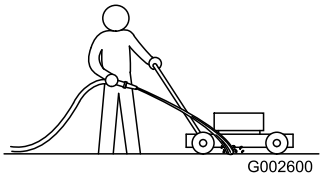

Figur 24

   Obs: Vattnet kommer att skvätta upp längs kniven och skölja bort klippet.

2. Stäng av vattnet och flytta gräsklipparen till ett torrt område när det inte längre kommer ut något klipp.

3. Kör motorn i ett par minuter för att torka klipparkåpan.

Rengöra under kåpan med tvättanslutning (endast modell 20836)

⚠ VARNING

Det kan lossna material från under klipparkåpan.

- **Använd skyddsglasögon.**
- **Stå kvar i körläget (bakom handtaget) med motorn igång.**
- **Håll kringstående på avstånd.**

1. Sänk klipparen till den lägsta klipphöjdsinställningen; se Justera klipphöjden (sida 8).

2. Flytta maskinen till en plan, stenbelagd yta.

3. Anslut en trädgårdsslang, som är ansluten till en vattenkälla, till tvättanslutningen på klipparkåpan (Figur 25).

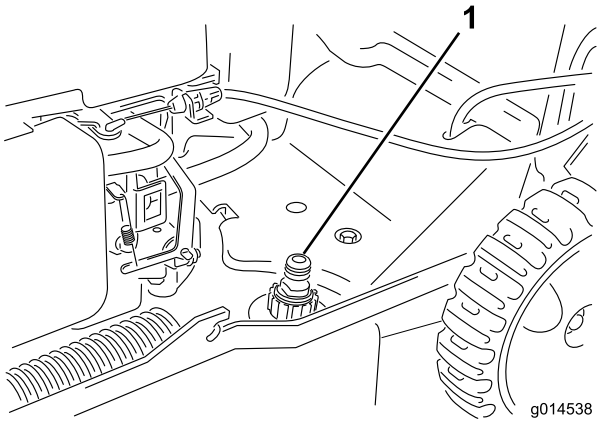

Figur 25

4. Vrid på vattnet.

5. Starta motorn och låt den gå tills det inte längre kommer ut något gräsklipp från undersidan av maskinkåpan.

6. Stäng av motorn.

7. Stäng av vattnet och koppla bort trädgårdsslangen från maskinen.

8. Starta motorn och låt den gå i några minuter för att låta kåpan torka.

Förvaring

Förvara maskinen i ett svalt, rent och torrt utrymme.

Förbereda maskinen för förvaring

⚠ VARNING

Bensinångor kan explodera.

- **Förvara inte bensin längre än 30 dagar.**
- **Förvara inte maskinen i ett slutet utrymme nära öppen eld.**
- **Låt motorn svalna innan den ställs i förvaring.**

1. När du ska fylla på bränsle för sista gången på året ska du tillsätta bränslestabiliserare till bränslet enligt motortillverkarens anvisningar.
2. Kör maskinen tills motorn stannar på grund av bensinstopp.
3. Starta den igen.
4. Låt motorn vara igång tills den stannar. När du inte kan starta motorn längre är den tillräckligt torr.
5. Lossa tändkabeln från tändstiftet.
6. Ta bort tändstiftet och tillsätt 30 ml olja genom tändstiftshålet och dra sakta i startsnöret flera gånger, för att fördela oljan i cylindern. Detta förhindrar att cylindern rostar när maskinen inte används.
7. Montera tändstiftet löst.
8. Dra åt alla muttrar, bultar och skruvar.

Fälla ned handtaget

1. För handtaget framåt (figur 26).

   Viktigt: För kablarna längs utsidan av handtagsvreden samtidigt som du fäller ned det övre handtaget.

2. Läs mer om att fälla upp handtaget i 1 Fälla upp handtaget (sida 5).

Ta maskinen ur förvaring

1. Kontrollera och dra åt alla fästelement.
2. Ta bort tändstiftet och snurra motorn snabbt för att blåsa bort överbliven olja från cylindern.
3. Sätt tillbaka tändstiftet och dra åt det med en momentnyckel till 20 Nm.
4. Utför de underhållsprocedurer som eventuellt kan behövas, se Underhållsförberedelser (sida 12).
5. Kontrollera motoroljenivån, se Kontrollera oljenivån i motorn (sida 8).
6. Fyll på färsk bensin i bränsletanken, se Fylla på bränsletanken (sida 7).
7. Anslut kabeln till tändstiftet.

Anteckningar:

Anteckningar:

Lista över internationella återförsäljare

Återförsäljare:	Land:	Telefonnummer:	Återförsäljare:	Land:	Telefonnummer:
Atlantis Su ve Sulama Sisstemleri Lt	Turkiet	90 216 344 86 74	Maquiver S.A.	Colombia	57 1 236 4079
Balama Prima Engineering Equip.	Hongkong	852 2155 2163	Maruyama Mfg. Co. Inc.	Japan	81 3 3252 2285
B-Ray Corporation	Korea	82 32 551 2076	Agrolanc Kft	Ungern	36 27 539 640
Casco Sales Company	Puerto Rico	787 788 8383	Mountfield a.s.	Tjeckien	420 255 704 220
Ceres S.A.	Costa Rica	506 239 1138	Munditol S.A.	Argentina	54 11 4 821 9999
CSSC Turf Equipment (pvt) Ltd.	Sri Lanka	94 11 2746100	Oslinger Turf Equipment SA	Ecuador	593 4 239 6970
Cyril Johnston & Co.	Nordirland	44 2890 813 121	Oy Hako Ground and Garden Ab	Finland	358 987 00733
Equiver	Mexiko	52 55 539 95444	Parkland Products Ltd.	Nya Zeeland	64 3 34 93760
Femco S.A.	Guatemala	502 442 3277	Prato Verde S.p.A.	Italien	39 049 9128 128
G.Y.K. Company Ltd.	Japan	81 726 325 861	Prochaska & Cie	Österrike	43 1 278 5100
Geomechaniki of Athens	Grekland	30 10 935 0054	RT Cohen 2004 Ltd.	Israel	972 986 17979
Guandong Golden Star	Kina	86 20 876 51338	Riversa	Spanien	34 9 52 83 7500
Hako Ground and Garden	Sverige	46 35 10 0000	Sc Svend Carlsen A/S	Danmark	45 66 109 200
Hako Ground and Garden	Norge	47 22 90 7760	Solvert S.A.S.	Frankrike	33 1 30 81 77 00
Hayter Limited (U.K.)	Storbritannien	44 1279 723 444	Spypros Stavrinides Limited	Cypern	357 22 434131
Hydroturf Int. Co Dubai	Förenade Arabemiraten	97 14 347 9479	Surge Systems India Limited	Indien	91 1 292299901
Hydroturf Egypt LLC	Egypten	202 519 4308	T-Markt Logistics Ltd.	Ungern	36 26 525 500
Irrimac	Portugal	351 21 238 8260	Toro Australia	Australien	61 3 9580 7355
Irrigation Products Int'l Pvt Ltd.	Indien	86 22 83960789	Toro Europe NV	Belgien	32 14 562 960
Jean Heybroek b.v.	Nederländerna	31 30 639 4611			

Europeiskt sekretessmeddelande

Uppgifter som Toro registrerar
Toro Warranty Company (Toro) respekterar din integritet. För att kunna behandla dina garantianspråk och kontakta dig i händelse av att en produkt måste återkallas ber vi dig att uppge vissa personuppgifter, antingen direkt eller via din lokala Toro-återförsäljare.

Toros garantisystem körs på servrar som finns i USA där sekretesslagarna kanske inte ger samma skydd som i ditt land.

GENOM ATT UPPGE DINA PERSONUPPGIFTER TILL OSS SAMTYCKER DU TILL ATT DE BEHANDLAS SÅ SOM BESKRIVS I DET HÄR SEKRETESSMEDDELANDET.

Så här använder Toro informationen
Toro kan använda dina personuppgifter för att behandla garantianspråk och för att kontakta dig i händelse av att en produkt återkallas. Toro kan vidarebefordra uppgifterna till sina dotterbolag, återförsäljare eller andra affärspartners i samband med någon av dessa aktiviteter. Vi säljer inte dina personuppgifter till något annat företag. Vi förbehåller oss rätten att vidarebefordra personuppgifter i syfte att efterleva tillämpliga lagar och uppfylla förfrågningar från vederbörliga myndigheter, administrera system på rätt sätt eller för vår egen eller andra användares säkerhet.

Så här sparas dina personuppgifter
Vi sparar dina personuppgifter så länge vi behöver dem för det syfte de ursprungligen registrerades för, av andra legitima skäl (t.ex. för att följa föreskrifter) eller så länge som krävs enligt tillämplig lag.

Toros engagemang för att skydda dina personuppgifter
Vi vidtar skäliga försiktighetsåtgärder för att skydda dina personuppgifter. Vi vidtar också åtgärder för att bibehålla personuppgifternas aktuella status så att de är korrekta.

Åtkomst och korrigering av personuppgifter
Om du vill granska eller korrigera personuppgifter kan du kontakta oss via e-post på legal@toro.com.

Konsumenträtt i Australien

Australiensiska kunder hittar information rörande australiensisk konsumenträtt inuti förpackningen eller hos den lokala Toro-återförsäljaren.

Toros garanti och Toros GTS-startgaranti

Fel och produkter som omfattas

Toro Company och dess dotterbolag Toro Warranty Company garanterar gemensamt, och i enlighet med ett avtal dem emellan, att åt den ursprungliga köparen [1] reparera den Toro-produkt som anges nedan om material- eller tillverkningsfel förekommer eller om Toro GTS-motorn (Guaranteed to Start) inte startar när du har dragit i snöret 1–2 gånger, förutsatt att det rutinunderhåll som krävs enligt *bruksanvisningen* har utförts.

Följande tidsperioder gäller från inköpsdatumet:

Produkter	**Garantiperiod**
Manuell motordriven klippare	
• Gjutet däck	Fem års privat bruk[2] 90 dagars kommersiellt bruk
• Motor	Fem års GTS-garanti, privat bruk[3]
• Batteri	Två år
• Ståldäck	Två års privat bruk[2] 90 dagars kommersiellt bruk
• Motor	Två års GTS-garanti, privat bruk[3]
TimeMaster-klippare	Tre års privat bruk[2] 90 dagars kommersiellt bruk
• Motor	Tre års GTS-garanti, privat bruk[3]
• Batteri	Två år
Elektriska handhållna produkter	Två års privat bruk[2] Ingen garanti för kommersiellt bruk
Snöslungor	
• Enstegsmodell	Två års privat bruk[2] 45 dagars kommersiellt bruk
• Motor	Två års GTS-garanti, privat bruk[3]
• Tvåstegsmodell	Tre års privat bruk[2] 45 dagars kommersiellt bruk
• Utkastare, utkastarriktare och impellerhusskydd	Begränsad (endast ursprunglig ägare)[5]
Elektriska snöslungor	Två års privat bruk[2] Ingen garanti för kommersiellt bruk
Alla åkmaskiner nedan	
• Motor	Se motortillverkarens garanti[4]
• Batteri	Två år privat bruk[2]
• Redskap	Två års privat bruk[2]
DH-åkgräsklippare	Två års privat bruk[2] 90 dagars kommersiellt bruk
XLS-åkgräsklippare	Tre års privat bruk[2] 90 dagars kommersiellt bruk
TimeCutter	Tre års privat bruk[2] 90 dagars kommersiellt bruk
TITAN-klippare	Tre år eller 240 timmar[5]
• Ram	Begränsad (endast ursprunglig ägare)[6]
Klippare i Z Master 2000-serien	Fyra år eller 500 timmar[5]
• Ram	Begränsad (endast ursprunglig ägare)[6]

[1]Med ursprunglig köpare avses den person som ursprungligen köpte Toro-produkten.

[2]Med ”privat bruk” avses bruk av produkten i hemmet. Om produkten används på fler än ett ställe räknas det som kommersiellt bruk och då gäller garantin för kommersiellt bruk.

[3]Toro GTS-startgarantin gäller inte när produkten används kommersiellt.

[4]Vissa motorer som används i Toro-produkter har en garanti från motortillverkaren.

[5]Beroende på vilket som inträffar först.

[6]Begränsad garanti för ramen. Om huvudramen, det vill säga de delar som svetsats samman för att bilda den traktorstruktur som andra komponenter, t.ex. motorn, är monterade på, spricker eller går sönder vid normalt bruk, kommer ramen att repareras eller bytas ut, enligt Toros val, i enlighet med garantin utan kostnad för reservdelar och arbete. Ramfel på grund av felaktig användning eller missbruk samt fel eller reparationer som uppstår/sker på grund av rost eller korrosion omfattas inte av garantin.

Den här garantin täcker kostnaden för reservdelar och arbete, men du får själv stå för eventuella transportkostnader.

Garantin upphör att gälla om timmätaren kopplas från, ändras eller visar tecken på att någon har försökt att manipulera den.

Ägarens ansvar

Du måste underhålla Toro-produkten enligt de underhållsrutiner som beskrivs i *bruksanvisningen*. Sådant rutinunderhåll bekostas av dig, oavsett om det utförs av en återförsäljare eller av dig själv.

Anvisningar för garantiservice

Följ anvisningarna nedan om du tror att det finns något material- eller tillverkningsfel på din Toro-produkt:

1. Kontakta din försäljningsrepresentant för att ordna produktservice. Om du av någon anledning inte kan kontakta din representant kan du i stället kontakta en auktoriserad Toro-återförsäljare för att få service där. Se bifogad lista över återförsäljare.
2. Ta med produkten och inköpsbeviset (kvittot) till återförsäljaren. Om du av någon anledning är missnöjd med din återförsäljares analys eller med den hjälp du får är du välkommen att kontakta oss på följande adress:

   Toro Customer Care Department, RLC Division
   Toro Warranty Company
   8111 Lyndale Avenue South
   Bloomington, MN 55420-1196
   001–952–948–4707

Produkter och fel som inte omfattas

Denna uttryckliga garanti omfattar inte följande:

- Kostnader för regelbundet underhåll eller slitdelar, som knivar, rotorblad (paddlar), skrapor, remmar, bränsle, smörjmedel, oljebyten, tändstift, pneumatiska däck, kablar/kablage eller bromsjusteringar.
- Alla produkter eller delar som ändras, används felaktigt eller som måste bytas ut eller repareras på grund av olyckshändelse eller brist på underhåll.
- Nödvändiga reparationer på grund av underlåtenhet att använda färskt bränsle (ej mer än en månad gammalt) eller underlåtenhet att förbereda enheten korrekt för en längre tids driftstopp (över en månad).
- Alla reparationer som täcks av dessa garantier måste utföras av en auktoriserad Toro-återförsäljare med reservdelar som har godkänts.

Allmänna villkor

Köparens rättigheter regleras av de nationella lagar som gäller i respektive land. De rättigheter köparen har i dessa lagar begränsas inte genom denna garanti.