Form No. 3376-647 Rev A

50-сантиметрова косачка за тревни площи със заден кош за мулчиране на отпадъците

Номер на модела29639—Сериен номер313000001и следващ

Ръководство за оператора

Въведение

Тази роторна косачка за тревни площи е предназначена за употреба от собственици на имоти и от специално наети за целта професионални оператори. Косачката е предназначена основно за косене на тревата на добре поддържани тревни площи в жилищни или търговски райони. Тя не е предназначена за рязане на храсти или за употреба в селското стопанство.

За да избегнете както телесни наранявания, така и повреждането на машината, прочетете внимателно представената тук информация, за да научите как да работите и да поддържате правилно машината. Отговорността за правилната и безопасна работа с машината е изцяло ваша.

Можете директно да се свържете с Toro на www.Toro.com за продукта и принадлежностите му, за съдействие при намиране на дилър или за регистрация на продукта.

Във всички случаи, когато се нуждаете от сервизно обслужване, от оригинални резервни части на Toro, или от допълнителна информация, се свържете с упълномощен за сервизно обслужване дилър на Toro, или с Центъра за обслужване на клиентите на Toro, като не забравите да укажете модела и серийните номера на вашата машина. Фигура1 идентифицира местоположението на модела и серийните номера на машината. Запишете номерата в предвиденото за целта място.

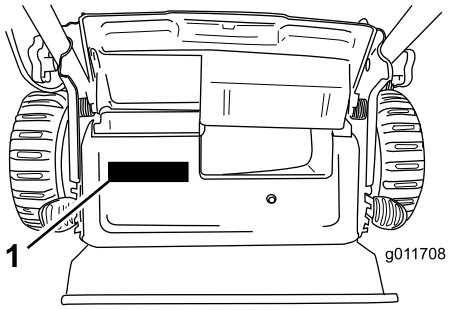

Фигура1

1. Табелка с модела и серийния номер

Номер на модела_____

Сериен номер_____

В настоящото ръководство са идентифицирани потенциалните опасности и то включва съобщения за безопасна работа, които се обозначават със символ, предупреждаващ за опасност (Фигура2), която сигнализира за риск от сериозни наранявания или даже смъртни случаи, ако не изпълнявате препоръчваните предпазни мерки.



Фигура2

1. Предупредителен символ за опасност

За подчертаване на информацията в настоящото ръководство се използват 2 думи. **Важна информация** привлича вниманието върху специална техническа информация и **Забележка**, която набляга на общата информация, заслужаваща специално внимание.

Настоящият продукт отговаря на всички съответни Европейски директиви. За по-подробна информация вижте отделния информационен лист, съдържащ конкретната за продукта Декларация за съответствие (DOC).

За моделите, при които конските сили на двигателя са указани, общата мощност на двигателя в конски сили е определена по лабораторен път от производителя на двигателя и в съответствие със SAE J1940. При конфигурирането на машината в съответствие с изискванията за безопасност, емисии и експлоатация, действителната мощност на двигателя в конски сили за този клас косачки ще е значително по-малка.

Не нарушавайте настройките на органите за управление на машината и не променяйте оборотите на регулатора, защото това може да създаде условия за нарушаване на безопасността, а в резултат да доведе до телесни наранявания.

© 2013—The Toro® Company
8111 Lyndale Avenue South
Bloomington, MN 55420

Регистрирайте се на www.Toro.com.

CE

Оригинални указания (БГ)
Отпечатано в САЩ
Всички права запазени

3376-647 A

Съдържание

Въведение 1
Общи правила за безопасна работа с косачката за трева 2
Звуково налягане 4
Звукова мощност 4
Вибрации, ръце 4
Етикети с указания за безопасност и инструкции 5
Настройка 6
1 Монтиране на ръкохватката 6
2 Монтаж на въженцето за ръчно пускане и водача на въженцето 6
3 Зареждане на двигателя с масло 6
Преглед на продукта 7
Технически данни 7
Действие 8
Зареждане на резервоара за гориво 8
Проверка на нивото на маслото на двигателя 8
Регулиране на височината на косене 9
Стартиране на двигателя 9
Използване на самоходното придвижване 10
Спиране на двигателя 10
Рециклиране на отпадните отрезки 10
Събиране на отрезките в кош 10
Изхвърляне на отпадните отрезки 11
Съвети за ползване 11
Поддръжка 13
Препоръчителен график (-ци) за поддръжка 13
Подготовка за поддръжка на машината 13
Смяна на въздушния филтър 13
Смяна на маслото на двигателя 14
Обслужване на свещта 15
Смяна на нож 15
Регулиране на жилото за самоходно придвижване 16
Почистване на корпуса на машината отдолу 16
Съхранение 17
Подготовка на машината за съхранение 17
Прибиране на ръкохватката 18
Изваждане на машината от съхранение 18

Безопасност

Неправилната употреба или поддръжка на тази косачка може да доведе до наранявания. За намаляване на потенциалните възможности за телесни наранявания, спазвайте дадените по-долу инструкции за безопасна работа.

Фирмата Toro е проектирала и изпитала тази косачка за безопасната й експлоатация в разумни граници, но неизпълнението на дадените по-долу инструкции може да доведе до причиняване на телесни наранявания.

За осигуряване на максимална безопасност и възможно най-добри технически показатели, както и за щателното запознаване с настоящия продукт, от първостепенна важност е, както вие, така и всеки друг оператор на косачката, да прочетете и усвоите съдържанието на настоящото ръководство преди даже да сте пуснали двигателя. Обръщайте специално внимание на предупредителния символ за опасност (Фигура2), който означава Внимание, Предупреждение или Опасност – инструкция за лична безопасност“. Прочетете и разберете тази инструкция, защото тя се отнася пряко до безопасността. Неизпълнението на тази инструкция може да доведе до телесни наранявания.

Общи правила за безопасна работа с косачката за трева

Дадените по-долу инструкции са адаптирани от EN 836.

Тази режеща машина може да ампутира ръце или крака, както и да изхвърля най-различни предмети. Неизпълнението на дадените по-долу инструкции за безопасна работа може да доведе до сериозни телесни наранявания или даже до смъртни случаи.

Обучение

- Прочетете внимателно инструкциите. Запознайте се добре с органите за управление на машината и с правилната им употреба.
- Никога не допускайте използването на косачката от деца или от други хора, които не са запознати с настоящите инструкции. Възможно е местните разпоредби да ограничават възрастта на оператора.
- Имайте предвид също и че операторът или потребителят носят отговорност за нещастни случаи и рискове, понесени от други хора, или за нанесени вреди върху тяхна собственост.
- Разберете обясненията за всички пиктограми, използвани върху косачката или дадени в инструкциите.

Бензин

⚠ ВНИМАНИЕ

Бензинът е силно запалима течност. Вземете следните предпазни мерки.

- **Съхранявайте горивото в контейнери, които са специално проектирани за това.**
- **Презареждайте само на открито и не пушете по време на презареждане.**
- **Зареждайте с гориво, преди да запалите двигателя. При работещ или при горещ двигател никога не отваряйте капачката на резервоара за гориво и не зареждайте с бензин.**
- **Ако разлеете бензин, не се опитвайте да стартирате двигателя, а преместете машината далеч от участъка на разлива и до разсейване на бензиновите пари избягвайте създаване на източници на запалване.**
- **Завъртайте надеждно всички капачки на резервоара на гориво и на контейнерите.**

Подготовка

- При косене винаги носете здрави обувки и дълги панталони. Не работете с машината боси или обути с отворени сандали.
- Старателно проверете участъка, в който ще се използва машината, и премахнете всички камъни, клони, жици, кости и други чужди тела.
- Преди употреба на машината винаги проверявайте визуално дали всички предпазни съоръжения, като дефлектори или кошове за трева, са на място, както и дали работят правилно.
- Преди употреба на машината винаги проверявайте визуално дали ножовете, болтовете на ножовете и възелът на режещия инструмент не са износени или повредени. За да запазите баланса, сменяйте износените или повредени ножове и болтове в комплект.

Стартиране

Стартирайте двигателя внимателно, като спазвате инструкциите. Краката ви трябва да са извън обсега на ножа (ножовете) и да не са пред улея за изхвърляне на отпадъците.

Действие

- Никога не косете, ако в близост има хора, и по-специално деца или домашни любимци.
- Косете само на дневна светлина или на добро изкуствено осветление.
- Внимавайте винаги за дупки по терена или за други скрити опасности.
- Не поставяйте ръцете или краката си в близост до въртящи се части или под тях. Винаги стойте извън обсега на отвора за изхвърляне на отпадъците.
- Никога не вдигайте и не пренасяйте машина, чийто двигател работи.
- При обръщане или дърпане на косачката внимавайте изключително много.
- Ходете, никога не тичайте.
- Наклони:
  - Не косете по много стръмни наклони.
  - При работа с косачката по наклон внимавайте изключително много.
  - Косете напречно на лицевата част на наклоните и никога нагоре или надолу, като при смяна на посоката на косене по наклон внимавайте изключително много.
  - При работа с косачката по наклон бъдете сигурни в устойчивостта на краката си.
- За да предотвратите преобръщането на косачката и загубата на контрол върху нея, при работа по наклони и при вземане на остри завои намалете скоростта.
- Ако косачката трябва да се наклони при преминаване през незатревени площи или при транспортирането ѝ, спрете ножовете.
- Не оставяйте двигателят да работи в ограничени пространства, където могат да се натрупат опасни изпарения от въглероден оксид.
- Спирайте двигателя
  - във всички случаи, когато се налага да оставите машината.
  - преди презареждане на машината.
  - преди сваляне на коша за отпадъците.
  - преди регулиране на височината на косачката, освен ако тази настройка може да се извърши от мястото на оператора.
- Спирайте двигателя и откачайте кабела на свещта
  - преди почистване на задръствания или освобождаване на запушен улей за отпадъци.
  - преди проверка, почистване или обслужване на машината.
  - след удар по чуждо тяло, проверявайте машината за повреди, и преди рестартирането ѝ и работата с нея, извършете необходимите ремонти.
  - в случай че машината започне да вибрира необичайно (проверете причината веднага).
- Гръмотевичните удари могат да причинят сериозни телесни наранявания и даже смъртни случаи. Ако в

участъка, в който работите, видите светкавици или чуете наближаваща буря, не работете с машината, а потърсете подслон.

- При пресичане на пътища или в близост до тях, внимавайте за преминаващия трафик.

Поддръжка и съхранение

- Поддържайте добре затегнати всички гайки, болтове и винтове, за да сте сигурни, че машината е в добро работно състояние.
- При почистването на машината не използвайте работещи под налягане съоръжения за почистване.
- Никога не съхранявайте машината с бензин в резервоара й, както и във вътрешността на сгради, където до бензиновите пари може да достигне открит пламък или искра.
- Преди съхранение на машината под подслон, оставете двигателят й да изстине.
- За да сведете риска от пожар до минимум, поддържайте двигателя, шумозаглушителя, отделението на акумулатора и склада за бензин чисти от трева, листа или прекомерно натрупване на грес.
- Проверявайте често компонентите на коша за трева и предпазителя за отпадъци и в случай на нужда ги сменяйте с препоръчваните от производителя части.
- За осигуряване на безопасността, сменяйте износените или повредени части.
- Сменяйте повредените шумозаглушители.
- Ако се налага източване на резервоара за гориво, направете това навън.
- Не променяйте настройката на регулатора на двигателя и не принуждавайте двигателят да работи на високи обороти. Работата на двигателя на прекомерно високи обороти може да увеличи риска от телесни наранявания.
- При работа с машини с много ножове особено внимавайте, тъй като завъртането на един от ножовете може да завърти и други.
- При настройките на косачката за тревни площи внимавайте, за да предотвратите захващането на пръсти между движещите се ножове и фиксираните части на косачката.
- **За да осигурите възможно най-добри технически показатели и степен на безопасност, купувайте единствено оригинални резервни части и принадлежности на Toro. Не използвайте части, които *могат да станат*; те могат да създадат рискове за безопасността.**

Звуково налягане

При работа с тази машина, при слуховите органи на оператора е измерено ниво на звуково налягане от 90 dBA, което включва погрешност (K) от 1 dBA. Нивото на звуково налягане е определено в съответствие с описаните в EN 836 процедури.

Звукова мощност

Тази машина е с гарантирано ниво на звукова мощност от 98 dBA, което включва погрешност (K) от 1 dBA. Нивото на звукова мощност е определено в съответствие с описаните в ISO 11094 процедури.

Вибрации, ръце

Тази машина не надвишава нива на вибрациите при ръцете от 3,6 m/s^2 за дясната страна и 3,6 m/s^2 за лявата страна, включващи погрешност (K) от 1,8 m/s^2. Измерените стойности са определени в съответствие с описаните в EN 836 процедури.

Етикети с указания за безопасност и инструкции

Важно: **В близост до зоните на потенциални опасности са поставени лепенки с правила за безопасност и с инструкции. Сменете повредените лепенки.**

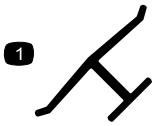

Маркировка на производителя

1. Указва, че ножовете се идентифицират като част на производителя на оригиналната машина.

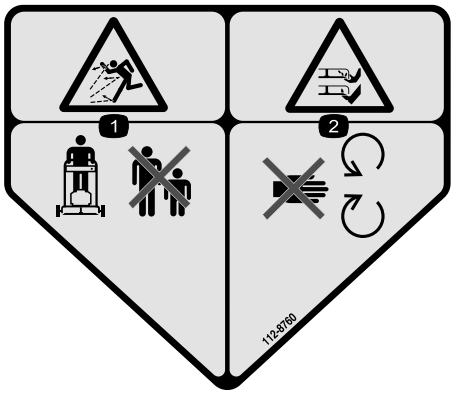

112-8760

1. Опасност от изхвърляне на предмети – страничните наблюдатели трябва да са на безопасно разстояние от машината.
2. Срязване/разчленяване на ръка или крак – стойте настрани от движещите се части.

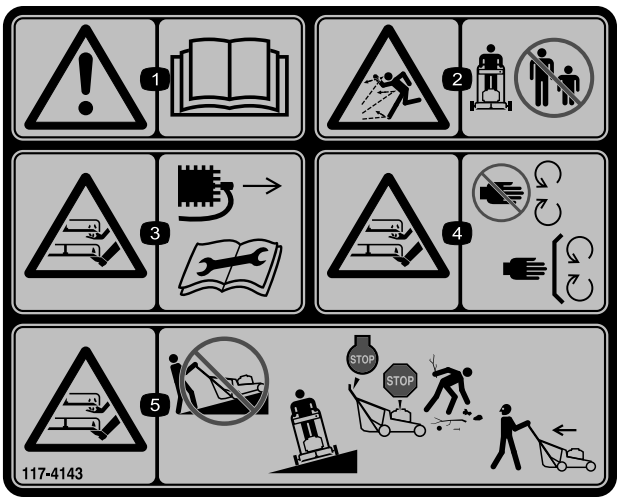

117-4143

1. Предупреждение – прочетете *Ръководството за експлоатация*.
2. Опасност от изхвърляне на предмети – страничните наблюдатели трябва да са на безопасно разстояние от машината.
3. Риск от срязване/разчленяване на ръка или крак, нож на косачката – преди сервизно обслужване или поддръжка на машината, откачете кабела на свещта и прочетете инструкциите.
4. Риск от срязване/разчленяване на ръка или крак, нож на косачката – стойте надалеч от движещи се части и оставяйте на мястото им всички щитове и екрани.
5. Риск от срязване/разчленяване на ръка или крак, нож на косачката – не косете нагоре и надолу по наклони, косете само напряко на наклона; спрете косачката и двигателя, преди работа съберете отпадъците, а при работа на заден ход се огледайте зад вас и надолу.

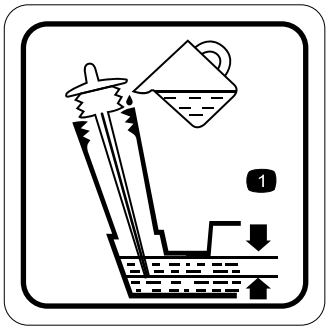

117-9368

1. Оптимално ниво на маслото

Настройка

1

Монтиране на ръкохватката

Не са необходими части

Процедура

⚠ ВНИМАНИЕ

Неправилното разгъване и прибиране на ръкохватката може да повреди кабелите, което да доведе до възникване на опасни работни условия.

- **При прибиране и разгъване на ръкохватката не повреждайте кабелите.**
- **Ако повредите някой кабел, се свържете с упълномощен за сервизна дейност дилър.**

1. Разхлабете главите на ръкохватката (Фигура3).

   Важно: При монтажа на ръкохватката прекарайте кабелите от външната й страна.

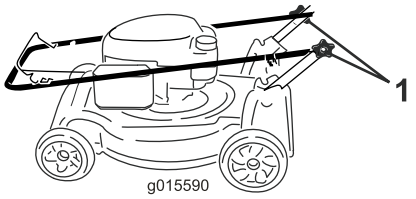

Фигура3

1. Глава на ръкохватката (2)

2. Преместете ръкохватката в работно положение (Фигура4).

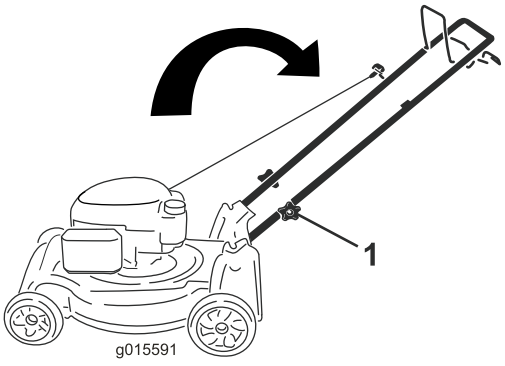

Фигура4

3. Завийте добре на ръка главите на ръкохватката (Фигура3).

2

Монтаж на въженцето за ръчно пускане и водача на въженцето

Не са необходими части

Процедура

Важно: Трябва да монтирате въженцето за ръчно пускане във водача на въженцето.

Задръжте лостчето за контрол на ножа към горната ръкохватка и издърпайте въженцето за ръчно пускане върху водача на ръкохватката (Фигура5).

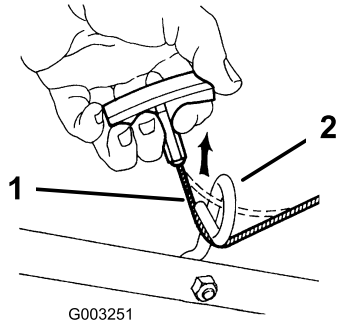

Фигура5

1. Въженце за ръчно пускане
2. Водач на въженцето

3

Зареждане на двигателя с масло

Не са необходими части

Процедура

Важно: При доставката на машината в двигателя й няма масло. Преди да стартирате двигателя, го напълнете с масло.

1. Преместете машината на хоризонтална повърхност.
2. Извадете маслоизмервателната щека (Фигура6) и налейте около 3/4 от вместимостта на картера с масло в тръбата за доливане на масло.

   Забележка: Максимално пълнене: 0,59 литра (20 унции), тип: SAE 30 или SAE 10W-30 детергентно

масло със сервизна класификация по API - SF, SG, SH, SJ, SL или по-висока.

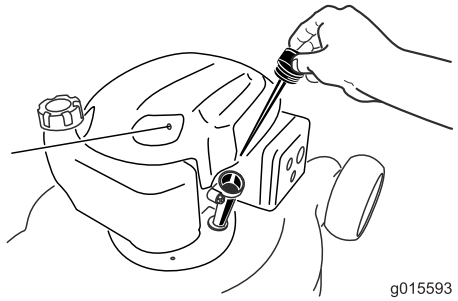

Фигура6

3. Избършете края на маслоизмервателната щека с чиста кърпа.
4. Поставете маслоизмервателната щека в тръбата за пълнене, но **не** я завивайте.
5. Извадете маслоизмервателната щека и проверете нивото на маслото върху нея (Фигура7).
   - Ако нивото на маслото е ниско, добавете малко масло бавно през тръбата за пълнене, изчакайте 3 минути и след това повторете стъпки 3 до 5 до достигане на правилното ниво на маслото.
   - Ако нивото на маслото е високо, източете излишното масло до достигане на правилното ниво. За източване на излишното масло, вижте Смяна на маслото на двигателя (Страница 14).

   Важно: Ако нивото на маслото в картера е прекалено ниско или прекалено високо, и двигателят работи, така той може да се повреди.



Фигура7

1. Нивото на маслото е много ниско
2. Нивото на маслото е много високо
3. Нивото на маслото е правилно

6. Поставете здраво маслоизмервателната щека в тръбата за пълнене.

Важно: ***Сменете маслото след първите 5 работни часа*****; след това го сменяйте ежегодно; виж Смяна на маслото на двигателя (Страница 14).**

Преглед на продукта

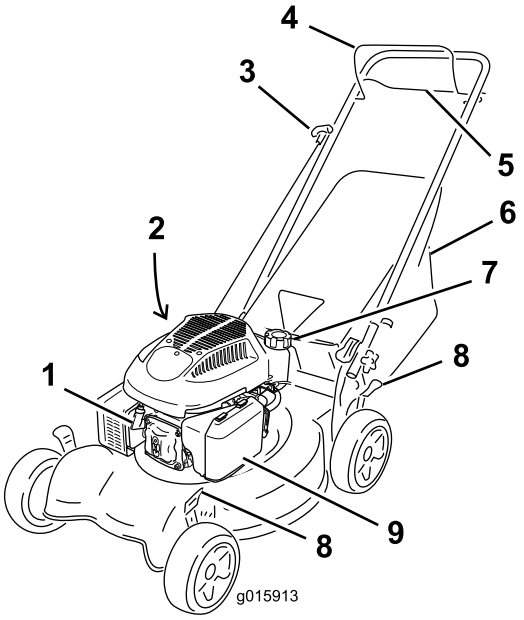

Фигура8

1. Свещ
2. Пълнене с масло/маслоизмервателна щека (не е показана)
3. Ръкохватка за ръчно пускане
4. Лостче за контрол на ножа
5. Лостче за самоходно придвижване на косачката
6. Кош за отпадна трева
7. Капачка на резервоара за гориво
8. Лостчета за височината на косене (4)
9. Въздушен филтър

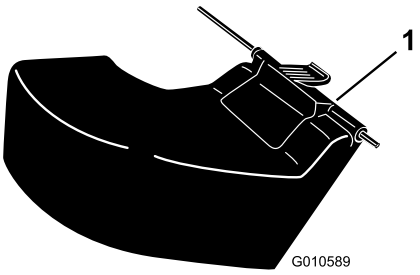

Фигура9

1. Дефлектор за задно разтоварване (приспособление, доставяно като опция; Toro парт. номер 89964)

Технически данни

Модел	Тегло	Дължина	Широчина	Височина
29639	34 кг (75 паунда)	144 см (57 инча)	54 см (21 инча)	145 см (39 инча)

Действие

Зареждане на резервоара за гориво

⚠ ОПАСНОСТ

Бензинът е изключително запалима и експлозивна течност. Предизвиканите от бензин пожар или експлозия могат да изгорят както вас, така и други хора.

- **За да предотвратите възпламеняването на бензина от статичен разряд, преди зареждане поставете контейнера и/или машината директно върху земята, а не в превозно средство или върху някакъв друг предмет.**
- **Зареждайте резервоара навън и при студен двигател. Избърсвайте разлетия бензин.**
- **Когато пушите или се намирате в близост до открит пламък или искри, не боравете с бензин.**
- **Съхранявайте бензина в одобрен за целта контейнер за гориво и далеч от досег с деца.**

- За най-добри резултати използвайте чист, пресен безоловен бензин, най-малко 87 октана (метод за оценяване (R+M)/2).
- Допустимо е използване на кислородосъдържащо гориво с максимално 10% етанол или 15% MTBE по обем.
- **Не** използвайте етанолови смеси на бензин от типа на E15 или E85 с повече от 10% етанол по обем. Това може да доведе до проблеми с характеристиките при работа и/или до повреда на двигателя, която може да не попада под действието на гаранцията.
- **Не** използвайте бензин, съдържащ метанол.
- **Не** съхранявайте гориво в резервоара или в съдове за през зимата, ако няма добавка за стабилизиране на горивото.
- **Не** добавяйте масло в бензина.

Важно: За да сведете проблемите по стартиране на двигателя до минимум, към горивото добавете всесезонен стабилизатор на гориво, като го смесвате с бензин, не по-стар от 30 дни.

1. Почиствайте около капачката на резервоара за гориво и я свалете от резервоара (Фигура10).

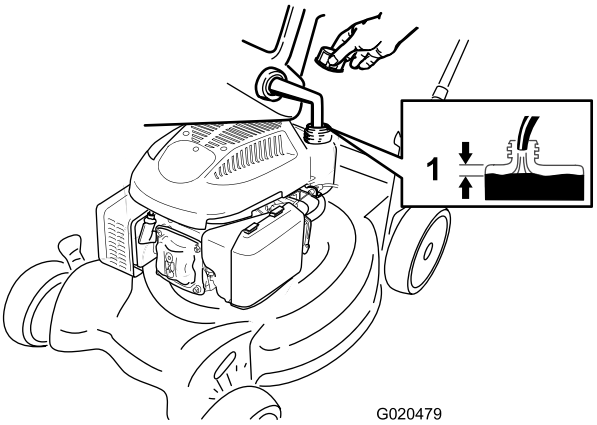

Фигура10

1. 6 мм (1/4 инча)

2. Напълнете резервоара, като оставите празни най-малко 6 мм (1/4 инча) от дъното на гърлото, за да има място при разширение на горивото.
3. Сложете капачката на резервоара за гориво и я притегнете добре на ръка.

Проверка на нивото на маслото на двигателя

Интервал на сервизното обслужване: Преди всяка употреба или ежедневно

Важно: При доставката на машината в двигателя й няма масло. Преди да стартирате двигателя, го напълнете с масло.

1. Преместете машината на хоризонтална повърхност.
2. Извадете маслоизмервателната щека (Фигура11) и налейте около 3/4 от вместимостта на картера с масло в тръбата за доливане на масло.

   Забележка: Максимално пълнене: 0,59 литра (20 унции), тип: SAE 30 или SAE 10W-30 детергентно масло със сервизна класификация по API - SF, SG, SH, SJ, SL или по-висока.

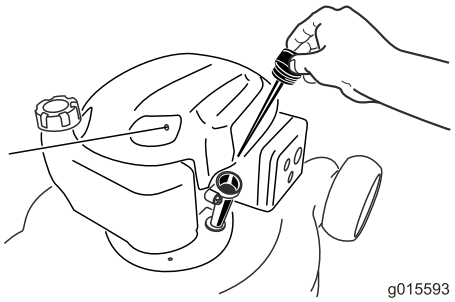

Фигура11

3. Избършете края на маслоизмервателната щека с чиста кърпа.
4. Поставете маслоизмервателната щека в тръбата за пълнене, но **не** я завивайте.
5. Извадете маслоизмервателната щека и проверете нивото на маслото върху нея (Фигура12).
   - Ако нивото на маслото е ниско, добавете малко масло бавно през тръбата за пълнене, изчакайте 3 минути и след това повторете стъпки 3 до 5 до достигане на нивото на маслото.
   - Ако нивото на маслото е високо, източете излишното масло до достигане на правилното ниво. За източване на излишното масло, вижте Смяна на маслото на двигателя (Страница 14).

   Важно: Ако нивото на маслото в картера е прекалено ниско или прекалено високо, и двигателят работи, така той може да се повреди.



Фигура12

1. Нивото на маслото е много ниско
2. Нивото на маслото е много високо
3. Нивото на маслото е правилно

6. Поставете здраво маслоизмервателната щека в тръбата за пълнене.

   Важно: *Сменете маслото след първите 5 работни часа*; след това го сменяйте ежегодно; виж Смяна на маслото на двигателя (Страница 14).

Регулиране на височината на косене

⚠ ВНИМАНИЕ

Регулирането на височината на косене може да доведе до съприкосновение с въртящ се нож, което да причини сериозни наранявания.

- **Спрете двигателя и изчакайте спирането на всички движещи се части.**
- **При регулиране на височината на косене не пъхайте пръстите си под корпуса на машината.**

⚠ ПРЕДУПРЕЖДЕНИЕ

Ако двигателят е работил, ауспухът ще е горещ и може сериозно да ви изгори. Не се доближавайте до горещ ауспух.

Регулирайте височината на косене до постигане на желаната от вас височина. Регулирайте всичките колела на една и съща височина.

Забележка:За повдигане на машината преместете всички лостчета за височина на косене напред, а за спускане на машината ги преместете назад (Фигура13).

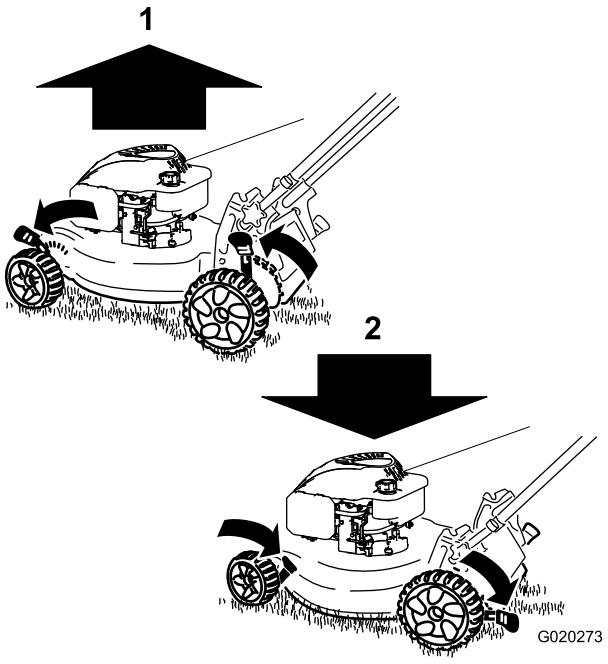

Фигура13

1. Повдигане на машината
2. Спускане на машината

Забележка:Стъпките за регулиране на височината на косене са 25 мм (1 инч); 38 мм (1-1/2 инча); 51 мм (2 инча); 64 мм (2-1/2 инча); 76 мм (3 инча); 89 мм (3-1/2 инча) и 102 мм (4 инча).

Стартиране на двигателя

1. Задръжте лостчето за контрол на ножа (Фигура14) към ръкохватката.

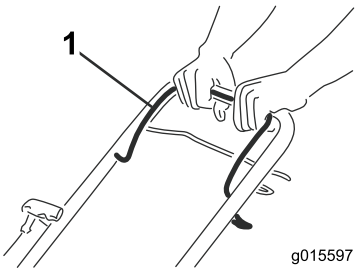

Фигура14

1. Лостче за управление на ножа

2. Издърпайте дръжката за ръчно стартиране на двигателя (Фигура15).

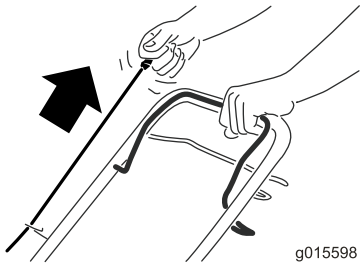

Фигура15

Забележка: Ако след няколко опита машината не заработи, свържете се с упълномощен за сервизно обслужване дилър.

Използване на самоходното придвижване

За да задействате самоходното придвижване, стиснете лостчето за самоходно придвижване (Фигура16) към ръкохватката и го задръжте (Фигура17).

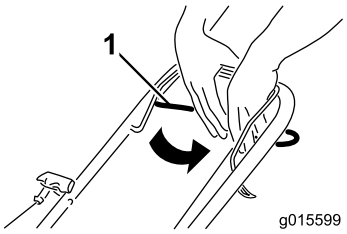

Фигура16

1. Лостче за самоходно придвижване на косачката

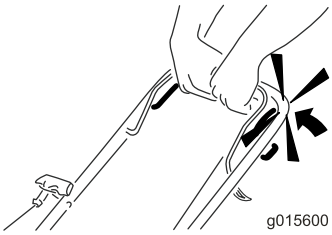

Фигура17

За да освободите самоходното придвижване, пуснете лостчето за самоходно придвижване.

Забележка: Максималната скорост на самоходно придвижване е фиксирана. За да намалите скоростта на придвижване, увеличете пространството между лостчето за самоходно придвижване и ръкохватката.

Спиране на двигателя

Интервал на сервизното обслужване: Преди всяка употреба или ежедневно

За да спрете двигателя, пуснете лостчето за контрол на ножа (Фигура18).

Важно: Когато пуснете лостчето за контрол на ножа, както двигателят, така и ножът трябва да спрат в рамките на 3 секунди. Ако те не спират по подходящия начин, веднага преустановете работа с машината и се свържете с упълномощен за сервизно обслужване дилър.

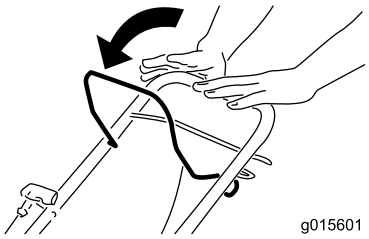

Фигура18

Рециклиране на отпадните отрезки

Тази машина се доставя от производителя готова за рециклиране на отпадните отрезки от трева и листа обратно в тревната площ.

Ако кошът за трева е сложен на машината, свалете го (вижте Демонтаж на коша за трева (Страница 11)) преди рециклиране на отпадните отрезки.

Събиране на отрезките в кош

Когато искате да съберете отпадните отрезки от трева и листа от тревната площ, използвайте коша за трева.

⚠ ВНИМАНИЕ

Един износен кош за трева може да допусне изхвърлянето на малки камъни и други подобни частици към оператора или към странични наблюдатели, в резултат на което да се получат сериозни телесни наранявания, а даже и смъртни случаи.

Проверявайте често коша за трева. Ако е повреден, монтирайте нов резервен кош от Toro.

⚠ ВНИМАНИЕ

Ножът е остър; контактът с него може да доведе до сериозни телесни наранявания.

Преди да напуснете мястото на оператора, спрете двигателя и изчакайте спирането на всички движещи се части.

Монтаж на коша за трева

1. Вдигнете нагоре задния дефлектор (Фигура19).

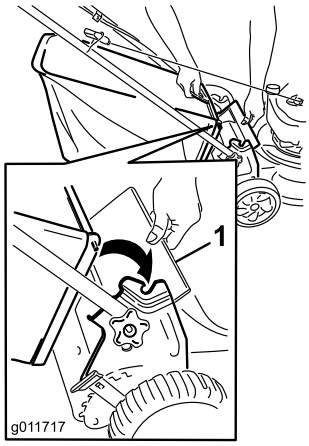

Фигура19

1. Заден дефлектор

2. Вмъкнете дръжката на коша за трева в прорезите на скобите на ръкохватката (Фигура19).

Демонтаж на коша за трева

1. Вдигнете нагоре задния дефлектор (Фигура19).
2. Вдигнете дръжката на коша за трева извън прорезите на скобите на ръкохватката и свалете коша от машината.
3. Затворете задния дефлектор.

Изхвърляне на отпадните отрезки

За косене на много висока трева използвайте дефлектора за задно разтоварване (приспособление, доставяно като опция; Toro парт. номер 89964).

Монтаж на дефлектора за задно разтоварване

1. Ако кошът е монтиран на машината, свалете го; вижте Демонтаж на коша за трева (Страница 11).
2. Вдигнете нагоре задния дефлектор и го задръжте (Фигура20).

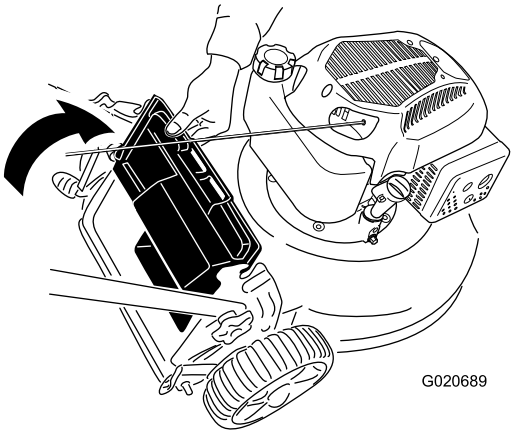

Фигура20

3. Вмъкнете ухото на дефлектора за задно разтоварване в десния прорез на задния дефлектор (Фигура21).

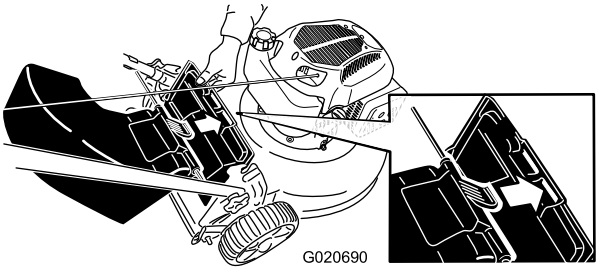

Фигура21

4. Вмъкнете стержена на дефлектора за задно разтоварване в прорезите на машината (Фигура22).

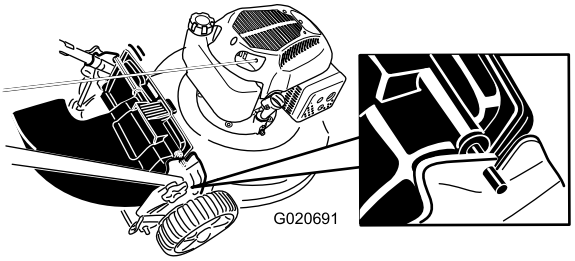

Фигура22

Демонтаж на дефлектора за задно разтоварване

За демонтажа на дефлектора за задно разтоварване изпълнете описаните по-горе стъпки в обратен ред.

Съвети за ползване

Общи съвети за косене

- Почистете участъка от пръчки, камъни, проводници и други дребни отпадъци, в които може да се удари ножът.

- Избягвайте удрянето на ножа по солидни обекти. Никога не косете умишлено над който и да е обект.
- Ако машината удари в някакъв обект или започне да вибрира, спрете веднага двигателя, откачете кабела от свещта и проверете машината за повреди.
- За получаване на възможно най-добри резултати, преди началото на сезона за косене монтирайте нов нож.
- Когато се налага, сменяйте ножа с резервен нож на Toro.

Косене на трева

- Косете само до една трета от ножа за трева. Не косете под задание за 51 мм, освен ако тревата е рядка или е късна есен, когато растежът на тревата е забавен. Вижте Регулиране на височината на косене (Страница 9).
- За да постигнете най-добър външен вид на тревната си площ, при косене на трева с височина над 15 см (6 инча), косете при настройка за най-голяма височина на косене и ходете бавно; след това косете отново на по-ниска степен на настройка. Ако тревата е много дълга, машината може да се задръсти и двигателят да се задави.
- Косете само суха трева и листа. Мокрите трева и листа имат склонност да се групират по двора и могат да задръстят машината или да задавят двигателя.

⚠ ВНИМАНИЕ

Ако се подхлъзнете по мокри трева и листа и се докоснете до ножа, това може да доведе до сериозни телесни наранявания. Косете само в сухо време.

- Сменяйте посоката на косене. Това помага за разпръскването на отпадните отрезки по тревната площ за равномерното й наторяване.
- Ако външният вид на окосената тревна площ е незадоволителен, опитайте някой от следните подходи:
  - Сменете ножа или го занесете да ви го наточат.
  - При косене ходете бавно.
  - Повдигнете височината на косене на машината.
  - Косете тревата по-често.
  - Припокривайте полосите на тревните откоси, вместо да окосявате една пълна полоса на всеки ход.
  - Задайте височина на косене на предните колела, която да е с един прорез по-ниска от тази на задните колела. Например, установете предните колела на 51 мм, а задните - на 64 мм.

Косене на листа

- След като окосите тревната площ, се убедете, че половината от нея се показва през капака за косене на листа. Може да се наложи да направите още един преход по листата.
- Ако по тревната площ има над 13 см (5 инча) листа, задайте предната височина на косене с една или две степени по-високо от задната.
- Забавете скоростта си на косене, ако машината не коси достатъчно прецизно листата.

Поддръжка

Забележка:Определете лявата и дясната страни на машината спрямо нормалното работно положение.

Препоръчителен график (-ци) за поддръжка

Интервал на техническо обслужване	Процедура по поддръжка
След първите 5 часа	• Сменете маслото на двигателя.
Преди всяка употреба или ежедневно	• Проверете нивото на маслото на двигателя • Убедете се, че двигателят спира в рамките на 3 секунди след пускане на лостчето за контрол на ножа.
След всяка употреба	• Почистете попадналите под машината окосена трева и мръсотия.
На всеки 100 часа	• Проверете свещта и ако е необходимо, я сменете.
Преди съхранение	• Преди ремонт и в подготовка на следсезонното съхранение на машината, изпразнете резервоара за гориво според указанията. • Почистете охладителната система, отстранете отрезките от окосена трева, боклуците или мръсотията от охлаждащите ребра на двигателя и от стартера. При тежки условия на работа или при косене на висока трева, почиствайте машината по-често.
Годишно	• Сменете въздушния филтър; при запрашени условия на работа го сменяйте по-често. • Сменете маслото на двигателя. • Сменете ножа или го дайте да ви го заточат (ако ножът се затъпява бързо, правете това по-често).

Подготовка за поддръжка на машината

1. Спрете двигателя и изчакайте спирането на всички движещи се части.
2. Преди изпълнение на каквито и да било процедури по поддръжка на машината, първо откачете кабела на свещта (Фигура23).

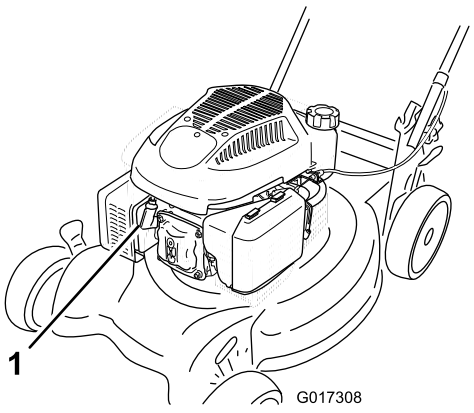

Фигура23

1. Кабел на свещта

3. След изпълнение на процедурите по поддръжка, свържете кабела на свещта към нея.

⚠ ВНИМАНИЕ

Наклоняването на машината може да предизвика изтичане на гориво. Бензинът е лесно запалима и експлозивна течност, която може да причини телесни наранявания.

Работете с машината, докато бензинът свърши или го източете с ръчна помпа, но никога с фуния.

Важно: Винаги наклонявайте машината настрани, като маслоизмервателната щека сочи надолу.

Смяна на въздушния филтър

Интервал на сервизното обслужване: Годишно

1. Натиснете надолу защракващите палци от горната страна на капака на въздушния филтър (Фигура24).

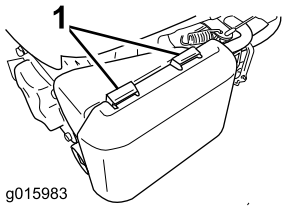

Фигура24

1. Защракващи палци

2. Отворете капака.
3. Свалете хартиения елемент на въздушния филтър и дунапреновия предварителен филтър (Фигура25).

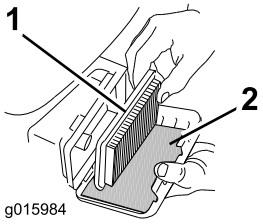

Фигура25

1. Хартиен елемент на въздушния филтър
2. Дунапренов предварителен филтър

4. Проверете дунапреновия предварителен филтър и ако е увреден или много мръсен, го сменете.
5. Проверете хартиения елемент на въздушния филтър.
   A. Ако той е увреден или измокрен с масло или гориво, сменете го.
   B. Ако хартиеният елемент на въздушния филтър е мръсен, почукайте го няколкократно върху твърда повърхност или от страната, сочеща към двигателя, го продухайте със сгъстен въздух с налягане под 207 kPa (30 psi).

   Забележка:Не изчеткваите мръсотията от филтъра; изчеткването ще набие мръсотията във фибро материала.
6. С влажен парцал почистете мръсотията по тялото и капака на въздушния филтър. **Не забърсвайте мръсотия във въздуховода.**
7. Вмъкнете дунапреновия предварителен филтър и хартиения елемент във въздушния филтър.
8. Сложете капака.

Смяна на маслото на двигателя

Интервал на сервизното обслужване: След първите 5 часа

Годишно

1. Преместете машината на хоризонтална повърхност.
2. Уверете се, че в резервоара за гориво има малко гориво или че той е празен, така че при наклоняването на машината настрана от него да не протече гориво.
3. Преди да смените маслото на двигателя, го оставете да поработи малко, за да загрее маслото.

   Забележка:Загрятото масло тече по-добре и пренася повече от замърсителите в него.
4. Откачете кабела от свещта; виж Подготовка за поддръжка на машината (Страница 13).
5. Сложете съд за източване на маслото близо до маслото на двигателя откъм страната на тръбата за пълнене на масло.
6. Извадете маслоизмервателната щека от тръбата за пълнене (Фигура26).

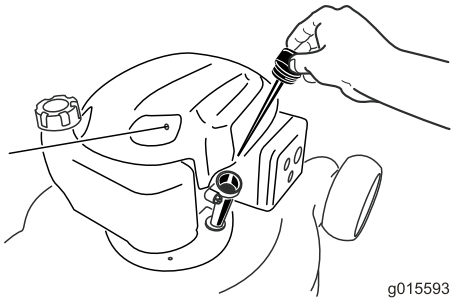

Фигура26

7. Наклонете машината настрани, като тръбата за пълнене сочи надолу, за да източите маслото през тръбата за пълнене на двигателя в съда (Фигура27).

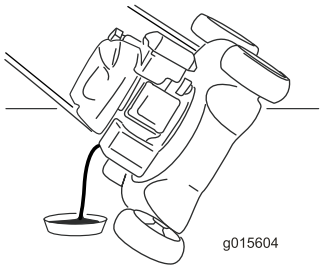

Фигура27

8. След източването на маслото върнете машината в работно положение.
9. Налейте около 3/4 от вместимостта на картера с масло.

   Забележка:Максимално пълнене: 0,59 литра (20 унции), тип: SAE 30 или 10W-30 детергентно масло със сервизна класификация по API - SF, SG, SH, SJ, SL или по-висока.
10. Изчакайте 3 минути, докато маслото се установи.
11. Избършете края на маслоизмервателната щека с чиста кърпа.

12. Поставете маслоизмервателната щека в тръбата за пълнене, но **не** я завивайте.
13. Извадете маслоизмервателната щека и проверете нивото на маслото върху нея (Фигура28).
    - Ако нивото на маслото е ниско, добавете малко масло бавно през тръбата за пълнене, изчакайте 3 минути и след това повторете стъпки 11 до 13 до достигане на нивото на маслото.
    - Ако нивото на маслото е високо, източете излишното масло до достигане на правилното ниво. За източване на излишното масло, вижте Смяна на маслото на двигателя (Страница 14).

      Важно: Ако нивото на маслото в картера е прекалено ниско или прекалено високо, и двигателят работи, така той може да се повреди.



Фигура28

1. Нивото на маслото е много ниско
2. Нивото на маслото е много високо
3. Нивото на маслото е правилно

14. Поставете здраво маслоизмервателната щека в тръбата за пълнене.
15. Изхвърлете отработеното масло по правилния начин в местния център за рециклиране на масла.

Обслужване на свещта

Интервал на сервизното обслужване: На всеки 100 часа

Проверявайте свещта на всеки 100 работни часа. Използвайте свещ **Champion RN9YC** или неин еквивалент.

1. Спрете двигателя и изчакайте спирането на всички движещи се части.
2. Откачете кабела от свещта.
3. Почистете участъка около свещта.
4. Свалете свещта от главата на цилиндъра.

   Важно: Ако тя е напукана или замърсена, сменете я. Не почиствайте горната част на свещта, защото попадналите в цилиндъра песъчинки могат да повредят двигателя.
5. Регулирайте луфта на свещта до 0,76 мм (0,030 инча) (Фигура29).

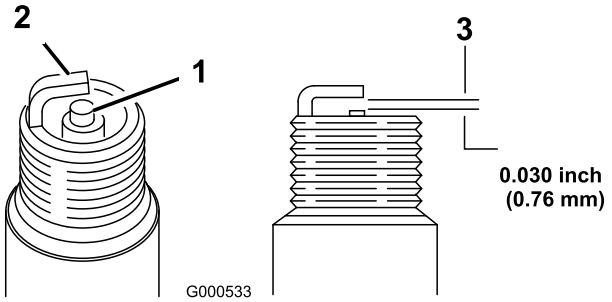

Фигура29

1. Страничен електрод
2. Централен електрод
3. Луфт на свещта (не е в мащаб)

6. Монтирайте свещта и уплътняващата гарнитура.
7. Завийте свещта до въртящ момент от 20 N-m (15 ft-lb).
8. Свържете кабела към свещта.

Смяна на нож

Интервал на сервизното обслужване: Годишно

Важно: *За правилния монтаж на ножа ще се нуждаете от динамометричен ключ.* Ако нямате такъв ключ или не се чувствате подготвени за изпълнението на подобна процедура, свържете се с упълномощен за сервизно обслужване дилър.

При всяко свършване на бензина проверявайте ножа. Ако той е повреден или по него има пукнатини, сменете го веднага. Ако ръбът на ножа е затъпен или нащърбен, заточете го или го сменете.

⚠ ВНИМАНИЕ

Ножът е остър; контактът с него може да доведе до сериозни телесни наранявания.

- **Откачете кабела от свещта.**
- **При сервизното обслужване на ножа носете ръкавици.**

1. Откачете кабела за свещта от свещта. Вижте Подготовка за поддръжка на машината (Страница 13).
2. Винаги наклонявайте машината настрани, така че маслоизмервателната щека да сочи надолу.
3. За стабилното фиксиране на ножа използвайте дървено трупче.
4. Демонтирайте ножа (завъртете болта на ножа в посока обратна на часовниковата стрелка) и съхранете цялата монтажна арматура.
5. Монтирайте нов нож (завъртете болта на ножа по часовниковата стрелка) и цялата монтажна арматура (Фигура30).

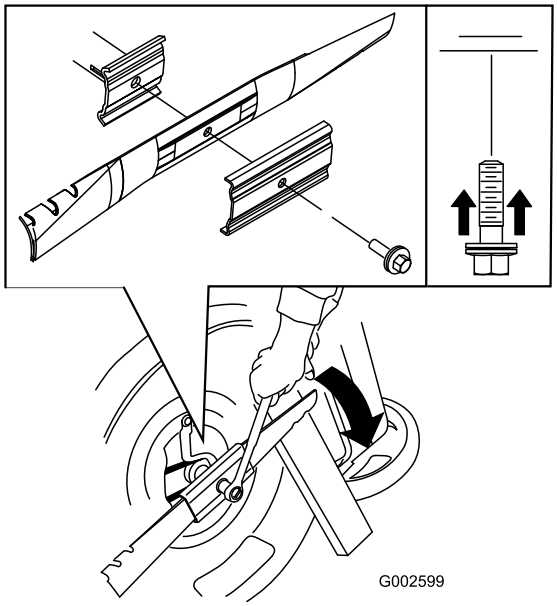

Фигура30

Важно: Позиционирайте закривените краища на ножа така, че да сочат към корпуса на машината.

6. **За затягането на болта на ножа до 82 N-m (60 ft-lb) използвайте динамометричен ключ.**

Важно: Затегнатият до 82 N-m (60 ft-lb) е много стегнат. Задържайки ножа с помощта на дървено трупче, приложете цялата си тежест върху храповика на ключа и затегнете добре болта. Пренатягането на болта е много трудно.

Регулиране на жилото за самоходно придвижване

Във всеки случай на монтаж на ново жило за самоходно придвижване или ако то се нуждае от пренастройване, регулирайте го.

1. Разхлабете фиксиращата жилото гайка (Фигура31).

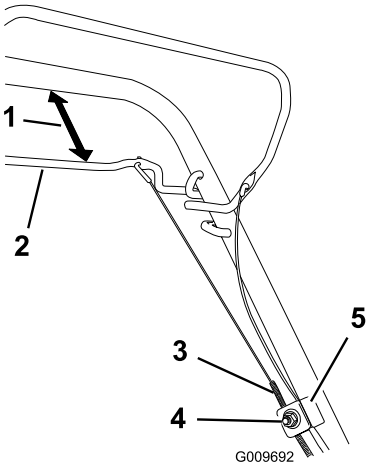

Фигура31

1. 25 до 38 мм (1 до 1-1/2 инча)
2. Лостче за самоходно придвижване на косачката
3. Броня на жилото
4. Гайка за опората на жилото
5. Опора на жилото

2. Задръжте лостчето за самоходно придвижване на 25 до 38 мм (1 до 1-1/2 инча) от ръкохватката (Фигура31).
3. Издърпайте надолу бронята на жилото (в посока към машината), докато оберете луфта на жилото (Фигура31).
4. Затегнете гайката на опората на жилото.
5. Пуснете лостчето за самоходно придвижване и се убедете, че жилото е отпуснато.

Забележка:В свободно положение на лостчето за самоходно придвижване жилото трябва да е отпуснато, защото в обратен случай при отпускане на лостчето машината може бавно да се задвижи.

Почистване на корпуса на машината отдолу

Интервал на сервизното обслужване: След всяка употреба

⚠ ВНИМАНИЕ

Машината може да изкара материал под корпуса си.

- **Носете предпазни очила.**
- **Стойте на мястото на оператора (зад ръкохватката), когато машината работи.**
- **Не допускайте странични наблюдатели в работния участък.**

1. Закарайте машината на хоризонтална павирана повърхност и при работещ двигател напръскайте с маркуч вода пред **дясното** задно колело (Фигура32).

Водата ще се разпръсне по пътя на ножа и ще почисти окосената трева.

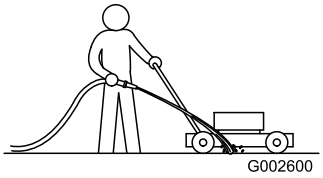

Фигура32

2. След като почистите окосената трева, спрете водата и преместете машината на сухо място.
3. Оставете двигателят да работи няколко минути, за да може да изсуши корпуса и да предотврати появата на ръжда.

Съхранение

Съхранявайте машината на хладно, чисто и сухо място.

Подготовка на машината за съхранение

⚠ ВНИМАНИЕ

Бензиновите пари могат да експлодират.

- **Не съхранявайте бензин над 30 дни.**
- **Не съхранявайте машината на закрито място в близост до открит пламък.**
- **Преди съхранението на машината оставете време на двигателя да изстине.**

1. При последното презареждане с гориво през годината, към него добавете стабилизатор на гориво, изпълнявайки указанията на производителя на двигателя.
2. Изхвърлете неизползваното гориво по правилния начин. Рециклирайте го в съответствие с местните разпоредби или го използвайте за колата си.

   Забележка:Старо гориво в резервоара е основната причина за трудно стартиране. Не съхранявайте гориво без стабилизатор повече от 30 дни, а стабилизирано гориво - повече от 90 дни.
3. Оставете машината да работи, докато двигателят й спре поради липса на гориво.
4. Стартирайте двигателя отново.
5. Оставете го да поработи, докато отново спре. Когато вече не можете да стартирате двигателя, той ще е достатъчно сух.
6. Откачете кабела от свещта.
7. Свалете свещта, добавете 30 мл (1 унция) масло през отвора на свещта и няколкократно дръпнете **бавно** въжето на стартера, за да разпределите равномерно маслото в цилиндъра и да предотвратите възникването на корозия през мъртвия сезон.
8. Поставете запалната свещ в хлабаво положение.
9. Затегнете всички гайки, болтове и винтове.

Прибиране на ръкохватката

⚠ ВНИМАНИЕ

Неправилното разгъване и прибиране на ръкохватката може да повреди кабелите, което да доведе до възникване на опасни работни условия.

- **При прибиране и разгъване на ръкохватката не повреждайте кабелите.**
- **Ако повредите някой кабел, се свържете с упълномощен за сервизна дейност дилър.**

1. Развийте главите на ръкохватката, докато тя започне да се движи свободно (Фигура33).

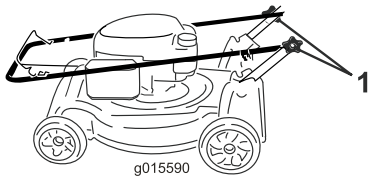

Фигура33

1. Глава на ръкохватката (2)

2. Придвижете ръкохватката напред, както е показано на Фигура33.

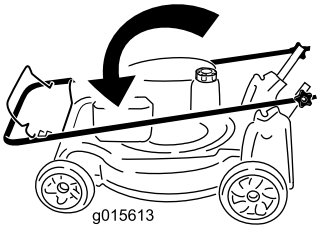

Фигура34

Изваждане на машината от съхранение

1. Проверете и притегнете всички крепежи.
2. Свалете свещта и завъртете двигателя бързо с помощта на стартера, за да издухате излишното масло от цилиндъра.
3. Монтирайте свещта обратно и я затегнете с динамометричен ключ до 20 N-m (15 ft-lb).
4. Изпълнете нужните процедури за обслужване; вижте Подготовка за поддръжка на машината (Страница 13).
5. Проверете нивото на маслото на двигателя; вижте Проверка на нивото на маслото на двигателя (Страница 8).
6. Напълнете резервоара за гориво с нов бензин; вижте Зареждане на резервоара за гориво (Страница 8).
7. Свържете кабела към свещта.

Списък на национални дистрибутори

Дистрибутор:	Държава:	Телефон:	Дистрибутор:	Държава:	Телефон:
Atlantis Su ve Sulama Sisstemleri Lt	Турция	90 216 344 86 74	Maquiver S.A.	Колумбия	57 1 236 4079
Balama Prima Engineering Equip.	Хонконг	852 2155 2163	Maruyama Mfg. Co. Inc.	Япония	81 3 3252 2285
B-Ray Corporation	Корея	82 32 551 2076	Agrolanc Kft	Унгария	36 27 539 640
Casco Sales Company	Пуерто Рико	787 788 8383	Mountfield a.s.	Чешка република	420 255 704 220
Ceres S.A.	Коста Рика	506 239 1138	Munditol S.A.	Аржентина	54 11 4 821 9999
CSSC Turf Equipment (pvt) Ltd.	Шри Ланка	94 11 2746100	Oslinger Turf Equipment SA	Еквадор	593 4 239 6970
Cyril Johnston & Co.	Северна Ирландия	44 2890 813 121	Oy Hako Ground and Garden Ab	Финландия	358 987 00733
Equiver	Мексико	52 55 539 95444	Parkland Products Ltd.	Нова Зеландия	64 3 34 93760
Femco S.A.	Гватемала	502 442 3277	Prato Verde S.p.A.	Италия	39 049 9128 128
G.Y.K. Company Ltd.	Япония	81 726 325 861	Prochaska & Cie	Австрия	43 1 278 5100
Geomechaniki of Athens	Гърция	30 10 935 0054	RT Cohen 2004 Ltd.	Израел	972 986 17979
Guandong Golden Star	Китай	86 20 876 51338	Riversa	Испания	34 9 52 83 7500
Hako Ground and Garden	Швеция	46 35 10 0000	Sc Svend Carlsen A/S	Дания	45 66 109 200
Hako Ground and Garden	Норвегия	47 22 90 7760	Solvert S.A.S.	Франция	33 1 30 81 77 00
Hayter Limited (U.K.)	Обединеното кралство	44 1279 723 444	Spypros Stavrinides Limited	Кипър	357 22 434131
Hydroturf Int. Дубай	Обединени арабски емирства	97 14 347 9479	Surge Systems India Limited	Индия	91 1 292299901
Hydroturf Egypt LLC	Египет	202 519 4308	T-Markt Logistics Ltd.	Унгария	36 26 525 500
Irriamc	Португалия	351 21 238 8260	Toro Australia	Австралия	61 3 9580 7355
Irrigation Products Int'l Pvt Ltd.	Индия	86 22 83960789	Toro Europe NV	Белгия	32 14 562 960
Jean Heybroek b.v.	Холандия	31 30 639 4611			

Съобщение относно конфиденциалността за Европа

Информацията, събирана от Toro
Toro Warranty Company (Toro), уважава вашата конфиденциалност. За да можем да обработваме вашите гаранционни рекламации и да влизаме във връзка с вас при отзоваване на продукта, ние ви молим да споделите лична информация с нас, директно или чрез местна компания на Toro, или дилър.

Гаранционната система на Toro е хоствана на сървъри в САЩ, където законите за конфиденциалността може да не осигуряват същата защита, каквато е приложима в страната ви.

Споделяйки лична информация с нас, вие приемате обработката й, както е описано в този документ.

Начинът, по който Toro използва информацията
Toro може да използва личната ви информация за обработката на гаранционни рекламации, за влизане във връзка с вас при отзоваване на продукция, и за други цели, за които ви уведомяваме. Toro може да споделя информация с поделения на Toro, с дилъри или с други бизнес партньори във връзка с дейностите. Ние няма да продаваме вашата информация на други компании. Запазваме си правото да разкриваме лична информация във връзка с изискванията на приложимите закони и по искане на съответните органи, за правилната работа на нашите системи и за собствена защита или за защита на други потребители.

Задържане на личната ви информация
Ние ще съхраняваме личната ви информация докато ни е нужна за целите, за които е била събрана или за други законни цели (като спазване на разпоредби), или както се изисква от приложимите закони.

Задължения на Toro във връзка със сигурността на вашата лична информация
Ние вземаме съществени мерки за защитаване на сигурността на вашата лична информация. Освен това вземаме мерки и за поддържане на точността и актуалността на личната информация.

Достъп и промяна на вашата лична информация
Ако поискате да прегледате или да коригирате вашата лична информация, пишете ни на адрес legal@toro.com.

Австралийски закон за потребителите

Австралийските потребители ще намерят пълни подробности за австралийския закон за потребителите в кутията или при местния дилър на Toro.

Гаранции на Toro
и
Начална гаранция Toro GTS

Условия и покривани от гаранциите продукти

Компанията Toro и дъщерната й компания, Toro Warranty Company, на база на споразумение между тях, заедно обещават да ремонтират за оригиналния купувач[1]на продукти на Toro от списъка по-долу, ако поради дефектни материали или труд, или ако двигателят Toro GTS (GTS = "Гарантирано стартиране") не се стартира при първо или второ дърпане, ако рутинната поддръжка, изисквана съгласно *Ръководство за оператора*, е била извършвана.

Считано от датата на покупката са приложими следните срокове:

Продукти	**Гаранционен срок**
Ръчни мощни косачки	
• Корпус - отливка	5 години употреба в домашни условия[2] 90 дни професионална употреба
• Двигател	5 години GTS гаранция, Употреба в домашни условия[3]
• Акумулатор	2 години
• Корпус - стомана	2 години употреба в домашни условия[2] 90 дни професионална употреба
• Двигател	2 години GTS гаранция, Употреба в домашни условия[3]
Косачки TimeMaster	3 години употреба в домашни условия[2] 90 дни професионална употреба
• Двигател	3 години GTS гаранция, Употреба в домашни условия[3]
• Акумулатор	2 години
Ръчни електрически изделия	2 години употреба в домашни условия[2] Няма гаранция за професионална употреба
Снегопочистващи машини	
• Едностъпални	2 години употреба в домашни условия[2] 45 дни професионална употреба
• Двигател	2 години GTS гаранция, Употреба в домашни условия[3]
• Двустъпални	3 години употреба в домашни условия[2] 45 дни професионална употреба
• Улей, дефлектор за улея и капак на корпуса на работното колело	Доживотна (само за първия собственик)[5]
Електрически снегопочистващи машини	2 години употреба в домашни условия[2] Няма гаранция за професионална употреба
Всички самоходни устройства по-долу	
• Двигател	Вижте гаранцията на производителя на двигателя[4]
• Акумулатор	2 години употреба в домашни условия[2]
• Приспособления	2 години употреба в домашни условия[2]
Трактори DH за тревни площи и градини	2 години употреба в домашни условия[2] 90 дни професионална употреба
Трактори XLS за тревни площи и градини	3 години употреба в домашни условия[2] 90 дни професионална употреба
TimeCutter	3 години употреба в домашни условия[2] 90 дни професионална употреба
Косачки TITAN	3 години или 240 часа[5]
• Рама	Доживотна (само за първия собственик)[6]
Косачки Z Master - серия 2000	4 години или 500 часа[5]
• Рама	Доживотна (само за първия собственик)[6]

[1]Първи собственик означава лицето, което първо е закупила продукта на Toro.

[2]Домашни условия означава, че продуктът се използва за домашни нужди. Употребата му на повече от едно място се счита за професионална употреба, за което трябва да е приложима гаранцията за професионални цели.

[3]Гаранцията Toro GTS Starting не се отнася за професионална употреба.

[4]Някои двигатели за продукти на Toro се гарантират от производителя на самите двигатели.

[5]Което от двете възникне първо.

[6]Доживотна гаранция на рамата - Ако основната рама, състояща се от заварени части и оформяща конструкцията, към която се закрепват останалите части, напр. двигател, се пропука или счупи при нормална експлоатация, тя ще бъде ремонтирана или заменена, по избор на Toro, безплатно, под гаранцията за части и труд. Повреди на рамата поради немарливост или неправилно използване, или ремонти, изисквани поради ръжда и корозия, не се покриват.

Тази гаранция покрива цената на частите и труда, но вие трябва да заплатите транспортните разходи.

Гаранцията може да бъде отказана, ако броячът на отработените часове не е свързан, или е бил променян, или има признаци, че е бил манипулиран.

Отговорности на собственика

Собственикът трябва да поддържа своя продукт на компанията Toro, като за целта изпълнява описаните в *Ръководството за експлоатация* процедури по поддръжката му. Тази рутинна поддръжка е на ваши разноски, независимо дали се изпълнява от вас или от дилъра.

Инструкции за получаване на гаранционно обслужване

Ако считате, че вашият продукт на Toro е с дефект, дължащ се на използвани в него материали или на неговата изработка, следвайте описаната по-долу процедура:

1. Свържете се с продавача на изделието, за да уредите сервизното му обслужване. Ако по някаква причина не можете да се свържете с продавача, за уреждане на сервизното обслужване можете да се свържете и с всеки упълномощен от Toro дистрибутор. Виж приложения списък на дистрибуторите.
2. Донесете продукта и доказателството за неговата покупка (касова бележка) на упълномощения за сервизно обслужване клон. Ако по някаква причина сте недоволен от анализа на сервизния клон или от оказаното от него съдействие, свържете се с нас на следния адрес:

   Toro Customer Care Department, RLC Division
   Toro Warranty Company
   8111 Lyndale Avenue South
   Bloomington, MN 55420-1196
   001–952–948–4707

Позиции и условия, които не се покриват от гаранцията

Тази експресна гаранция не покрива следното:

- Разходите за сервизното обслужване за нормалната поддръжка на продукта или износването на неговите части, като ножове, роторни ножове (лопатки), скреперни остриета, ремъци, гориво, смазочни материали, смяна на масло, свещи и пневматични гуми, настройки на кабели/свръзки или на спирачки
- Всеки един продукт или негова част, които са били променяни или неправилно използвани, поради което се налага тяхна смяна или ремонт, дължащи се на аварии или липса на правилна поддръжка.
- Ремонти, които са се наложили поради използване на застояло гориво (по-старо от един месец) или неправилната подготовка на изделието преди период на съхранението му, надвишаващ един месец.
- Всички покривани от тези гаранции ремонти трябва да се изпълняват от упълномощен от Toro клон за сервизно обслужване, който да използва одобрени резервни части.

Общи условия

Интересите на купувача са защитени от националните закони на всяка отделна страна. С настоящата гаранция не се ограничават правата, които купувачът има съобразно тези закони.