Form No. 3376-685 Rev A

55 cm sekačka na trávu Recycler®

Číslo modelu 20958—Výrobní číslo 313000001 a vyšší

Návod k obsluze

Úvod

Tato rotační, ručně vedená sekačka na trávu je vhodná pro soukromé majitele pozemků. Je určená primárně k sečení trávy na dobře udržovaných trávnících soukromých pozemků. Není určena k sekání křovin ani k zemědělskému použití.

Přečtěte si pečlivě následující informace, abyste věděli, jak máte správně používat a pečovat o svůj výrobek a jak se vyhnout zranění a poškození výrobku. Za správný a bezpečný provoz výrobku nese odpovědnost majitel.

Společnost Toro můžete kontaktovat přímo na adrese www.Toro.com Zde najdete informace o výrobcích a příslušenství, můžete si vyhledat prodejce nebo zaregistrovat svůj výrobek.

Kdykoli budete potřebovat servis, originální díly Toro nebo doplňující informace, obraťte se na autorizované servisní středisko nebo zákaznický servis Toro a uveďte model a výrobní číslo svého výrobku. Obrázek 1 znázorňuje umístění typového a sériového čísla na výrobku.

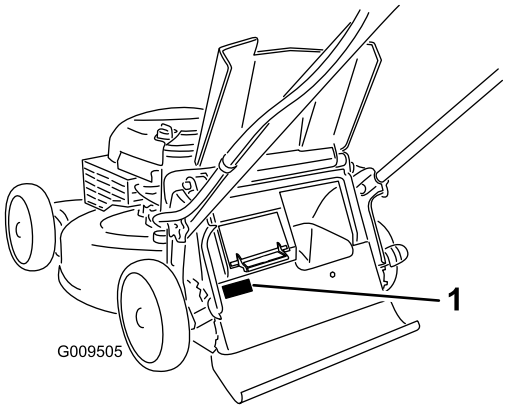

Obrázek 1

1. Štítek s typovým a sériovým číslem

Vepište typové a sériové číslo výrobku do mezery níže:

Číslo modelu _____

Výrobní číslo _____

Tato příručka upozorňuje na potenciální rizika a obsahuje bezpečnostní sdělení s výstražným symbolem (Obrázek 2), který signalizuje nebezpečí vážného zranění nebo smrti v případě nedodržování doporučených bezpečnostních opatření.



Obrázek 2

1. Výstražný symbol

V této příručce jsou pro zdůraznění informací používána dvě slova. **Důležité** upozorňuje na speciální technické informace a **Poznámka** zdůrazňuje obecné informace, které stojí za zvláštní pozornost.

Tento výrobek splňuje všechny relevantní směrnice Evropské unie. Podrobnosti najdete na příslušném Prohlášení o shodě pro tento výrobek.

U modelů, kde je uveden výkon motoru, byl celkový výkon laboratorně stanoven výrobcem motoru v souladu s normami SAE J1940. V souladu s bezpečnostními, emisními a provozními požadavky byl efektivní výkon motoru u sekačky této třídy nastaven na výrazně nižší hodnotu.

Neprovádějte nedovolené změny na řídicích prvcích motoru a neměňte otáčky nastavené regulátorem, jinak může vzniknout nebezpečný stav a dojít ke zranění osob.

Obsah

Úvod 1
- Obecné bezpečnostní informace o sekačce 2
- Akustický tlak 3
- Akustický výkon 3
- Vibrace ruka/paže 3
- Bezpečnostní a instrukční štítky 4

Nastavení 5
- 1 Montáž ovládací tyče žacího nože 5
- 2 Montáž rukojeti 5
- 3 Instalace lanka ručního startéru do vodiče lanka 5
- 4 Doplnění oleje do motoru 6

Součásti stroje 7
- Technické údaje 7

Obsluha 7
- Doplňování paliva do nádrže 7
- Kontrola hladiny motorového oleje 8
- Nastavení výšky sekání 8
- Spuštění motoru 9

© 2013—The Toro® Company
8111 Lyndale Avenue South
Bloomington, MN 55420

Zaregistrujte svůj výrobek na adrese www.Toro.com.

CE

Překlad originálu (CS)
Vytištěno v USA
Všechna práva vyhrazena

3376-685 A

Použití ručního pohonu..... 9
Zastavení motoru..... 9
Spuštění žacího nože.....10
Zastavení žacího nože.....10
Kontrola funkčnosti brzdy žacího nože.....10
Mulčování.....11
Sbírání trávy.....11
Vyhazování kousků trávy bočním otvorem.....12
Provozní tipy.....13
Údržba.....14
Doporučený harmonogram údržby.....14
Příprava na údržbu.....14
Výměna vzduchového filtru.....15
Výměna motorového oleje.....15
Výměna žacího nože.....16
Čištění krytu brzdy žacího nože.....16
Seřízení kabelu ručního pohonu.....17
Čištění pod krytem stroje.....17
Uskladnění.....18
Příprava stroje k uskladnění.....18
Složení rukojeti.....18
Použití stroje po uskladnění.....18

Bezpečnost

Nesprávné používání nebo údržba této sekačky může způsobit zranění. Aby se snížilo riziko zranění, dodržujte tyto bezpečnostní pokyny.

Tento stroj Toro byl zkonstruován a testován pro bezpečný provoz; nicméně nedodržení následujících pokynů může mít za následek zranění osob.

Pro zajištění maximální bezpečnosti a výkonnosti a pro obeznámení se s výrobkem je nezbytné, abyste si vy a všichni ostatní provozovatelé sekačky přečetli a pochopili obsah této příručky ještě před spuštěním motoru. Věnujte zvláštní pozornost výstražnému symbolu (Obrázek 2), který znamená Upozornění, Výstraha nebo Nebezpečí – bezpečnostní pokyn“. Přečtěte si tento pokyn a porozumějte mu, protože se týká bezpečnosti. Nedodržení tohoto pokynu může mít za následek zranění osob.

Obecné bezpečnostní informace o sekačce

Následující pokyny byly převzaty ze směrnice EN 836.

Tato sekačka může amputovat ruce a nohy a vrhat předměty. Nedodržování následujících bezpečnostních pokynů může mít za následek vážné zranění nebo smrt.

Zaškolení

- Pečlivě si přečtěte pokyny. Seznamte se dokonale s ovládacími prvky tohoto zařízení a s jeho správným použitím.
- Nikdy nedovolte, aby sekačku používaly děti nebo osoby, které nejsou obeznámeny s těmito pokyny. Místní předpisy mohou určovat věkovou hranici provozovatele.
- Mějte na paměti, že provozovatel nebo uživatel nese odpovědnost za nehody nebo ohrožení jiných osob nebo jejich majetku.
- Porozumějte výkladu všech symbolů použitých na sekačce nebo v pokynech.

Palivo

⚠ DŮLEŽITÉ UPOZORNĚNÍ

Palivo je vysoce hořlavé. Používejte následující bezpečnostní opatření.

- **Skladujte palivo ve speciálních nádobách určených pro tento účel.**
- **Tankujte palivo pouze venku a při tankování nekuřte.**
- **Před spuštěním motoru doplňte palivo. Nikdy nesundávejte uzávěr palivové nádrže ani nedoplňujte palivo, pokud běží motor nebo pokud je motor zahřátý.**
- **V případě rozlití paliva nespouštějte motor. Přemístěte stroj z prostoru, kde bylo palivo rozlito, a zabraňte možnosti vzniku požáru, dokud se výpary paliva nerozptýlí.**
- **Nasaďte bezpečně všechny uzávěry zpět na palivovou nádrž a nádoby na palivo.**

Příprava

- Při sekání vždy noste pevnou obuv a dlouhé kalhoty. Se zařízením nepracujte bosi ani v sandálech.
- Zkontrolujte důkladně místo, kde budete zařízení používat, a odstraňte veškeré kameny, větve, dráty, kosti a jiné cizí předměty.
- Před použitím se vizuální kontrolou přesvědčte, zda ochranné kryty a bezpečnostní prvky, jako například deflektory a/nebo sběrací koš, jsou na místě a správně fungují.
- Před použitím se vždy vizuálně přesvědčte, zda žací nože, upevňovací šrouby nožů a žací ústrojí nejsou opotřebované nebo poškozené. Opotřebené nebo poškozené žací nože a šrouby vyměňujte po celých sadách, aby byla zachována mechanická rovnováha.

Startování

Startujte motor opatrně v souladu s pokyny, nohy přitom mějte dostatečně daleko od žacích nožů a nestůjte před vyhazovacím kanálem.

Provoz

- Nikdy nesekejte, jsou-li nablízku osoby, zejména děti, nebo zvířata.
- Sekejte pouze za denního světla nebo při dobrém umělém osvětlení.
- Dávejte pozor na díry v zemi a jiné skryté překážky.
- Nedávejte ruce nebo nohy do blízkosti rotujících částí nebo pod ně. Držte se v bezpečné vzdálenosti od vyhazovacího otvoru.
- Nikdy sekačku nezvedejte ani nepřenášejte, je-li spuštěný motor.
- Při couvání nebo tažení ruční sekačky směrem k sobě buďte maximálně opatrní.
- Pohybujte se chůzí, nikdy během.
- Svahy:
  - Nepoužívejte sekačku na příliš strmých svazích.
  - Při práci na svazích buďte maximálně opatrní.
  - Se sekačkou pracujte vždy po vrstevnici, nikdy ne po spádnici, a při změně směru na svahu buďte mimořádně opatrní.
  - Při práci na svazích vždy dbejte na pevnou oporu nohou.
- Na svazích a v ostrých zatáčkách snižte rychlost, aby nedošlo k převrácení nebo ztrátě kontroly nad strojem.
- Je-li nezbytné sekačku naklonit kvůli přejíždění nezatravněných ploch nebo kvůli přemístění sekačky z místa na místo, zastavte žací nůž.
- Nenechávejte běžet motor v uzavřeném prostoru, kde se mohou hromadit výfukové plyny obsahující nebezpečný oxid uhelnatý.
- Vypněte motor
  - pokaždé, když sekačku opouštíte.
  - před doplňováním paliva.
  - před snímáním sběracího koše.
  - před nastavováním výšky sekání, pokud výšku nelze nastavit z pozice operátora.
- Vypněte motor a odpojte koncovku zapalovací svíčky.
  - budete-li čistit nebo uvolňovat ucpaný vyhazovací kanál.
  - budete-li sekačku kontrolovat, čistit nebo na ní provádět práce.
  - po nárazu na cizí předmět, zjistěte případné poškození sekačky a proveďte opravy před opětovným spuštěním a používáním stroje.
  - pokud sekačka nezvykle vibruje (okamžitě zkontrolujte).
- Blesk může způsobit vážné zranění nebo smrt. Pokud vidíte, jak se blýská, nebo slyšíte hřmění, stroj nepoužívejte a vyhledejte úkryt.
- Při přejíždění silnic nebo v jejich blízkosti dávejte pozor na provoz.

Údržba a skladování

- Všechny matice, šrouby a vruty udržujte v utaženém stavu, abyste zajistili, že stroj je v bezpečném provozním stavu.
- Nečistěte sekačku pomocí zařízení pro tlakové mytí.
- Nikdy sekačku neskladujte s palivem v nádrži a uvnitř budovy, kde by výpary mohly přijít do kontaktu s otevřeným ohněm nebo jiskrou.
- Před uskladněním v uzavřeném prostoru nechte vychladnout motor.
- Kvůli snížení rizika požáru je zapotřebí z motoru, tlumiče výfuku, prostoru pro baterii a prostoru palivové nádrže odstranit zbytky trávy, listí a přebytečného oleje.
- Pravidelně kontrolujte součásti sběracího koše a vyprazdňovací kanál a v případě potřeby vyměňte za náhradní díly doporučené výrobcem.
- Z důvodu bezpečnosti vyměňujte opotřebené nebo poškozené díly.
- Vyměňujte vadné tlumiče výfuku.
- Palivovou nádrž vyprazdňujte ve venkovním prostoru.
- Neměňte nastavení regulátoru motoru a nepřekračujte normální otáčky motoru. Provoz při nadměrných otáčkách motoru může zvýšit riziko zranění.
- Při seřizování sekačky dávejte pozor, aby vám prsty neuvízly mezi pohybujícími se noži a pevnými součástmi sekačky.
- **Aby byla zajištěna maximální výkonnost a bezpečnost, kupujte pouze originální náhradní díly a příslušenství Toro. Nepoužívejte *neoriginální* náhradní díly a příslušenství; mohou představovat bezpečnostní riziko.**

Akustický tlak

Tato sekačka má úroveň akustického tlaku u ucha obsluhy 88 dBA včetně tolerance (K) 1 dBA.

Úroveň akustického tlaku byla stanovena v souladu s postupy uvedenými v normě EN 836.

Akustický výkon

Tato sekačka má zaručenou úroveň akustického výkonu 98 dBA včetně tolerance (K) 1 dBA.

Úroveň akustického výkonu byla stanovena v souladu s postupy uvedenými v normě ISO 11094.

Vibrace ruka/paže

Naměřená úroveň vibrací pro pravou ruku = 4,7 m/s^2

Naměřená hladina vibrací pro levou ruku = 5,1 m/s^2

Hodnota nejistoty měření (K) = 2,0 m/s^2

Naměřené hodnoty byly získány v souladu s postupy uvedenými v normě EN 836.

Bezpečnostní a instrukční štítky

Důležité: Výstražné a informační nálepky jsou umístěny v blízkosti potenciálně nebezpečných součástí. Vyměňte poškozené nálepky.

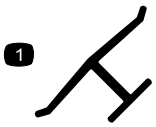

Ochranná známka výrobce

1. Označuje, že žací nůž pochází od výrobce originálního zařízení.

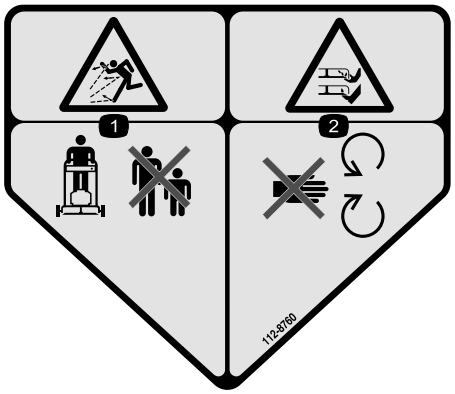

112-8760

1. Nebezpečí odmrštění předmětů – okolostojící osoby musí být v bezpečné vzdálenosti od stroje.
2. Nebezpečí pořezání, useknutí ruky nebo nohy – nepřibližujte se k pohyblivým součástem.



112-8867

1. Uzamknout
2. Odemknout



114-7982

1. Varování – přečtěte si *uživatelskou příručku*.
2. Nebezpečí odmrštění předmětů – okolostojící osoby musí být v bezpečné vzdálenosti od stroje.
3. Nebezpečí pořezání/useknutí ruky nebo nohy žacím nožem – před prováděním servisu nebo údržby zařízení sejměte kabelovou koncovku ze zapalovací svíčky a přečtěte si pokyny.
4. Nebezpečí pořezání/useknutí ruky nebo nohy žacím nožem – nepřibližujte se k pohyblivým součástem.
5. Nebezpečí pořezání, useknutí ruky nebo nohy žacím nožem – na svahu nepracujte se sekačkou po spádnici; pracujte po vrstevnici; před opuštěním provozní polohy vypněte motor a při couvání se dívejte za sebe.

Nastavení

Důležité: Sejměte a zlikvidujte ochrannou plastovou fólii, která zakrývá motor.

1

Montáž ovládací tyče žacího nože

Nejsou potřeba žádné díly

Postup

Namontujte ovládací tyč žacího nože k hornímu držadlu (Obrázek 3).

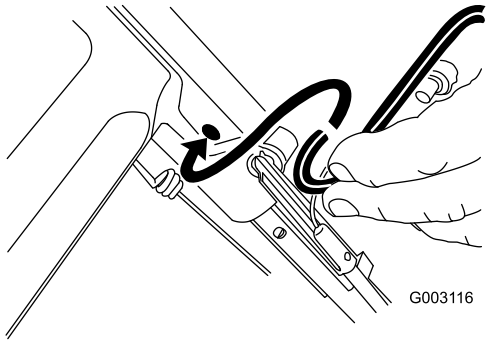

Obrázek 3

2

Montáž rukojeti

Nejsou potřeba žádné díly

Postup

⚠ DŮLEŽITÉ UPOZORNĚNÍ

Nesprávným složením a rozložením rukojeti se mohou poškodit kabely, což může způsobit nebezpečí při provozu.

- **Při skládání nebo rozkládání rukojeti nepoškoďte kabely.**
- **Je-li poškozený kabel, kontaktujte autorizované servisní středisko.**

1. Odmontujte z krytu stroje šroubovací kolečka rukojeti (Obrázek 4).

Důležité: Při montáži rukojeti nasměrujte kabely vně knoflíků rukojeti.

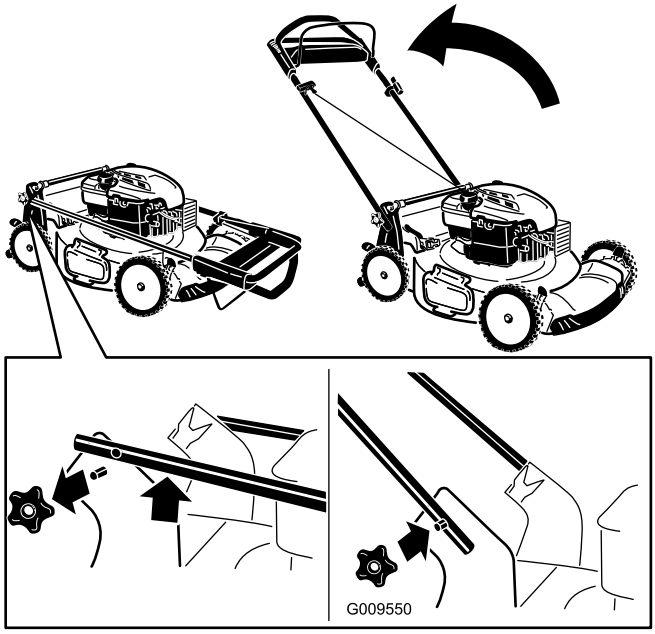

Obrázek 4

2. Přesuňte rukojeť do provozní polohy.
3. Nasaďte a utáhněte knoflíky rukojeti, které jste odmontovali v kroku 1.

3

Instalace lanka ručního startéru do vodiče lanka

Nejsou potřeba žádné díly

Postup

Důležité: Aby bylo při každém použití stroje možné bezpečně a snadno spouštět jeho motor, je třeba nainstalovat lanko ručního startéru do vodiče lanka.

Protáhněte lanko ručního startéru vodičem lanka na rukojeti (Obrázek 5).

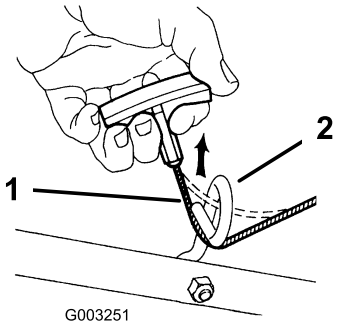

Obrázek 5

1. Lanko ručního startéru 2. Vodič lanka

4

Doplnění oleje do motoru

Nejsou potřeba žádné díly

Postup

Důležité: Vaše sekačka není dodávána s olejem v motoru. Před nastartováním motoru doplňte olej do klikové skříně.

1. Umístěte stroj na rovnou plochu.
2. Vytáhněte měrku (Obrázek 6) a plnicí trubkou nalijte olej do 3/4 objemu klikové skříně.

   Poznámka: Max. objem: 0,59 l, typ: detergentní olej SAE 30 s API klasifikací SF, SG, SH, SJ, SL nebo vyšší.

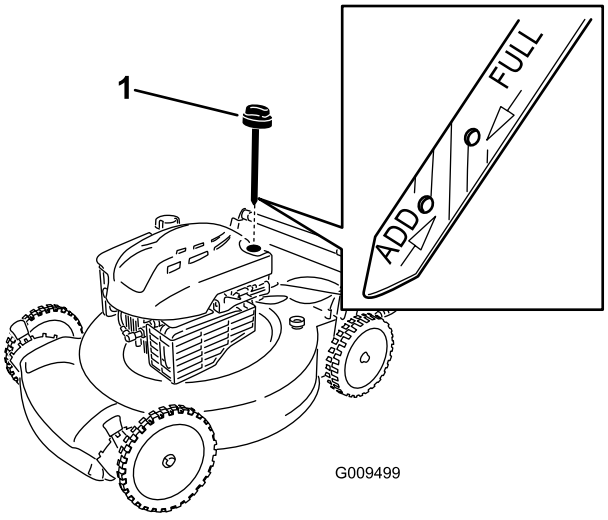

Obrázek 6

1. Měrka hladiny oleje

3. Otřete měrku hladiny oleje čistým hadříkem.
4. Zastrčte měrku hladiny oleje plně do plnicí trubice.
5. Vyjměte měrku a odečtěte z ní hladinu oleje; viz Obrázek 6.
   - Pokud hladina oleje na měrce nedosahuje k rysce **Add**, nalijte pomalu malé množství oleje do plnicí trubice, počkejte 3 minuty a pak opakujte kroky 3 až 5, dokud hladina oleje nebude dosahovat k rysce **Full** na měrce.
   - Pokud je olej nad ryskou **Full** na měrce, vypusťte přebytečný olej tak, aby hladina oleje dosahovala na měrce k rysce **Full.** Pokyny pro vypuštění přebytečného oleje najdete v Výměna motorového oleje (strana 15).

   Důležité: Je-li hladina oleje v klikové skříni příliš nízká nebo příliš vysoká a spustíte motor, může se motor poškodit.
6. Zastrčte měrku pevně do plnicí trubice oleje.

Důležité: *Vyměňte motorový olej po prvních 5 hodinách provozu*; následně jej vyměňujte jednou ročně. Viz Výměna motorového oleje (strana 15).

Součásti stroje

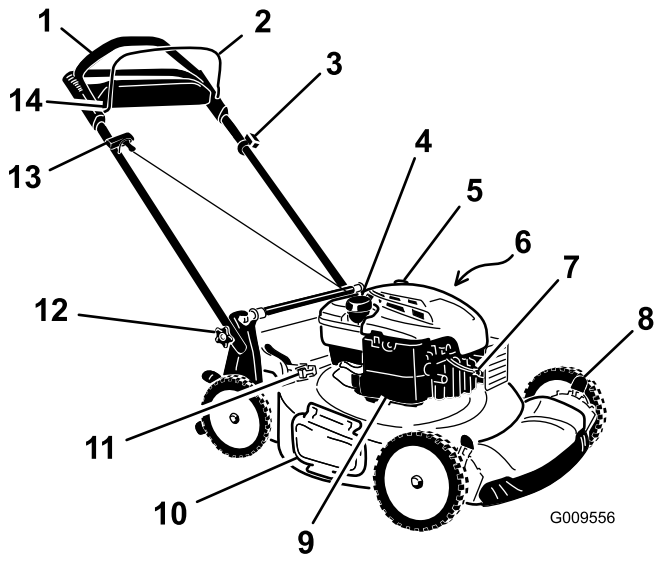

Obrázek 7

1. Rukojeť
2. Ovládací tyč žacího nože
3. Spínač zapalování
4. Víčko palivové nádrže
5. Měrka hladiny oleje
6. Proplachovací otvor (není zobrazen)
7. Zapalovací svíčka
8. Páka pro nastavení výšky sekání (4)
9. Vzduchový filtr
10. Boční vyhazovací kanál
11. Páka nastavitelného koše
12. Knoflík rukojeti (2)
13. Ruční startovací rukojeť
14. Pojistka ovládací tyče

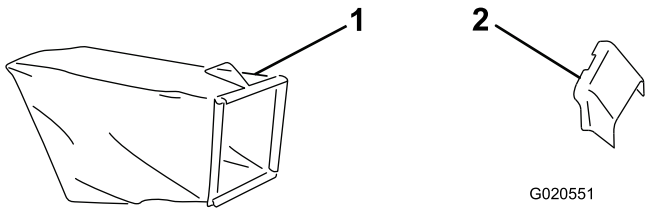

Obrázek 8

1. Sběrací koš
2. Boční vyhazovací kanál

Technické údaje

Model	Hmotnost	Délka	Šířka	Výška
20958	41 kg	150 cm	58 cm	107 cm

Obsluha

Doplňování paliva do nádrže

⚠ NEBEZPEČÍ

Palivo je vysoce hořlavé a výbušné. Požár nebo výbuch paliva může vám nebo jiným osobám způsobit popálení.

- **Aby nedošlo ke vznícení paliva od statického náboje, položte před tankováním nádobu s palivem nebo sekačku přímo na zem, nikoli na vozidlo nebo nějaký předmět.**
- **Tankujte ve venkovním prostoru, když je motor studený. Utřete rozlité palivo.**
- **Nemanipulujte s palivem v blízkosti otevřeného ohně nebo jisker nebo když kouříte.**
- **Skladujte palivo ve schválené nádobě, mimo dosah dětí.**

- Nejlepších výsledků dosáhnete, když budete používat pouze čistý, čerstvý bezolovnatý benzín s oktanovým číslem kolem 87 nebo vyšším (metoda stanovení (R+M)/2).
- Přijatelná jsou i okysličená paliva až s 10% etanolu nebo 15% MTBE.
- **Nepoužívejte** etanolové směsi benzínu, např. E15 nebo E85 s více než 10% etanolu. Pokud tyto směsi použijete, můžete snížit výkon motoru či jej poškodit, na což se nevztahuje záruka.
- **Nepoužívejte** benzín obsahující metanol.
- **Neuchovávejte** palivo přes zimu v palivové nádrži nebo nádobách na palivo, aniž byste do něj přidali stabilizátor paliva.
- **Nepřidávejte** do benzínu olej.

Důležité: Abyste omezili problémy se startováním, přidávejte do paliva po celou sezónu stabilizátor. Míchejte jej s palivem starým maximálně 30 dnů.

1. Očistěte okolí uzávěru palivové nádrže a uzávěr odšroubujte (Obrázek 9).

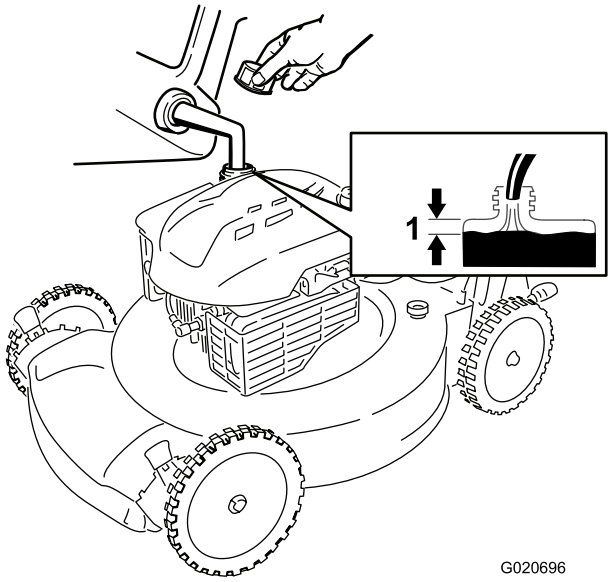

Obrázek 9

1. 6 mm

2. Naplňte palivovou nádrž do úrovně 6 mm od spodní části krčku, aby benzín mohl expandovat.
3. Nasaďte uzávěr palivové nádrže a pořádně ho zašroubujte.

Kontrola hladiny motorového oleje

Servisní interval: Při každém použití nebo denně

Poznámka: Max. objem: 0,59 l, typ: detergentní olej SAE 30 s API klasifikací SF, SG, SH, SJ, SL nebo vyšší.

1. Umístěte stroj na rovnou plochu.
2. Vytáhněte měrku (Obrázek 10).

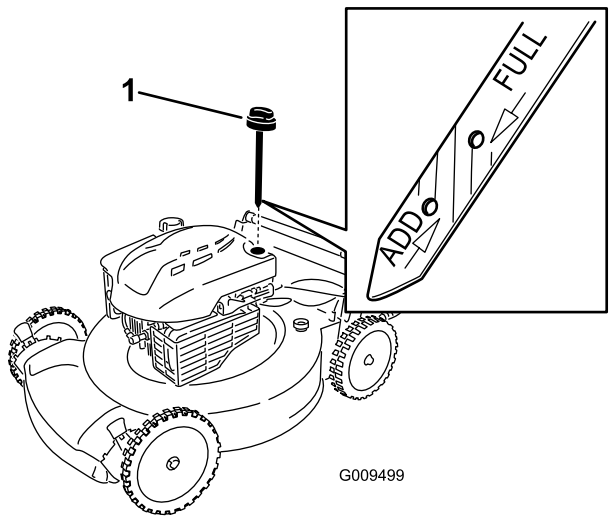

Obrázek 10

1. Měrka hladiny oleje

3. Otřete měrku hladiny oleje čistým hadříkem.
4. Zastrčte měrku hladiny oleje plně do plnicí trubice.
5. Vyjměte měrku a odečtěte z ní hladinu oleje; viz Obrázek 10.
   - Pokud hladina oleje na měrce nedosahuje k rysce **Add**, nalijte pomalu malé množství oleje do plnicí trubice, počkejte 3 minuty a pak opakujte kroky 3 až 5, dokud hladina oleje nebude dosahovat k rysce **Full** na měrce.
   - Pokud je olej nad ryskou **Full** na měrce, vypusťte přebytečný olej tak, aby hladina oleje dosahovala na měrce k rysce **Full.** Pokyny pro vypuštění přebytečného oleje najdete v Výměna motorového oleje (strana 15).

   Důležité: Je-li hladina oleje v klikové skříni příliš nízká nebo příliš vysoká a spustíte motor, může se motor poškodit.
6. Zastrčte měrku pevně do plnicí trubice oleje.

Nastavení výšky sekání

⚠ DŮLEŽITÉ UPOZORNĚNÍ

Při nastavování výšky sekání se můžete dostat do kontaktu s pohyblivým nožem, který může způsobit vážné poranění.

- **Vypněte motor a počkejte, dokud se všechny pohyblivé součásti nezastaví.**
- **Při nastavování výšky sekání nestrkejte prsty pod kryt.**

⚠ VÝSTRAHA

Pokud byl spuštěný motor, tlumič výfuku bude žhavý a může způsobit vážné popálení. Nepřibližujte se ke žhavému tlumiči výfuku.

Nastavte výšku sekání podle potřeby. Nastavte přední kola na stejnou výšku jako zadní kola (Obrázek 11).

Poznámka: Pro zvednutí stroje posuňte přední páky pro nastavení výšky sekání dozadu a zadní páky pro nastavení výšky sekání dopředu. Pro spuštění stroje dolů posuňte přední páky pro nastavení výšky sekání dopředu a zadní páky pro nastavení výšky sekání dozadu.

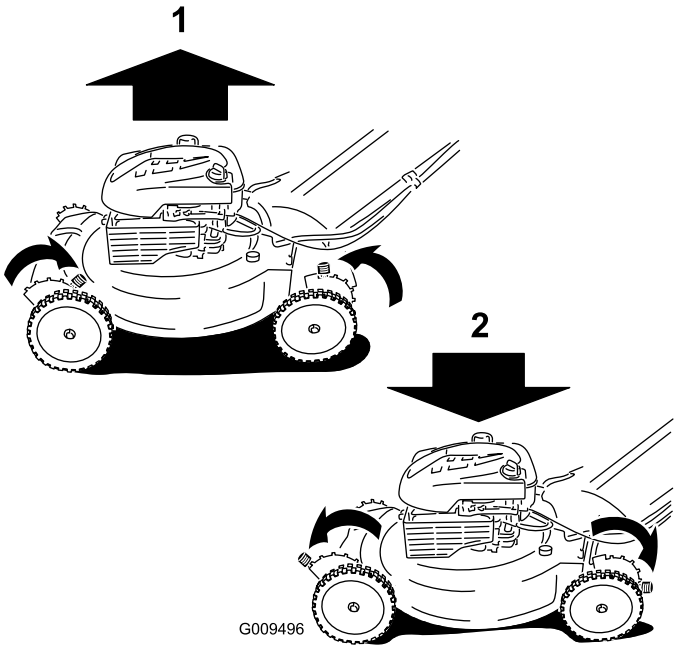

Obrázek 11

1. Zvýšení stroje
2. Snížení stroje

Poznámka: Nastavení výšky sečení je 25 mm; 35 mm; 44 mm; 54 mm; 64 mm; 73 mm; 83 mm; 92 mm a 102 mm.

Spuštění motoru

Zatáhněte za rukojeť ručního startéru nejprve zlehka, dokud neucítíte odpor, a poté prudce (Obrázek 12). Lanko nechte pomalu navinout zpět do rukojeti.

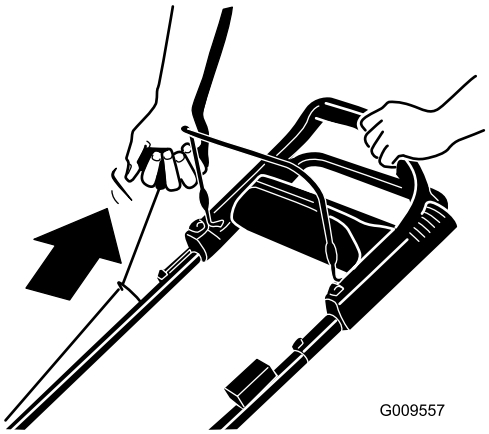

Obrázek 12

Poznámka: Jestliže se sekačka nenastartuje ani po několika pokusech, obraťte se na autorizované servisní středisko.

Použití ručního pohonu

V případě použití ručního pohonu se jednoduše pohybujte volnou chůzí a tlačte stroj před sebou, s rukama na horním držadle a s lokty u těla (Obrázek 13).

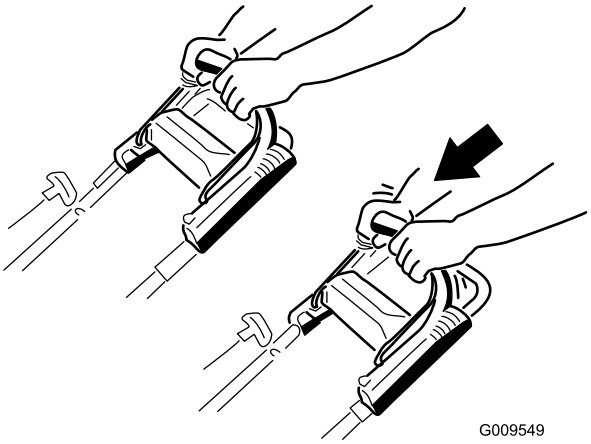

Obrázek 13

Poznámka: Pokud se stroj nepohybuje volně zpět po práci s ručním pohonem, zastavte se, přidržte ruce na místě a nechejte stroj popojet několik centimetrů dopředu, aby došlo k odpojení pohonu kol. Můžete také zkusit dosáhnout pod horní rukojetí na kovovou rukojeť a zatlačit stroj o několik centimetrů dopředu. Pokud se stroj stále nepohybuje vzad volně, obraťte se na autorizované servisní středisko.

Zastavení motoru

Podržte spínač zapalování v poloze Stop“, dokud se motor nezastaví (Obrázek 14).

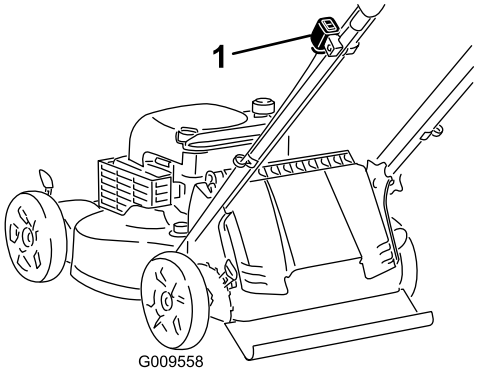

Obrázek 14

1. Spínač zapalování

Spuštění žacího nože

Po nastartování motoru se žací nůž neotáčí. Pro sekání trávy musíte žací nůž spustit.

1. Přitáhněte pojistku ovládací tyče směrem dozadu (Obrázek 15).

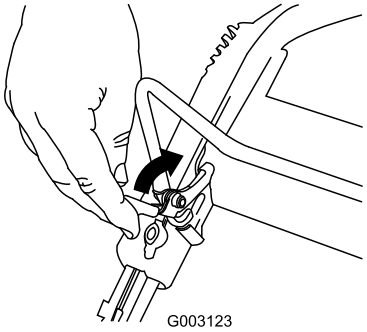

Obrázek 15

2. Přitáhněte ovládací tyč žacího nože směrem k držadlu (Obrázek 16).

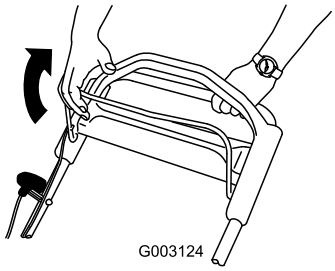

Obrázek 16

3. Přidržte ovládací tyč žacího nože u držadla (Obrázek 17).

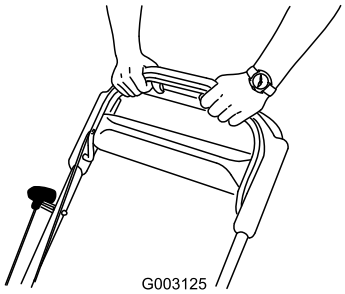

Obrázek 17

Zastavení žacího nože

Uvolněte ovládací tyč žacího nože (Obrázek 18).

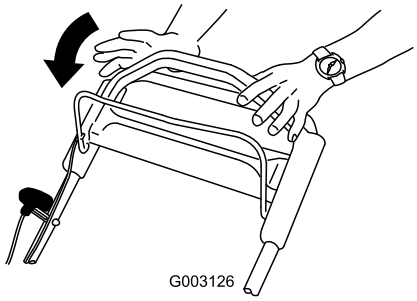

Obrázek 18

Důležité: Po uvolnění ovládací tyče žacího nože se nůž musí do 3 sekund zastavit. Pokud se řádně nezastaví, přestaňte stroj okamžitě používat a kontaktujte autorizované servisní středisko.

Kontrola funkčnosti brzdy žacího nože

Před každým použitím zkontrolujte ovládací tyč žacího nože, aby byla zaručena řádná funkčnost brzdového systému žacího nože.

Použití sběracího koše

Servisní interval: Při každém použití nebo denně

Pro dodatečnou kontrolu funkčnosti brzdy žacího nože můžete použít sběrací koš.

1. Namontujte prázdný sběrací koš na stroj.
2. Spusťte motor.
3. Spusťte žací nůž.

   Poznámka: Sběrací koš by se měl začít nafukovat na důkaz toho, že žací nůž je spuštěný a rotuje.
4. Uvolněte ovládací tyč žacího nože.

   Poznámka: Pokud sběrací koš okamžitě nesplaskne, žací nůž stále rotuje. Brzda žacího nože se může opotřebovat. Pokud budete v tomto případě stroj i nadále používat, vystavujete se nebezpečí. Nechte stroj zkontrolovat a provést jeho údržbu v autorizovaném servisním středisku.
5. Vypněte motor a počkejte, dokud se všechny pohyblivé součásti nezastaví.

Použití sekačky bez sběracího koše

1. Přemístěte stroj na dlážděnou plochu, kde nefouká vítr.
2. Nastavte všechna 4 kola na výšku sečení 83 mm.
3. Vezměte půlarch novinového papíru a zmačkejte jej do kuličky dostatečně malé na to, aby se vešla pod kryt stroje (o průměru asi 76 mm).

4. Položte papírovou kuličku přibližně 13 cm před stroj.
5. Spusťte motor.
6. Spusťte žací nůž.
7. Uvolněte ovládací tyč žacího nože.
8. Přejeďte strojem přes papírovou kuličku.
9. Vypněte motor a počkejte, dokud se všechny pohyblivé součásti nezastaví.
10. Přejděte k přední straně stroje a zkontrolujte papírovou kuličku.

    Poznámka: Pokud se kulička nedostala pod stroj, opakujte kroky 4 až 10.

11. Je-li papír roztřepený nebo roztrhaný, žací nůž se řádně nezastavil, a tudíž provoz sekačky není bezpečný. Kontaktujte autorizované servisní středisko.

Mulčování

Stroj je podle továrního nastavení schopen vtlačovat jemně posekanou trávu a listí zpět do trávníku.

Pokud je ke stroji připevněn koš na trávu a páka nastavitelného koše je v poloze pro sběr trávy, posuňte páku do polohy pro mulčování (viz Ovládání páky nastavitelného koše (strana 12)). Před mulčováním odmontujte ze stroje boční vyhazovací kanál (viz Ovládání páky nastavitelného koše (strana 12)).

Sbírání trávy

Chcete-li posekanou trávu a listí z trávníku sesbírat, použijte sběrací koš.

⚠ DŮLEŽITÉ UPOZORNĚNÍ

Je-li sběrací koš opotřebený, mohou od sekačky odlétávat drobné kamínky nebo úlomky, které mohou způsobit vážné zranění nebo usmrcení obsluhy nebo okolostojících osob.

Pravidelně sběrací koš kontrolujte. Je-li poškozený, vyměňte jej za nový sběrací koš Toro.

Před sběrem trávy odmontujte ze stroje boční vyhazovací kanál (viz Ovládání páky nastavitelného koše (strana 12)). Pokud je páka nastavitelného koše v poloze pro mulčování, posuňte ji do polohy pro sběr trávy (viz Ovládání páky nastavitelného koše (strana 12)).

⚠ DŮLEŽITÉ UPOZORNĚNÍ

Žací nůž je ostrý; při kontaktu s nožem může dojít k vážnému poranění.

Před opuštěním provozní pozice vypněte motor a počkejte, dokud se všechny pohyblivé součásti nezastaví.

Připevnění sběracího koše

1. Nadzvedněte a podržte zvednutý zadní deflektor (Obrázek 19).

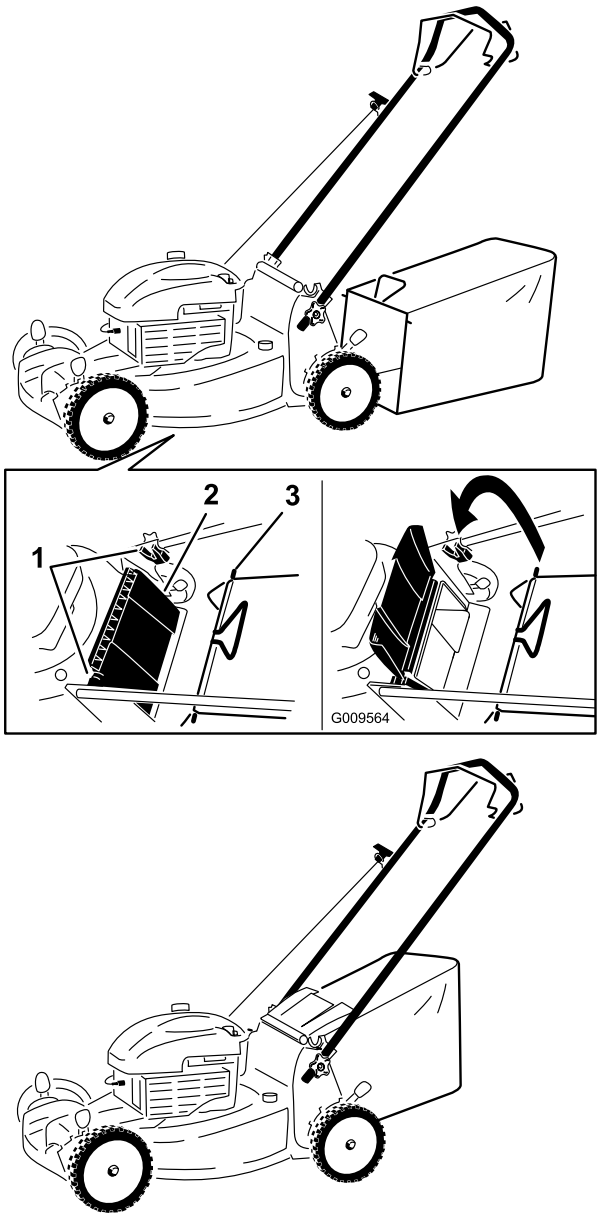

Obrázek 19

1. Zářezy
2. Zadní deflektor
3. Kolík koše na trávu (2)

2. Upevněte koš na trávu a dbejte na to, aby kolíky na koši zapadaly do zářezů na rukojeti (Obrázek 19).
3. Spusťte zadní deflektor dolů.

Vyjmutí sběracího koše

Opačným postupem můžete sběrací koš vyjmout.

Ovládání páky nastavitelného koše

Funkce nastavitelného koše umožňuje buď sbírat, nebo mulčovat posečenou trávu a listí, zatímco je koš na trávu připevněný ke stroji.

- Pro sběr posečené trávy a listí stiskněte tlačítko na páce nastavitelného koše a posunujte páku dopředu, dokud tlačítko na páce nevyskočí (Obrázek 20).

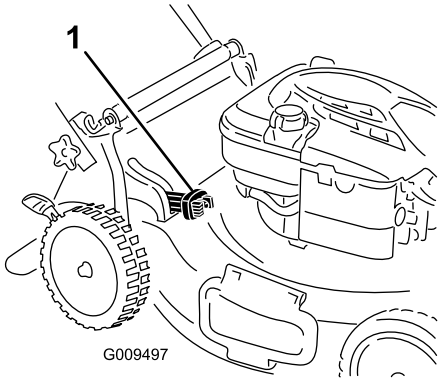

Obrázek 20

1. Páka nastavitelného koše (v poloze pro sběr trávy)

- Pro mulčování posečené trávy a listí stiskněte tlačítko na páce nastavitelného koše a posunujte páku dozadu, dokud tlačítko na páce nevyskočí.

Důležité: Pro správné fungování odstraňte z dvířek nastavitelného koše a z okolního otvoru zbytky posečené trávy a nečistotu (Obrázek 21) a teprve potom posuňte páku nastavitelného koše z jedné polohy do druhé.

⚠ DŮLEŽITÉ UPOZORNĚNÍ

Žací nůž je ostrý; při kontaktu s nožem může dojít k vážnému poranění. Je-li navíc prostor zadního vyhazovacího otvoru otevřený, mohou od sekačky odlétávat drobné kamínky nebo úlomky, které mohou způsobit vážné zranění nebo smrt obsluhy či okolostojících osob.

Než začnete čistit dvířka nastavitelného koše a okolní otvor, vypněte motor a vyčkejte, dokud se všechny pohyblivé součásti nezastaví.

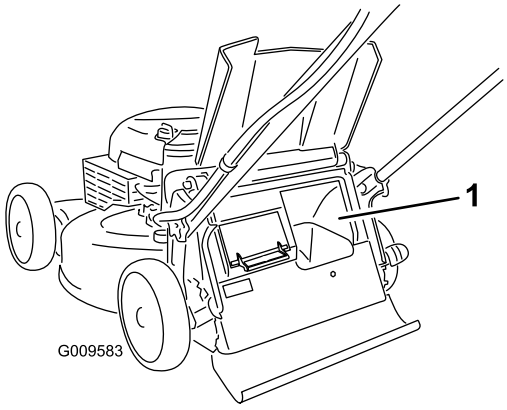

Obrázek 21

1. Vyčistěte zde

Vyhazování kousků trávy bočním otvorem.

Při sekání velmi vysoké trávy použijte boční vyhazovací otvor.

Pokud je ke stroji připevněn koš na trávu a páka nastavitelného koše je v poloze pro sběr trávy, posuňte páku do polohy pro mulčování (viz Ovládání páky nastavitelného koše (strana 12)).

⚠ DŮLEŽITÉ UPOZORNĚNÍ

Žací nůž je ostrý; při kontaktu s nožem může dojít k vážnému poranění.

Před opuštěním provozní pozice vypněte motor a počkejte, dokud se všechny pohyblivé součásti nezastaví.

Upevnění bočního vyhazovacího kanálu

Nadzvedněte boční deflektor a upevněte boční vyhazovací kanál (Obrázek 22).

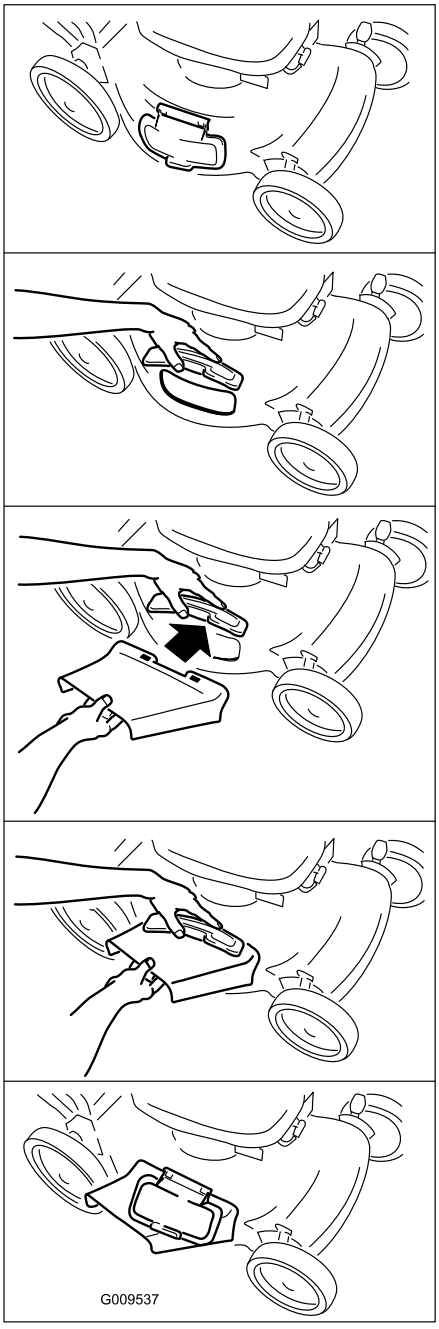

Obrázek 22

Vyjmutí bočního vyhazovacího kanálu

Pro vyjmutí bočního vyhazovacího kanálu nadzvedněte boční deflektor, vyjměte boční vyhazovací kanál a spusťte boční deflektor dolů.

Provozní tipy

Všeobecná doporučení k sekání

- Odstraňte z trávníku klacky, kameny, dráty, větve a jiné předměty, na které by mohl žací nůž narazit.
- Zabraňte kontaktu žacího nože s tvrdými předměty. Nikdy záměrně nepřejíždějte sekačkou přes žádný předmět.
- Pokud sekačka narazí na tvrdý předmět nebo začne vibrovat, okamžitě vypněte motor, odpojte koncovku zapalovací svíčky a zkontrolujte, zda sekačka není poškozená.
- Pro dosažení maximální výkonnosti namontujte před začátkem sezóny nový žací nůž.
- V případě potřeby vyměňte žací nůž za náhradní nůž Toro.

Sekání trávy

- Sekejte najednou vždy pouze asi třetinu výšky trávy. Pokud tráva není řídká nebo pokud není pozdní podzim, kdy se růst trávy zpomaluje, nenastavujte výšku sekání pod hodnotu 54 mm. Viz Nastavení výšky sekání (strana 8).
- Při sekání trávy vyšší než 15 cm nastavte maximální výšku sekání a pohybujte se pomaleji; potom sekání zopakujte s menší nastavenou výškou pro co možná nejlepší vzhled trávníku. Je-li tráva příliš vysoká, může se sekačka ucpat a motor se zastaví.
- Sekejte pouze suchou trávu a listí. Mokrá tráva a listí mají tendenci tvořit chomáče a mohou způsobit ucpání sekačky nebo zastavení motoru.

⚠ DŮLEŽITÉ UPOZORNĚNÍ

Na mokré trávě nebo listí můžete uklouznout, dostat se do kontaktu s žacím nožem a způsobit si vážné zranění. Sekejte pouze za sucha.

- Za velkého sucha dávejte pozor na riziko vzniku požáru, dodržujte všechny místní protipožární pokyny a odstraňujte ze stroje zbytky suché trávy a listí.
- Střídejte směr sekání. Pomáhá to rozptylovat posekanou trávu po trávníku a dosáhnout rovnoměrného hnojení.
- Pokud výsledný vzhled trávníku není uspokojivý, vyzkoušejte následující:
  - Vyměňte žací nůž nebo jej nechte nabrousit.
  - Pohybujte se při sekání pomaleji.
  - Nastavte na stroji větší výšku sekání.
  - Sekejte trávu častěji.
  - Postupujte v překrývajících se pruzích místo plných pruhů při každém průchodu.
  - Nastavte výšku sekání u předních kol o jeden stupeň níž než u zadních kol. Například přední kola nastavte na výšku 54 mm a zadní kola na 64 mm.

Sekání listí

- Dbejte na to, aby po sekání tráva polovinou své výšky přesahovala vrstvu listí. Možná budete muset přejet sekačkou přes listí více než jednou.
- Pokud vrstva listí na trávníku přesahuje 13 cm, nastavte přední výšku sekání o jeden nebo dva stupně výše než zadní výšku sekání.
- Pokud sekačka neseká listy dostatečně najemno, zpomalte.

Údržba

Poznámka: Z normálního místa obsluhy určete levou a pravou stranu stroje.

Doporučený harmonogram údržby

Servisní interval	Postup při údržbě
Po prvních 5 hodinách	• Vyměňte motorový olej.
Při každém použití nebo denně	• Kontrolujte hladinu motorového oleje. • Zkontrolujte funkčnost brzdy žacího nože. • Odstraňte rozsekané kousky trávy a nečistoty pod krytem stroje.
Po každých 25 hodinách provozu	• Vyměňujte vzduchový filtr; častěji při provozu v prašném prostředí. • Vyčistěte kryt brzdy žacího nože.
Před uskladněním	• Před prováděním oprav a před uskladněním sekačky vyprázdněte palivovou nádrž.
Každý rok	• Vyměňte motorový olej. • Vyměňte žací nůž nebo jej nechte nabrousit (častěji pokud se hrany rychle otupí). • Vyčistěte systém vzduchového chlazení; v prašných provozních podmínkách provádějte čištění častěji. Viz uživatelská příručka k motoru. • Veškeré další postupy spojené s každoroční údržbou najdete v uživatelské příručce k motoru.

Důležité: Další pokyny k údržbě najdete v Návodu k obsluze motoru.

Poznámka: Náhradní díly jsou k dostání v autorizovaném servisním středisku (navštivte stránky www.Toro.com , kde najdete nejbližší středisko), nebo na adrese www.shoptoro.com.

Příprava na údržbu

1. Vypněte motor a počkejte, dokud se všechny pohyblivé součásti nezastaví.
2. Před prováděním údržby odpojte koncovku zapalovací svíčky (Obrázek 23).

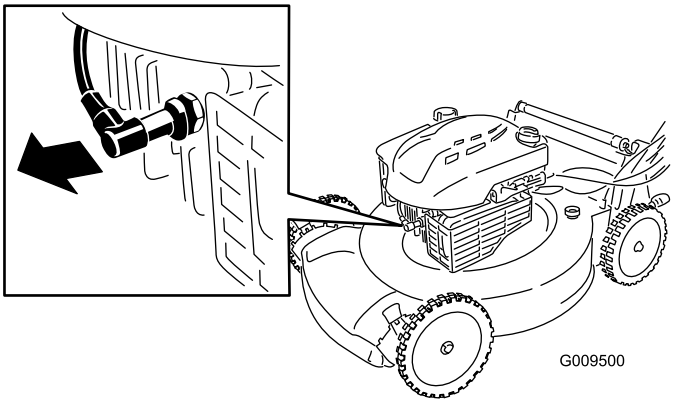

Obrázek 23

3. Po dokončení údržbářských prací připojte koncovku zpět k zapalovací svíčce.

Důležité: Abyste stroj mohli naklonit kvůli výměně oleje nebo žacího nože, spotřebujte nejprve během normálního provozu palivo v nádrži. Je-li nezbytné naklonit stroj před spotřebováním paliva, odčerpejte palivo ručním palivovým čerpadlem. Naklánějte stroj na stranu vždy tak, aby měrka oleje byla dole.

⚠ DŮLEŽITÉ UPOZORNĚNÍ

Naklonění stroje může způsobit vytékání paliva. Palivo je hořlavé, výbušné a může způsobit zranění.

Spotřebujte palivo provozem nebo je odčerpejte ručním čerpadlem; nikdy násoskou.

Výměna vzduchového filtru

Servisní interval: Po každých 25 hodinách provozu

1. Pro otevření krytu vzduchového filtru použijte šroubovák (Obrázek 24).

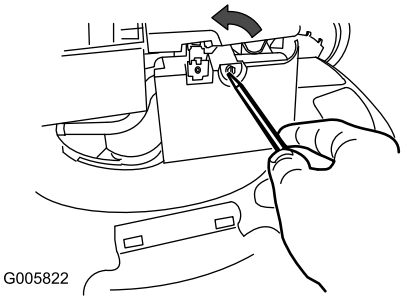

Obrázek 24

2. Vyměňte vzduchový filtr (Obrázek 25).

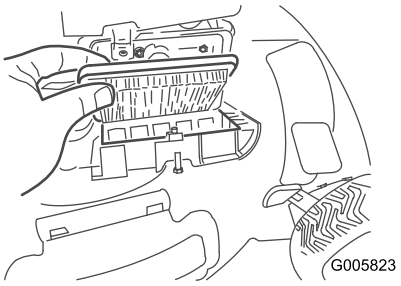

Obrázek 25

3. Upevněte kryt.

Výměna motorového oleje

Servisní interval: Po prvních 5 hodinách

Každý rok

Motorový olej Toro Premium je dostupný u autorizovaných prodejců výrobků Toro.

1. Umístěte stroj na rovnou plochu.
2. Dbejte, aby v palivové nádrži nebylo žádné palivo nebo jen málo, aby palivo nevyteklo, když sekačku nakloníte na stranu.
3. Několik minut před výměnou oleje spusťte motor, aby se olej zahřál.

   Poznámka: Zahřátý olej má lepší viskozitu a odnáší více nečistot.
4. Odpojte koncovku zapalovací svíčky; viz Příprava na údržbu (strana 14).
5. Vložte nádobu na vypuštěný olej vedle stroje na straně bližší k plnicí trubici oleje.
6. Vytáhněte měrku z plnicí trubice oleje (Obrázek 26).

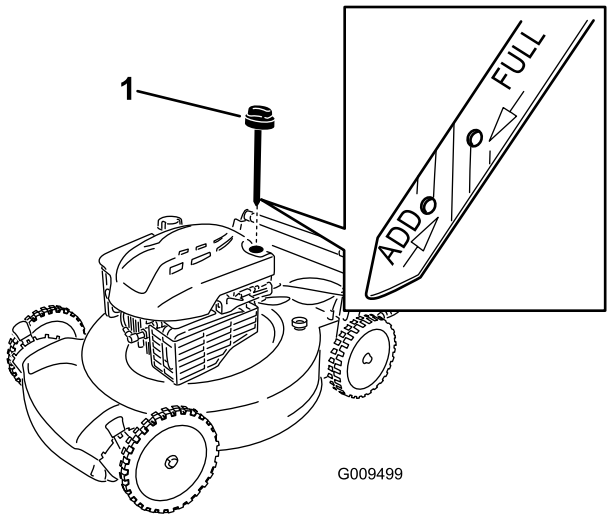

Obrázek 26

1. Měrka hladiny oleje

7. Nakloňte stroj na stranu s plnicí trubicí oleje otočenou dolů a vylijte použitý olej plnicí trubicí do nádoby na vypuštěný olej (Obrázek 27).

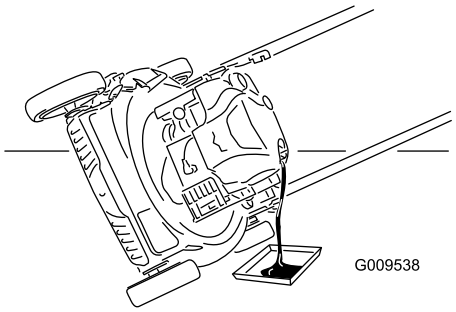

Obrázek 27

8. Po vypuštění použitého oleje vraťte stroj do provozní polohy.
9. Naplňte klikovou skříň přibližně ze 3/4 olejem.
10. Počkejte 3 minuty, až se olej usadí.
11. Otřete měrku hladiny oleje čistým hadříkem.
12. Zastrčte měrku hladiny oleje plně do plnicí trubice.
13. Vyjměte měrku a odečtěte z ní hladinu oleje.
    - Pokud hladina oleje na měrce nedosahuje k rysce **Add**, nalijte pomalu malé množství oleje do plnicí trubice, počkejte 3 minuty a pak opakujte kroky 11 až 13, dokud hladina oleje nebude dosahovat k rysce **Full** na měrce.
    - Pokud je olej nad ryskou **Full** na měrce, vypusťte přebytečný olej tak, aby hladina oleje dosahovala na měrce k rysce **Full.**

    Důležité: Je-li hladina oleje v klikové skříni příliš nízká nebo příliš vysoká a spustíte motor, může se motor poškodit.
14. Zastrčte měrku pevně do plnicí trubice oleje.

15. Použitý olej nechte řádně zlikvidovat v místní recyklační stanici.

Výměna žacího nože

Servisní interval: Každý rok

Důležité: ***Pro správné namontování žacího nože budete potřebovat momentový klíč.*** **Pokud nemáte momentový klíč nebo si provedením montáže nejste jistí, kontaktujte autorizované servisní středisko.**

Po každém spotřebování paliva zkontrolujte žací nůž. Je-li žací nůž poškozený nebo prasklý, okamžitě jej vyměňte. Pokud ostří žacího nože je tupé nebo má vruby, nechte je nabrousit a vyvážit, nebo je vyměňte.

⚠ DŮLEŽITÉ UPOZORNĚNÍ

Žací nůž je ostrý; při kontaktu s nožem může dojít k vážnému poranění.

Při manipulaci se žacím nožem používejte rukavice.

1. Viz Příprava na údržbu (strana 14).
2. Nakloňte sekačku na stranu tak, aby měrka oleje byla dole.
3. Sejměte obě matice žacího nože a výztužnou vložku (Obrázek 28).

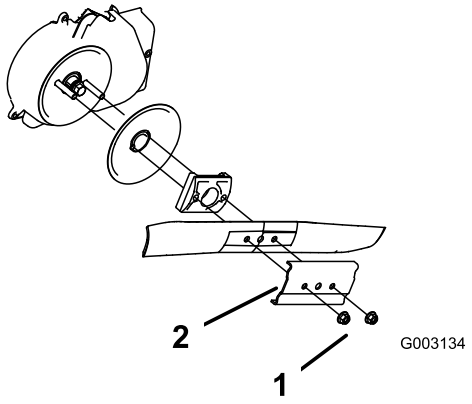

Obrázek 28

1. Matice žacího nože
2. Výztužná vložka

4. Vyjměte žací nůž (Obrázek 28).
5. Namontujte nový žací nůž (Obrázek 28).
6. Namontujte výztužnou vložku se 2 maticemi žacího nože, které jste předtím odstranili v kroku 3.

   Poznámka: Utáhněte matice žacího nože na 20 až 37 Nm.

Čištění krytu brzdy žacího nože

Servisní interval: Po každých 25 hodinách provozu

Jednou ročně vyčistěte kryt brzdy žacího nože, aby nůž při sekání nezpomaloval.

1. Viz Příprava na údržbu (strana 14).
2. Nakloňte sekačku na stranu tak, aby měrka oleje byla dole.
3. Sejměte obě matice žacího nože a výztužnou vložku (Obrázek 29).

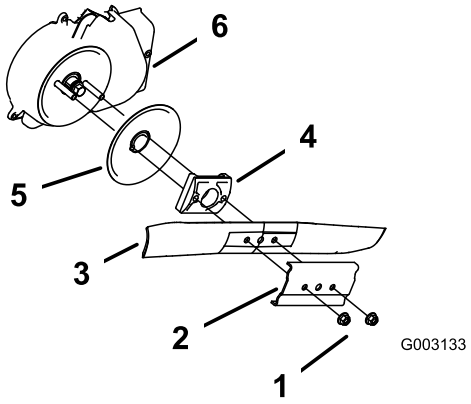

Obrázek 29

1. Matice žacího nože
2. Výztužná vložka
3. Žací nůž
4. Unášeč žacího nože
5. Ochranný kotouč
6. Kryt brzdy žacího nože

4. Vyjměte žací nůž (Obrázek 29).
5. Vyjměte unášeč žacího nože a ochranný kotouč (Obrázek 29).
6. Odstraňte kryt brzdy žacího nože (Obrázek 29).
7. Vymeťte nebo vyfoukejte nečistoty nahromaděné uvnitř krytu a kolem všech součástí.
8. Namontujte kryt brzdy žacího nože, který jste předtím odstranili.
9. Namontujte unášeč žacího nože a ochranný kotouč, který jste předtím odstranili.
10. Namontujte žací nůž a výztužnou vložku se 2 maticemi žacího nože, které jste předtím odstranili (Obrázek 29).

    Poznámka: Utáhněte matice žacího nože na 20 až 37 Nm.

Seřízení kabelu ručního pohonu

Při každé instalaci nového kabelu ručního pohonu nebo v případě, že kabel ručního pohonu není seřízen, proveďte jeho seřízení.

1. Povolte upevňovací matici kabelu (Obrázek 30).

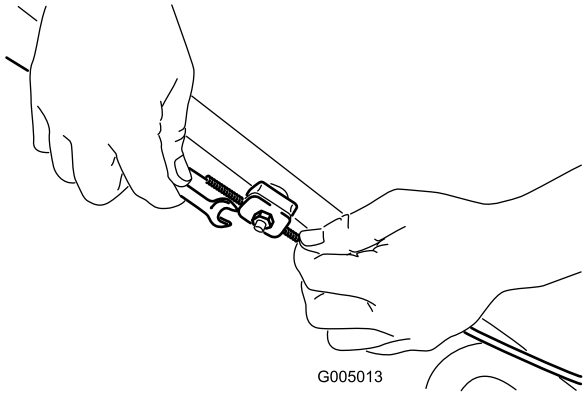

Obrázek 30

Tento obrázek je kvůli přehlednosti zjednodušený.

2. Zatáhněte za plášť kabelu směrem dolů (ke stroji) tak, aby byl kabel napnutý (Obrázek 31).

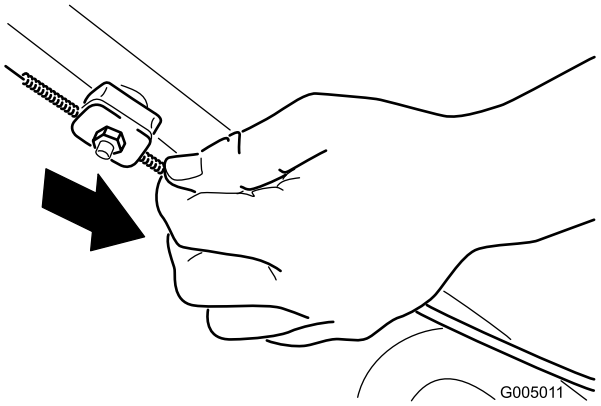

Obrázek 31

3. Utáhněte upevňovací matici.

Čištění pod krytem stroje

Servisní interval: Při každém použití nebo denně

⚠ DŮLEŽITÉ UPOZORNĚNÍ

Zpod krytu sekačky se může uvolňovat materiál.

- **Používejte ochranné brýle.**
- **Je-li spuštěný motor, neopouštějte provozní pozici (za rukojetí).**
- **Nedovolte, aby v blízkosti sekačky kdokoli stál.**

Pro dosažení nejlepších výsledků vyčistěte prostor pod krytem stroje brzy po skončení sekání.

1. Spusťte stroj dolů do nejnižší výšky sekání; viz Nastavení výšky sekání (strana 8).
2. Přemístěte stroj na rovnou dlážděnou plochu.
3. Vypláchněte vodou prostor pod zadním deflektorem, kudy se posečená tráva dostává z krytu sekačky do koše na trávu.

   Poznámka: Vypláchněte tento prostor s nastavitelným košem v krajní přední poloze i v krajní zadní poloze.
4. Připevněte zahradní hadici napojenou na zdroj vody k proplachovacímu otvoru na krytu stroje (Obrázek 32).

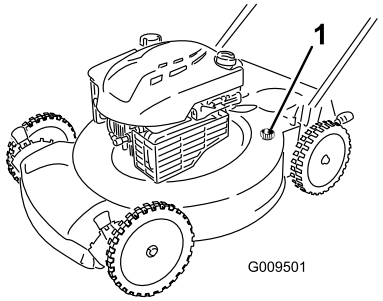

Obrázek 32

1. Proplachovací otvor

5. Pusťte vodu.
6. Nastartujte motor a nechte jej běžet, dokud zpod krytu stroje nepřestanou vycházet zbytky trávy.
7. Vypněte motor.
8. Zastavte vodu a odpojte zahradní hadici od stroje.
9. Nastartujte motor a nechte jej několik minut běžet, aby uschl kryt sekačky a nedocházelo k jeho korozi.
10. Než stroj uložíte v uzavřeném prostoru, nechte vychladnout motor.

Uskladnění

Stroj uskladněte na chladném, čistém, suchém místě.

Příprava stroje k uskladnění

⚠ DŮLEŽITÉ UPOZORNĚNÍ

Výpary paliva mohou explodovat.

- **Neskladujte palivo po dobu delší než 30 dnů.**
- **Neskladujte sekačku v uzavřeném prostoru poblíž otevřeného ohně.**
- **Před uskladněním sekačky nechte vychladnout motor.**

1. Při posledním tankování v roce přidejte do paliva stabilizátor, jak doporučuje výrobce motoru.
2. Veškeré nespotřebované palivo řádně zlikvidujte. Proveďte jeho recyklaci v souladu s místními předpisy nebo je použijte ve svém automobilu.

   Poznámka: Staré palivo v palivové nádrži je hlavní příčinou obtížného startování. Neskladujte palivo bez stabilizátoru déle než 30 dnů a palivo se stabilizátorem déle než 90 dnů.
3. Nechte stroj běžet, dokud se palivo nespotřebuje a motor se nezastaví.
4. Nastartujte znovu motor.
5. Nechte motor běžet, dokud se nezastaví. Jakmile motor nejde nastartovat, je dostatečně suchý.
6. Odpojte koncovku zapalovací svíčky.
7. Vymontujte svíčku, do otvoru pro svíčku nalijte 30 ml oleje a několikrát pomalu zatáhněte za lanko startéru, aby se olej rozmístil po celém válci a v období mimo sezónu nevznikala ve válci koroze.
8. Namontujte volně zapalovací svíčku.
9. Utáhněte všechny matice a šrouby.

Složení rukojeti

⚠ DŮLEŽITÉ UPOZORNĚNÍ

Nesprávným složením a rozložením rukojeti se mohou poškodit kabely, což může způsobit nebezpečí při provozu.

- **Při skládání nebo rozkládání rukojeti nepoškoďte kabely.**
- **Je-li poškozený kabel, kontaktujte autorizované servisní středisko.**

1. Povolte knoflíky rukojeti tak, aby se horní část rukojeti volně pohybovala.
2. Sklopte horní část rukojeti směrem dopředu, jak je znázorněno na obrázku Obrázek 33.

   Důležité: Při sklápění rukojeti nasměrujte kabely vně knoflíků rukojeti.

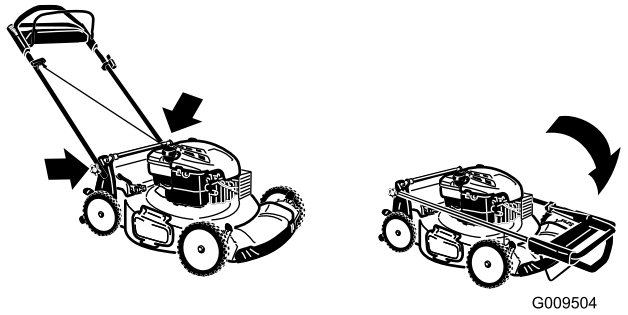

Obrázek 33

3. Opačným postupem rukojeť rozložíte.

Použití stroje po uskladnění

1. Zkontrolujte a dotáhněte všechny upevňovací prvky.
2. Demontujte zapalovací svíčku a pomocí startéru rychle protáčejte motor, aby se odstranil přebytečný olej z válce.
3. Namontujte zapalovací svíčku a utáhněte ji momentovým klíčem na 20 Nm.
4. Proveďte veškeré požadované postupy údržby; viz Údržba (strana 14).
5. Zkontrolujte hladinu oleje motoru; viz Kontrola hladiny motorového oleje (strana 8).
6. Palivovou nádrž naplňte čerstvým palivem, viz Doplňování paliva do nádrže (strana 7).
7. Připojte kabel k zapalovací svíčce.

Mezinárodní seznam distributorů

Distributor:	Země:	Tel. číslo:	Distributor:	Země:	Tel. číslo:
Atlantis Su ve Sulama Sisstemleri Lt	Turecko	90 216 344 86 74	Maquiver S.A.	Kolumbie	57 1 236 4079
Balama Prima Engineering Equip.	Hongkong	852 2155 2163	Maruyama Mfg. Co. Inc.	Japonsko	81 3 3252 2285
B-Ray Corporation	Jižní Korea	82 32 551 2076	Agrolanc Kft	Maďarsko	36 27 539 640
Casco Sales Company	Portoriko	787 788 8383	Mountfield a.s.	Česká republika	420 255 704 220
Ceres S.A.	Kostarika	506 239 1138	Munditol S.A.	Argentina	54 11 4 821 9999
CSSC Turf Equipment (pvt) Ltd.	Srí Lanka	94 11 2746100	Oslinger Turf Equipment SA	Ekvádor	593 4 239 6970
Cyril Johnston & Co.	Severní Irsko	44 2890 813 121	Oy Hako Ground and Garden Ab	Finsko	358 987 00733
Equiver	Mexiko	52 55 539 95444	Parkland Products Ltd.	Nový Zéland	64 3 34 93760
Femco S.A.	Guatemala	502 442 3277	Prato Verde S.p.A.	Itálie	39 049 9128 128
G.Y.K. Company Ltd.	Japonsko	81 726 325 861	Prochaska & Cie	Rakousko	43 1 278 5100
Geomechaniki of Athens	Řecko	30 10 935 0054	RT Cohen 2004 Ltd.	Izrael	972 986 17979
Guandong Golden Star	Čína	86 20 876 51338	Riversa	Španělsko	34 9 52 83 7500
Hako Ground and Garden	Švédsko	46 35 10 0000	Sc Svend Carlsen A/S	Dánsko	45 66 109 200
Hako Ground and Garden	Norsko	47 22 90 7760	Solvert S.A.S.	Francie	33 1 30 81 77 00
Hayter Limited (U.K.)	Spojené království	44 1279 723 444	Spypros Stavrinides Limited	Kypr	357 22 434131
Hydroturf Int. Co Dubai	Spojené arabské emiráty	97 14 347 9479	Surge Systems India Limited	Indie	91 1 292299901
Hydroturf Egypt LLC	Egypt	202 519 4308	T-Markt Logistics Ltd.	Maďarsko	36 26 525 500
Irrimac	Portugalsko	351 21 238 8260	Toro Australia	Austrálie	61 3 9580 7355
Irrigation Products Int'l Pvt Ltd.	Indie	86 22 83960789	Toro Europe NV	Belgie	32 14 562 960
Jean Heybroek b.v.	Nizozemí	31 30 639 4611			

Zásady ochrany osobních údajů pro Evropu

Společnost Toro
Toro Warranty Company (Toro) při shromažďování informací respektuje vaše soukromí. Abychom mohli zpracovat vaše reklamace ze záruky a kontaktovat vás v případě stahování produktu z trhu, prosíme vás, abyste nám sdělili některé své osobní údaje, ať už přímo nebo u vašeho místního distributora společnosti Toro.

Systém záruk společnosti Toro je sídlí na serverech nacházejících se v USA, kde se mohou zákony o ochraně soukromí lišit od těch ve vaší zemi.

POSKYTNUTÍM OSOBNÍCH ÚDAJŮ SOUHLASÍTE SE ZPRACOVÁNÍM VAŠICH OSOBNÍCH INFORMACÍ TAK, JAK JE POPSÁNO V TĚCHTO ZÁSADÁCH OCHRANY SOUKROMÍ.

Způsob používání informací ve společnosti Toro
Společnost Toro může využít vaše osobní informace ke zpracování reklamací ze záruky a ke kontaktování vás v případě stahování produktu z trhu. Společnost Toto může sdílet vaše informace s pobočkami, distributory nebo ostatními obchodními partnery společnosti v souvislosti s kteroukoliv z těchto činností. Vaše osobní informace nebudeme prodávat žádné další společnosti. Vyhrazujeme si právo zveřejnit osobní údaje za účelem dosažení souladu s platnými zákony a se žádostí příslušných orgánů k řádnému provozování našich systémů, nebo pro ochranu vlastní i dalších uživatelů.

Uchovávání vašich osobních údajů
Osobní údaje uchováváme pouze do té doby, dokud je potřebujeme pro účely, pro které byly původně shromážděny, nebo pro jiné legitimní účely (například dodržení předpisů), případně do doby vyžadované příslušným zákonem.

Závazek společnosti Toro ohledně bezpečnosti vašich osobních údajů
Činíme vhodná opatření s cílem chránit bezpečnost vašich osobních údajů. Také podnikáme kroky pro to, abychom udrželi jejich přesnost a aktuálnost.

Přístup k vašim osobním údajům a jejich oprava
Pokud si přejete zkontrolovat nebo opravit své osobní údaje, kontaktujte nás prosím e-mailem na adrese legal@toro.com.

Australský zákon na ochranu spotřebitelů

Australští zákazníci naleznou podrobné informace o australském zákoně na ochranu spotřebitelů uvnitř balení nebo u místního distributora společnosti Toro.

Záruka Toro a Počáteční záruka Toro GTS

Podmínky a výrobky, na které se záruka vztahuje

Společnost Toro Company a její dceřiná společnost Toro Warranty Company poskytují na základě vzájemné dohody příslib původnímu kupujícímu[1], že zajistí opravu níže uvedeného výrobku Toro, pokud se u něho vyskytnou vady související s materiály či zpracováním nebo pokud motor, na který se vztahuje záruka Toro GTS (zaručené spouštění), nebude možno spustit prvním nebo druhým zatažením za spouštěč, a to za předpokladu, že bude prováděna pravidelná údržba podle požadavků uvedených v *Návodu k obsluze*.

Následující časová období se uplatňují od data koupě:

Výrobky	**Záruční lhůta**
Sekačky s pojezdem	
• Litinový kryt	5 let domácího použití[2] 90 dní komerčního použití
• Motor	5letá záruka GTS, domácí používání[3]
• Baterie	2 roky
• Ocelový kryt	2 roky domácího použití[2] 90 dní komerčního použití
• Motor	2letá záruka GTS, domácí používání[3]
Sekačky TimeMaster	3 roky domácího použití[2] 90 dní komerčního použití
• Motor	3letá záruka GTS, domácí používání[3]
• Baterie	2 roky
Elektrické ruční nástroje	2 roky domácího použití[2] Bez záruky pro komerční účely
Sněhové frézy	
• Jednostupňový	2 roky domácího použití[2] 45 dnů komerčního použití
• Motor	2letá záruka GTS, domácí používání[3]
• Dvoustupňový	3 roky domácího použití[2] 45 dní komerčního použití
• Skluz, vychylovací plech skluzu a kryt skříně oběžného kola	Po celou dobu životnosti (pouze pro původního vlastníka)[5]
Elektrické sněhové frézy	2 roky domácího použití[2] Bez záruky pro komerční účely
Všechny jednotky se sedačkou uvedené níže	
• Motor	Viz záruka výrobce motoru[4]
• Baterie	2 roky Domácí použití[2]
• Příslušenství	2 roky domácího použití[2]
Zahradní traktory řady DH	2 roky domácího použití[2] 90 dnů komerčního použití
Zahradní traktory řady XLS	3 roky domácího použití[2] 90 dnů komerčního použití
Řada TimeCutter	3 roky domácího použití[2] 90 dnů komerčního použití
Sekačky TITAN	3 roky nebo 240 hodin[5]
• Kostra	Po celou dobu životnosti (pouze pro původního vlastníka)[6]
Řada Z Master — 2000	4 roky nebo 500 hodin[5]
• Kostra	Po celou dobu životnosti (pouze pro původního vlastníka)[6]

[1]Původní vlastník je osoba, která produkt značky Toro zakoupila jako první majitel.

[2]Domácími účely se myslí použití výrobku na pozemku vašeho bydliště. Použití na více než jednom místě se považuje za komerční použití a na to se vztahuje komerční záruka.

[3]Počáteční záruka Toro GTS se nevztahuje na výrobky, které se používají ke komerčním účelům.

[4]Některé motory použité u produktů Toro podléhají záruce výrobce motoru.

[5]Cokoli nastane jako první.

[6]Doživotní záruka na kostru – pokud hlavní kostra, sestávající se ze svařovaných částí, které tvoří draka, ke kterému jsou ostatní části, jako např. motor, přimontovány, během normálního provozu praskne nebo se rozbije, bude dle uvážení společnosti Toro buď opravena, nebo vyměněna, a to v rámci záruky bezplatně (bezplatnost se týká dílů i práce). Závada kostry způsobená nesprávným použitím nebo špatným zacházením, stejně jako závady či opravy vyžadované z důvodu rzi či koroze, nejsou kryty zárukou.

Tato záruka zahrnuje náklady na díly a práci, náklady na dopravu hradí zákazník.

Uplatnění záruky může být odepřeno v případě odpojeného či změněného měřáku motohodin nebo pokud měřák nese známky nedovolené manipulace.

Povinnosti vlastníka

Údržbu výrobku Toro musíte provádět v souladu s postupy údržby popsanými v *Uživatelské příručce*. Tuto údržbu, ať již vlastními silami nebo prostřednictvím prodejce, hradí majitel výrobku.

Pokyny pro poskytnutí záruční opravy

Domníváte-li se, že výrobek Toro vykazuje materiálovou vadu nebo chybné dílenské zpracování, postupujte podle následujících pokynů:

1. Opravu výrobku sjednejte s prodejcem, od kterého jste jej zakoupili. Pokud z jakéhokoli důvodu není možné prodejce kontaktovat, můžete se spojit s jakýmkoli autorizovaným distributorem Toro. Viz přiložený seznam distributorů.
2. Do servisního střediska prodejce přineste výrobek a doklad o zakoupení (účtenku). Nejste-li z jakéhokoliv důvodu spokojeni s řešením servisního střediska nebo s poskytnutou podporou, kontaktujte nás na adrese:

   Toro Customer Care Department, RLC Division
   Toro Warranty Company
   8111 Lyndale Avenue South
   Bloomington, MN 55420-1196
   001–952–948–4707

Součásti a úkony, na které se nevztahuje záruka

Tato expresní záruka nepokrývá následující:

- Náklady na běžnou údržbu nebo opotřebené díly, jako jsou nože, nože rotoru (lopatky), stírací nože, pásy, pohonné látky, mazadla, výměny oleje, zapalovací svíčky, pneumatiky, kabeláž nebo seřízení brzd.
- Jakýkoliv produkt nebo díl, který byl změněn nebo nesprávně použit a vyžaduje výměnu nebo opravu v důsledku poruch nebo nedostatku řádné údržby
- Opravy potřebné v důsledku nepoužití čerstvé pohonné látky (méně než měsíc staré) nebo nedodržení správné přípravy zařízení na dobu nepoužívání přesahující jeden měsíc
- Všechny opravy kryté těmito zárukami musí být provedeny autorizovaným servisním střediskem společnosti Toro a musí na ně být použity schválené náhradní díly.

Obecné podmínky

Práva kupujícího jsou definována národními zákony příslušné země. Tato záruka žádným způsobem neomezuje práva kupujícího definovaná národními zákony.