Form No. 3376-754 Rev A

Sekačka na trávu s pracovní šířkou 48 cm, vybavená mulčovacím systémem Recycler®

Číslo modelu 20952—Výrobní číslo 313000001 a vyšší

Návod k obsluze

Úvod

Tato rotační, ručně vedená sekačka na trávu je vhodná pro soukromé majitele pozemků. Je určená primárně k sečení trávy na dobře udržovaných trávnících soukromých pozemků. Není určena k sekání křovin ani k zemědělskému použití.

Přečtěte si pečlivě následující informace, abyste věděli, jak máte správně používat a pečovat o svůj výrobek a jak se vyhnout zranění a poškození výrobku. Za správný a bezpečný provoz výrobku nese odpovědnost majitel.

Společnost Toro můžete kontaktovat přímo na adrese www.Toro.com Zde najdete informace o výrobcích a příslušenství, můžete si vyhledat prodejce nebo zaregistrovat svůj výrobek.

Kdykoli budete potřebovat servis, originální díly Toro nebo doplňující informace, obraťte se na autorizované servisní středisko nebo zákaznický servis Toro a uveďte model a výrobní číslo svého výrobku. Obrázek 1 znázorňuje umístění typového a sériového čísla na výrobku.

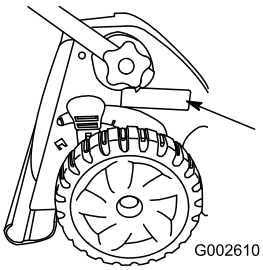

Obrázek 1

1. Štítek s typovým a sériovým číslem

Vepište typové a sériové číslo výrobku do mezery níže:

Číslo modelu _____

Výrobní číslo _____

Tato příručka upozorňuje na potenciální rizika a obsahuje bezpečnostní sdělení s výstražným symbolem (Obrázek 2), který signalizuje nebezpečí vážného zranění nebo smrti v případě nedodržování doporučených bezpečnostních opatření.



Obrázek 2

1. Výstražný symbol

V této příručce jsou pro zdůraznění informací používána dvě slova. **Důležité** upozorňuje na speciální technické informace a **Poznámka** zdůrazňuje obecné informace, které stojí za zvláštní pozornost.

Tento výrobek splňuje všechny relevantní směrnice Evropské unie. Podrobnosti najdete na příslušném Prohlášení o shodě pro tento výrobek.

U modelů, kde je uveden výkon motoru, byl celkový výkon laboratorně stanoven výrobcem motoru v souladu s normami SAE J1940. V souladu s bezpečnostními, emisními a provozními požadavky byl efektivní výkon motoru u sekačky této třídy nastaven na výrazně nižší hodnotu.

Neprovádějte nedovolené změny na řídicích prvcích motoru a neměňte otáčky nastavené regulátorem, jinak může vzniknout nebezpečný stav a dojít ke zranění osob.

Obsah

Úvod 1
Obecné bezpečnostní informace o sekačce 2
Akustický tlak 3
Akustický výkon 3
Vibraze rukou a paží 3
Bezpečnostní a instrukční štítky 4
Nastavení 5
1 Připevnění rukojeti 5
2 Montáž sběracího koše 5
3 Montáž pojistky 6
4 Dobíjení baterie 6
5 Doplnění oleje do motoru 6
Součásti stroje 7
Technické údaje 7
Obsluha 8
Doplňování paliva do nádrže 8
Kontrola hladiny motorového oleje 8
Nastavení výšky sekání 8
Nastavení výšky horní rukojeti 9
Spuštění motoru 9
Použití ručního pohonu 10

© 2013—The Toro® Company
8111 Lyndale Avenue South
Bloomington, MN 55420

Zaregistrujte svůj výrobek na adrese www.Toro.com.

CE

Překlad originálu (CS)
Vytisknuto v České republice
Všechna práva vyhrazena

3376-754 A

Vypnutí motoru 10
Mulčování 10
Sbírání trávy 11
Vyhazování trávy zadním otvorem 11
Provozní tipy 12
Údržba 13
Doporučený harmonogram údržby 13
Příprava na údržbu 13
Výměna vzduchového filtru 13
Výměna motorového oleje 14
Dobíjení baterie 15
Mazání ozubeného soukolí 15
Mazání horní rukojeti 16
Seřízení mechanismu ručního pohonu 16
Výměna žacího nože 17
Čištění stroje 18
Vyprazdňování palivové nádrže 18
Uskladnění 18
Příprava stroje k uskladnění 18
Složení rukojeti 18
Použití stroje po uskladnění 19
Odstraňování závad 20

Bezpečnost

Nesprávné používání nebo údržba této sekačky na trávu může způsobit zranění. Aby se snížilo možné riziko zranění, dodržujte tyto bezpečnostní pokyny.

Tato sekačka na trávu byla zkonstruována a testována pro bezpečný provoz, nicméně nedodržení následujících pokynů může mít za následek zranění osob.

Pro zajištění maximální bezpečnosti a výkonnosti a pro obeznámení se s výrobkem je nezbytné, abyste si vy a obsluha této sekačky na trávu přečetli a pochopili obsah této příručky ještě před spuštěním motoru. Věnujte zvláštní pozornost výstražnému symbolu (Obrázek 2), který znamená Upozornění, Výstraha nebo Nebezpečí – bezpečnostní pokyn". Přečtěte si tento pokyn a porozumějte mu, protože se týká bezpečnosti. Nedodržení tohoto pokynu může mít za následek zranění osob.

Obecné bezpečnostní informace o sekačce

Následující pokyny byly převzaty ze směrnice EN 836.

Tato sekačka může amputovat ruce a nohy a vrhat předměty. Nedodržování následujících bezpečnostních pokynů může mít za následek vážné zranění nebo smrt.

Zaškolení

- Pečlivě si přečtěte pokyny. Seznamte se dokonale s ovládacími prvky tohoto zařízení a s jeho správným použitím.
- Nikdy nedovolte, aby sekačku používaly děti nebo osoby, které nejsou obeznámeny s těmito pokyny. Místní předpisy mohou určovat věkovou hranici provozovatele.
- Mějte na paměti, že provozovatel nebo uživatel nese odpovědnost za nehody nebo ohrožení jiných osob nebo jejich majetku.
- Porozumějte výkladu všech symbolů použitých na sekačce nebo v pokynech.

Palivo

⚠ DŮLEŽITÉ UPOZORNĚNÍ

Palivo je vysoce hořlavé. Používejte následující bezpečnostní opatření.

- **Skladujte palivo ve speciálních nádobách určených pro tento účel.**
- **Tankujte palivo pouze venku a při tankování nekuřte.**
- **Před spuštěním motoru doplňte palivo. Nikdy nesundávejte uzávěr palivové nádrže ani nedoplňujte palivo, pokud běží motor nebo pokud je motor zahřátý.**
- **V případě rozlití paliva nespouštějte motor. Přemístěte stroj z prostoru, kde bylo palivo rozlito, a zabraňte možnosti vzniku požáru, dokud se výpary paliva nerozptýlí.**
- **Nasaďte bezpečně všechny uzávěry zpět na palivovou nádrž a nádoby na palivo.**

Příprava

- Při sekání vždy noste pevnou obuv a dlouhé kalhoty. Se strojem nepracujte bosí ani v otevřené obuvi.
- Zkontrolujte důkladně místo, kde budete stroj používat, a odstraňte veškeré kameny, větvičky, dráty, kosti a jiné cizí předměty.
- Před použitím se vizuální kontrolou přesvědčte, zda ochranné kryty a bezpečnostní prvky, jako například deflektory a sběrací koš, jsou na svém místě a správně fungují.
- Před použitím vždy zkontrolujte, zda žací nože, upevňovací šrouby nožů a žací ústrojí nejsou opotřebované nebo poškozené. Opotřebené nebo poškozené žací nože a šrouby vyměňujte po celých sadách, aby byla zachována mechanická rovnováha.

Startování

Motor spouštějte opatrně v souladu s pokyny, nohy mějte dostatečně daleko od žacích nožů a nestůjte před vyhazovacím kanálem.

Provoz

- Nikdy nesekejte, jsou-li nablízku osoby, zejména děti, nebo zvířata.
- Sekejte pouze za denního světla nebo při dobrém umělém osvětlení.
- Dávejte pozor na díry v zemi a jiné skryté překážky.
- Nedávejte ruce nebo nohy do blízkosti rotujících částí nebo pod ně. Držte se v bezpečné vzdálenosti od vyhazovacího otvoru.
- Nikdy stroj nezvedejte ani nepřenášejte, je-li spuštěný motor.
- Při couvání nebo tahání sekačky směrem k sobě buďte mimořádně opatrní.
- Při práce kráčejte, nikdy neběhejte.
- Svahy:
  - Nesekejte na příliš strmých svazích.
  - Při práci na svazích buďte maximálně opatrní.
  - Se sekačkou pracujte vždy po vrstevnici, nikdy ne po spádnici, a při změně směru na svahu buďte mimořádně opatrní.
  - Při práci na svazích vždy dbejte na pevnou oporu nohou.
- Na svazích a v ostrých zatáčkách snižte rychlost, aby nedošlo k převrácení nebo ztrátě kontroly nad strojem.
- Je-li stroj nutno naklonit kvůli přejíždění nezatravněných ploch nebo kvůli přepravě na jiné místo, zastavte žací nůž.
- Nenechávejte běžet motor v uzavřeném prostoru, kde se mohou hromadit výfukové plyny obsahující nebezpečný oxid uhelnatý.
- Vypněte motor
  - kdykoli se vzdalujete od stroje.
  - před doplňováním paliva;
  - před snímáním sběracího koše;
  - před nastavováním výšky sekání, pokud výšku nelze nastavit z pozice operátora.
- Vypněte motor a odpojte kabel zapalovací svíčky
  - budete-li čistit nebo uvolňovat ucpaný vyhazovací kanál.
  - před kontrolou, čištěním nebo údržbou stroje.
  - po nárazu na cizí předmět; zjistěte případné poškození stroje a před jeho opětovným spuštěním a používáním proveďte potřebné opravy.
  - pokud se stroj začne nezvykle chvět (okamžitě zkontrolujte).
- Blesk může způsobit vážné zranění nebo smrt. Pokud vidíte, jak se blýská, nebo slyšíte hřmění, stroj nepoužívejte a vyhledejte úkryt.
- Při přejíždění silnic nebo v jejich blízkosti dávejte pozor na provoz.

Údržba a skladování

- Všechny matice, svorníky a šrouby udržujte v utaženém stavu; stroj je pak v bezpečném provozním stavu.
- Stroj nečistěte pomocí zařízení pro tlakové mytí.
- Nikdy stroj neskladujte s palivem v nádrži a uvnitř budovy, kde by výpary mohly přijít do kontaktu s otevřeným ohněm nebo jiskrou.
- Než uskladníte stroj v uzavřeném prostoru, nechejte vychladnout motor.
- Aby se snížilo nebezpečí požáru, je zapotřebí z motoru, tlumiče výfuku, prostoru pro baterii a prostoru palivové nádrže odstranit zbytky trávy, listí a přebytečného oleje.
- Pravidelně kontrolujte součásti sběracího koše a vyprazdňovací kanál a v případě potřeby vyměňte za náhradní díly doporučené výrobcem.
- Z důvodu bezpečnosti vyměňujte opotřebené nebo poškozené díly.
- Vyměňujte vadné tlumiče výfuku.
- Palivovou nádrž vyprazdňujte ve venkovním prostoru.
- Neměňte nastavení regulátoru motoru a nepřekračujte normální otáčky motoru. Provoz při nadměrných otáčkách motoru může zvýšit riziko zranění.
- U strojů s větším počtem žacích nožů buďte opatrní, protože rotace jednoho nože může způsobit rotaci ostatních nožů.
- Při seřizování sekačky dávejte pozor, aby vám prsty neuvízly mezi pohybujícími se noži a pevnými součástmi sekačky.
- **Aby byla zajištěna maximální výkonnost a bezpečnost, kupujte pouze originální náhradní díly a příslušenství Toro. Nepoužívejte *neoriginální* náhradní díly a příslušenství; mohou představovat bezpečnostní riziko.**

Akustický tlak

Toto zařízení má úroveň akustického tlaku u ucha obsluhy 88 dBA, což zahrnuje i hodnotu nejistoty měření (K) 2 dBA. Úroveň akustického tlaku byla stanovena v souladu s postupy uvedenými v normě EN 836.

Akustický výkon

Tato sekačka má zaručenou úroveň akustického výkonu 96 dBA včetně tolerance (K) 1 dBA. Úroveň akustického výkonu byla stanovena v souladu s postupy uvedenými v normě ISO 11094.

Vibraze rukou a paží

Naměřená úroveň vibrací levé ruky = 3,2 m/s^2

Naměřená úroveň vibrací pravé ruky = 3,5 m/s^2

Hodnota nejistoty měření (K) = 1,8 m/s²

Naměřené hodnoty byly získány v souladu s postupy uvedenými v normě EN 836.

Bezpečnostní a instrukční štítky

Důležité: Výstražné a informační nálepky jsou umístěny v blízkosti potenciálně nebezpečných součástí. Vyměňte poškozené nálepky.

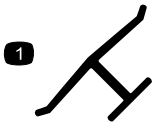

Ochranná známka výrobce

1. Označuje, že žací nůž pochází od výrobce originálního zařízení.



110-7178

1. Výška sekání

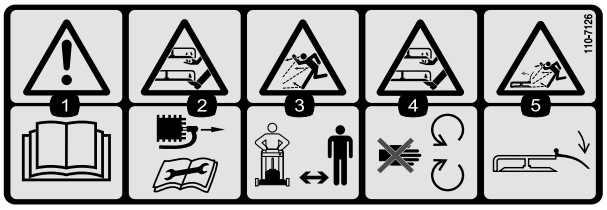

110-7126

1. Varování – přečtěte si *Uživatelskou příručku*.
2. Nebezpečí pořezání, useknutí ruky nebo nohy – před prováděním údržby zařízení sejměte kabelovou koncovku ze zapalovací svíčky.
3. Nebezpečí odmrštěných předmětů – okolostojící osoby musí být vždy v bezpečné vzdálenosti od stroje.
4. Nebezpečí pořezání, useknutí ruky nebo nohy – nepřibližujte se k pohyblivým součástem.
5. Nebezpečí od odlétávajících předmětů – mějte namontovaný deflektor.

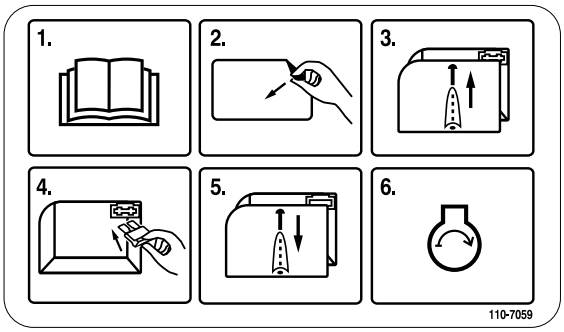

110-7059

1. Přečtěte si *Uživatelskou příručku*.
2. Odstraňte nálepku z pojistkové skříně.
3. Sejměte kryt pojistkové skříně.
4. Namontujte pojistku.
5. Nasaďte zpět kryt pojistkové skříně.
6. Spusťte motor.

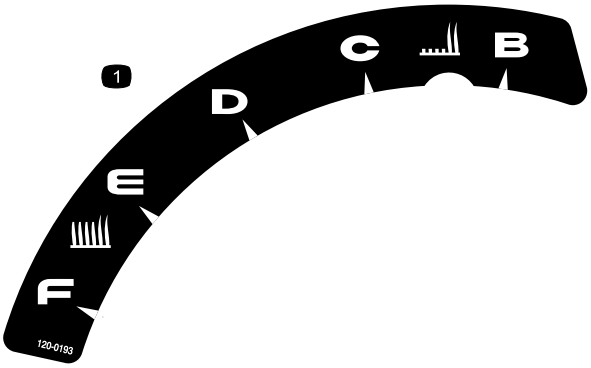

120-0193

1. Výška sekání

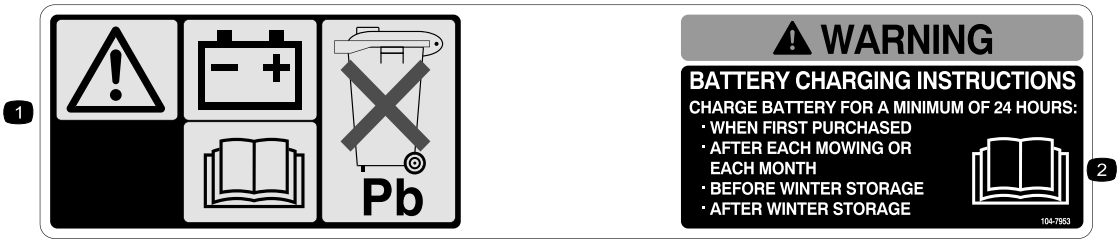

104-7953

1. Varování – pro informace o výměně baterie si přečtěte *Uživatelskou příručku*; baterie obsahuje olovo; nevyhazujte ji.
2. Přečtěte si *Uživatelskou příručku*.

Nastavení

Důležité: Sejměte a zlikvidujte ochrannou plastovou fólii, která zakrývá motor.

1

Připevnění rukojeti

Nejsou potřeba žádné díly

Postup

⚠ DŮLEŽITÉ UPOZORNĚNÍ

Nesprávným složením a rozložením rukojeti se mohou poškodit kabely, což může způsobit nebezpečí při provozu.

- **Při skládání nebo rozkládání rukojeti nepoškoďte kabely.**
- **Je-li poškozený kabel, kontaktujte autorizované servisní středisko.**

1. Odmontujte z krytu stroje šroubovací kolečka rukojeti (Obrázek 3).

   Důležité: Při instalaci rukojeti nasměrujte kabely podél vnější strany rukojeti.

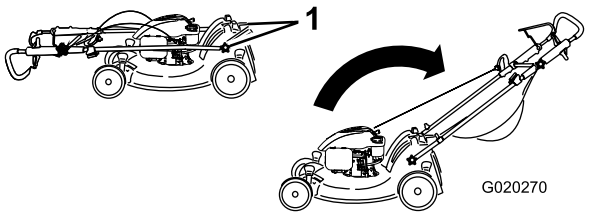

Obrázek 3

1. Knoflík rukojeti (2)

2. Přesuňte rukojeť do provozní polohy.
3. Nasaďte a utáhněte knoflíky rukojeti, které jste odmontovali v kroku 1 (Obrázek 3).
4. Přesuňte horní rukojeť do požadované polohy a dotáhněte pevně horní knoflík rukojeti (Obrázek 4).

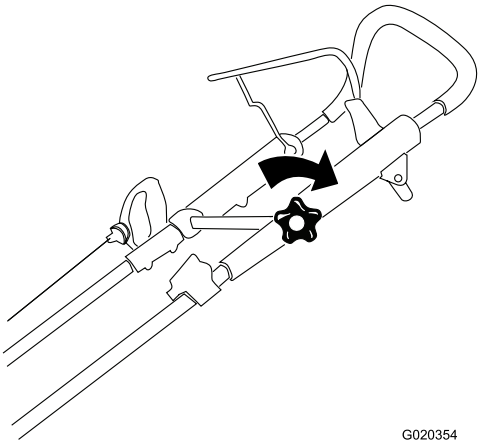

Obrázek 4

2

Montáž sběracího koše

Nejsou potřeba žádné díly

Postup

1. Nasuňte koš na drátěný rám tak, jak je znázorněno na Obrázek 5.

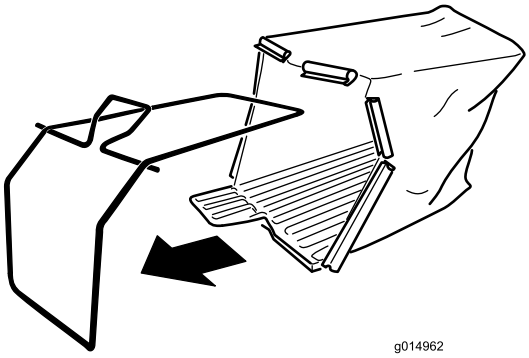

Obrázek 5

2. Nasuňte svorky na drátěný rám tak, jak je znázorněno na Obrázek 6.

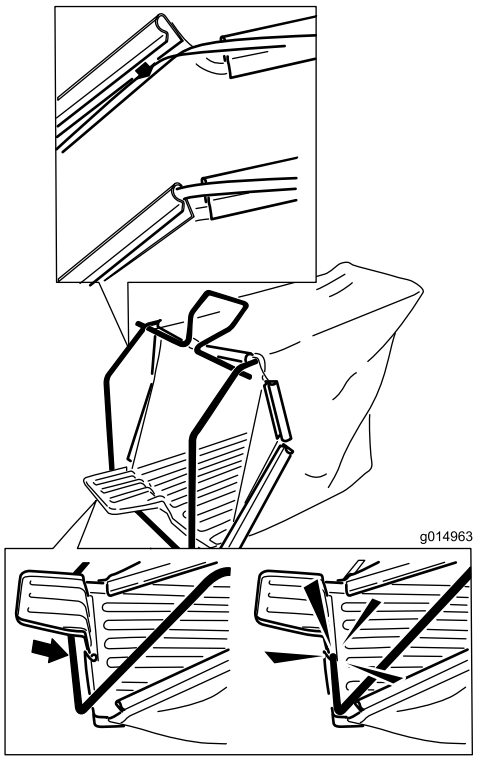

Obrázek 6

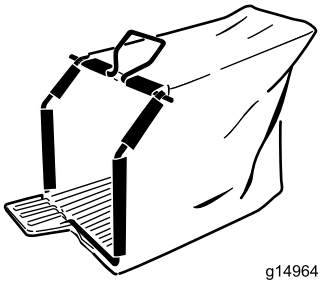

Obrázek 7

Smontovaný sběrací koš

3

Montáž pojistky

Nejsou potřeba žádné díly

Postup

Váš stroj je při dodání vybaven pojistkou o hodnotě 40 A, která chrání elektrický spouštěč.

Důležité: Bez namontované pojistky nelze spouštět motor stroje pomocí elektrického spouštěče ani nabíjet baterii.

1. Sejměte kryt baterie, vyjměte baterii a umístěte držák pojistky (Obrázek 8).

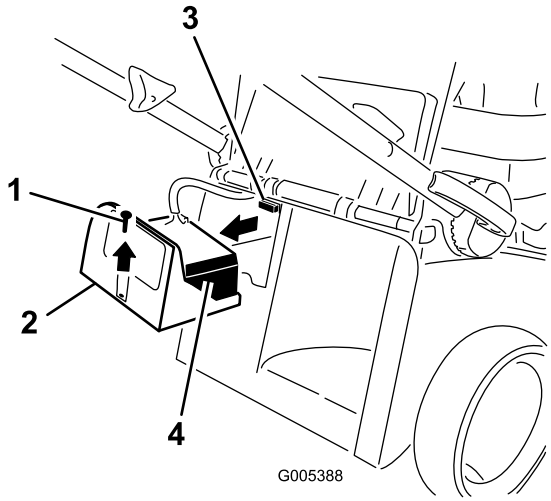

Obrázek 8

1. Šroub
2. Kryt baterie
3. Držák pojistky
4. Baterie

2. Vložte pojistku (z brašny na volné díly) do držáku pojistky (Obrázek 9).

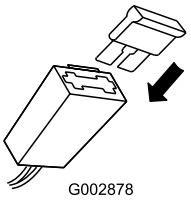

Obrázek 9

Poznámka: Váš stroj je dodáván s jednou pojistkou v sadě příslušenství a další pojistkou v bateriové skříňce.

3. Vložte baterii zpět na místo a nasaďte kryt baterie.

4

Dobíjení baterie

Nejsou potřeba žádné díly

Postup

Viz Dobíjení baterie (strana 15).

5

Doplnění oleje do motoru

Díly potřebné k provedení tohoto kroku:

0,59 l	Detergentní olej SAE 30 nebo SAE 10W-30 s API klasifikací SF, SG, SH, SJ, SL nebo vyšší (není součástí dodávky stroje)

Postup

Důležité: Stroj se nedodává s motorovým olejem. Před nastartováním motoru doplňte do motoru olej.

1. Umístěte stroj na rovnou plochu.
2. Vytáhněte měrku (Obrázek 10).

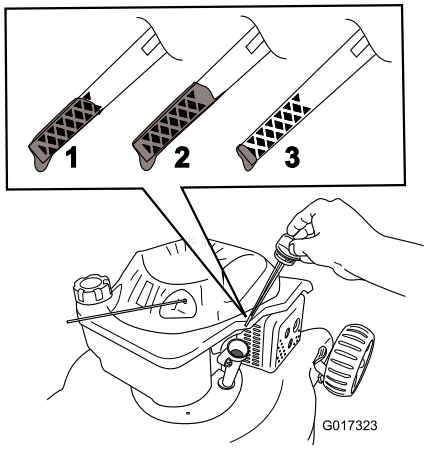

Obrázek 10

1. Značka Full (horní mezní hladina)
2. Vypusťte přebytečný olej
3. Doplňte olej

3. **Pomalu** nalévejte olej do plnicí trubice, dokud hladina oleje nedosáhne čáry na měrce označující **plnou** nádrž (Obrázek 10). **Nepřeplňte nádrž.** Max. náplň: 0,59 l, typ: Detergentní olej SAE 30 nebo SAE 10W-30 s API klasifikací SF, SG, SH, SJ, SL nebo vyšší.
4. Bezpečně namontujte měrku.

Důležité: ***Vyměňte motorový olej po prvních 5 hodinách provozu*****; následně jej vyměňujte jednou ročně. Viz Výměna motorového oleje (strana 14).**

Součásti stroje

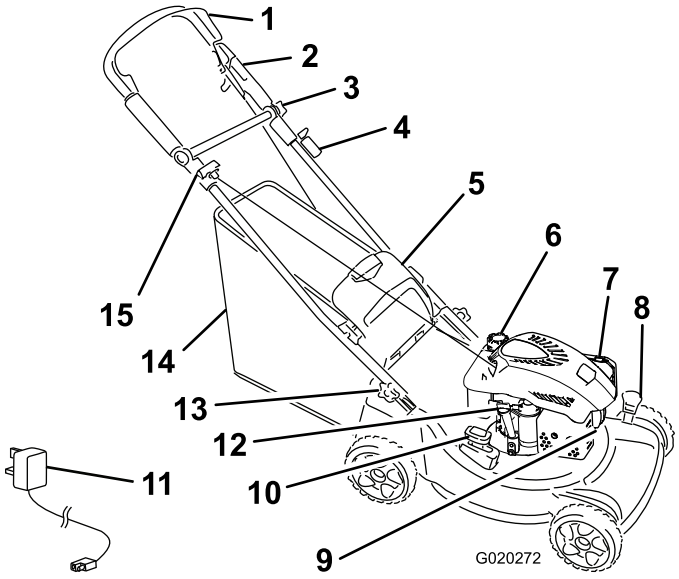

Obrázek 11

1. Ovládací tyč žacího nože
2. Horní část rukojeti
3. Otočný knoflík horní rukojeti
4. Klíček zapalování
5. Zadní dvířka
6. Uzávěr palivové nádrže
7. Vzduchový filtr
8. Páka pro nastavení výšky sekání (2)
9. Zapalovací svíčka
10. Páka sběrací/mulčovací jednotky
11. Nabíječka baterie
12. Plnicí trubice na olej/měrka hladiny oleje
13. Knoflík rukojeti (2)
14. Sběrací koš
15. Držadlo ručního startéru

Technické údaje

Model	Hmotnost	Délka	Šířka	Výška
20952	38.56 kg (85 liber)	79 cm	51 cm	41 cm

Obsluha

Doplňování paliva do nádrže

⚠ NEBEZPEČÍ

Palivo je vysoce hořlavé a výbušné. Požár nebo výbuch paliva může vám nebo jiným osobám způsobit popálení.

- **Aby nedošlo ke vznícení paliva od statického náboje, položte před tankováním nádobu s palivem nebo sekačku přímo na zem, nikoli na vozidlo nebo nějaký předmět.**
- **Tankujte ve venkovním prostoru, když je motor studený. Utřete rozlité palivo.**
- **Nemanipulujte s palivem v blízkosti otevřeného ohně nebo jisker nebo když kouříte.**
- **Skladujte palivo ve schválené nádobě, mimo dosah dětí.**

- Nejlepších výsledků dosáhnete, když budete používat pouze čistý, čerstvý bezolovnatý benzín s oktanovým číslem kolem 87 nebo vyšším ((metoda stanovení R+M)/2).
- Přijatelná jsou i okysličená paliva až s 10 % etanolu nebo 15 % MTBE.
- **Nepoužívejte** etanolové směsi benzínu, např. E15 nebo E85 s více než 10 % etanolu. Pokud tyto směsi použijete, můžete snížit výkon motoru či jej poškodit, na což se nevztahuje záruka.
- **Nepoužívejte** benzín obsahující metanol.
- **Neuchovávejte** palivo přes zimu v palivové nádrži nebo nádobách na palivo, aniž byste do něj přidali stabilizátor paliva.
- **Nepřidávejte** do benzínu olej.

Natankujte do nádrže čerstvý normální bezolovnatý benzín ze značkové čerpací stanice (Obrázek 12).

Důležité: Abyste omezili problémy se startováním, přidávejte do paliva po celou sezónu stabilizátor. Míchejte jej s palivem starým maximálně 30 dnů.

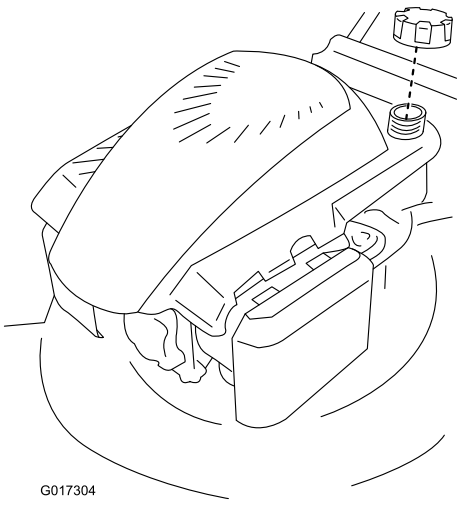

Obrázek 12

Kontrola hladiny motorového oleje

Servisní interval: Při každém použití nebo denně—Kontrolujte hladinu motorového oleje.

1. Vytáhněte měrku, otřete ji a zasuňte zpátky (Obrázek 10).
2. Vytáhněte měrku a zkontrolujte hladinu oleje (Obrázek 10). Pokud hladina oleje nedosahuje na měrce úrovně **Doplnit“**, **pomalu** nalévejte olej do plnicí trubice, dokud hladina nedosáhne na měrce úrovně **Plná“**. **Nepřeplňte nádrž.** (Maximální náplň: 0,59 l, typ: Detergentní olej SAE 30 nebo SAE 10W-30 s API klasifikací SF, SG, SH, SJ, SL nebo vyšší.)
3. Zasuňte měrku zpět na místo.

Nastavení výšky sekání

⚠ DŮLEŽITÉ UPOZORNĚNÍ

Při nastavování výšky sekání se můžete dostat do kontaktu s pohyblivým nožem, který může způsobit vážné poranění.

- **Vypněte motor a počkejte, dokud se všechny pohyblivé součásti nezastaví.**
- **Při nastavování výšky sekání nestrkejte prsty pod kryt.**

⚠ VÝSTRAHA

Pokud byl spuštěný motor, tlumič výfuku bude žhavý a může způsobit vážné popálení. Nepřibližujte se ke žhavému tlumiči výfuku.

Nastavte výšku sekání podle potřeby. Nastavte přední a zadní kola do stejné výšky.

Chcete-li výšku zvětšit, posuňte obě páky pro nastavení výšky sekání dopředu; chcete-li výšku zmenšit, posuňte páky dozadu (Obrázek 13).

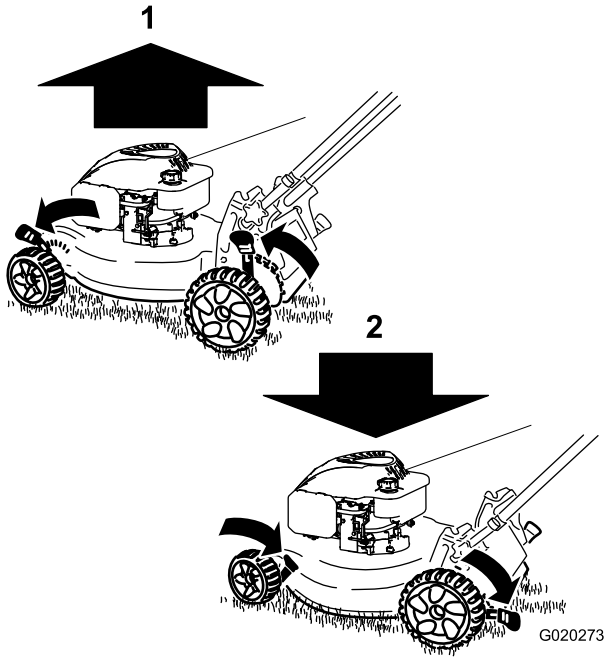

Obrázek 13

1. Zvýšení stroje
2. Snížení stroje

Poznámka: Nastavení výšky sekání: A = 21 mm; B = 33 mm; C = 50 mm; D = 67 mm; E = 84 mm a F = 98 mm.

Nastavení výšky horní rukojeti

Horní rukojeť musíte zvednout nebo spustit dolů do polohy pohodlné pro Vaši práci.

Poznámka: Horní rukojeť nemůžete zvednout výše než sklon spodní rukojeti.

1. Uvolněte otočný knoflík horní rukojeti (Obrázek 14).

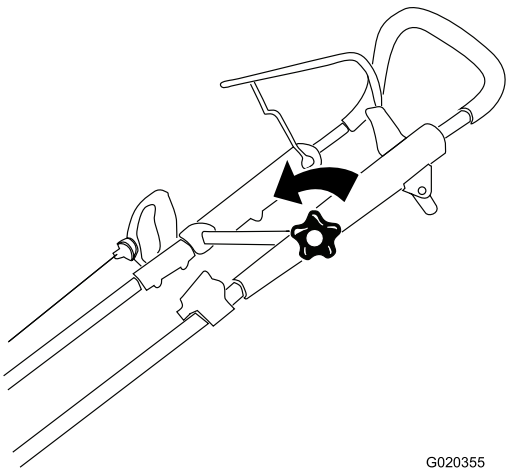

Obrázek 14

2. Přesuňte horní rukojeť do požadované pozice (Obrázek 15).

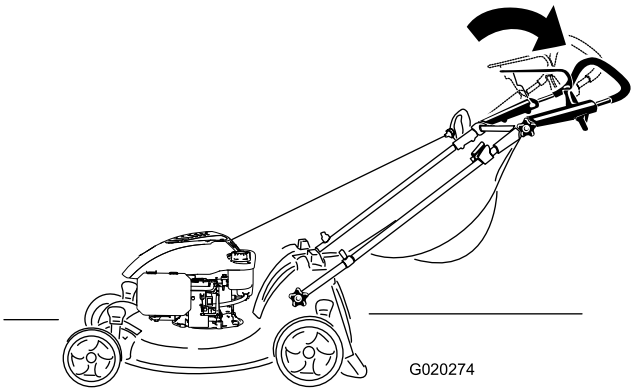

Obrázek 15

3. Pevně utáhněte otočný knoflík horní rukojeti (Obrázek 16).

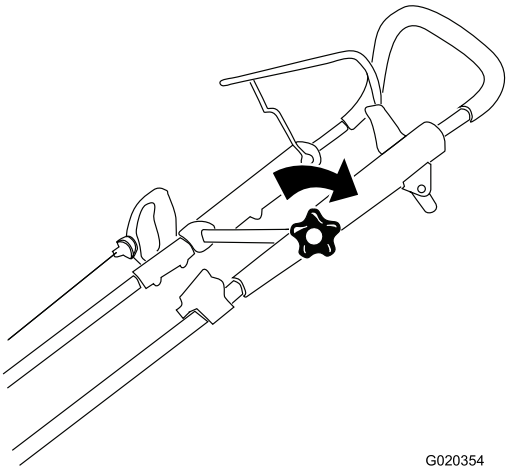

Obrázek 16

Spuštění motoru

1. Přitlačte ovládací tyč žacího nože (Obrázek 17) k držadlu.

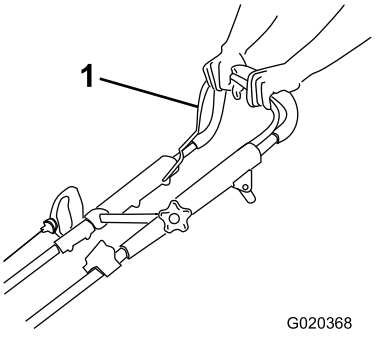

Obrázek 17

1. Ovládací tyč žacího nože

2. Otočte klíčkem zapalování (Obrázek 18) nebo zatáhněte za rukojeť ručního spouštěče (Obrázek 19).

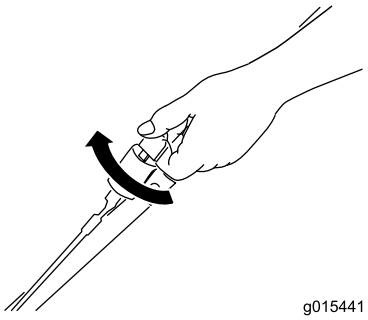

Obrázek 18

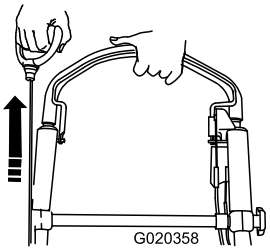

Obrázek 19

Poznámka: Jestliže se sekačka nenastartuje ani po několika pokusech, obraťte se na autorizované servisní středisko.

Použití ručního pohonu

V případě použití ručního pohonu se jednoduše pohybujte volnou chůzí a tlačte stroj před sebou, s rukama na horním držadle a s lokty u těla (Obrázek 20 a Obrázek 21).

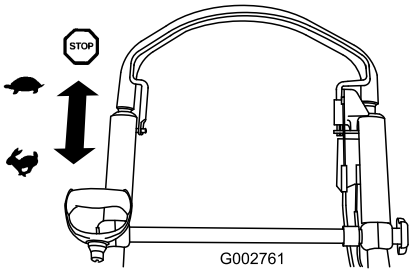

Obrázek 20



Obrázek 21

Vypnutí motoru

Servisní interval: Při každém použití nebo denně—Dbejte na to, aby se motor zastavil do 3 sekund po uvolnění ovládací tyče žacího nože.

Pro vypnutí motoru uvolněte ovládací tyč žacího nože (Obrázek 22).

Důležité: Po uvolnění ovládací tyče žacího nože by se motor i nůž měly do 3 sekund zastavit. Pokud se řádně nezastaví, přestaňte sekačku okamžitě používat a kontaktujte autorizované servisní středisko.

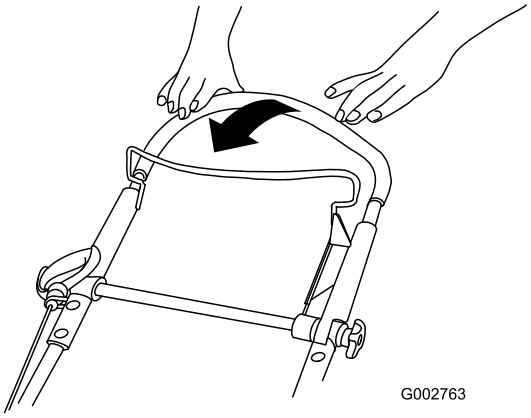

Obrázek 22

Mulčování

Stroj je podle továrního nastavení schopen vtlačovat jemně posekanou trávu a listí zpět do trávníku.

Poznámka: Při mulčování může sběrací koš zůstat připevněný na stroji.

Pro funkci mulčování nastavte páku sběrací/mulčovací jednotky na **režim** mulčování (Obrázek 23).

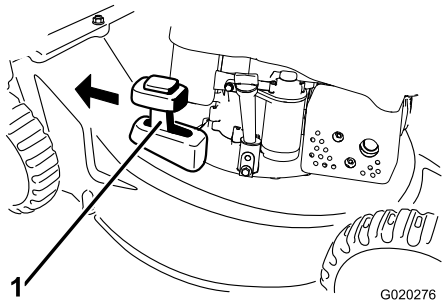

Obrázek 23

1. Režim mulčování

Sbírání trávy

Chcete-li posekanou trávu a listí z trávníku sesbírat, použijte sběrací koš.

⚠ DŮLEŽITÉ UPOZORNĚNÍ

Je-li sběrací koš opotřebený, mohou od sekačky odlétávat drobné kamínky nebo úlomky, které mohou způsobit vážné zranění nebo usmrcení obsluhy nebo okolostojících osob.

Pravidelně sběrací koš kontrolujte. Je-li poškozený, vyměňte jej za nový sběrací koš Toro.

⚠ DŮLEŽITÉ UPOZORNĚNÍ

Žací nůž je ostrý; při kontaktu s nožem může dojít k vážnému poranění.

Před opuštěním provozní pozice vypněte motor a počkejte, dokud se všechny pohyblivé součásti nezastaví.

Pro sběr posekané trávy připevněte sběrací koš (viz Připevnění sběracího koše (strana 11)) a nastavte páku mulčovací/sběrací jednotky do polohy odpovídající režimu **sběru** (Obrázek 24).

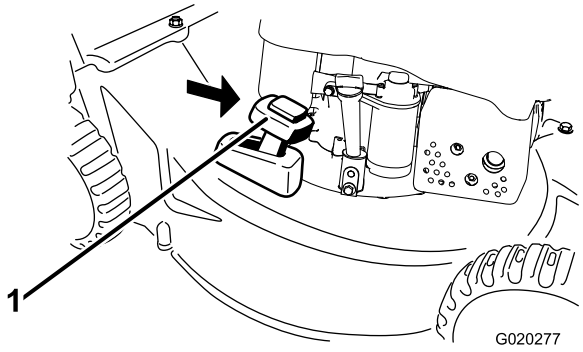

Obrázek 24

1. Režim sběru

Připevnění sběracího koše

Zvedněte a podržte zadní dvířka (Obrázek 25), vsaďte sběrací koš (Obrázek 26) a spusťte zadní dvířka.

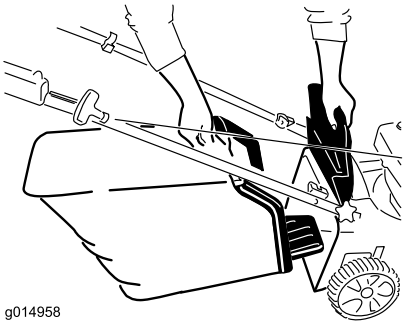

Obrázek 25

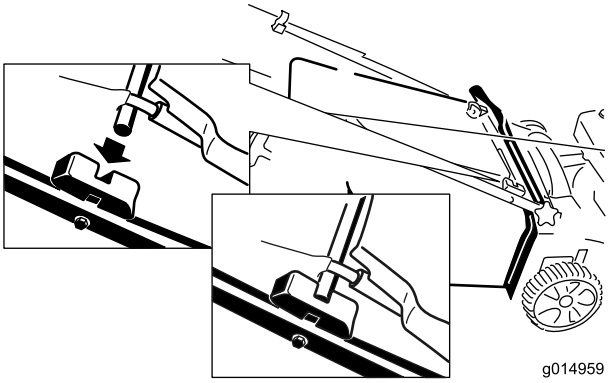

Obrázek 26

Vyjmutí sběracího koše

Opačným postupem můžete sběrací koš vyjmout.

Vyhazování trávy zadním otvorem

Při sekání velmi vysoké trávy použijte zadní vyhazovací otvor.

Před mulčováním se zadním výhozem sejměte ze stroje sběrací koš, viz Vyjmutí sběracího koše (strana 11). Páka mulčovací/sběrací jednotky by měla být nastavená na **režim** sběru (Obrázek 24).

⚠ DŮLEŽITÉ UPOZORNĚNÍ

Žací nůž je ostrý; při kontaktu s nožem může dojít k vážnému poranění.

Před opuštěním provozní pozice vypněte motor a počkejte, dokud se všechny pohyblivé součásti nezastaví.

Provozní tipy

Všeobecná doporučení k sekání

- Odstraňte z trávníku klacky, kameny, dráty, větve a jiné předměty, na které by mohl žací nůž narazit.
- Zabraňte kontaktu žacího nože s tvrdými předměty. Nikdy záměrně nepřejíždějte sekačkou přes žádný předmět.
- Pokud sekačka narazí na tvrdý předmět nebo začne vibrovat, okamžitě vypněte motor, odpojte koncovku zapalovací svíčky a zkontrolujte, zda sekačka není poškozená.
- Pro dosažení maximální výkonnosti namontujte před začátkem sezóny nový žací nůž.
- V případě potřeby vyměňte žací nůž za náhradní nůž Toro.

Sekání trávy

- Sekejte najednou vždy pouze asi třetinu výšky trávy. Nenastavujte výšku na méně než 50 mm, pokud tráva není řídká nebo pokud není pozdní podzim, kdy se růst trávy zpomaluje. Viz Nastavení výšky sekání (strana 8).
- Pokud sekáte trávu vyšší než 15 cm, nastavte maximální výšku sekání a pohybujte se pomaleji; potom sekání zopakujte s menší nastavenou výškou, aby trávník vypadal co nejlépe. Je-li tráva příliš vysoká, může dojít k ucpání sekačky a následnému zastavení motoru.
- Sekejte pouze suchou trávu a listí. Mokrá tráva a listí mají tendenci tvořit chomáče a mohou ucpat sekačku nebo zastavit motor.

⚠ DŮLEŽITÉ UPOZORNĚNÍ

Na mokré trávě nebo listí můžete uklouznout, dostat se do kontaktu s žacím nožem a způsobit si vážné zranění. Sekejte pouze za sucha.

- Střídejte směr sekání. Pomáhá to rozptylovat posekanou trávu po trávníku a dosáhnout rovnoměrného hnojení.
- Pokud výsledný vzhled trávníku není uspokojivý, vyzkoušejte následující:
  - Vyměňte žací nůž nebo jej nechte nabrousit.
  - Pohybujte se při sekání pomaleji.
  - Nastavte na stroji větší výšku sekání.
  - Sekejte trávu častěji.
  - Postupujte v překrývajících se pruzích místo plných pruhů při každém průchodu.
  - Nastavte výšku sekání u předních kol o jeden stupeň níž než u zadních kol. Například přední kola nastavte na 50 mm a zadní kola na 67 mm.

Sekání listí

- Dbejte na to, aby po sekání tráva polovinou své výšky přesahovala vrstvu listí. Možná budete muset přejet sekačkou přes listí více než jednou.
- Pokud vrstva listí na trávníku přesahuje 13 cm, nastavte přední výšku sekání o jeden nebo dva stupně výše než zadní výšku sekání.
- Pokud sekačka neseká listy dostatečně najemno, zpomalte.

Údržba

Poznámka: Z normálního místa obsluhy určete levou a pravou stranu stroje.

Doporučený harmonogram údržby

Servisní interval	Postup při údržbě
Po prvních 5 hodinách	• Vyměňte motorový olej.
Při každém použití nebo denně	• Kontrolujte hladinu motorového oleje. • Dbejte na to, aby se motor zastavil do 3 sekund po uvolnění ovládací tyče žacího nože. • Odstraňte rozsekané kousky trávy a nečistoty pod strojem.
Po každých 25 hodinách provozu	• Baterii nabíjejte po dobu 24 hodin.
Před uskladněním	• Před prováděním oprav a před uskladněním sekačky vyprázdněte palivovou nádrž.
Každý rok	• Vyměňujte vzduchový filtr; častěji při provozu v prašném prostředí. • Vyměňte motorový olej. • Promažte ozubené soukolí. • Promažte horní rukojeť. • Vyměňte žací nůž nebo jej nechte nabrousit (častěji pokud se hrany rychle otupí). • Další pokyny k provádění roční údržby najdete v Návodu k obsluze motoru.

Příprava na údržbu

1. Vypněte motor a počkejte, dokud se všechny pohyblivé součásti nezastaví.
2. Před prováděním údržby odpojte koncovku zapalovací svíčky (Obrázek 27).

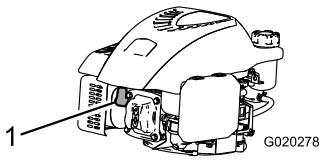

Obrázek 27

1. Kabel zapalovací svíčky

3. Po dokončení údržbářských prací připojte koncovku zpět k zapalovací svíčce.

Důležité: Abyste stroj mohli naklonit kvůli výměně oleje nebo žacího nože, spotřebujte nejprve během normálního provozu palivo v nádrži. Je-li nezbytné naklonit stroj před spotřebováním paliva, odčerpejte palivo ručním palivovým čerpadlem. Naklánějte stroj na stranu vždy tak, aby měrka oleje byla dole.

⚠ DŮLEŽITÉ UPOZORNĚNÍ

Naklonění stroje může způsobit vytékání paliva. Palivo je hořlavé, výbušné a může způsobit zranění.

Spotřebujte palivo provozem nebo je odčerpejte ručním čerpadlem; nikdy násoskou.

Výměna vzduchového filtru

Servisní interval: Každý rok

1. Zatlačte na zajišťovací výstupky na krytu vzduchového filtru (Obrázek 28).

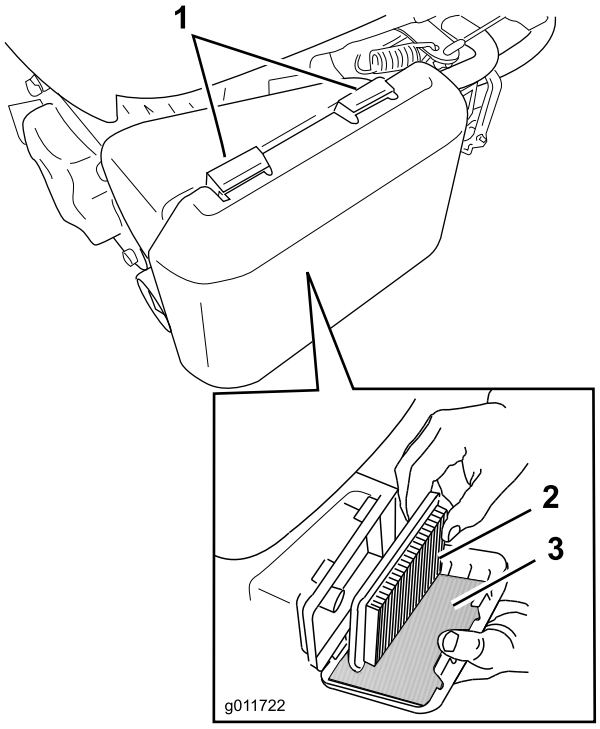

Obrázek 28

1. Zajišťovací výstupky
2. Papírový vzduchový filtr
3. Pěnový předběžný filtr

2. Otevřete kryt.
3. Vyjměte papírový vzduchový filtr a pěnový předběžný filtr (Obrázek 28).
4. Zkontrolujte pěnový předběžný filtr a vyměňte jej, pokud bude poškozený nebo nadměrně znečištěný.
5. Zkontrolujte papírový vzduchový filtr.
   A. Když bude papírový vzduchový filtr poškozený nebo zvlhlý olejem či palivem, vyměňte jej.
   B. Když bude papírový vzduchový filtr znečištěný, několikrát s ním poklepejte na tvrdou plochu nebo jej profoukněte stlačeným vzduchem o tlaku nižším než 207 kPa ze strany, která směřuje k motoru.

   Poznámka: Nesnažte se vykartáčovat nečistoty z filtru, kartáčováním by se nečistoty zatlačily do vláken.
6. Odstraňte nečistoty z tělesa vzduchového filtru vlhkým hadrem (aby se nečistoty zachytily a nemohly spadnout do motoru). **Neutírejte nečistoty směrem do vzduchového vedení.**
7. Nainstalujte pěnový předběžný filtr a papírový vzduchový filtr do tělesa filtru.
8. Upevněte kryt.

Výměna motorového oleje

Servisní interval: Po prvních 5 hodinách

Každý rok

1. Dbejte, aby v palivové nádrži nebylo žádné palivo nebo jen málo, aby palivo nevyteklo, když sekačku nakloníte na stranu.
2. Několik minut před výměnou oleje spusťte motor, aby se olej zahřál.

   Poznámka: Zahřátý olej má lepší viskozitu a odnáší více nečistot.
3. Odpojte koncovku zapalovací svíčky. Viz Příprava na údržbu (strana 13).
4. Vytáhněte měrku.
5. Nakloňte sekačku na stranu tak, aby měrka oleje byla dole, a nechte použitý olej vytéct plnicí trubicí (Obrázek 29).

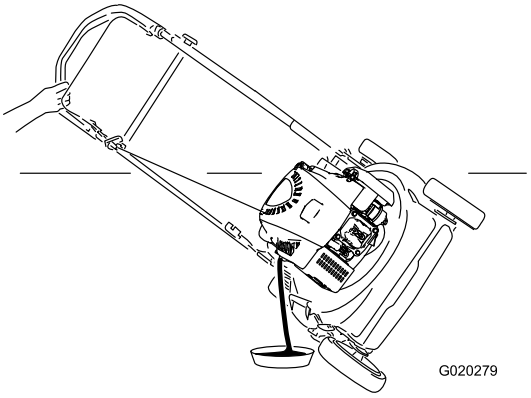

Obrázek 29

6. Vraťte sekačku do provozní polohy.
7. **Pomalu** nalijte olej do plnicího otvoru, počkejte několik minut a zkontrolujte hladinu oleje měrkou tak, že otřete měrku dočista a pak zasunete, **ale bez šroubování,** víčko do plnicího otvoru.

   Poznámka: Maximální náplň: 0,59 l, typ: detergentní olej SAE 30 nebo SAE 10W-30 s API klasifikací SF, SG, SH, SJ, SL nebo vyšší.

   Poznámka: Naplňte klikovou skříň motoru olejem tak, aby měrka ukazovala, že je hladina motorového oleje správná (Obrázek 30). Pokud dojde k přeplnění motoru olejem, vypusťte přebytečné množství oleje podle instrukcí v kap 5.

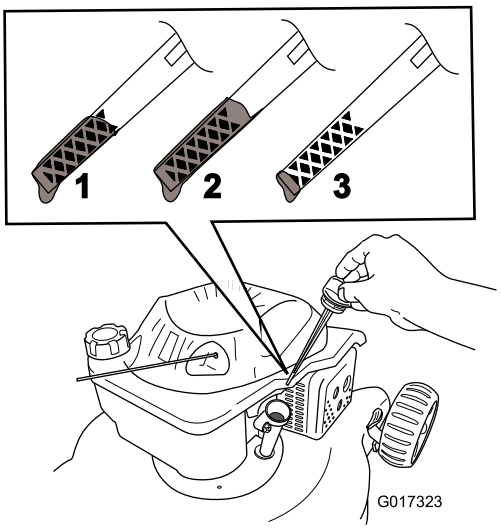

Obrázek 30

1. Hladina oleje je na maximu.
2. Hladina oleje je příliš vysoká – vypusťte část oleje z klikové skříně.
3. Hladina oleje je příliš nízká – doplňte olej do klikové skříně.

8. Nainstalujte měrku a rukou ji pevně utáhněte.
9. Použitý olej nechte řádně zlikvidovat v místní recyklační stanici.

Dobíjení baterie

Servisní interval: Po každých 25 hodinách provozu

Nabíječku používejte vždy v krytém prostoru. Kdykoli je to možné, nabíjejte baterii při pokojové teplotě (22 °C).

1. 1. Připojte nabíječku ke svazku kabelů pod klíčkem zapalování (Obrázek 31).

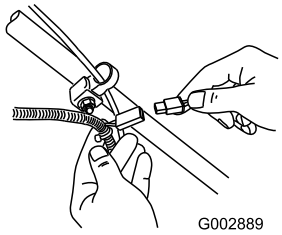

Obrázek 31

2. Zapojte nabíječku do zásuvky ve zdi (Obrázek 32).

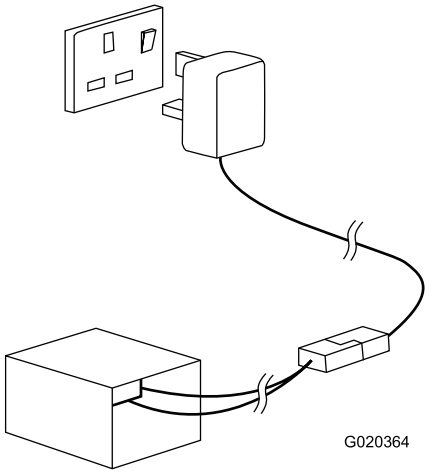

Obrázek 32

Důležité: Jakmile již baterie nedokáže udržet napětí, předejte ji k recyklaci nebo ji zlikvidujte podle místních předpisů.

Chraňte životní prostředí. Baterie a nabíječka mají samostatná označení způsobu likvidace. Tato označení znamenají, že likvidace baterie a nabíječky musí být svěřena oprávněnému provozovateli skládky. Tyto součásti se nesmějí likvidovat společně s komunálním odpadem. Směrnice EU 2002/96/ES klasifikuje tento výrobek jako elektrické nebo elektronické zařízení. Tyto součásti musí být předány do sběrného dvora nebo recyklačního střediska, aby byla zajištěna jejich likvidace v souladu s platnými místními předpisy. Při vracení odpadních elektronických/elektrických zařízení k recyklaci a likvidaci má rozhodující úlohu spotřebitel. Recyklací se zajistí, že tyto výrobky zůstanou odděleny od zpracovávaného komunálního odpadu. Existenci těchto pokynů připomíná symbol přeškrtnuté odpadní nádoby. Další podrobné informace týkající se správného způsobu likvidace vám poskytnou místní úřady nebo je můžete získat u místního prodejce.

Mazání ozubeného soukolí

Servisní interval: Každý rok—Promažte ozubené soukolí.

1. Odšroubujte upěvňovací šrouby **zadních** kol a sundejte kola.
2. Aplikujte na soukolí mazací olej, jak je znázorněno na Obrázek 33.

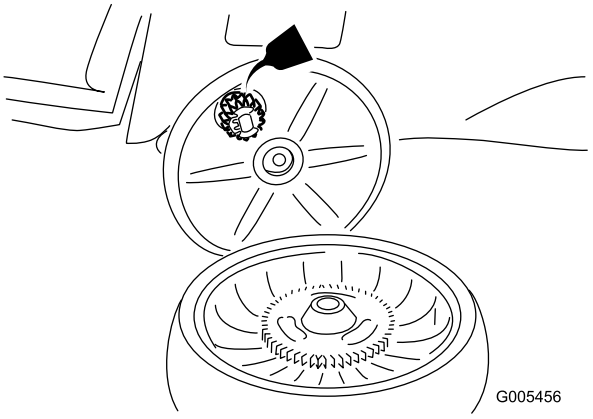

Obrázek 33

3. Namontujte zadní kola.

Mazání horní rukojeti

Servisní interval: Každý rok

Promažte jednou za rok nebo podle potřeby levou a pravou stranu horní rukojeti pomocí rozprašovače silikonového oleje s nízkou viskozitou.

1. Nastříkejte olej na vnější plastový konec vnitřní rukojeti (Obrázek 34).

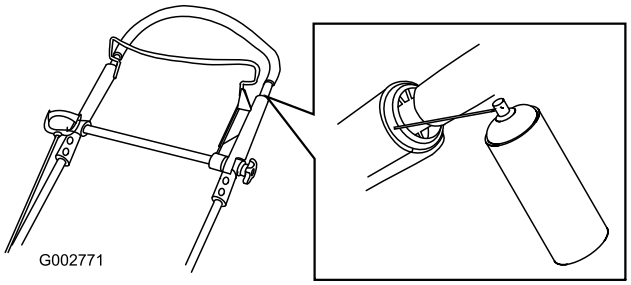

Obrázek 34

Poznámka: Použitím hadičky dodávané se sprejem lze nasměrovat proud oleje.

2. Zatlačte horní rukojeť zcela dolů a nastříkejte olej na vnitřní plastový povrch vnější rukojeti (Obrázek 35).

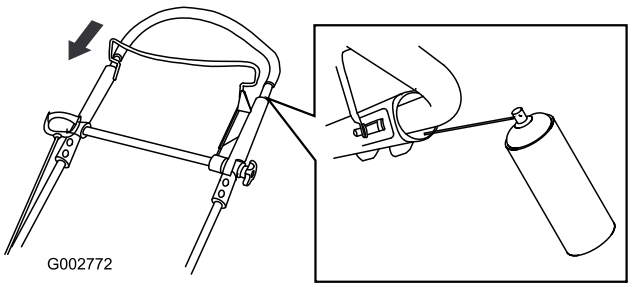

Obrázek 35

Seřízení mechanismu ručního pohonu

Pokud ruční pohon stroje řádně nefunguje, seřiďte kabel ručního pohonu.

1. Povolte matici na držáku kabelu (Obrázek 36).

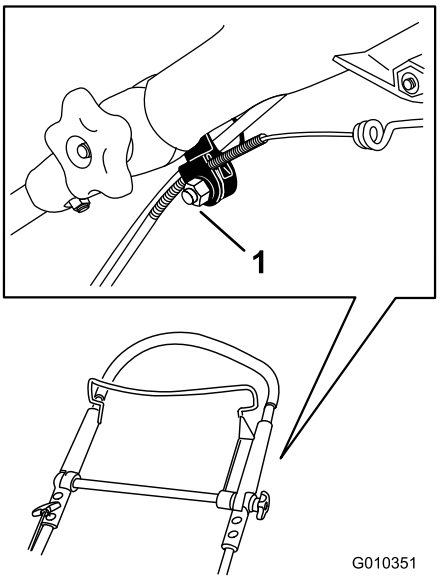

Obrázek 36

1. Držák kabelu

2. Přitáhněte horní rukojeť směrem nahoru a zcela dozadu.

   Poznámka: Pokud se rukojeť nepohybuje plynule, postupujte podle pokynů uvedených v části Mazání horní rukojeti (strana 16).

3. Stáhněte plášť kabelu směrem dolů tak, aby byl obnažený kabel napnutý (Obrázek 37).

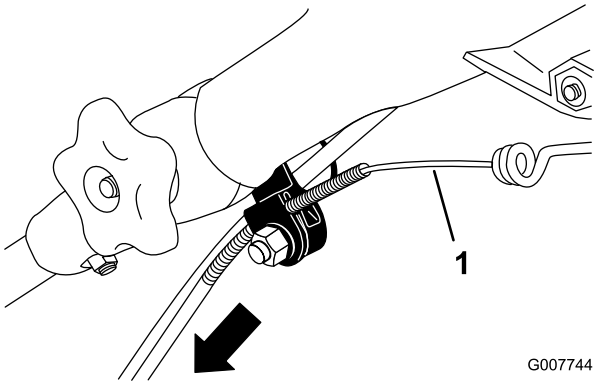

Obrázek 37

1. Obnažený kabel

4. Vytáhněte plášť kabelu nahoru o 3 mm.

   Poznámka: K horní straně držáku černého kabelu můžete přiložit pravítko a změřit, o kolik se posunul horní konec pláště kabelu (Obrázek 38).

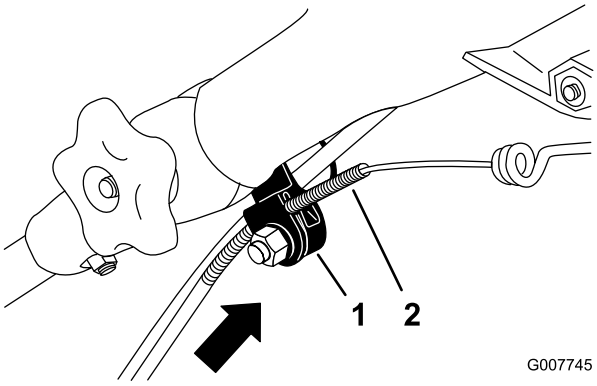

Obrázek 38

1. Držák kabelu
2. Plášť kabelu

Poznámka: Posunutím pláště kabelu směrem nahoru se sníží pojezdová rychlost; posunutím pláště kabelu směrem dolů se zvýší pojezdová rychlost.

5. Pevně utáhněte matici.
6. Spusťte stroj a zkontrolujte nastavení.

Poznámka: Pokud ruční pohon není správně nastavený, opakujte tento postup.

Výměna žacího nože

Servisní interval: Každý rok

Důležité: ***Pro správné namontování žacího nože budete potřebovat momentový klíč.*** **Pokud nemáte momentový klíč nebo si provedením montáže nejste jistí, kontaktujte autorizované servisní středisko.**

Po každém spotřebování paliva zkontrolujte žací nůž. Je-li žací nůž poškozený nebo prasklý, okamžitě jej vyměňte. Je-li ostří žacího nože tupé nebo poškozené, nechte je nabrousit nebo je vyměňte.

⚠ DŮLEŽITÉ UPOZORNĚNÍ

Žací nůž je ostrý; při kontaktu s nožem může dojít k vážnému poranění.

Při manipulaci se žacím nožem používejte rukavice.

1. Odpojte koncovku zapalovací svíčky. Viz Příprava na údržbu (strana 13).
2. Stroj naklánějte na stranu vždy tak, aby měrka oleje byla dole.
3. K zajištění žacího nože použijte dřevěný špalek (Obrázek 39).

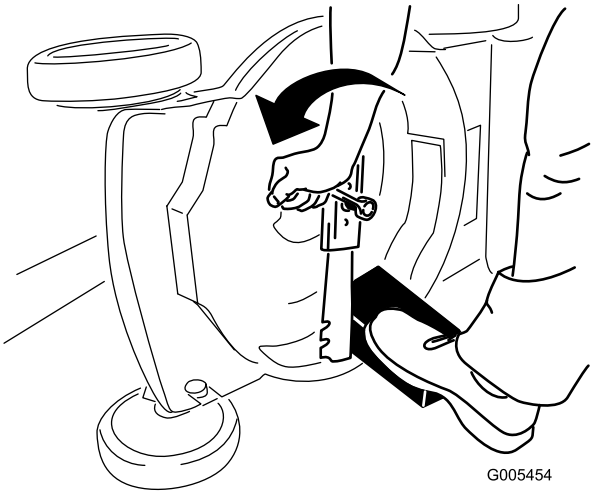

Obrázek 39

4. Sundejte žací nůž a uložte si veškeré upevňovací součástky (Obrázek 39).
5. Nainstalujte nový žací nůž (otočte šroub nože ve směru hodinových ručiček) a veškerý montážní materiál (Obrázek 40).

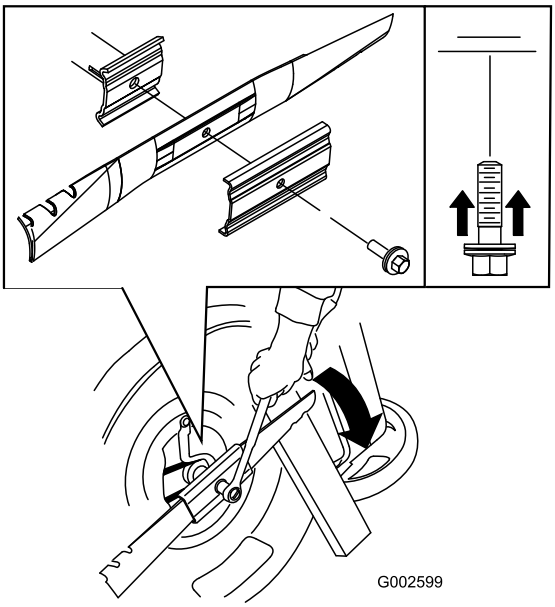

Obrázek 40

Důležité: **Zakřivené konce žacího nože musí směřovat ke krytu stroje.**

6. **Pomocí momentového klíče utáhněte šroub žacího nože utahovacím momentem 82 Nm.**

   Důležité: Při použití momentu 82 Nm (60 ft-lb) je šroub pevně utažen. Zajistěte žací nůž dřevěným špalkem a utahovákem nebo klíčem šroub pevně utáhněte. Přetáhnout šroub je velmi obtížné.

Čištění stroje

Servisní interval: Při každém použití nebo denně

⚠ DŮLEŽITÉ UPOZORNĚNÍ

Zpod krytu sekačky se může uvolňovat materiál.

- **Používejte ochranné brýle.**
- **Neopouštějte pozici při provozu (za rukojetí).**
- **Nedovolte, aby v blízkosti sekačky kdokoli stál.**

1. S motorem spuštěným na rovném dlážděném povrchu stříkejte proud vody před **pravé** zadní kolo (Obrázek 41).

   Poznámka: Voda bude stříkat do prostoru, kde se pohybuje žací nůž, a odstraňovat zbytky trávy.

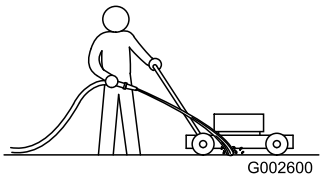

Obrázek 41

2. Jakmile přestanou vypadávat zbytky rozsekané trávy, zastavte vodu a přesuňte stroj na suché místo.
3. Motor nechejte několik minut běžet, aby uschl kryt sekačky a nedocházelo k jeho korozi.

Vyprazdňování palivové nádrže

1. Vypněte motor a nechte jej vychladnout..
2. Odpojte koncovku zapalovací svíčky.
3. Sundejte uzávěr palivové nádrže.
4. Pomocí ruční pumpy odčerpejte palivo do čistého kanystru vyhovujícího předpisům.
5. Připojte koncovku zapalovací svíčky ke svíčce.
6. Spusťte motor a nechte jej běžet, dokud se nezastaví.
7. Opětovným startováním motoru se ujistěte, že v karburátoru není žádné palivo.

Uskladnění

Stroj uskladněte na chladném, čistém, suchém místě.

Příprava stroje k uskladnění

⚠ DŮLEŽITÉ UPOZORNĚNÍ

Výpary paliva mohou explodovat.

- **Neskladujte palivo po dobu delší než 30 dnů.**
- **Neskladujte sekačku v uzavřeném prostoru poblíž otevřeného ohně.**
- **Před uskladněním sekačky nechte vychladnout motor.**

1. Při posledním tankování v roce přidejte do paliva stabilizátor, jak doporučuje výrobce motoru.
2. Nechte stroj běžet, dokud se palivo nespotřebuje a motor se nezastaví.
3. Nastartujte znovu motor.
4. Nechte motor běžet, dokud se nezastaví. Jakmile motor nejde nastartovat, je dostatečně suchý.
5. Odpojte koncovku zapalovací svíčky.
6. Vymontujte svíčku, do otvoru pro svíčku nalijte 30 ml oleje a několikrát pomalu zatáhněte za lanko startéru, aby se olej rozlil po celém válci a v období mimo sezónu nevznikala ve válci koroze.
7. Namontujte volně zapalovací svíčku.
8. Utáhněte všechny matice a šrouby.

Složení rukojeti

⚠ DŮLEŽITÉ UPOZORNĚNÍ

Nesprávným složením a rozložením rukojeti se mohou poškodit kabely, což může způsobit nebezpečí při provozu.

- **Při skládání nebo rozkládání rukojeti nepoškoďte kabely.**
- **Je-li poškozený kabel, kontaktujte autorizované servisní středisko.**

1. Povolte oba knoflíky rukojeti, které ji upevňují k šasi, až můžete rukojetí volně pohybovat (Obrázek 42).

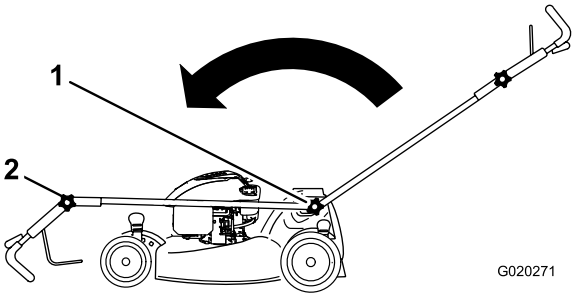

Obrázek 42

1. Knoflík rukojeti (2)
2. Otočný knoflík horní rukojeti

2. Sklopte rukojeť dopředu podle obrázku Obrázek 42.
3. Povolte knoflík horní rukojeti a sklopte horní rukojeť podle obrázku Obrázek 42.

Použití stroje po uskladnění

1. Baterii nabíjejte po dobu 24 hodin.
2. Zkontrolujte a utáhněte všechny upevňovací součásti.
3. Vymontujte zapalovací svíčku a rychle protočte motor, aby se odstranil přebytečný olej z válce.
4. Namontujte zapalovací svíčku a utáhněte ji momentovým klíčem na 20 Nm.
5. Proveďte veškeré požadované postupy údržby; viz Údržba (strana 13).
6. Zkontrolujte hladinu oleje motoru; viz Kontrola hladiny motorového oleje (strana 8).
7. Palivovou nádrž naplňte čerstvým palivem, viz Doplňování paliva do nádrže (strana 8).
8. Připojte kabel k zapalovací svíčce.

Odstraňování závad

Závada	Možné příčiny	Způsoby odstranění
Motor nelze spustit.	1. Kabel není nasazen na zapalovací svíčce.	1. Připojte koncovku zapalovací svíčky ke svíčce.
	2. Ucpaný odvzdušňovací otvor v uzávěru palivové nádrže.	2. Vyčistěte ventilační otvor uzávěru palivové nádrže nebo uzávěr vyměňte.
	3. Svíčka je zkorodovaná nebo znečištěná, případně nemá správnou mezeru mezi elektrodami.	3. Zkontrolujte zapalovací svíčku a, je-li třeba, seřiďte vzduchovou mezeru. Vyměňte zapalovací svíčku, jestliže je zkorodovaná, zanesená nebo popraskaná.
	4. Palivová nádrž je prázdná nebo palivový systém obsahuje zvětralé palivo.	4. Vypusťte zvětralý benzin nebo doplňte do palivové nádrže čerstvý motorový benzin. Jestliže problém přetrvává, kontaktujte autorizované servisní středisko.
Motor obtížně startuje nebo ztrácí výkon.	1. Ucpaný odvzdušňovací otvor v uzávěru palivové nádrže.	1. Vyčistěte ventilační otvor uzávěru palivové nádrže nebo uzávěr vyměňte.
	2. Vložka vzduchového filtru je zanesena nečistotami a omezuje proudění vzduchu.	2. Vyčistěte čistič vzduchového filtru nebo vyměňte papírový vzduchový filtr.
	3. Spodní strana stroje obsahuje zbytky rozsekané trávy a nečistoty.	3. Vyčistěte spodní část stroje.
	4. Svíčka je zkorodovaná nebo znečištěná, případně nemá správnou mezeru mezi elektrodami.	4. Zkontrolujte zapalovací svíčku a, je-li třeba, seřiďte vzduchovou mezeru. Vyměňte zapalovací svíčku, jestliže je zkorodovaná, zanesená nebo popraskaná.
	5. Hladina oleje v motoru je příliš nízká, příliš vysoká, nebo je olej nadměrně znečištěný.	5. Zkontrolujte stav oleje v motoru. Pokud bude olej znečištěný, vyměňte jej a doplňte nebo vypusťte olej tak, aby hladina oleje byla na značce plné hladiny na měrce.
	6. Palivová nádrž obsahuje zvětralé palivo.	6. Vypusťte zvětralé palivo a doplňte do nádrže čerstvý motorový benzin.
Motor běží nepravidelně.	1. Kabel není nasazen na zapalovací svíčce.	1. Připojte koncovku zapalovací svíčky ke svíčce.
	2. Vložka vzduchového filtru je zanesena nečistotami a omezuje proudění vzduchu.	2. Vyčistěte čistič vzduchového filtru nebo vyměňte papírový vzduchový filtr.
	3. Svíčka je zkorodovaná nebo znečištěná, případně nemá správnou mezeru mezi elektrodami.	3. Zkontrolujte zapalovací svíčku a, je-li třeba, seřiďte vzduchovou mezeru. Vyměňte zapalovací svíčku, jestliže je zkorodovaná, zanesená nebo popraskaná.
Stroj nebo motor se nadměrně chvějí.	1. Spodní strana skříně stroje obsahuje zbytky rozsekané trávy a nečistoty.	1. Vyčistěte spodní část skříně stroje.
	2. Uvolněné upevňovací šrouby motoru.	2. Dotáhněte upevňovací šrouby motoru.
	3. Upevňovací matice nože jsou povolené.	3. Utáhněte upevňovací matice žacího nože.
	4. Žací nůž je ohnutý nebo nevyvážený.	4. Vyvažte žací nůž. Pokud je žací nůž ohnutý, vyměňte jej.
Sekání je nerovnoměrné.	1. Sekáte travnatou plochu opakovaně stejným způsobem.	1. Změňte způsob sekání.
	2. Všechna 4 kola nemají stejnou výšku.	2. Umístěte všechna 4 kola do stejné výšky.
	3. Spodní strana skříně stroje obsahuje zbytky rozsekané trávy a nečistoty.	3. Vyčistěte spodní část skříně stroje.
	4. Žací nůž je tupý.	4. Nabruste a vyvažte žací nůž.

Závada	Možné příčiny	Způsoby odstranění
Pojezd stroje nefunguje.	1. Pod krytem řemenu jsou nečistoty.	1. Odstraňte nečistoty pod krytem řemenu.
	2. Kabel pohonu pojezdu není seřízený nebo je poškozený.	2. Seřiďte kabel pohonu pojezdu. V případě potřeby kabel vyměňte.

Poznámky:

Mezinárodní seznam distributorů

Distributor:	Země:	Tel. číslo:	Distributor:	Země:	Tel. číslo:
Atlantis Su ve Sulama Sisstemleri Lt	Turecko	90 216 344 86 74	Maquiver S.A.	Kolumbie	57 1 236 4079
Balama Prima Engineering Equip.	Hongkong	852 2155 2163	Maruyama Mfg. Co. Inc.	Japonsko	81 3 3252 2285
B-Ray Corporation	Jižní Korea	82 32 551 2076	Agrolanc Kft	Maďarsko	36 27 539 640
Casco Sales Company	Portoriko	787 788 8383	Mountfield a.s.	Česká republika	420 255 704 220
Ceres S.A.	Kostarika	506 239 1138	Munditol S.A.	Argentina	54 11 4 821 9999
CSSC Turf Equipment (pvt) Ltd.	Srí Lanka	94 11 2746100	Oslinger Turf Equipment SA	Ekvádor	593 4 239 6970
Cyril Johnston & Co.	Severní Irsko	44 2890 813 121	Oy Hako Ground and Garden Ab	Finsko	358 987 00733
Equiver	Mexiko	52 55 539 95444	Parkland Products Ltd.	Nový Zéland	64 3 34 93760
Femco S.A.	Guatemala	502 442 3277	Prato Verde S.p.A.	Itálie	39 049 9128 128
G.Y.K. Company Ltd.	Japonsko	81 726 325 861	Prochaska & Cie	Rakousko	43 1 278 5100
Geomechaniki of Athens	Řecko	30 10 935 0054	RT Cohen 2004 Ltd.	Izrael	972 986 17979
Guandong Golden Star	Čína	86 20 876 51338	Riversa	Španělsko	34 9 52 83 7500
Hako Ground and Garden	Švédsko	46 35 10 0000	Sc Svend Carlsen A/S	Dánsko	45 66 109 200
Hako Ground and Garden	Norsko	47 22 90 7760	Solvert S.A.S.	Francie	33 1 30 81 77 00
Hayter Limited (U.K.)	Spojené království	44 1279 723 444	Spypros Stavrinides Limited	Kypr	357 22 434131
Hydroturf Int. Co Dubai	Spojené arabské emiráty	97 14 347 9479	Surge Systems India Limited	Indie	91 1 292299901
Hydroturf Egypt LLC	Egypt	202 519 4308	T-Markt Logistics Ltd.	Maďarsko	36 26 525 500
Irriamc	Portugalsko	351 21 238 8260	Toro Australia	Austrálie	61 3 9580 7355
Irrigation Products Int'l Pvt Ltd.	Indie	86 22 83960789	Toro Europe NV	Belgie	32 14 562 960
Jean Heybroek b.v.	Nizozemí	31 30 639 4611			

Zásady ochrany osobních údajů pro Evropu

Společnost Toro
Toro Warranty Company (Toro) při shromažďování informací respektuje vaše soukromí. Abychom mohli zpracovat vaše reklamace ze záruky a kontaktovat vás v případě stahování produktu z trhu, prosíme vás, abyste nám sdělili některé své osobní údaje, ať už přímo nebo u vašeho místního distributora společnosti Toro.

Systém záruk společnosti Toro je sídlí na serverech nacházejících se v USA, kde se mohou zákony o ochraně soukromí lišit od těch ve vaší zemi.

POSKYTNUTÍM OSOBNÍCH ÚDAJŮ SOUHLASÍTE SE ZPRACOVÁNÍM VAŠICH OSOBNÍCH INFORMACÍ TAK, JAK JE POPSÁNO V TĚCHTO ZÁSADÁCH OCHRANY SOUKROMÍ.

Způsob používání informací ve společnosti Toro
Společnost Toro může využít vaše osobní informace ke zpracování reklamací ze záruky a ke kontaktování vás v případě stahování produktu z trhu. Společnost Toto může sdílet vaše informace s pobočkami, distributory nebo ostatními obchodními partnery společnosti v souvislosti s kteroukoliv z těchto činností. Vaše osobní informace nebudeme prodávat žádné další společnosti. Vyhrazujeme si právo zveřejnit osobní údaje za účelem dosažení souladu s platnými zákony a se žádostí příslušných orgánů k řádnému provozování našich systémů, nebo pro ochranu vlastní i dalších uživatelů.

Uchovávání vašich osobních údajů
Osobní údaje uchováváme pouze do té doby, dokud je potřebujeme pro účely, pro které byly původně shromážděny, nebo pro jiné legitimní účely (například dodržení předpisů), případně do doby vyžadované příslušným zákonem.

Závazek společnosti Toro ohledně bezpečnosti vašich osobních údajů
Činíme vhodná opatření s cílem chránit bezpečnost vašich osobních údajů. Také podnikáme kroky pro to, abychom udrželi jejich přesnost a aktuálnost.

Přístup k vašim osobním údajům a jejich oprava
Pokud si přejete zkontrolovat nebo opravit své osobní údaje, kontaktujte nás prosím e-mailem na adrese legal@toro.com.

Australský zákon na ochranu spotřebitelů

Australští zákazníci naleznou podrobné informace o australském zákoně na ochranu spotřebitelů uvnitř balení nebo u místního distributora společnosti Toro.

Záruka Toro a Počáteční záruka Toro GTS

Podmínky a výrobky, na které se záruka vztahuje

Společnost Toro Company a její dceřiná společnost Toro Warranty Company poskytují na základě vzájemné dohody příslib původnímu kupujícímu[1], že zajistí opravu níže uvedeného výrobku Toro, pokud se u něho vyskytnou vady související s materiály či zpracováním nebo pokud motor, na který se vztahuje záruka Toro GTS (zaručené spouštění), nebude možno spustit prvním nebo druhým zatažením za spouštěč, a to za předpokladu, že bude prováděna pravidelná údržba podle požadavků uvedených v *Návodu k obsluze*.

Následující časová období se uplatňují od data koupě:

Výrobky	**Záruční lhůta**
Sekačky s pojezdem	
• Litinový kryt	5 let domácího použití[2] 90 dnů komerčního použití
• Motor	5letá záruka GTS, domácí používání[3]
• Baterie	2 roky
• Ocelový kryt	2 roky domácího použití[2] 90 dnů komerčního použití
• Motor	2letá záruka GTS, domácí používání[3]
Sekačky TimeMaster	3 roky domácího použití[2] 90 dnů komerčního použití
• Motor	3letá záruka GTS, domácí používání[3]
• Baterie	2 roky
Elektrické ruční nástroje	2 roky domácího použití[2] Bez záruky pro komerční účely
Sněhové frézy	
• Jednostupňový	2 roky domácího použití[2] 45 dnů komerčního použití
• Motor	2letá záruka GTS, domácí používání[3]
• Dvoustupňový	3 roky domácího použití[2] 45 dnů komerčního použití
• Skluz, vychylovací plech skluzu a kryt skříně oběžného kola	Po celou dobu životnosti (pouze pro původního vlastníka)[5]
Elektrické sněhové frézy	2 roky domácího použití[2] Bez záruky pro komerční účely
Všechny jednotky se sedačkou uvedené níže	
• Motor	Viz záruka výrobce motoru[4]
• Baterie	2 roky Domácí použití[2]
• Příslušenství	2 roky domácího použití[2]
Zahradní traktory řady DH	2 roky domácího použití[2] 90 dnů komerčního použití
Zahradní traktory řady XLS	3 roky domácího použití[2] 90 dnů komerčního použití
Řada TimeCutter	3 roky domácího použití[2] 90 dnů komerčního použití
Sekačky TITAN	3 roky nebo 240 hodin[5]
• Kostra	Po celou dobu životnosti (pouze pro původního vlastníka)[6]
Řada Z Master — 2000	4 roky nebo 500 hodin[5]
• Kostra	Po celou dobu životnosti (pouze pro původního vlastníka)[6]

[1]Původní vlastník je osoba, která produkt značky Toro zakoupila jako první majitel.

[2]Domácími účely se myslí použití výrobku na pozemku vašeho bydliště. Použití na více než jednom místě se považuje za komerční použití a na to se vztahuje komerční záruka.

[3]Počáteční záruka Toro GTS se nevztahuje na výrobky, které se používají ke komerčním účelům.

[4]Některé motory použité u produktů Toro podléhají záruce výrobce motoru.

[5]Cokoli nastane jako první.

[6]Doživotní záruka na kostru – pokud hlavní kostra, sestávající ze svařovaných částí, které tvoří draka, ke kterému jsou ostatní části, jako např. motor přimontovány, během normálního provozu praskne nebo se rozbije, bude dle uvážení společnosti Toro buď opravena, nebo vyměněna, a to v rámci záruky bezplatně (bezplatnost se týká dílů i práce). Závada kostry způsobená nesprávným použitím nebo špatným zacházením, stejně jako závady či opravy vyžadované z důvodu rzi či koroze, nejsou kryty zárukou.

Tato záruka zahrnuje náklady na díly a práci, náklady na dopravu hradí zákazník.

Uplatnění záruky může být odepřeno v případě odpojeného či změněného měřáku motohodin nebo pokud měřák nese známky nedovolené manipulace.

Povinnosti vlastníka

Údržbu výrobku Toro musíte provádět v souladu s postupy údržby popsanými v *Uživatelské příručce*. Tuto údržbu, ať již vlastními silami nebo prostřednictvím prodejce, hradí majitel výrobku.

Pokyny pro poskytnutí záruční opravy

Domníváte-li se, že výrobek Toro vykazuje materiálovou vadu nebo chybné dílenské zpracování, postupujte podle následujících pokynů:

1. Opravu výrobku sjednejte s prodejcem, od kterého jste jej zakoupili. Pokud z jakéhokoli důvodu není možné prodejce kontaktovat, můžete se spojit s jakýmkoli autorizovaným distributorem Toro. Viz přiložený seznam distributorů.
2. Do servisního střediska prodejce přineste výrobek a doklad o zakoupení (účtenku). Nejste-li z jakéhokoliv důvodu spokojeni s řešením servisního střediska nebo s poskytnutou podporou, kontaktujte nás na adrese:

   Toro Customer Care Department, RLC Division
   Toro Warranty Company
   8111 Lyndale Avenue South
   Bloomington, MN 55420-1196
   001–952–948–4707

Součásti a úkony, na které se nevztahuje záruka

Tato expresní záruka nepokrývá následující:

- Náklady na běžnou údržbu nebo opotřebené díly, jako jsou nože, nože rotoru (lopatky), stírací nože, pásy, pohonné látky, mazadla, výměny oleje, zapalovací svíčky, pneumatiky, kabeláž nebo seřízení brzd.
- Jakýkoliv produkt nebo díl, který byl změněn nebo nesprávně použit a vyžaduje výměnu nebo opravu v důsledku poruch nebo nedostatku řádné údržby
- Opravy potřebné v důsledku nepoužití čerstvé pohonné látky (méně než měsíc staré) nebo nedodržení správné přípravy zařízení na dobu nepoužívání přesahující jeden měsíc
- Všechny opravy kryté těmito zárukami musí být provedeny autorizovaným servisním střediskem společnosti Toro a musí na ně být použity schválené náhradní díly.

Obecné podmínky

Práva kupujícího jsou definována národními zákony příslušné země. Tato záruka žádným způsobem neomezuje práva kupujícího definovaná národními zákony.