Form No. 3376-789 Rev A

53 cm sekačka na trávu Recycler®

Číslo modelu 20999—Výrobní číslo 313000001 a vyšší

Návod k obsluze

Úvod

Tato rotační, ručně vedená sekačka na trávu je vhodná pro soukromé majitele pozemků. Je určená primárně k sečení trávy na dobře udržovaných trávnících soukromých pozemků. Není určena k sekání křovin ani k zemědělskému použití.

Pečlivě si tuto příručku prostudujte, abyste se naučili výrobek správně obsluhovat a udržovat, a předešli tak zranění a poškození zařízení. Za správný a bezpečný provoz sekačky nese odpovědnost majitel.

Společnost Doro můžete kontaktovat přímo na stránkách www.Doro.com, kde získáte informace o výrobcích a příslušenství, naleznete prodejce nebo zde můžete zaregistrovat svůj výrobek.

Kdykoli budete potřebovat servis, originální náhradní díly Doro nebo doplňující informace, kontaktujte autorizované servisní středisko nebo centrum zákaznických služeb Doro a mějte připravené typové a sériové číslo. Obrázek 1 znázorňuje umístění typového a sériového čísla na výrobku.

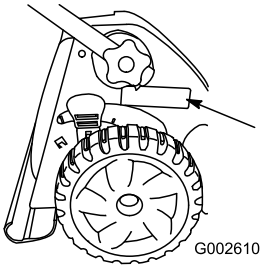

Obrázek 1

1. Štítek s typovým a sériovým číslem

Do následující tabulky vepište typové a sériové číslo výrobku:

Číslo modelu _____

Výrobní číslo _____

Tato příručka upozorňuje na potenciální rizika a obsahuje bezpečnostní sdělení s výstražným symbolem (Obrázek 2), který signalizuje nebezpečí vážného zranění nebo smrti v případě nedodržování doporučených bezpečnostních opatření.



Obrázek 2

1. Výstražný symbol

V této příručce jsou pro zdůraznění informací používána dvě slova. **Důležité** upozorňuje na speciální technické informace a **Poznámka** zdůrazňuje obecné informace, které stojí za zvláštní pozornost.

Tento výrobek splňuje všechny relevantní směrnice Evropské unie. Podrobnosti najdete na příslušném Prohlášení o shodě pro tento výrobek.

U modelů, kde je uveden výkon motoru, byl celkový výkon laboratorně stanoven výrobcem motoru v souladu s normami SAE J1940. V souladu s bezpečnostními, emisními a provozními požadavky byl efektivní výkon motoru u sekačky této třídy nastaven na výrazně nižší hodnotu.

Neprovádějte nedovolené změny na řídicích prvcích motoru a neměňte otáčky nastavené regulátorem, jinak může vzniknout nebezpečný stav a dojít ke zranění osob.

Obsah

Úvod 1
Obecné bezpečnostní informace o sekačce 2
Akustický tlak 3
Akustický výkon 3
Vibrace ruka/paže 3
Bezpečnostní a instrukční štítky 4
Nastavení 5
1 Rozložení rukojeti 5
2 Instalace lanka ručního startéru do vodiče lanka 5
3 Doplnění oleje do motoru 6
4 Montáž mulčovacího nástavce nebo sběracího koše 6
Součásti stroje 8
Technické údaje 8
Obsluha 8
Doplňování paliva do nádrže 8
Kontrola hladiny motorového oleje 9
Nastavení výšky sekání 9
Nastavení výšky horní rukojeti 9
Spuštění motoru 10
Použití ručního pohonu 11
Zastavení motoru 11

© 2013—The Toro® Company
8111 Lyndale Avenue South
Bloomington, MN 55420

Zaregistrujte svůj výrobek na adrese www.Toro.com.

CE

Překlad originálu (CS)
Vytištěno v USA
Všechna práva vyhrazena

3376-789 A

Mulčování 11
Sbírání trávy 12
Vyhazování kousků trávy bočním otvorem. 13
Provozní tipy 14
Údržba 15
Doporučený harmonogram údržby 15
Příprava na údržbu 15
Výměna vzduchového filtru 15
Výměna motorového oleje 16
Mazání ozubeného soukolí 16
Mazání horní rukojeti 17
Seřízení kabelu ručního pohonu 17
Výměna žacího nože 18
Čištění spodní strany krytu stroje 18
Uskladnění 19
Příprava stroje k uskladnění 19
Složení rukojeti 19
Použití stroje po uskladnění 20
Test bezpečnostního systému stroje 20

Bezpečnost

Nesprávné používání nebo údržba této sekačky může způsobit zranění. Aby se snížilo riziko zranění, dodržujte tyto bezpečnostní pokyny.

Tento stroj Toro byl zkonstruován a testován pro bezpečný provoz; nicméně nedodržení následujících pokynů může mít za následek zranění osob.

Pro zajištění maximální bezpečnosti a výkonnosti a pro obeznámení se s výrobkem je nezbytné, abyste si vy a všichni ostatní provozovatelé sekačky přečetli a pochopili obsah této příručky ještě před spuštěním motoru. Věnujte zvláštní pozornost výstražnému symbolu (Obrázek 2), který znamená Upozornění, Výstraha nebo Nebezpečí – bezpečnostní pokyn". Přečtěte si tento pokyn a porozumějte mu, protože se týká bezpečnosti. Nedodržení tohoto pokynu může mít za následek zranění osob.

Obecné bezpečnostní informace o sekačce

Následující pokyny byly převzaty ze směrnice EN 836.

Tato sekačka může amputovat ruce a nohy a vrhat předměty. Nedodržování následujících bezpečnostních pokynů může mít za následek vážné zranění nebo smrt.

Zaškolení

- Pečlivě si přečtěte pokyny. Seznamte se dokonale s ovládacími prvky tohoto zařízení a s jeho správným použitím.
- Nikdy nedovolte, aby sekačku používaly děti nebo osoby, které nejsou obeznámeny s těmito pokyny. Místní předpisy mohou určovat věkovou hranici provozovatele.
- Mějte na paměti, že provozovatel nebo uživatel nese odpovědnost za nehody nebo ohrožení jiných osob nebo jejich majetku.
- Porozumějte výkladu všech symbolů použitých na sekačce nebo v pokynech.

Palivo

VÝSTRAHA – Palivo je vysoce hořlavé. Používejte následující bezpečnostní opatření.

- Skladujte palivo ve speciálních nádobách určených pro tento účel.
- Tankujte palivo pouze venku a při tankování nekuřte.
- Před spuštěním motoru doplňte palivo. Nikdy nesundávejte uzávěr palivové nádrže ani nedoplňujte palivo, pokud běží motor nebo pokud je motor zahřátý.
- V případě rozlití paliva nespouštějte motor. Přemístěte sekačku z prostoru, kde došlo k rozlití, a zabraňte možnosti vzniku požáru, dokud se výpary paliva nerozptýlí.
- Nasaďte bezpečně všechny uzávěry zpět na palivovou nádrž a nádoby na palivo.

Příprava

- Při sekání vždy noste pevnou obuv a dlouhé kalhoty. Se zařízením nepracujte bosi ani v sandálech.
- Zkontrolujte důkladně místo, kde budete zařízení používat, a odstraňte veškeré kameny, větve, dráty, kosti a jiné cizí předměty.
- Před použitím se vizuální kontrolou přesvědčte, zda ochranné kryty a bezpečnostní prvky, jako například deflektory a/nebo sběrací koš, jsou na místě a správně fungují.
- Před použitím se vždy vizuálně přesvědčte, zda žací nože, upevňovací šrouby nožů a žací ústrojí nejsou opotřebované nebo poškozené. Opotřebené nebo poškozené žací nože a šrouby vyměňujte po celých sadách, aby byla zachována mechanická rovnováha.

Startování

- Při spouštění motoru sekačku nenaklánějte, pokud naklonění sekačky není pro spuštění nezbytné. V takovém případě nenaklánějte sekačku více, než je nezbytně nutné, a zvedejte pouze tu část, která je dále od obsluhy.
- Startujte motor opatrně v souladu s pokyny, nohy přitom mějte dostatečně daleko od žacích nožů a nestůjte před vyhazovacím kanálem.

Provoz

- Nikdy nesekejte, jsou-li nablízku osoby, zejména děti, nebo zvířata.
- Sekejte pouze za denního světla nebo při dobrém umělém osvětlení.
- Dávejte pozor na díry v zemi a jiné skryté překážky.

- Nedávejte ruce nebo nohy do blízkosti rotujících částí nebo pod ně. Držte se v bezpečné vzdálenosti od vyhazovacího otvoru.
- Nikdy sekačku nezvedejte ani nepřenášejte, je-li spuštěný motor.
- Při couvání nebo tažení ruční sekačky směrem k sobě buďte maximálně opatrní.
- Pohybujte se chůzí, nikdy během.
- Svahy:
  - Nepoužívejte sekačku na příliš strmých svazích.
  - Při práci na svazích buďte maximálně opatrní.
  - Se sekačkou pracujte vždy po vrstevnici, nikdy ne po spádnici, a při změně směru na svahu buďte mimořádně opatrní.
  - Při práci na svazích vždy dbejte na pevnou oporu nohou.
- Na svazích a v ostrých zatáčkách snižte rychlost, aby nedošlo k převrácení nebo ztrátě kontroly nad strojem.
- Je-li nezbytné sekačku naklonit kvůli přejíždění nezatravněných ploch nebo kvůli přemístění sekačky z místa na místo, zastavte žací nůž.
- Nenechávejte běžet motor v uzavřeném prostoru, kde se mohou hromadit výfukové plyny obsahující nebezpečný oxid uhelnatý.
- Vypněte motor
  - pokaždé, když sekačku opouštíte.
  - před doplňováním paliva.
  - před snímáním sběracího koše.
  - před nastavováním výšky sekání, pokud výšku nelze nastavit z pozice operátora.
- Vypněte motor a odpojte koncovku zapalovací svíčky.
  - budete-li čistit nebo uvolňovat ucpaný vyhazovací kanál.
  - budete-li sekačku kontrolovat, čistit nebo na ní provádět práce.
  - po nárazu na cizí předmět, zjistěte případné poškození sekačky a proveďte opravy před opětovným spuštěním a používáním stroje.
  - pokud sekačka nezvykle vibruje (okamžitě zkontrolujte).
- Blesk může způsobit vážné zranění nebo smrt. Pokud vidíte, jak se blýská, nebo slyšíte hřmění, stroj nepoužívejte a vyhledejte úkryt.
- Při přejíždění silnic nebo v jejich blízkosti dávejte pozor na provoz.

Údržba a skladování

- Všechny matice, šrouby a vruty udržujte v utaženém stavu, abyste zajistili, že stroj je v bezpečném provozním stavu.
- Nečistěte sekačku pomocí zařízení pro tlakové mytí.
- Nikdy sekačku neskladujte s palivem v nádrži a uvnitř budovy, kde by výpary mohly přijít do kontaktu s otevřeným ohněm nebo jiskrou.
- Před uskladněním v uzavřeném prostoru nechte vychladnout motor.
- Kvůli snížení rizika požáru je zapotřebí z motoru, tlumiče výfuku, prostoru pro baterii a prostoru palivové nádrže odstranit zbytky trávy, listí a přebytečného oleje.
- Pravidelně kontrolujte součásti sběracího koše a vyprazdňovací kanál a v případě potřeby vyměňte za náhradní díly doporučené výrobcem.
- Z důvodu bezpečnosti vyměňujte opotřebené nebo poškozené díly.
- Vyměňujte vadné tlumiče výfuku.
- Palivovou nádrž vyprazdňujte ve venkovním prostoru.
- Neměňte nastavení regulátoru motoru a nepřekračujte normální otáčky motoru. Provoz při nadměrných otáčkách motoru může zvýšit riziko zranění.
- Při seřizování sekačky dávejte pozor, aby vám prsty neuvízly mezi pohybujícími se noži a pevnými součástmi sekačky.
- **Aby byla zajištěna maximální výkonnost a bezpečnost, kupujte pouze originální náhradní díly a příslušenství Toro. Nepoužívejte *neoriginální* náhradní díly a příslušenství; mohou představovat bezpečnostní riziko.**

Akustický tlak

Tato sekačka má úroveň akustického tlaku u ucha obsluhy 89 dBA včetně tolerance (K) 1 dBA.

Úroveň akustického tlaku byla stanovena v souladu s postupy uvedenými v normě EN 836.

Akustický výkon

Tato sekačka má zaručenou úroveň akustického výkonu 98 dBA včetně tolerance (K) 1 dBA.

Úroveň akustického výkonu byla stanovena v souladu s postupy uvedenými v normě ISO 11094.

Vibrace ruka/paže

Naměřená úroveň vibrací pro pravou ruku = 6,6 m/s^2

Naměřená hladina vibrací pro levou ruku = 7,9 m/s^2

Tolerance (K) = 3,1 m/s^2

Naměřené hodnoty byly získány v souladu s postupy uvedenými v normě EN 836.

Bezpečnostní a instrukční štítky

Důležité: **Výstražné a informační nálepky jsou umístěny v blízkosti potenciálně nebezpečných součástí. Vyměňte poškozené nálepky.**

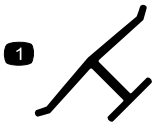

Ochranná známka výrobce

1. Označuje, že žací nůž pochází od výrobce originálního zařízení.



108-7450

1. Výška sekání



108-7451

1. Výška sekání

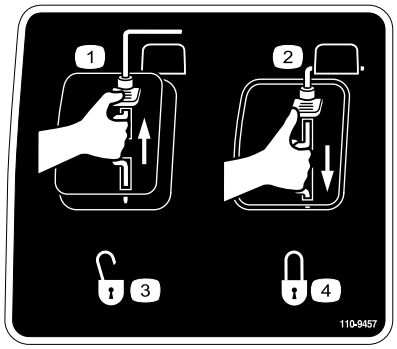

110-9457

1. Spínač motoru vypnutý
2. Spínač motoru zapnutý
3. Odjištěný
4. Zajištěný

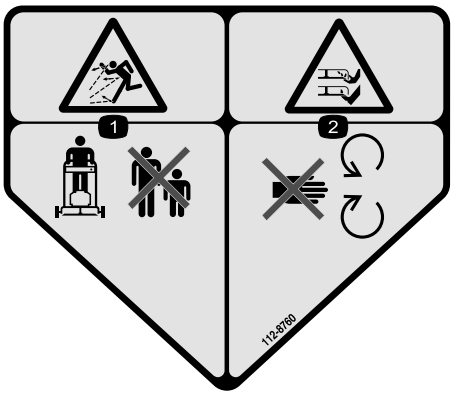

112-8760

1. Nebezpečí odmrštění předmětů – okolostojící osoby musí být v bezpečné vzdálenosti od stroje.
2. Nebezpečí pořezání, useknutí ruky nebo nohy – nepřibližujte se k pohyblivým součástem.

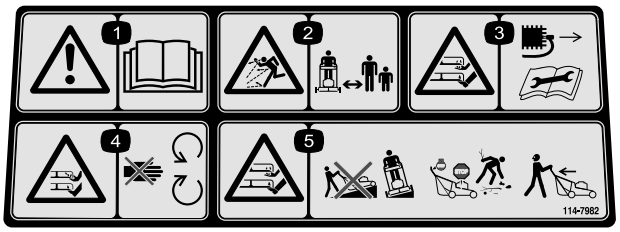

114-7982

1. Varování – přečtěte si *uživatelskou příručku*.
2. Nebezpečí odmrštění předmětů – okolostojící osoby musí být v bezpečné vzdálenosti od stroje.
3. Nebezpečí pořezání/useknutí ruky nebo nohy žacím nožem – před prováděním servisu nebo údržby zařízení sejměte kabelovou koncovku ze zapalovací svíčky a přečtěte si pokyny.
4. Nebezpečí pořezání/useknutí ruky nebo nohy žacím nožem – nepřibližujte se k pohyblivým součástem.
5. Nebezpečí pořezání, useknutí ruky nebo nohy žacím nožem – na svahu nepracujte se sekačkou po spádnici; pracujte po vrstevnici; před opuštěním provozní polohy vypněte motor a při couvání se dívejte za sebe.

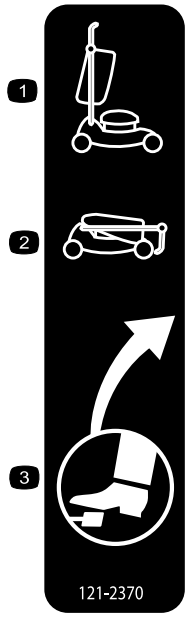

121–2370

1. Rukojeť ve vztyčené poloze
2. Rukojeť ve sklopené poloze
3. Umístění nožního pedálu

Nastavení

Důležité: Sejměte a zlikvidujte ochrannou plastovou fólii, která zakrývá motor.

1

Rozložení rukojeti

Nejsou potřeba žádné díly

Postup

1. Sklopte rukojeť tak, jak je znázorněno na Obrázek 3.

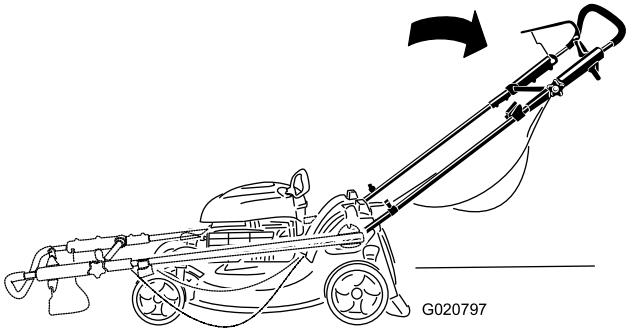

Obrázek 3

2. Utáhněte všechny otočné knoflíky rukojeti.
3. Přesuňte horní rukojeť do požadované polohy a dotáhněte pevně horní knoflík rukojeti (Obrázek 4).

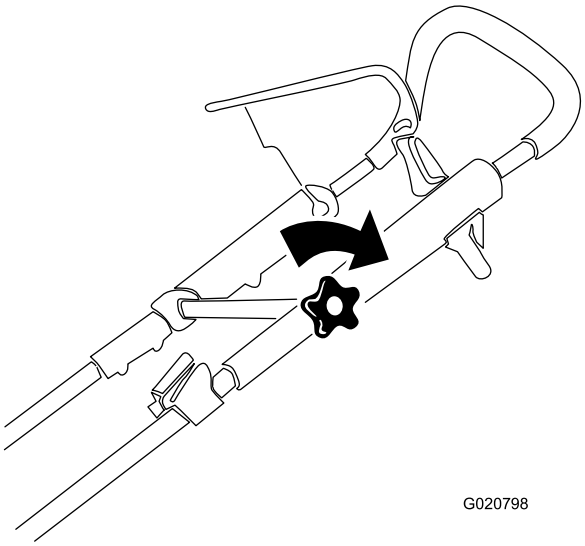

Obrázek 4

2

Instalace lanka ručního startéru do vodiče lanka

Nejsou potřeba žádné díly

Postup

Důležité: Lanko ručního startéru musíte nainstalovat do vodiče lanka.

Přidržte ovládací tyč žacího nože v poloze přitažené k horní rukojeti a protáhněte lanko ručního startéru vodičem lanka na rukojeti (Obrázek 5).

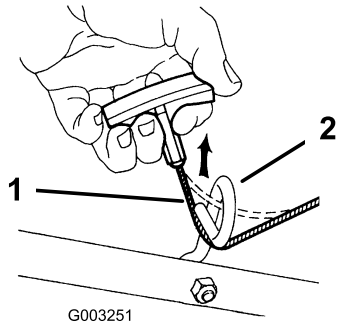

Obrázek 5

1. Lanko ručního startéru
2. Vodič lanka

3

Doplnění oleje do motoru

Nejsou potřeba žádné díly

Postup

Důležité: Tento stroj nemá při dodávce naplněn olej v motoru. Před nastartováním motoru doplňte do motoru olej.

Důležité: Vyměňte motorový olej po prvních 5 hodinách provozu; následně jej vyměňujte jednou ročně. Viz Výměna motorového oleje (strana 16).

1. Umístěte stroj na rovnou plochu.
2. Vytáhněte měrku (Obrázek 6) a plnicí trubkou nalijte olej do 3/4 objemu klikové skříně.

   Poznámka: Maximální objem: 0,59 l, typ: SAE 30 detergentní olej s API klasifikací SF, SG, SH, SJ, SL nebo vyšší.

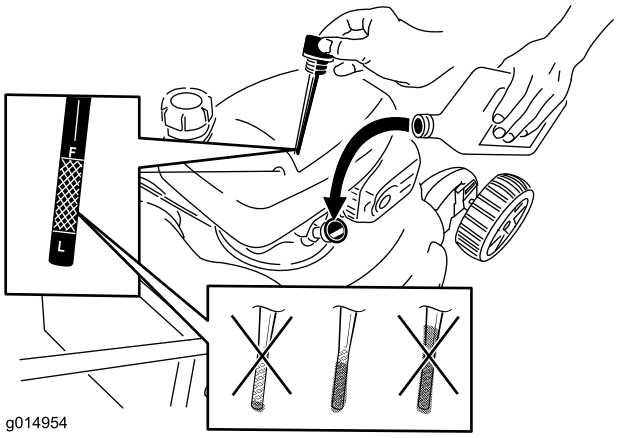

Obrázek 6

3. Otřete měrku čistým hadříkem.
4. Vložte měrku do plnicí trubky a zašroubujte ji až na doraz.
5. Vyjměte měrku a odečtěte z ní hladinu oleje; viz Obrázek 6.
   - Pokud je hladina oleje příliš nízká, pomalu do plnicí trubice přidejte malé množství oleje a poté opakujte kroky 3 až 5, dokud nebude dosaženo správné hladiny oleje, jak je znázorněno na Obrázek 6.
   - Pokud je hladina oleje příliš vysoká, vypusťte přebytečný olej, dokud nebude na rysce dosaženo správné hladiny oleje. Pokyny pro vypuštění přebytečného oleje najdete v Výměna motorového oleje (strana 16).

   Důležité: Je-li hladina oleje v klikové skříni příliš nízká nebo příliš vysoká a vy spustíte motor, můžete ho tím poškodit.
6. Rukou pevně zasuňte měrku.

4

Montáž mulčovacího nástavce nebo sběracího koše

Nejsou potřeba žádné díly

Postup

Důležité: Je nutné namontovat mulčovací nástavec (pro mulčování nebo boční vyhazování) nebo sběrací koš (pro sbírání) správně, v opačném případě nebude motor uveden do chodu.

Stroj je vybaven bezpečnostním spínačem umístěným ve spodní části kanálu nahoře v pravé zadní části stroje, který braní tomu, aby stroj pracoval bez mulčovacího nástavce

nebo sběracího koše. Tím se zamezí odhazování materiálu na pracovníka obsluhy přes zadní vyhazovací kanál.

Aby mohl spínač rozpoznat přítomnost mulčovacího nástavce, **musí horní část páky mulčovacího nástavce ležet zcela ve spodní části kanálu** (Obrázek 7).

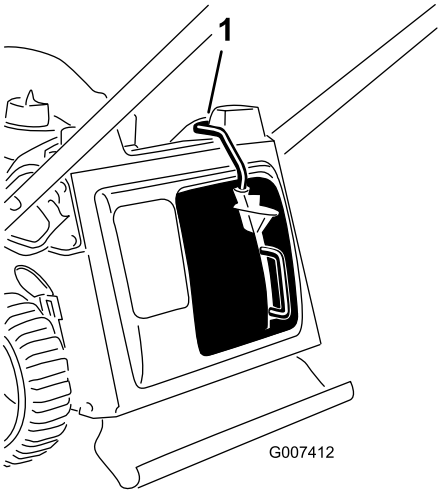

Obrázek 7

1. Horní část páky mulčovacího nástavce ve spodní části kanálu

1. Vložte mulčovací nástavec do stroje, pokud ještě není namontován (Obrázek 8).

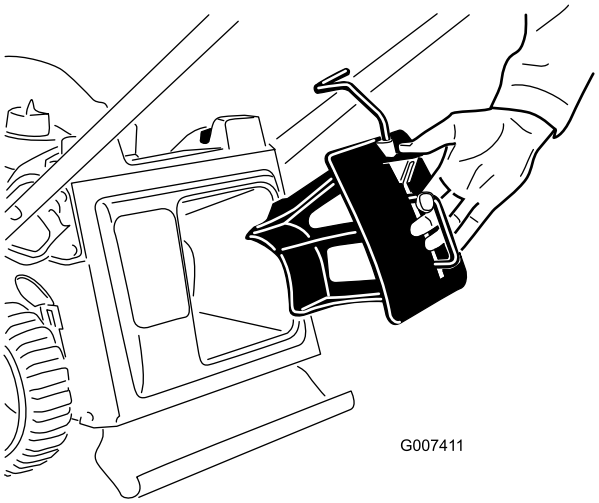

Obrázek 8

2. Zmáčkněte palcem tlačítko na páce a zcela zasuňte mulčovací nástavec do otvoru (Obrázek 9).

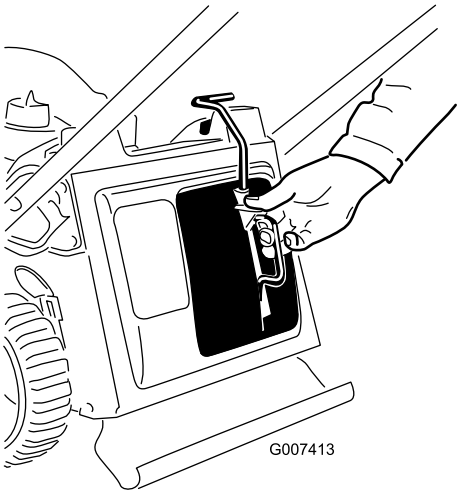

Obrázek 9

3. Uvolněte tlačítko na páce a ujistěte se, že je horní část páky zcela vložená v přepínacím kanálu (Obrázek 10). **Pokud není horní část páky v přepínacím kanálu, sekačka nebude uvedena do chodu.**

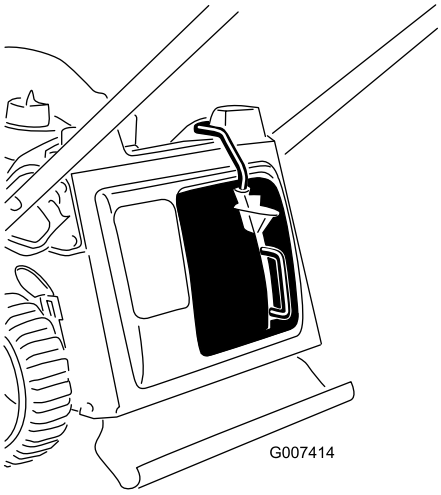

Obrázek 10

Poznámka: Jestliže páka není náležitým způsobem zaklapnutá, odpojte kabel od zapalovací svíčky a zkontrolujte, zda se nenahromadily v tunelu zbytky, a případně je odstraňte.

Součásti stroje

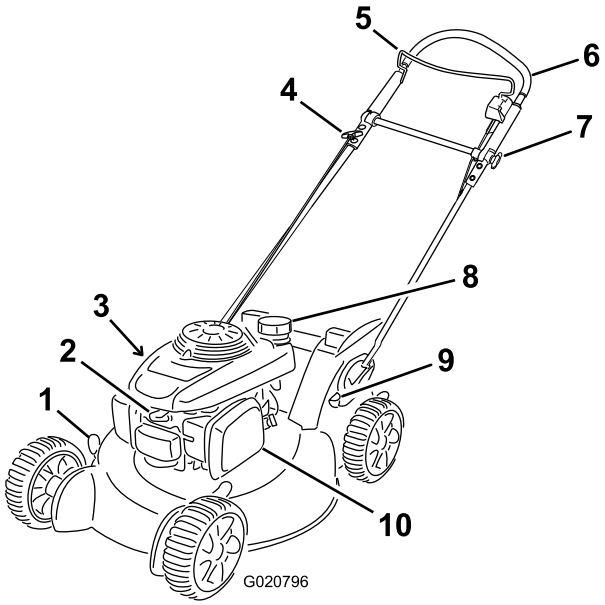

Obrázek 11

1. Páka pro nastavení výšky sekání (4)
2. Zapalovací svíčka
3. Měrka hladiny oleje (není zobrazena)
4. Ruční startovací rukojeť
5. Ovládací tyč žacího nože
6. Horní část rukojeti
7. Otočný knoflík horní rukojeti
8. Víčko palivové nádrže
9. Nožní pedál
10. Vzduchový filtr

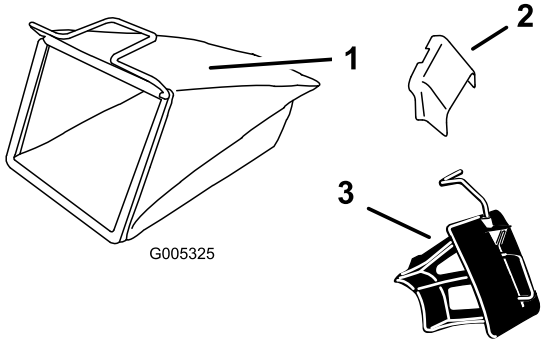

Obrázek 12

1. Sběrací koš
2. Boční vyhazovací kanál
3. Mulčovací nástavec (nainstalovaný)

Technické údaje

Model	Hmotnost	Délka	Šířka	Výška
20999	38 kg	157 cm	56 cm	112 cm

Obsluha

Doplňování paliva do nádrže

⚠ NEBEZPEČÍ

Palivo je vysoce hořlavé a výbušné. Požár nebo výbuch paliva může vám nebo jiným osobám způsobit popálení.

- **Aby nedošlo ke vznícení paliva od statického náboje, položte před tankováním nádobu s palivem nebo sekačku přímo na zem, nikoli na vozidlo nebo nějaký předmět.**
- **Tankujte ve venkovním prostoru, když je motor studený. Utřete rozlité palivo.**
- **Nemanipulujte s palivem v blízkosti otevřeného ohně nebo jisker nebo když kouříte.**
- **Skladujte palivo ve schválené nádobě, mimo dosah dětí.**

Poznámka: Natankujte do nádrže čerstvý normální bezolovnatý benzín ze značkové čerpací stanice (Obrázek 13).

Poznámka: Používejte standardní bezolovnatý benzin vhodný pro použití v automobilových motorech (minimální oktanové číslo 87). Běžný olovnatý benzin je možné použít v případě, že standardní bezolovnatý benzin není k dispozici.

Důležité: Nikdy nepoužívejte metanol, palivo obsahující metanol nebo palivovou směs obsahující více než 10 % etanolu, protože by mohlo dojít k poškození palivového systému. Nemíchejte olej s palivem.

Důležité: Abyste omezili problémy se startováním, přidávejte do palivo po celou sezónu stabilizátor. Míchejte jej s palivem starým maximálně 30 dnů.

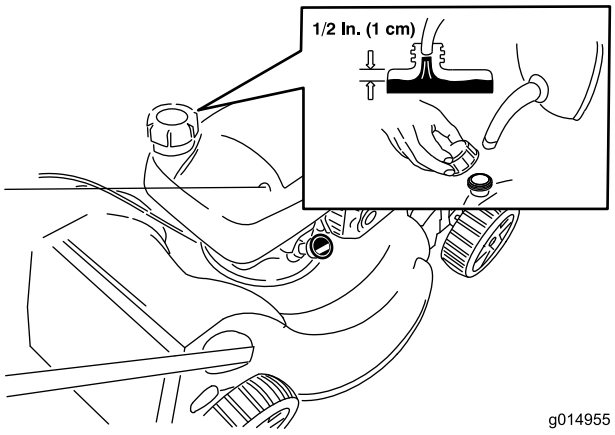

Obrázek 13

1. 1 cm

Kontrola hladiny motorového oleje

Servisní interval: Při každém použití nebo denně

Maximální objem: 0,59 l, typ: SAE 30 detergentní olej s API klasifikací SF, SG, SH, SJ, SL nebo vyšší.

1. Umístěte stroj na rovnou plochu.
2. Vytáhněte měrku (Obrázek 14).

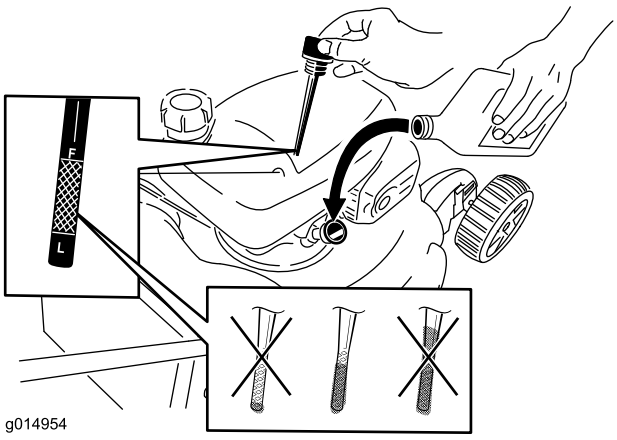

Obrázek 14

3. Otřete měrku čistým hadříkem.
4. Vložte měrku do plnicí trubky a zašroubujte ji až na doraz.
5. Vyjměte měrku a odečtěte z ní hladinu oleje; viz Obrázek 14.
   - Pokud je hladina oleje příliš nízká, pomalu do plnicí trubice přidejte malé množství oleje a poté opakujte kroky 3 až 5, dokud nebude dosaženo správné hladiny oleje, jak je znázorněno na Obrázek 14.
   - Pokud je hladina oleje příliš vysoká, vypusťte přebytečný olej, dokud nebude na rysce dosaženo správné hladiny oleje. Pokyny pro vypuštění přebytečného oleje najdete v Výměna motorového oleje (strana 16).

   Důležité: Je-li hladina oleje v klikové skříni příliš nízká nebo příliš vysoká a vy spustíte motor, můžete ho tím poškodit.
6. Rukou pevně zasuňte měrku.

Nastavení výšky sekání

⚠ DŮLEŽITÉ UPOZORNĚNÍ

Při nastavování výšky sekání se můžete dostat do kontaktu s pohyblivým nožem, který může způsobit vážné poranění.

- **Vypněte motor a počkejte, dokud se všechny pohyblivé součásti nezastaví.**
- **Při nastavování výšky sekání nestrkejte prsty pod kryt.**

⚠ VÝSTRAHA

Pokud byl spuštěný motor, tlumič výfuku bude žhavý a může způsobit vážné popálení. Nepřibližujte se ke žhavému tlumiči výfuku.

Nastavte výšku sekání podle potřeby. Nastavte všechna čtyři kola do stejné výšky.

Poznámka: Chcete-li výšku zvětšit, posuňte všechny 4 páky k nastavení výšky sekání dopředu; chcete-li výšku zmenšit, posuňte všechny páky dozadu (Obrázek 15).

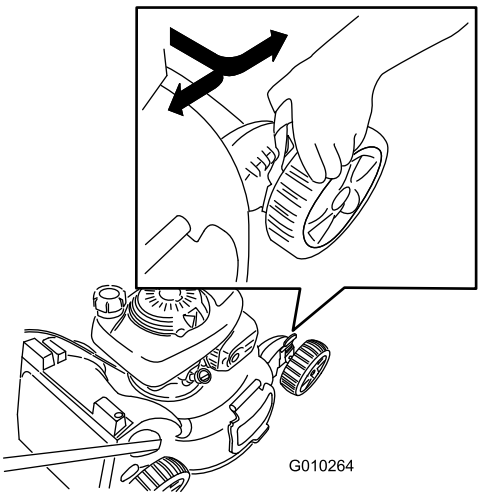

Obrázek 15

Poznámka: Nastavení výšky sekání je 25 mm, 38 mm, 51 mm, 64 mm, 76 cm, 89 mm, 102 mm a 114 mm.

Nastavení výšky horní rukojeti

Horní rukojeť musíte zvednout nebo spustit dolů do polohy pohodlné pro Vaši práci.

Poznámka: Horní rukojeť nemůžete zvednout výše než sklon spodní rukojeti.

1. Uvolněte otočný knoflík horní rukojeti (Obrázek 16).

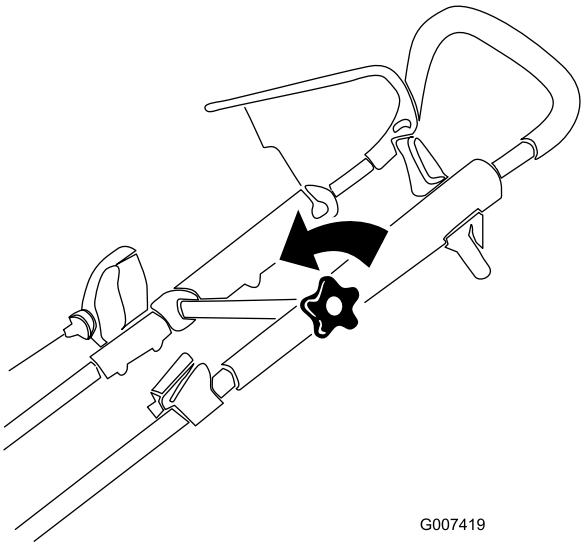

Obrázek 16

2. Přesuňte horní rukojeť do požadované pozice (Obrázek 17).

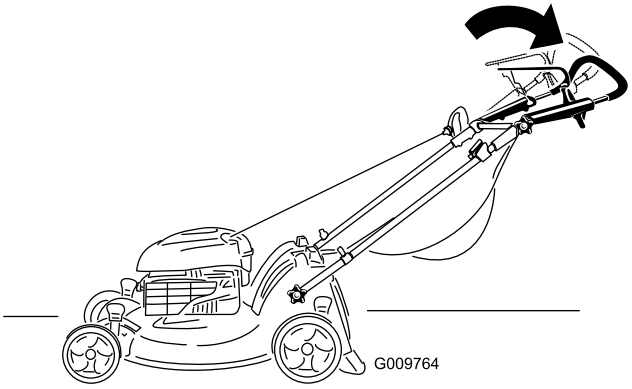

Obrázek 17

3. Pevně utáhněte otočný knoflík horní rukojeti (obrázek 19).

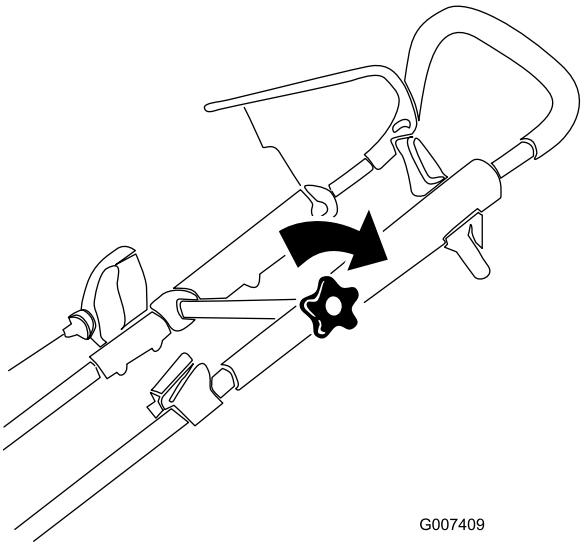

Obrázek 18

Spuštění motoru

Důležité: Stroj je vybaven bezpečnostním systémem, který neumožňuje nastartování, pokud na stroji není bezpečně nainstalován mulčovací nástavec nebo sběrací koš.

1. Namontujte na stroj mulčovací nástavec (Obrázek 19) nebo sběrací koš (Obrázek 20).

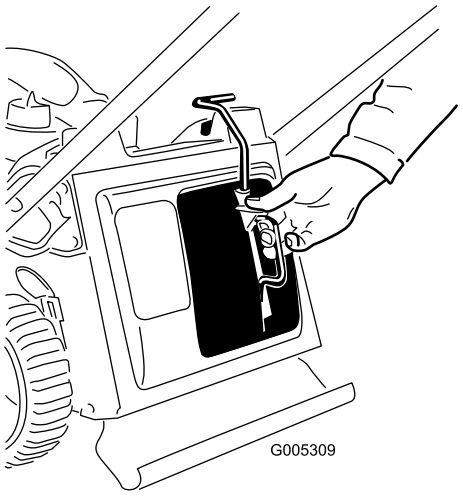

Obrázek 19

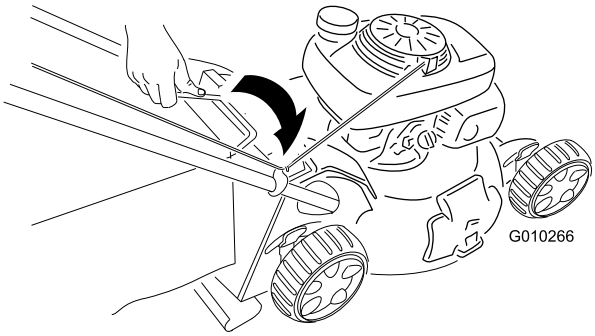

Obrázek 20

2. Přitlačte ovládací tyč žacího nože k držadlu a zatáhněte za ruční startér (Obrázek 21).

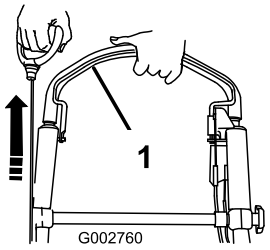

Obrázek 21

1. Ovládací tyč žacího nože

Poznámka: Pokud stroj stále nestartuje, obraťte se na autorizované servisní středisko.

3. Vyzkoušejte bezpečnostní systém stroje podle pokynů uvedených v části Test bezpečnostního systému stroje při uskladnění.

Použití ručního pohonu

V případě použití ručního pohonu se jednoduše pohybujte volnou chůzí a tlačte stroj před sebou, s rukama na horním držadle a s lokty u těla (Obrázek 22 a Obrázek 23).

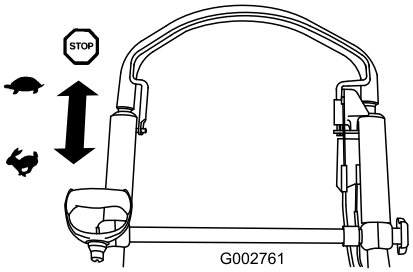

Obrázek 22

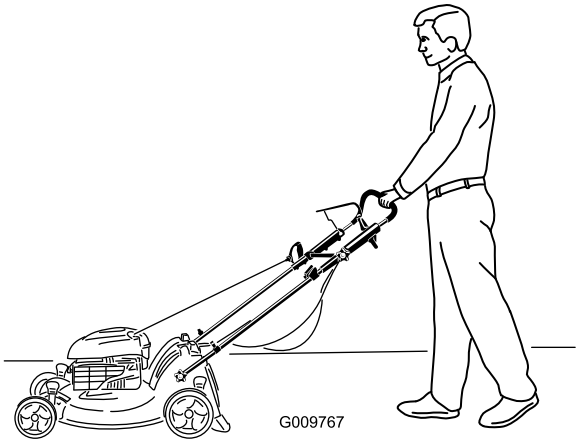

Obrázek 23

Poznámka: Pokud se stroj nepohybuje volně zpět po práci s ručním pohonem, zastavte se, přidržte ruce na místě a nechte stroj, aby popojel několik centimetrů dopředu, aby došlo k odpojení pohonu kol. Můžete také zkusit dosáhnout pod rukojetí vlastního kroku na kovovou rukojeť a zatlačit stroj o několik centimetrů dopředu. Pokud se stroj stále nepohybuje vzad volně, obraťte se na autorizované servisní středisko.

Zastavení motoru

Servisní interval: Při každém použití nebo denně—Dbejte na to, aby se motor zastavil do 3 sekund po uvolnění ovládací tyče žacího nože.

Abyste vypnuli motor, uvolněte ovládací tyč žacího nože.

Důležité: Po uvolnění ovládací tyče žacího nože by se motor i nůž měly do 3 sekund zastavit. Pokud se řádně nezastaví, přestaňte sekačku okamžitě používat a kontaktujte autorizované servisní středisko.

Mulčování

Stroj je podle továrního nastavení schopen vtlačovat jemně posekanou trávu a listí zpět do trávníku.

Před mulčováním vyjměte ze stroje sběrací koš (viz Vyjmutí sběracího koše (strana 12)). Před mulčováním odmontujte ze stroje boční vyhazovací kanál a zajistěte dvířka bočního vyhazovacího otvoru (viz Vyjmutí bočního vyhazovacího kanálu (strana 14)).

Důležité: Stroj je vybavený bezpečnostním vypínačem, který zabraňuje nastartování, dokud není na stroji bezpečně nainstalován mulčovací nástavec (Obrázek 24).

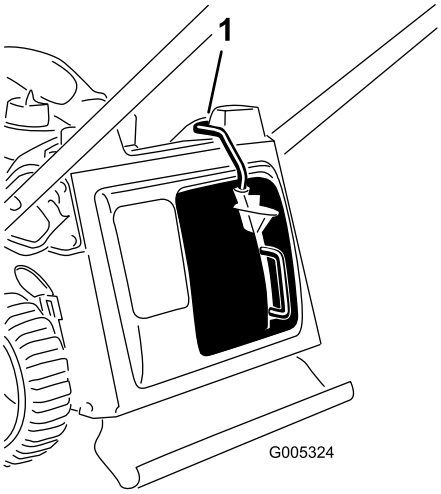

Obrázek 24

1. Horní část páky mulčovacího nástavce ve spodní části kanálu

Sbírání trávy

Chcete-li posekanou trávu a listí z trávníku sesbírat, použijte sběrací koš.

Před sběrem trávy odmontujte ze stroje boční vyhazovací kanál a zajistěte dvířka bočního vyhazovacího otvoru (viz Vyjmutí bočního vyhazovacího kanálu (strana 14)).

⚠ DŮLEŽITÉ UPOZORNĚNÍ

Žací nůž je ostrý; při kontaktu s nožem může dojít k vážnému poranění.

Před opuštěním provozní pozice vypněte motor a počkejte, dokud se všechny pohyblivé součásti nezastaví.

Připevnění sběracího koše

1. Odmontujte mulčovací nástavec (Obrázek 25).

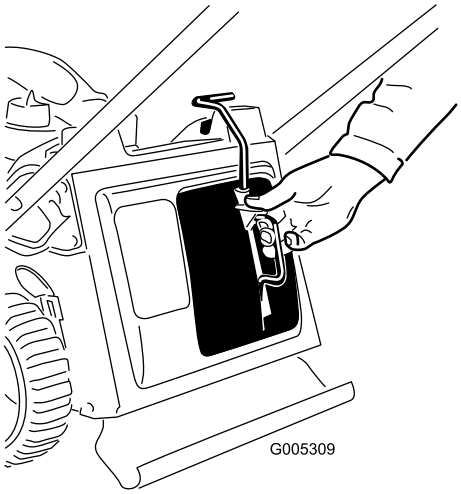

Obrázek 25

2. Protáhněte lanko startéru okolo spodního vedení lanka (Obrázek 26).

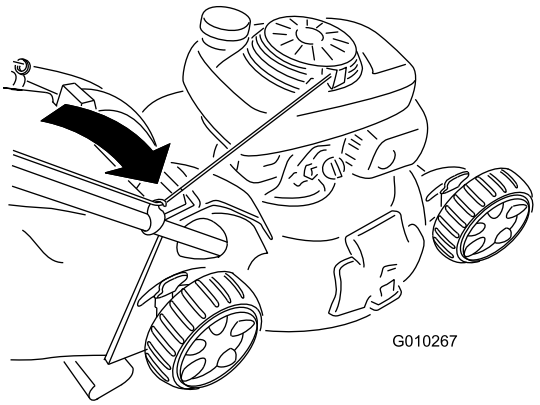

Obrázek 26

Poznámka: Pokud zatáhnete držadlo ručního startéru, spodní vedení lanka uvolní lanko startéru.

3. Vložte rukojeť sběracího koše do drážek na horní části stroje (Obrázek 27).

Důležité: Stroj je vybavený bezpečnostním vypínačem, který zabraňuje nastartování, dokud není na stroji bezpečně nainstalován sběrací koš.

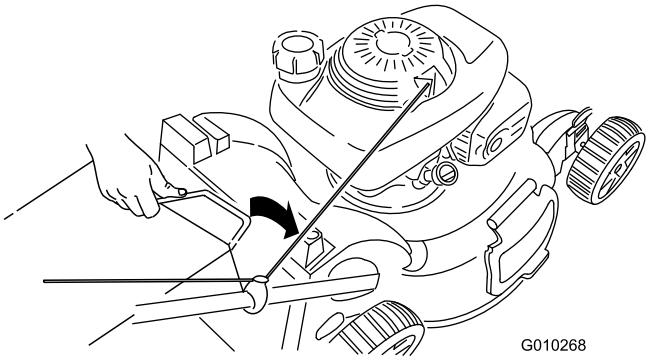

Obrázek 27

Vyjmutí sběracího koše

1. Protáhněte lanko startéru okolo spodního vedení lanka (Obrázek 28).

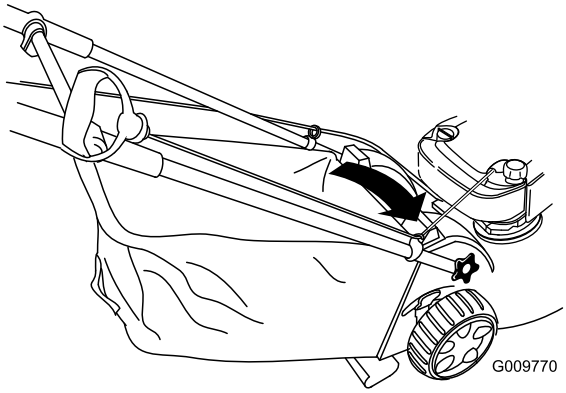

Obrázek 28

2. Zvedněte rukojeť sběracího koše z drážek na horní části stroje a vyjměte koš ze stroje (Obrázek 29).

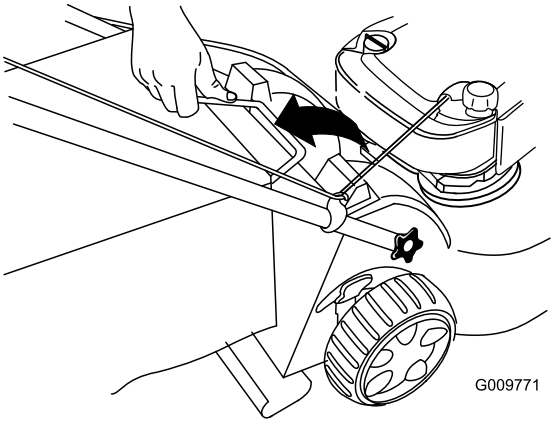

Obrázek 29

3. Nasaďte mulčovací nástavec (Obrázek 30).

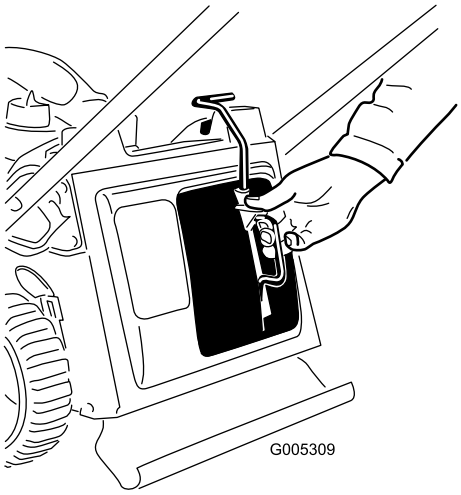

Obrázek 30

Vyhazování kousků trávy bočním otvorem.

Při sekání velmi vysoké trávy použijte boční vyhazovací otvor.

Pokud je na stroji připevněný sběrací koš, před použitím bočního vyhazovacího otvoru ho vyjměte a nasaďte mulčovací nástavec (viz Vyjmutí sběracího koše (strana 12)).

Důležité: Stroj je vybavený bezpečnostním vypínačem, který zabraňuje nastartování, dokud není na stroji bezpečně nainstalován mulčovací nástavec (viz Mulčování (strana 11)).

Upevnění bočního vyhazovacího kanálu

1. Odjistěte dvířka bočního vyhazovacího otvoru (Obrázek 31).

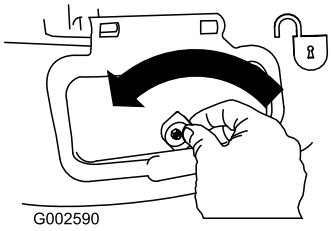

Obrázek 31

2. Zvedněte dvířka bočního vyhazovacího otvoru (Obrázek 32).

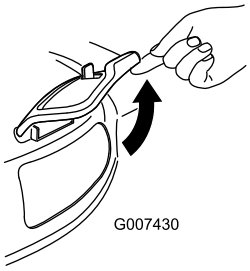

Obrázek 32

3. Nasaďte boční vyhazovací kanál a přiklopte dvířka na kanál (Obrázek 33).

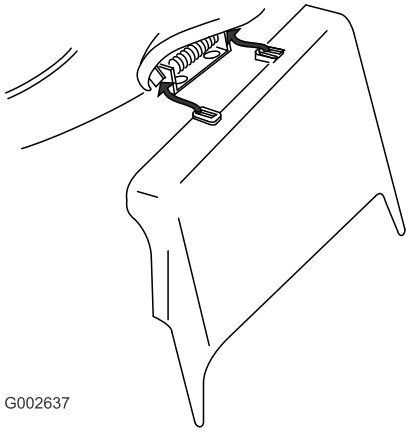

Obrázek 33

Vyjmutí bočního vyhazovacího kanálu

Při vyjímání bočního vyhazovacího kanálu opakujte výše popsané kroky v opačném pořadí.

Důležité: Po zavření dvířek bočního vyhazovacího otvoru dvířka zajistěte (Obrázek 34).

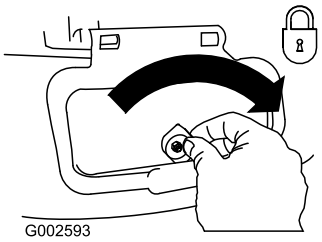

Obrázek 34

Provozní tipy

Všeobecná doporučení k sekání

- Odstraňte z trávníku klacky, kameny, dráty, větve a jiné předměty, na které by mohl žací nůž narazit.
- Zabraňte kontaktu žacího nože s tvrdými předměty. Nikdy záměrně nepřejíždějte sekačkou přes žádný předmět.
- Pokud sekačka narazí na tvrdý předmět nebo začne vibrovat, okamžitě vypněte motor, odpojte koncovku zapalovací svíčky a zkontrolujte, zda sekačka není poškozená.
- Pro dosažení maximální výkonnosti namontujte před začátkem sezóny nový žací nůž.
- V případě potřeby vyměňte žací nůž za náhradní nůž Toro.

Sekání trávy

- Sekejte najednou vždy pouze asi třetinu výšky trávy. Pokud tráva není řídká nebo pokud není pozdní podzim, kdy se růst trávy zpomaluje, nenastavujte výšku pod hodnotu 51 mm. Viz Nastavení výšky sekání (strana 9).
- Pokud sekáte trávu vyšší než 15 cm, nastavte maximální výšku sekání a pohybujte se pomaleji. Poté sekání zopakujte s menší nastavenou výškou, aby trávník vypadal co nejlépe. Je-li tráva příliš vysoká, může se sekačka ucpat a motor se zastaví.
- Sekejte pouze suchou trávu a listí. Mokrá tráva a listí mají tendenci tvořit chomáče a mohou způsobit ucpání sekačky nebo zastavení motoru.

⚠ DŮLEŽITÉ UPOZORNĚNÍ

Na mokré trávě nebo listí můžete uklouznout, dostat se do kontaktu s žacím nožem a způsobit si vážné zranění. Sekejte pouze za sucha.

- Střídejte směr sekání. Pomáhá to rozptylovat posekanou trávu po trávníku a dosáhnout rovnoměrného hnojení.
- Pokud výsledný vzhled trávníku není uspokojivý, vyzkoušejte následující:
  - Vyměňte žací nůž nebo jej nechte nabrousit.
  - Pohybujte se při sekání pomaleji.
  - Nastavte na stroji větší výšku sekání.
  - Sekejte trávu častěji.
  - Postupujte v překrývajících se pruzích místo plných pruhů při každém průchodu.
  - Nastavte výšku sekání u předních kol o 1 stupeň níž než u zadních kol. Například přední kola nastavte na výšku 51 mm a zadní kola na výšku 64 mm.

Sekání listí

- Dbejte na to, aby po sekání tráva polovinou své výšky přesahovala vrstvu listí. Možná budete muset přejet sekačkou přes listí víckrát.
- Pokud vrstva listí na trávníku přesahuje 13 cm, nastavte přední výšku sekání o 1 nebo 2 stupně výš než zadní výšku sekání.
- Pokud sekačka neseká listy dostatečně najemno, zpomalte.

Údržba

Poznámka: Z normálního místa obsluhy určete levou a pravou stranu stroje.

Doporučený harmonogram údržby

Servisní interval	Postup při údržbě
Po prvních 5 hodinách	• Vyměňte motorový olej.
Při každém použití nebo denně	• Kontrolujte hladinu motorového oleje. • Dbejte na to, aby se motor zastavil do 3 sekund po uvolnění ovládací tyče žacího nože. • Vyčistěte spodní stranu krytu stroje.
Po každých 25 hodinách provozu	• Vyměňujte vzduchový filtr jednou ročně; častěji při provozu v prašném prostředí.
Po každých 50 hodinách provozu	• Vyměňte motorový olej. Při provozu v prašném prostředí provádějte výměnu častěji.
Každý rok	• Promažte ozubené soukolí. • Promažte horní rukojeť.
Každý rok nebo před uskladněním	• Vyměňte motorový olej. Při provozu v prašném prostředí provádějte výměnu častěji. • Vyměňte žací nůž.

Důležité: Další pokyny k údržbě naleznete v návodu k obsluze motoru.

Příprava na údržbu

1. Vypněte motor a počkejte, dokud se všechny pohyblivé součásti nezastaví.
2. Před prováděním údržby odpojte koncovku zapalovací svíčky (Obrázek 35).

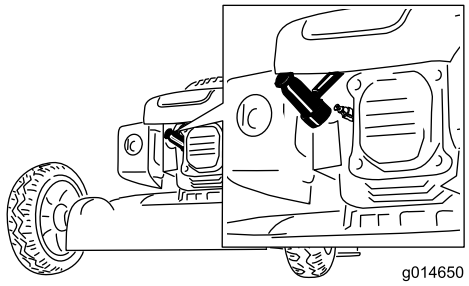

Obrázek 35

3. Po dokončení údržbářských prací připojte koncovku zpět k zapalovací svíčce.

Důležité: Abyste stroj mohli naklonit kvůli výměně oleje nebo žacího nože, spotřebujte nejprve během normálního provozu palivo v nádrži. Je-li nezbytné naklonit stroj před spotřebováním paliva, odčerpejte palivo ručním palivovým čerpadlem. Naklánějte stroj na stranu vždy tak, aby měrka oleje byla dole.

⚠ DŮLEŽITÉ UPOZORNĚNÍ

Naklonění stroje může způsobit vytékání paliva. Palivo je hořlavé, výbušné a může způsobit zranění.

Spotřebujte palivo provozem nebo je odčerpejte ručním čerpadlem; nikdy násoskou.

Výměna vzduchového filtru

Servisní interval: Po každých 25 hodinách provozu

1. Uvolněte otočný knoflík a otevřete kryt motoru (Obrázek 36).

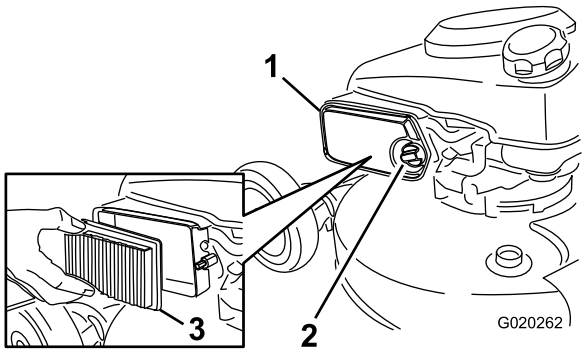

Obrázek 36

1. Kryt
2. Knoflík
3. Vzduchový filtr

2. Vyměňte vzduchový filtr (Obrázek 36).
3. Upevněte kryt.

Výměna motorového oleje

Servisní interval: Po prvních 5 hodinách

Po každých 50 hodinách provozu

Každý rok nebo před uskladněním

Poznámka: Maximální objem: 0,59 l, typ: SAE 30 detergentní olej s API klasifikací SF, SG, SH, SJ, SL nebo vyšší.

1. Umístěte stroj na rovnou plochu.
2. Dbejte, aby v palivové nádrži nebylo žádné palivo nebo jen málo, aby palivo nevyteklo, když sekačku nakloníte na stranu.
3. Několik minut před výměnou oleje spusťte motor, aby se olej zahřál.

   Poznámka: Zahřátý olej má lepší viskozitu a odnáší více nečistot.
4. Odpojte koncovku zapalovací svíčky; viz Příprava na údržbu (strana 15).
5. Umístěte nádobu na vypuštěný olej vedle stroje na straně měrky.
6. Vytáhněte měrku z plnicí trubice oleje (Obrázek 37).

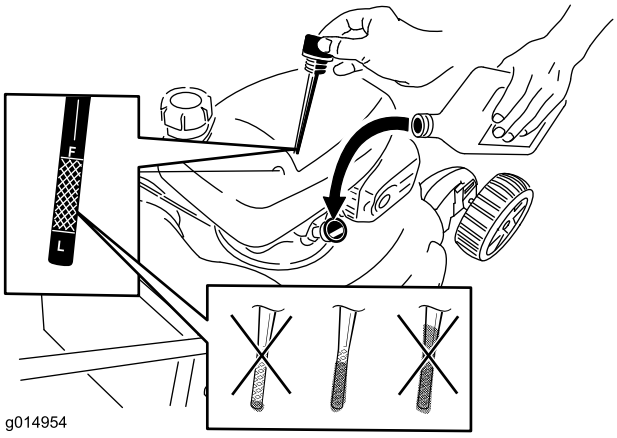

Obrázek 37

7. Nakloňte stroj na stranu s plnicí trubicí oleje otočenou dolů a vypusťte použitý olej plnicí trubicí do nádoby na vypuštěný olej (Obrázek 38).

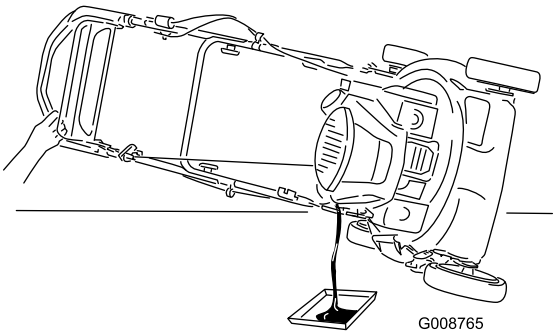

Obrázek 38

8. Po vypuštění použitého oleje vraťte stroj do provozní polohy.
9. Prostřednictvím olejové plnicí trubice naplňte klikovou skříň přibližně ze 3/4 olejem.

   Poznámka: Maximální objem: 0,59 l, typ: SAE 30 detergentní olej s API klasifikací SF, SG, SH, SJ, SL nebo vyšší.
10. Otřete měrku čistým hadříkem.
11. Vložte měrku do plnicí trubky a zašroubujte ji až na doraz.
12. Vyjměte měrku a odečtěte z ní hladinu oleje; viz Obrázek 37.
    - Pokud je hladina oleje příliš nízká, pomalu do plnicí trubice přidejte malé množství oleje a poté opakujte kroky 10 až 12, dokud nebude dosaženo správné hladiny oleje, jak je znázorněno na Obrázek 37.
    - Pokud je hladina oleje příliš vysoká, vypusťte přebytečný olej, dokud nebude na rysce dosaženo správné hladiny oleje.

      Důležité: Je-li hladina oleje v klikové skříni příliš nízká nebo příliš vysoká a vy spustíte motor, můžete ho tím poškodit.
13. Rukou pevně zasuňte měrku.
14. Použitý olej recyklujte v místním recyklačním středisku.

Mazání ozubeného soukolí

Servisní interval: Každý rok

1. Odšroubujte upevňovací šroub uprostřed každého zadního kola a sundejte **zadní** kola.
2. Naneste mazací olej na vnitřní a vnější stranu soukolí, jak je znázorněno na obrázku Obrázek 39.

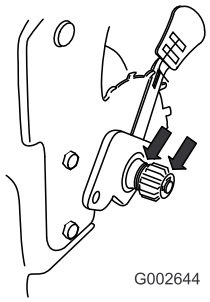

Obrázek 39

3. Namontujte zadní kola.

Mazání horní rukojeti

Servisní interval: Každý rok

Promažte jednou za rok nebo podle potřeby levou a pravou stranu horní rukojeti pomocí rozprašovače silikonového oleje s nízkou viskozitou.

1. Nastříkejte olej na vnější plastový konec vnitřní rukojeti (Obrázek 40).

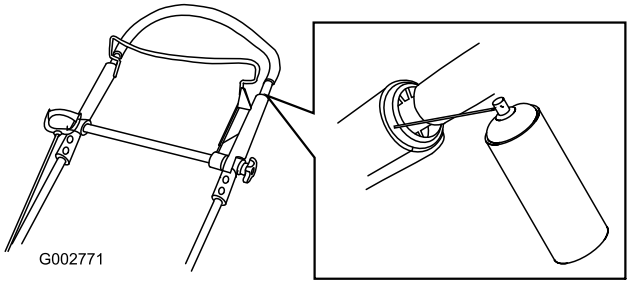

Obrázek 40

Poznámka: Použitím hadičky dodávané se sprejem lze nasměrovat proud oleje.

2. Zatlačte horní rukojeť zcela dolů a nastříkejte olej na vnitřní plastový povrch vnější rukojeti (Obrázek 41).

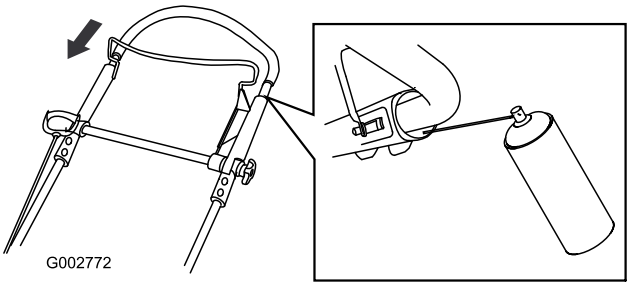

Obrázek 41

Seřízení kabelu ručního pohonu

1. Povolte matici na držáku kabelu (Obrázek 42).

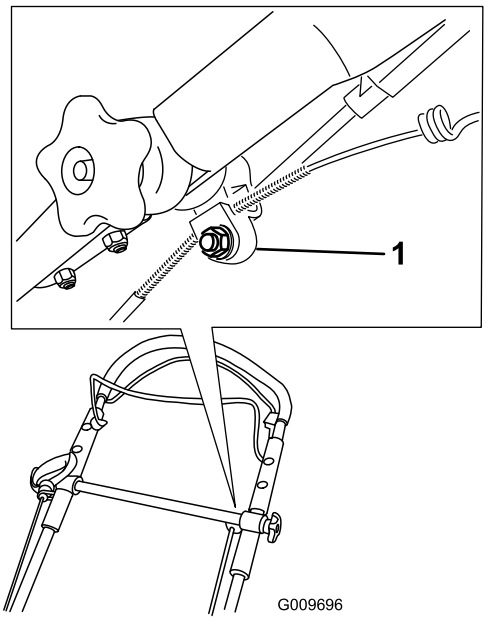

Obrázek 42

1. Držák kabelu

2. Přitáhněte horní rukojeť směrem nahoru a zcela dozadu.

   Poznámka: Pokud se rukojeť nepohybuje plynule, postupujte podle pokynů uvedených v Mazání horní rukojeti (strana 17).

3. Stáhněte plášť kabelu směrem dolů tak, aby byl obnažený kabel napnutý (Obrázek 43).

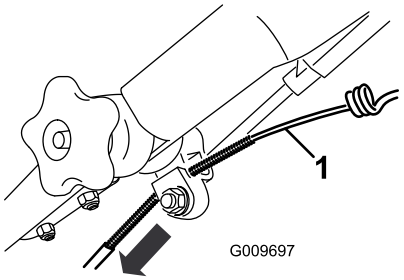

Obrázek 43

1. Obnažený kabel

4. Vytáhněte plášť kabelu nahoru o 3 mm.

   Poznámka: K horní straně držáku černého kabelu můžete přiložit pravítko a změřit, o kolik se posunul horní konec pláště kabelu (Obrázek 44).

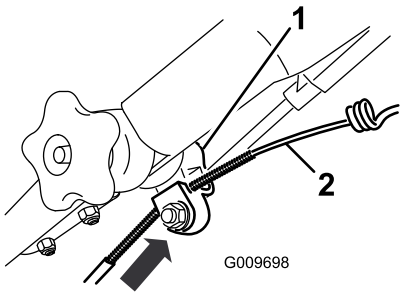

Obrázek 44

1. Držák kabelu
2. Plášť kabelu

Poznámka: Posunutím pláště kabelu směrem nahoru se sníží pojezdová rychlost; posunutím pláště kabelu směrem dolů se zvýší pojezdová rychlost.

5. Pevně utáhněte matici.
6. Spusťte stroj a zkontrolujte nastavení.

Poznámka: Pokud ruční pohon není správně nastavený, opakujte tento postup.

Výměna žacího nože

Servisní interval: Každý rok nebo před uskladněním

Důležité: ***Pro správné namontování žacího nože budete potřebovat momentový klíč.*** **Pokud nemáte momentový klíč nebo si provedením montáže nejste jistí, kontaktujte autorizované servisní středisko.**

Po každém spotřebování paliva zkontrolujte žací nůž. Je-li žací nůž poškozený nebo prasklý, okamžitě jej vyměňte. Je-li ostří žacího nože tupé nebo poškozené, nechte je nabrousit nebo je vyměňte.

⚠ DŮLEŽITÉ UPOZORNĚNÍ

Žací nůž je ostrý; při kontaktu s nožem může dojít k vážnému poranění.

Při manipulaci se žacím nožem používejte rukavice.

1. Odpojte koncovku zapalovací svíčky, viz část Příprava na údržbu (strana 15).
2. Nakloňte stroj na stranu tak, aby měrka oleje byla dole.
3. K zajištění žacího nože použijte dřevěný špalek (Obrázek 45).

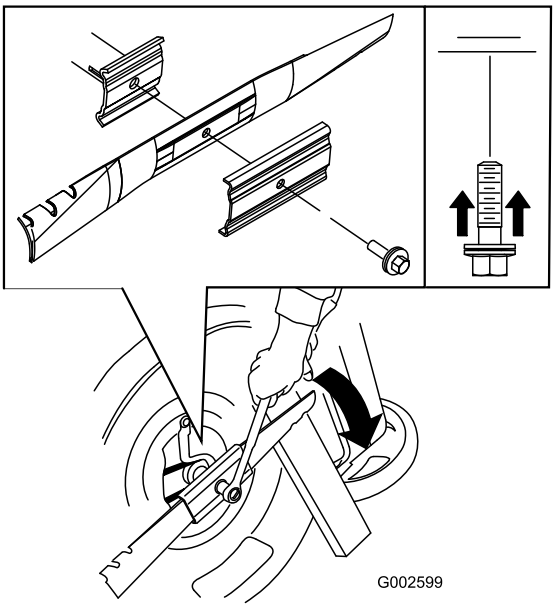

Obrázek 45

4. Sundejte žací nůž a uložte si veškeré upevňovací součástky (Obrázek 45).
5. Namontujte nový žací nůž a všechny upevňovací součástky (Obrázek 45).

Důležité: Zakřivené konce žacího nože musí směřovat ke krytu stroje.

6. Momentovým klíčem utáhněte upevňovací šroub žacího nože při použití utahovacího momentu 82 Nm (60 ft-lb).

Důležité: Při použití momentu 82 Nm (60 ft-lb) je šroub pevně utažen. Zajistěte žací nůž dřevěným špalkem a utahovákem nebo klíčem šroub pevně utáhněte. Přetáhnout šroub je velmi obtížné.

Čištění spodní strany krytu stroje

Servisní interval: Při každém použití nebo denně

⚠ DŮLEŽITÉ UPOZORNĚNÍ

Zpod krytu sekačky se může uvolňovat materiál.

- **Používejte ochranné brýle.**
- **Neopouštějte pozici při provozu (za rukojetí).**
- **Nedovolte, aby v blízkosti sekačky kdokoli stál.**

1. S motorem spuštěným na rovném dlážděném povrchu stříkejte proud vody před pravé zadní kolo (Obrázek 46).

Poznámka: Voda bude stříkat do prostoru, kde se pohybuje žací nůž, a odstraňovat zbytky trávy.

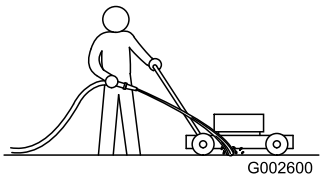

Obrázek 46

2. Jakmile přestanou vypadávat zbytky rozsekané trávy, zastavte vodu a přesuňte stroj na suché místo.
3. Motor nechejte několik minut běžet, aby uschl kryt sekačky a nedocházelo k jeho korozi.

Uskladnění

Příprava stroje k uskladnění

⚠ DŮLEŽITÉ UPOZORNĚNÍ

Výpary paliva mohou explodovat.

- **Neskladujte palivo po dobu delší než 30 dnů.**
- **Neskladujte sekačku v uzavřeném prostoru poblíž otevřeného ohně.**
- **Před uskladněním sekačky nechte vychladnout motor.**

1. Při posledním tankování v roce přidejte do paliva stabilizátor, jak doporučuje výrobce motoru.
2. Nechte stroj běžet, dokud se palivo nespotřebuje a motor se nezastaví.
3. Nasyťte motor a znovu jej spusťte.
4. Nechte motor běžet, dokud se nezastaví. Jakmile motor nejde nastartovat, je dostatečně suchý.
5. Odpojte koncovku zapalovací svíčky.
6. Vymontujte svíčku, do otvoru pro svíčku nalijte 30 ml oleje a několikrát pomalu zatáhněte za lanko startéru, aby se olej rozmístil po celém válci a v období mimo sezónu nevznikala ve válci koroze.
7. Namontujte volně zapalovací svíčku.
8. Utáhněte všechny matice a šrouby.

Složení rukojeti

Vzpřímená poloha

1. Sešlápněte nožní pedál a podržte ho sešlápnutý (Obrázek 47).

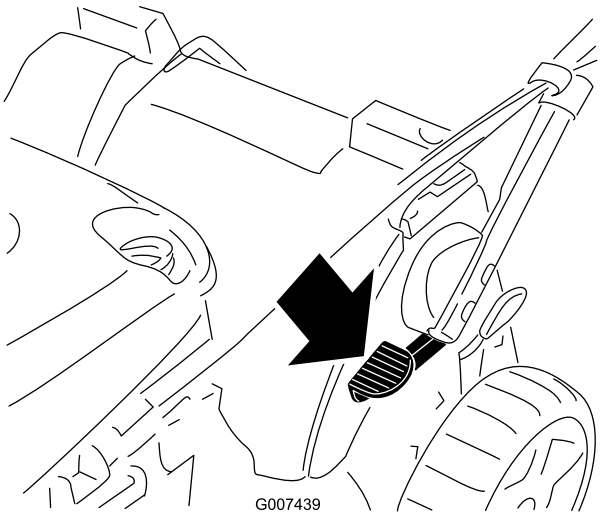

Obrázek 47

2. Přesuňte rukojeť do vzpřímené polohy (Obrázek 48).

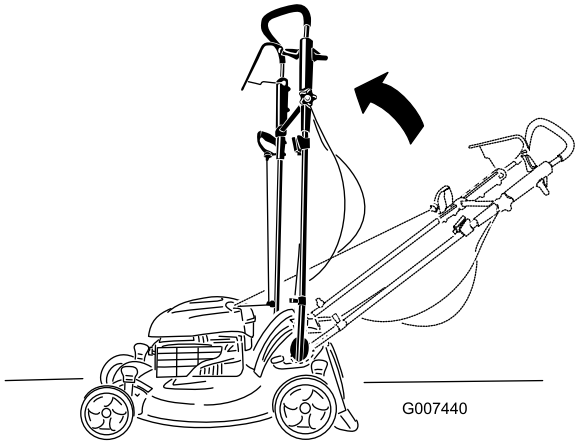

Obrázek 48

Poloha pro pohyb vpřed

1. S rukojetí ve vzpřímené poloze sešlápněte nožní pedál a podržte ho sešlápnutý.
2. Sklopte rukojeť úplně dopředu a uvolněte otočný knoflík horní rukojeti (Obrázek 49).

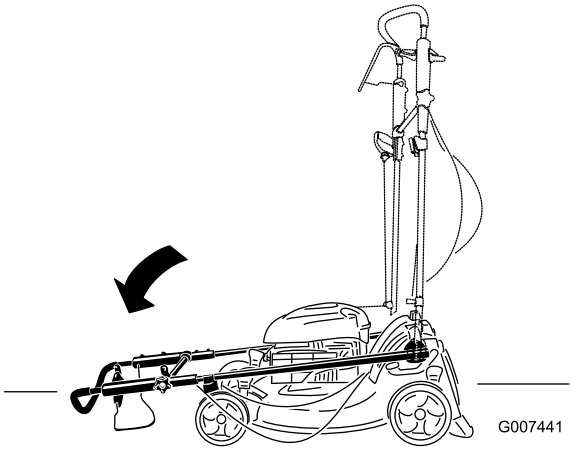

Obrázek 49

3. Rozložení rukojeti viz 1 Rozložení rukojeti (strana 5).

Použití stroje po uskladnění

1. Vymontujte zapalovací svíčku a pomocí startéru rychle roztočte motor, aby se z válce dostal přebytečný olej.
2. Namontujte zapalovací svíčku a utáhněte ji momentovým klíčem na 20 Nm.
3. Připojte kabel k zapalovací svíčce.
4. Otestujte bezpečnostní systém stroje; viz Test bezpečnostního systému stroje (strana 20).

Test bezpečnostního systému stroje

1. Umístěte stroj na rovnou plochu.
2. Vypněte motor a počkejte, dokud se všechny pohyblivé součásti nezastaví.
3. Pokud ke stroji není připevněn sběrací koš, odstraňte kryt vyhazovacího otvoru a nasaďte sběrací koš.
4. Spusťte motor.
5. Se zapnutým motorem nadzvedávejte pravý horní zadní roh sběracího koše, dokud se drátěný rám koše na pravém horním předním rohu sběracího koše úplně nevysune z pravé drážky (Obrázek 50). **Motor by se měl zastavit.**

Poznámka: Na pravé drážce je umístěn spínač bezpečnostního blokování.

Důležité: Při provádění tohoto kroku nepřepínejte mimo provozní polohu.

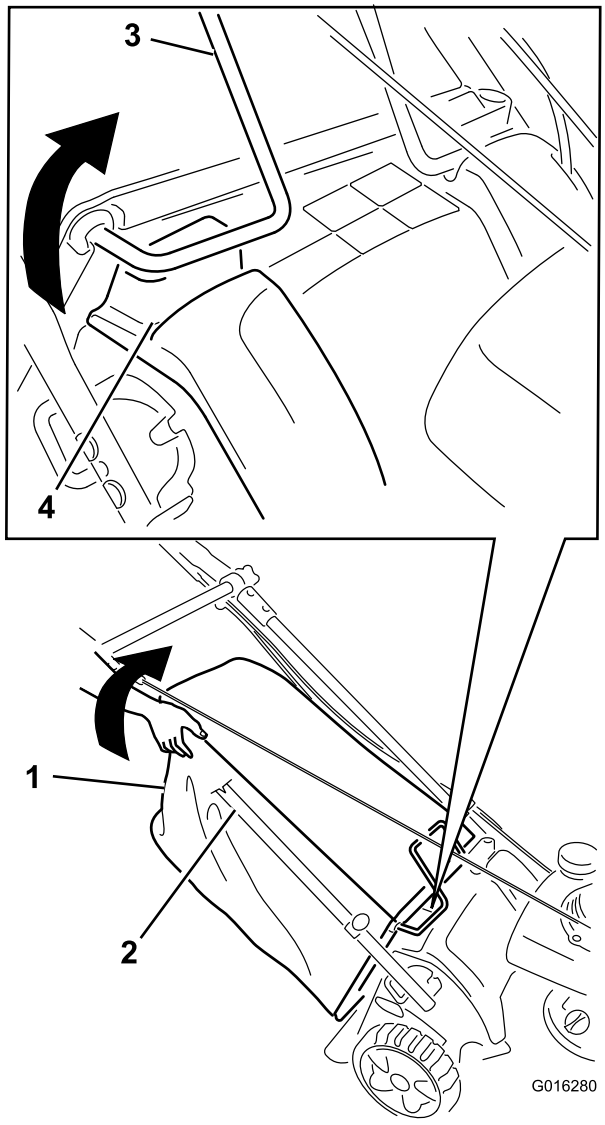

Obrázek 50

1. Sběrací koš
2. Pravá strana rukojeti byla částečně odstraněna z důvodu přehlednosti
3. Drátěný rám koše
4. Drážka

6. Pokud se motor při provádění této zkoušky nezastaví, zastavte jej uvolněním ovládací tyče na rukojeti, počkejte, až se všechny pohyblivé díly zastaví, a dopravte stroj k autorizovanému prodejci výrobků společnosti Doro, který provede řádnou opravu bezpečnostního systému.

Poznámky:

Mezinárodní seznam distributorů

Distributor:	Země:	Tel. číslo:	Distributor:	Země:	Tel. číslo:
Atlantis Su ve Sulama Sisstemleri Lt	Turecko	90 216 344 86 74	Maquiver S.A.	Kolumbie	57 1 236 4079
Balama Prima Engineering Equip.	Hongkong	852 2155 2163	Maruyama Mfg. Co. Inc.	Japonsko	81 3 3252 2285
B-Ray Corporation	Jižní Korea	82 32 551 2076	Agrolanc Kft	Maďarsko	36 27 539 640
Casco Sales Company	Portoriko	787 788 8383	Mountfield a.s.	Česká republika	420 255 704 220
Ceres S.A.	Kostarika	506 239 1138	Munditol S.A.	Argentina	54 11 4 821 9999
CSSC Turf Equipment (pvt) Ltd.	Srí Lanka	94 11 2746100	Oslinger Turf Equipment SA	Ekvádor	593 4 239 6970
Cyril Johnston & Co.	Severní Irsko	44 2890 813 121	Oy Hako Ground and Garden Ab	Finsko	358 987 00733
Equiver	Mexiko	52 55 539 95444	Parkland Products Ltd.	Nový Zéland	64 3 34 93760
Femco S.A.	Guatemala	502 442 3277	Prato Verde S.p.A.	Itálie	39 049 9128 128
G.Y.K. Company Ltd.	Japonsko	81 726 325 861	Prochaska & Cie	Rakousko	43 1 278 5100
Geomechaniki of Athens	Řecko	30 10 935 0054	RT Cohen 2004 Ltd.	Izrael	972 986 17979
Guandong Golden Star	Čína	86 20 876 51338	Riversa	Španělsko	34 9 52 83 7500
Hako Ground and Garden	Švédsko	46 35 10 0000	Sc Svend Carlsen A/S	Dánsko	45 66 109 200
Hako Ground and Garden	Norsko	47 22 90 7760	Solvert S.A.S.	Francie	33 1 30 81 77 00
Hayter Limited (U.K.)	Spojené království	44 1279 723 444	Spypros Stavrinides Limited	Kypr	357 22 434131
Hydroturf Int. Co Dubai	Spojené arabské emiráty	97 14 347 9479	Surge Systems India Limited	Indie	91 1 292299901
Hydroturf Egypt LLC	Egypt	202 519 4308	T-Markt Logistics Ltd.	Maďarsko	36 26 525 500
Irriamc	Portugalsko	351 21 238 8260	Toro Australia	Austrálie	61 3 9580 7355
Irrigation Products Int'l Pvt Ltd.	Indie	86 22 83960789	Toro Europe NV	Belgie	32 14 562 960
Jean Heybroek b.v.	Nizozemí	31 30 639 4611			

Zásady ochrany osobních údajů pro Evropu

Společnost Toro
Toro Warranty Company (Toro) při shromažďování informací respektuje vaše soukromí. Abychom mohli zpracovat vaše reklamace ze záruky a kontaktovat vás v případě stahování produktu z trhu, prosíme vás, abyste nám sdělili některé své osobní údaje, ať už přímo nebo u vašeho místního distributora společnosti Toro.

Systém záruk společnosti Toro je sídlí na serverech nacházejících se v USA, kde se mohou zákony o ochraně soukromí lišit od těch ve vaší zemi.

POSKYTNUTÍM OSOBNÍCH ÚDAJŮ SOUHLASÍTE SE ZPRACOVÁNÍM VAŠICH OSOBNÍCH INFORMACÍ TAK, JAK JE POPSÁNO V TĚCHTO ZÁSADÁCH OCHRANY SOUKROMÍ.

Způsob používání informací ve společnosti Toro
Společnost Toro může využít vaše osobní informace ke zpracování reklamací ze záruky a ke kontaktování vás v případě stahování produktu z trhu. Společnost Toto může sdílet vaše informace s pobočkami, distributory nebo ostatními obchodními partnery společnosti v souvislosti s kteroukoliv z těchto činností. Vaše osobní informace nebudeme prodávat žádné další společnosti. Vyhrazujeme si právo zveřejnit osobní údaje za účelem dosažení souladu s platnými zákony a se žádostí příslušných orgánů k řádnému provozování našich systémů, nebo pro ochranu vlastní i dalších uživatelů.

Uchovávání vašich osobních údajů
Osobní údaje uchováváme pouze do té doby, dokud je potřebujeme pro účely, pro které byly původně shromážděny, nebo pro jiné legitimní účely (například dodržení předpisů), případně do doby vyžadované příslušným zákonem.

Závazek společnosti Toro ohledně bezpečnosti vašich osobních údajů
Činíme vhodná opatření s cílem chránit bezpečnost vašich osobních údajů. Také podnikáme kroky pro to, abychom udrželi jejich přesnost a aktuálnost.

Přístup k vašim osobním údajům a jejich oprava
Pokud si přejete zkontrolovat nebo opravit své osobní údaje, kontaktujte nás prosím e-mailem na adrese legal@toro.com.

Australský zákon na ochranu spotřebitelů

Australští zákazníci naleznou podrobné informace o australském zákoně na ochranu spotřebitelů uvnitř balení nebo u místního distributora společnosti Toro.

Záruka Toro a Počáteční záruka Toro GTS

Podmínky a výrobky, na které se záruka vztahuje

Společnost Toro Company a její dceřiná společnost Toro Warranty Company poskytují na základě vzájemné dohody příslib původnímu kupujícímu[1], že zajistí opravu níže uvedeného výrobku Toro, pokud se u něho vyskytnou vady související s materiály či zpracováním nebo pokud motor, na který se vztahuje záruka Toro GTS (zaručené spouštění), nebude možno spustit prvním nebo druhým zatažením za spouštěč, a to za předpokladu, že bude prováděna pravidelná údržba podle požadavků uvedených v *Návodu k obsluze*.

Následující časová období se uplatňují od data koupě:

Výrobky	**Záruční lhůta**
Sekačky s pojezdem	
• Litinový kryt	5 let domácího použití[2] 90 dní komerčního použití
• Motor	5letá záruka GTS, domácí používání[3]
• Baterie	2 roky
• Ocelový kryt	2 roky domácího použití[2] 90 dní komerčního použití
• Motor	2letá záruka GTS, domácí používání[3]
Sekačky TimeMaster	3 roky domácího použití[2] 90 dní komerčního použití
• Motor	3letá záruka GTS, domácí používání[3]
• Baterie	2 roky
Elektrické ruční nástroje	2 roky domácího použití[2] Bez záruky pro komerční účely
Sněhové frézy	
• Jednostupňový	2 roky domácího použití[2] 45 dnů komerčního použití
• Motor	2letá záruka GTS, domácí používání[3]
• Dvoustupňový	3 roky domácího použití[2] 45 dní komerčního použití
• Skluz, vychylovací plech skluzu a kryt skříně oběžného kola	Po celou dobu životnosti (pouze pro původního vlastníka)[5]
Elektrické sněhové frézy	2 roky domácího použití[2] Bez záruky pro komerční účely
Všechny jednotky se sedačkou uvedené níže	
• Motor	Viz záruka výrobce motoru[4]
• Baterie	2 roky Domácí použití[2]
• Příslušenství	2 roky domácího použití[2]
Zahradní traktory řady DH	2 roky domácího použití[2] 90 dnů komerčního použití
Zahradní traktory řady XLS	3 roky domácího použití[2] 90 dnů komerčního použití
Řada TimeCutter	3 roky domácího použití[2] 90 dnů komerčního použití
Sekačky TITAN	3 roky nebo 240 hodin[5]
• Kostra	Po celou dobu životnosti (pouze pro původního vlastníka)[6]
Řada Z Master — 2000	4 roky nebo 500 hodin[5]
• Kostra	Po celou dobu životnosti (pouze pro původního vlastníka)[6]

[1]Původní vlastník je osoba, která produkt značky Toro zakoupila jako první majitel.

[2]Domácími účely se myslí použití výrobku na pozemku vašeho bydliště. Použití na více než jednom místě se považuje za komerční použití a na to se vztahuje komerční záruka.

[3]Počáteční záruka Toro GTS se nevztahuje na výrobky, které se používají ke komerčním účelům.

[4]Některé motory použité u produktů Toro podléhají záruce výrobce motoru.

[5]Cokoli nastane jako první.

[6]Doživotní záruka na kostru – pokud hlavní kostra, sestávající se ze svařovaných částí, které tvoří draka, ke kterému jsou ostatní části, jako např. motor, přimontovány, během normálního provozu praskne nebo se rozbije, bude dle uvážení společnosti Toro buď opravena, nebo vyměněna, a to v rámci záruky bezplatně (bezplatnost se týká dílů i práce). Závada kostry způsobená nesprávným použitím nebo špatným zacházením, stejně jako závady či opravy vyžadované z důvodu rzi či koroze, nejsou kryty zárukou.

Tato záruka zahrnuje náklady na díly a práci, náklady na dopravu hradí zákazník.

Uplatnění záruky může být odepřeno v případě odpojeného či změněného měřáku motohodin nebo pokud měřák nese známky nedovolené manipulace.

Povinnosti vlastníka

Údržbu výrobku Toro musíte provádět v souladu s postupy údržby popsanými v *Uživatelské příručce*. Tuto údržbu, ať již vlastními silami nebo prostřednictvím prodejce, hradí majitel výrobku.

Pokyny pro poskytnutí záruční opravy

Domníváte-li se, že výrobek Toro vykazuje materiálovou vadu nebo chybné dílenské zpracování, postupujte podle následujících pokynů:

1. Opravu výrobku sjednejte s prodejcem, od kterého jste jej zakoupili. Pokud z jakéhokoli důvodu není možné prodejce kontaktovat, můžete se spojit s jakýmkoli autorizovaným distributorem Toro. Viz přiložený seznam distributorů.
2. Do servisního střediska prodejce přineste výrobek a doklad o zakoupení (účtenku). Nejste-li z jakéhokoliv důvodu spokojeni s řešením servisního střediska nebo s poskytnutou podporou, kontaktujte nás na adrese:

   Toro Customer Care Department, RLC Division
   Toro Warranty Company
   8111 Lyndale Avenue South
   Bloomington, MN 55420-1196
   001–952–948–4707

Součásti a úkony, na které se nevztahuje záruka

Tato expresní záruka nepokrývá následující:

- Náklady na běžnou údržbu nebo opotřebené díly, jako jsou nože, nože rotoru (lopatky), stírací nože, pásy, pohonné látky, mazadla, výměny oleje, zapalovací svíčky, pneumatiky, kabeláž nebo seřízení brzd.
- Jakýkoliv produkt nebo díl, který byl změněn nebo nesprávně použit a vyžaduje výměnu nebo opravu v důsledku poruch nebo nedostatku řádné údržby
- Opravy potřebné v důsledku nepoužití čerstvé pohonné látky (méně než měsíc staré) nebo nedodržení správné přípravy zařízení na dobu nepoužívání přesahující jeden měsíc
- Všechny opravy kryté těmito zárukami musí být provedeny autorizovaným servisním střediskem společnosti Toro a musí na ně být použity schválené náhradní díly.

Obecné podmínky

Práva kupujícího jsou definována národními zákony příslušné země. Tato záruka žádným způsobem neomezuje práva kupujícího definovaná národními zákony.