Form No. 3376-798 Rev A

Газонокосилка 53 см Recycler®

Номер модели 20999—Заводской номер 313000001 и до

Руководство оператора

Введение

Данная самоходная газонокосилка с вращающимися ножами и с пешеходным управлением предназначена для использования в личном хозяйстве. Данная машина предназначена главным образом для стрижки травы на благоустроенных территориях жилых объектов. Машина не предназначена для срезания кустарника или для использования в сельском хозяйстве.

Прочитайте внимательно данное руководство для того, чтобы научиться правильно использовать и обслуживать оборудование, не допуская его повреждения и предотвращения травмирования. Вы несете ответственность за правильное и безопасное использование устройства.

Вы можете напрямую связаться с компанией Toro, используя сайт www.Toro.com, для получения информации о машине и вспомогательных приспособлениях, для помощи в поисках дилера или для регистрации машины.

При возникновении необходимости в техническом обслуживании, запасных частях, выпущенных фирмой Toro, или в дополнительной информации вам следует обратиться к уполномоченному дилеру по техническому обслуживанию или в отдел технического обслуживания фирмы Toro. Будьте готовы указать модель и заводской номер машины. Рисунок 1 указывает место на машине, где представлена ее модель и серийный номер.

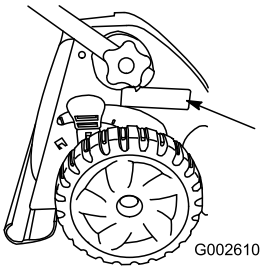

Рисунок 1

1. Место указания названия модели и серийного номера

Запишите название модели и заводские номера в места, отведенные для этой цели ниже:

Номер модели _____

Заводской номер _____

В настоящем руководстве указаны потенциальные факторы опасности, связанные с машиной, и даны рекомендации по соблюдению безопасности, обозначенные символом предупреждения об опасности (Рисунок 2), извещающем об опасном состоянии, которое может привести к серьезной травме или летальному исходу, если пользователь не будет соблюдать рекомендуемые меры предосторожности.



Рисунок 2

1. Символ предупреждения об опасности

Для выделения информации в данном руководстве используются два слова. **Внимание** – привлекает внимание к специальной информации, относящейся к механической части машины, и **Примечание** – выделяет общую информацию, требующую специального внимания.

Данное изделие соответствует требованиям всех релевантных директив, действующих в Европе. Дополнительные сведения содержатся в отдельном документе Декларации соответствия (DOC) конкретного изделия.

У моделей с указанной мощностью (в л.с.) полная мощность была установлена на основании лабораторных испытаний, проведенных изготовителем двигателя в соответствии с SAE J1940. Так как конфигурация двигателя была изменена для удовлетворения требований по безопасности, составу выхлопа и эксплуатации, фактическая мощность двигателя газонокосилки этого класса будет значительно ниже.

Не изменяйте положение органов управления двигателем и настройки регулятора оборотов; эти действия могут привести к возникновению опасной ситуации и, как следствие, к получению травмы.

© 2013—The Toro® Company
8111 Lyndale Avenue South
Bloomington, MN 55420

Регистрация в www.Toro.com.

CE

Перевод исходного документа (RU)
Напечатано в США
Все права защищены

3376-798 A

Содержание

Введение 1
Общие правила техники безопасности по эксплуатации газонокосилки 2
Уровень звукового давления 4
Уровень звукового давления 4
Уровень вибраций, воздействующих на руки и кисти оператора..... 4
Наклейки с правилами техники безопасности и инструкциями 5
Сборка 6
1 Раскладывание рукоятки 6
2 Установка троса механического стартера в направляющую троса..... 6
3 Заправка двигателя маслом 7
4 Установите заглушку для мульчирования или мешок для сбора травы..... 7
Знакомство с изделием 9
Технические характеристики 10
Эксплуатация 10
Заправка топливного бака 10
Проверка уровня масла в двигателе 11
Регулировка высоты скашивания 11
Регулировка высоты рукоятки..... 12
Запуск двигателя..... 12
Использование самоходного привода..... 13
Останов двигателя 13
Переработка скашиваемой травы и листьев 14
Сбор скошенной травы и листьев в мешки 14
Выброс скошенной травы и листьев с боковой стороны..... 15
Советы по эксплуатации 16
Техническое обслуживание 17
Рекомендуемый график(и) технического обслуживания 17
Подготовка к операциям технического обслуживания..... 17
Замена воздухоочистителя..... 18
Замена масла в двигателе..... 18
Смазка зубчатых колес 19
Смазка верхней части рукоятки..... 19
Регулировка самоходного привода Трос 19
Замена ножа 20
Очистка нижней стороны корпуса машины..... 21
Хранение 22
Подготовка газонокосилки для хранению 22
Складывание рукоятки 22
Расконсервация машины после хранения..... 23
Проверка защитной системы машины 23

Техника безопасности

Нарушение установленных правил эксплуатации или технического обслуживания газонокосилки может стать причиной несчастного случая. Для того, чтобы уменьшить вероятность несчастного случая, соблюдайте данные инструкции по технике безопасности.

Компания Toro спроектировала и испытала эту машину для обеспечения приемлемой безопасности в эксплуатации; однако несоблюдение данных инструкций может стать причиной несчастного случая.

Для обеспечения максимальной безопасности, оптимальных рабочих характеристик, а также для получения более подробной информации об изделии, вам и другому оператору газонокосилки перед запуском двигателя необходимо прочесть данное руководство, и усвоить его содержание. Особое внимание обращайте на символы предупреждения об опасности (Рисунок 2), которые означают следующее: Предостережение, Предупреждение, или Опасность – «указание по личной безопасности». Прочтите и изучите данную инструкцию, поскольку она касается безопасности. Несоблюдение данных инструкций может стать причиной несчастного случая.

Общие правила техники безопасности по эксплуатации газонокосилки

Представленные далее инструкции соответствуют стандарту EN 836.

Несоблюдение правил техники безопасности при эксплуатации данной машины, снабженной режущим блоком, может привести к травматической ампутации конечностей, а также к выбросу посторонних предметов. Несоблюдение приведенных далее инструкций по безопасности может привести к получению серьезной травмы и даже к смерти.

Обучение

- Внимательно изучите данные инструкции. Подробно ознакомьтесь с органами управления и правилами использования оборудования.
- Не разрешайте пользоваться газонокосилкой детям, а также лицам, не ознакомленным с настоящими инструкциями. Дозволенный возраст пользователя газонокосилки устанавливается местными правилами и нормами.

- Ответственность за несчастные случаи и возникновение опасных ситуаций для людей и имущества несет оператор.
- Изучите описание всех условных обозначений, имеющихся на газонокосилке, или использованных в инструкциях.

Бензин

ПРЕДУПРЕЖДЕНИЕ – Бензин является огнеопасной жидкостью. Примите следующие меры безопасности.

- Для хранения топлива используйте контейнеры, специально предназначенные для этой цели.
- Заправку горючим осуществляйте вне помещения, не курите во время дозаправки.
- Доливайте топливо перед пуском двигателя. Никогда не снимайте крышку топливного бака, или не доливайте топливо во время работы двигателя, или когда двигатель нагрет.
- В случае утечки бензина не пытайтесь запустить двигатель – сначала переместите газонокосилку из зоны разлива и проследите за тем, чтобы не возник источник загорания, до тех пор, пока пролитый бензин не испарится.
- Плотно завинчивайте крышки всех топливных баков и контейнеров.

Подготовка

- Во время работы газонокосилки ноги оператора должны быть защищены брюками полной длины и прочной обувью. Запрещается работать с газонокосилкой без обуви, а также в открытых сандалиях.
- Тщательно осмотрите площадку, на которой будет использоваться машина и удалите из рабочей зоны камни, палки, провода, кости и другие посторонние предметы.
- Перед использованием машины произведите ее визуальный осмотр и убедитесь в том, что ограждения и защитные устройства, такие как дефлекторы и/или устройств подбора травы, находятся на месте и правильно работают.
- Перед использованием машины обязательно произведите ее осмотр на отсутствие износа и повреждений ножа, болтов ножа и резака в сборе. Замену изношенных или поврежденных ножей и болтов производите комплектами, во избежание нарушения балансировки.

Пуск двигателя

- Наклонять газонокосилку во время запуска разрешается только при наличии соответствующего указания в руководстве по эксплуатации. В данном случае наклонять газонокосилку следует ровно настолько, насколько это необходимо, приподнимая только ту часть машины, которая находится дальше от оператора.
- При пуске двигателя или включении электродвигателя соблюдайте осторожность и следуйте инструкциям. Ноги должны находиться на безопасном удалении от ножей, а не перед разгрузочным желобом.

Эксплуатация

- Запрещается использовать газонокосилку, если в непосредственной близости находятся посторонние люди (в особенности дети), а также домашние животные.
- Скашивание травы следует производить только при дневном свете или при достаточном искусственном освещении.
- Будьте готовы к тому, что в земле могут быть ямы и другие скрытые опасности.
- Держите руки и ноги на безопасном удалении от вращающихся частей машины. Никогда не загораживайте отверстие для выброса материала.
- Запрещается приподнимать газонокосилку и переносить ее с работающим электродвигателем.
- Соблюдайте повышенную осторожность при изменении направления движения и при перемещении газонокосилки в направлении на себя.
- Двигайтесь шагом; никогда не переходите на бег.
- Работа на склонах:
  - Запрещается пользоваться газонокосилкой на очень крутых склонах.
  - Соблюдайте особую осторожность при изменении направления движения, находясь на склоне.
  - Двигайтесь поперек поверхности склонов, никогда не двигайтесь вверх или вниз по склону. При изменении направления движения на склонах будьте предельно осторожны.
  - При работе на склонах обеспечьте себе устойчивое положение.
- Во избежание переворачивания или потери контроля над машиной снижайте скорость на склонах и при выполнении резких поворотов.
- Останавливайте ножи, если газонокосилку необходимо наклонить для пересечения поверхностей, где нет травы, а также при транспортировке газонокосилки к скашиваемому участку и обратно.
- Не включайте двигатель в стесненном пространстве, где могут скапливаться опасные пары окиси углерода.
- Выключите двигатель
  - оставляя газонокосилку без присмотра.
  - перед дозаправкой топливом.

– перед демонтажем устройства для подбора травы.

– перед регулировкой по высоте, если только регулировку невозможно выполнить с рабочего места оператора.

- Остановите двигатель и отсоедините провод свечи зажигания.

  – перед очисткой засорений или прочисткой желоба.

  – перед проверкой, очисткой и выполнением работ на газонокосилке;

  – после столкновения газонокосилки с посторонним предметом проверьте ее на отсутствие повреждений и при необходимости произведите ремонт перед повторным запуском и возобновлением эксплуатации;

  – в случае появления аномальной вибрации при запуске газонокосилки (немедленно произведите проверку).

- Грозовой разряд может стать причиной тяжелых травм, в том числе с летальным исходом. Если вы видите неподалеку молнию или слышите раскаты грома, не эксплуатируйте машину; постарайтесь найти укрытие.
- Находясь поблизости или при пересечении дорог, следите за движением по дороге.

Техническое обслуживание и хранение

- Для обеспечения безопасного рабочего состояния оборудования следите за тем, чтобы все гайки и болты были надежно затянуты.
- Не используйте оборудование под давлением для очистки машины.
- Если в баке оборудования есть бензин, не храните оборудование в здании, где пары бензина могут взаимодействовать с открытым огнем или искрами.
- Дайте двигателю остыть перед постановкой его на хранение в каком-либо помещении.
- Для уменьшения опасности возникновения пожара следите за тем, чтобы в двигателе, глушителе, аккумуляторном отсеке, а также в месте хранения бензина не было травы, листьев, или чрезмерного количества смазки.
- Регулярно производите проверку деталей травоподборника и ограждения выброса, заменяйте детали, рекомендованные к замене изготовителем, когда это необходимо.
- Для обеспечения безопасности своевременно заменяйте изношенные и поврежденные детали.
- Замените неисправный глушитель.
- Если необходимо опорожнить топливный бак, делайте это вне помещения.
- Не изменяйте настройку регулятора оборотов двигателя и не превышайте его допустимую частоту вращения. Работа двигателя на повышенных оборотах повышает опасность несчастного случая.
- Соблюдайте осторожность, выполняя регулировку газонокосилки, с тем, чтобы предотвратить защемление пальцев между подвижными ножами и неподвижными частями газонокосилки.
- **Для обеспечения наилучших рабочих характеристик и безопасности всегда приобретайте только штатные запасные части и принадлежности компании Toro. Не используйте *нештатные* детали и принадлежности**; они могут создать угрозу безопасности.

Уровень звукового давления

Уровень звукового давления на органы слуха оператора во время работы данного устройства составляет 89 дБА с погрешностью (K) 1 дБА.

Определение уровня звукового давления производилось согласно методикам, описанным в EN 836.

Уровень звукового давления

Гарантированный уровень звуковой мощности во время работы данного устройства составляет 98 дБА с погрешностью (K) 1 дБА.

Определение уровня звуковой мощности производилось согласно методикам, описанным в ISO 11094.

Уровень вибраций, воздействующих на руки и кисти оператора

Измеренный уровень вибраций, воздействующих на правую руку = 6,6 м/с^2

Измеренный уровень вибраций, воздействующих на левую руку = 7,9 м/с^2

Погрешность (K) = 3,1 м/с^2

Измеренные величины были определены в соответствии с процедурами, описанными в EN 836.

Наклейки с правилами техники безопасности и инструкциями

Внимание: **Таблички с указаниями и инструкциями по технике безопасности располагаются рядом с частями машины, являющимися потенциальными источниками опасности. Заменяйте поврежденные таблички.**

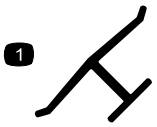

Логотип изготовителя

1. Означает, что нож изготовлен производителем машины.



108-7450

1. Высота скашивания



108-7451

1. Высота скашивания

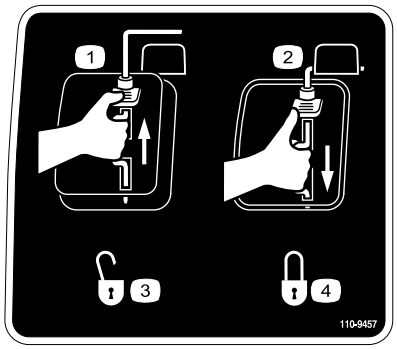

110-9457

1. Выключатель двигателя в положении Off (Выключено)
2. Выключатель двигателя в положении On (Включено)
3. Разблокировано
4. Заблокировано

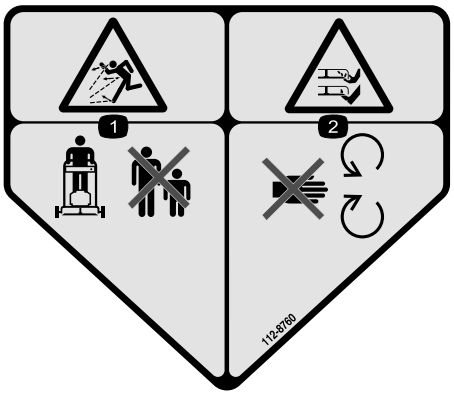

112-8760

1. Опасность выброса посторонних предметов. Посторонние лица должны находиться на безопасном расстоянии от машины.
2. Опасность травмирования и увечий рук или ног – держитесь подальше от движущихся частей.



114-7982

1. Предупреждение – прочтите *Руководство для оператора*.
2. Опасность выброса посторонних предметов. Посторонние лица должны находиться на безопасном расстоянии от машины.
3. Во избежание травмирования верхних и нижних конечностей ножами косилки отсоедините провод свечи зажигания и выполняйте операции по уходу и техническому обслуживанию в соответствии с действующей инструкцией.
4. Опасность травмирования и увечий рук или ног от ножа газонокосилки – держитесь на расстоянии от движущихся частей.
5. Во избежание травматической ампутации или повреждения верхних и нижних конечностей ножами косилки не перемещайте ее вверх или вниз по склону, а только вдоль поверхности склона. Перед уходом с обработанного участка заглушите двигатель. При движении задним ходом визуально контролируйте путь перемещения машины.

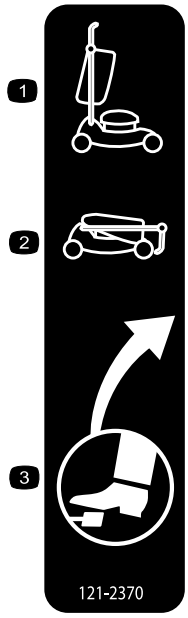

121–2370

1. Рукоятка в поднятом положении
2. Рукоятка в опущенном положении
3. Расположение ножной педали

Сборка

Внимание: Снимите и удалите в отходы защитную пластиковую пленку, покрывающую двигатель.

1

Раскладывание рукоятки

Детали не требуются

Процедура

1. Разложите рукоятку, как показано на Рисунок 3.

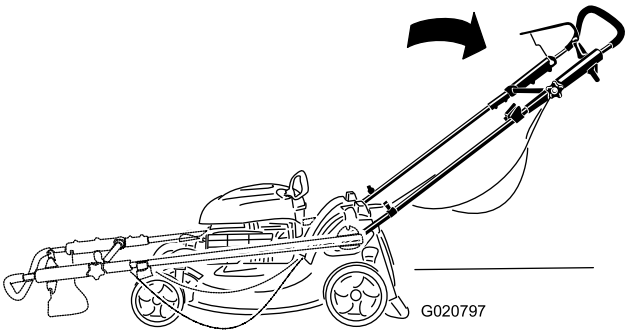

Рисунок 3

2. Затяните все маховички на рукоятке.
3. Переведите верхнюю рукоятку в требуемое положение и надежно затяните маховичок верхней рукоятки (Рисунок 4).

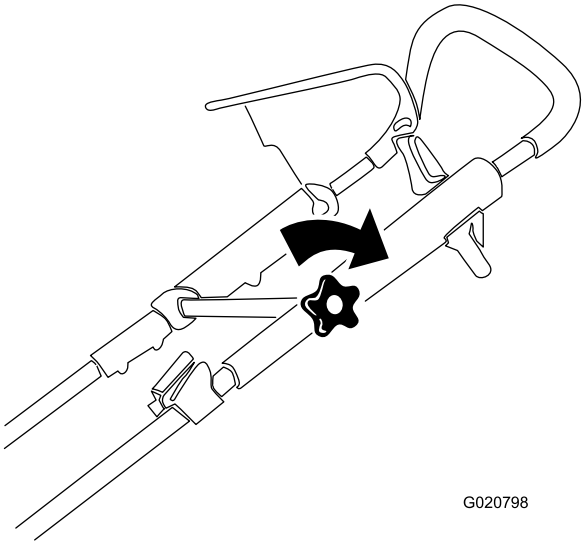

Рисунок 4

2

Установка троса механического стартера в направляющую троса

Детали не требуются

Процедура

Внимание: Необходимо уложить трос механического стартера в направляющую троса.

Удерживая штангу управления ножом прижатой к верхней рукоятке, протяните трос механического стартера сквозь направляющую троса на рукоятке (Рисунок 5).

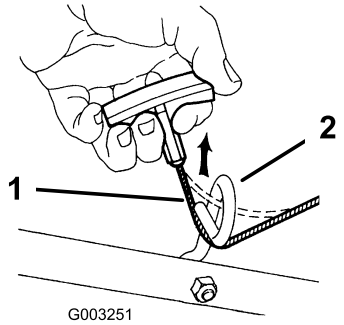

Рисунок 5

1. Трос ручного стартера
2. Направляющая троса

3

Заправка двигателя маслом

Детали не требуются

Процедура

Внимание: При поставке с завода двигатель газонокосилки не заправлен маслом. Перед пуском двигателя заправьте его маслом.

Внимание: Замените масло в двигателе после первых 5 часов работы, а затем меняйте масло раз в год. См. Замена масла в двигателе (страница 18)

1. Установите газонокосилку на ровную поверхность.
2. Извлеките щуп (Рисунок 6) и заполните маслом примерно 3/4 емкости картера через маслозаливную горловину.

Примечание: Макс. объем масла: 0,59 л (20 унций), тип: автомобильное моющее масло классификации по API: SAE 30 SF, SG, SH, SJ, SL и выше.

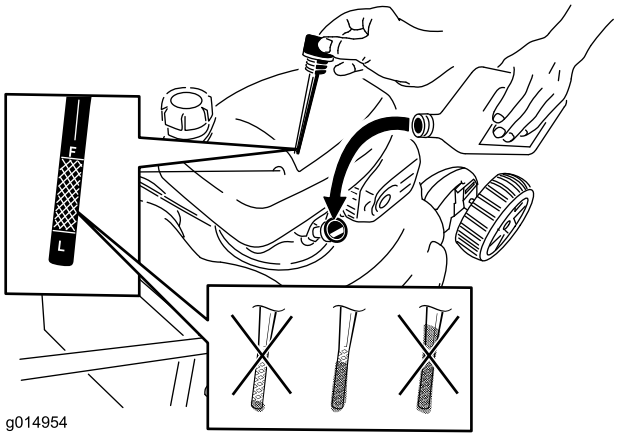

Рисунок 6

3. Протрите конец щупа чистой тканью.
4. Вставьте щуп в маслозаливную горловину и заверните его до упора.
5. Выньте щуп и проверьте уровень масла по щупу, см. Рисунок 6.
   - Если уровень масла слишком низкий, медленно залейте небольшое количество масла в маслозаливную горловину и повторите действия 3 – 5, чтобы масло достигло требуемого уровня, как показано на Рисунок 6.
   - Если уровень масла слишком высокий, слейте излишек масла, пока не будет достигнут правильный уровень по щупу. Чтобы слить излишек масла, см. Замена масла в двигателе (страница 18).

   Внимание: Если уровень масла в картере двигателя слишком низкий или слишком высокий во время запуска двигателя, это может привести к его повреждению.
6. Надежно вставьте щуп от руки.

4

Установите заглушку для мульчирования или мешок для сбора травы

Детали не требуются

Процедура

Внимание: Заглушка для мульчирования (для мульчирования или бокового выброса травы) или мешок для сбора травы должны быть установлены правильно, иначе двигатель не заведется.

Машина имеет предохранительный выключатель, расположенный у дна канала вверху справа на задней стороне, который блокирует эксплуатацию машины без заглушки для мульчирования или мешка для сбора травы. Тем самым предотвращается выброс срезаемой травы на оператора через задний лоток.

Чтобы выключатель обнаружил присутствие заглушки для мульчирования, верхняя часть рычага заглушки для мульчирования должна быть полностью уложена на дно канала (Рисунок 7).

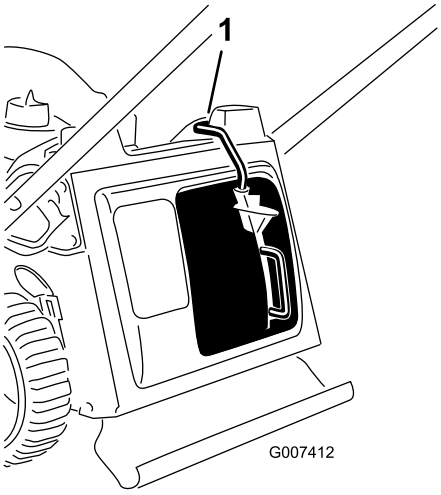

Рисунок 7

1. Верхняя часть рычага заглушки на дне канала

1. Если заглушка для мульчирования еще не установлена, вставьте ее в машину (Рисунок 8).

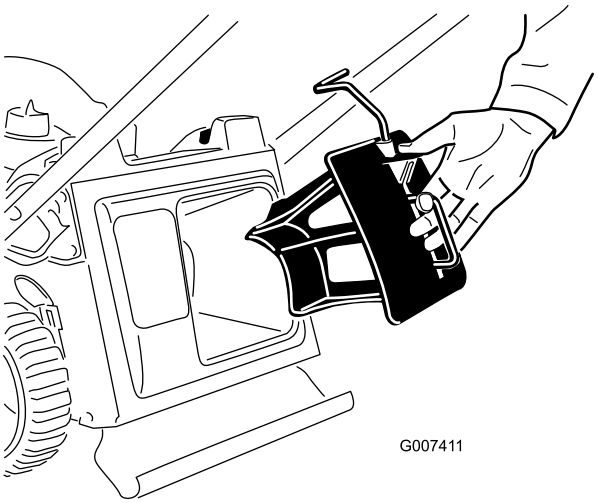

Рисунок 8

2. Нажмите кнопку на рычаге большим пальцем и полностью вставьте заглушку для мульчирования в окно (Рисунок 9).

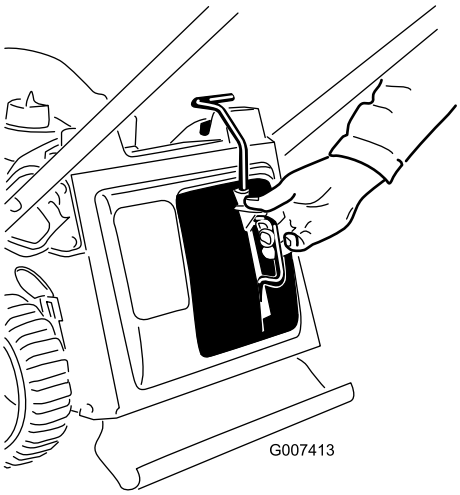

Рисунок 9

3. Отпустите кнопку на рычаге и убедитесь в том, что верхняя часть рычага полностью лежит в канале выключателя (Рисунок 10). **Если верхняя часть рычага не находится в канале выключателя, машина не запустится.**

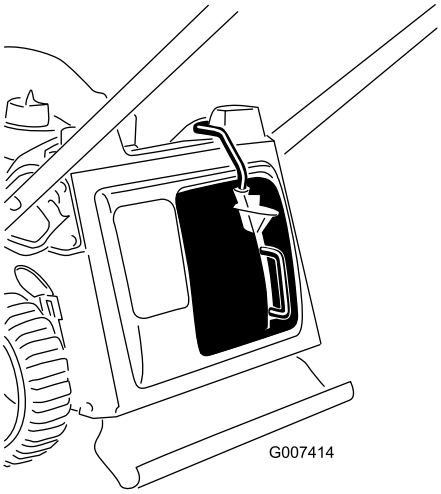

Рисунок 10

Примечание: Если рычаг не фиксируется должным образом, то отсоедините провод от свечи зажигания и проверьте, не накопился ли мусор в туннеле; удалите весь накопившийся мусор.

Знакомство с изделием

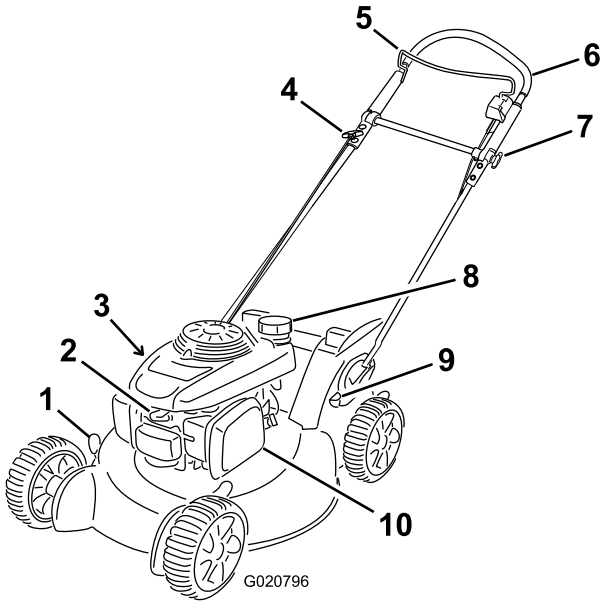

Рисунок 11

1. Рычаг регулировки высоты скашивания (4)
2. Свеча зажигания
3. Заливка масла/масло-мерный щуп (не пока-заны)
4. Рукоятка механического стартера
5. Штанга управления ножом
6. Верхняя рукоятка
7. Головка верхней части рукоятки
8. Крышка топливного бака
9. Педаль
10. Воздушный фильтр

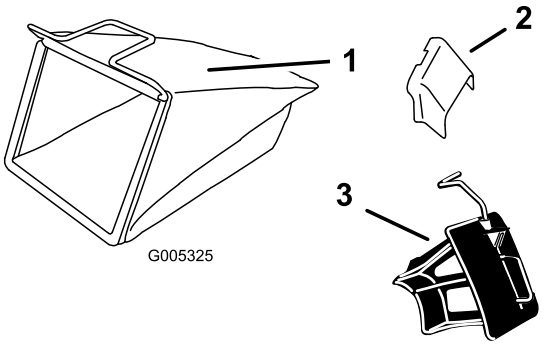

Рисунок 12

1. Мешок для сбора травы
2. Боковой желоб для выброса
3. Заглушка для мульчирования (установленная)

Технические характеристики

Модель	Вес	Длина	Ширина	Высота
20999	38 кг (84 фунта)	157 см (62 дюйма)	56 см (22 дюйма)	112 см (44 дюйма)

Эксплуатация

Заправка топливного бака

⚠ ОПАСНО

Бензин является воспламеняющейся и крайне взрывоопасной жидкостью. Пожар или взрыв бензиновой смеси может вызвать ожоги у вас и окружающих лиц.

- **Для предотвращения воспламенения бензина из-за разряда статического электричества перед заправкой устанавливайте емкость с бензином и(или) машину непосредственно на землю, а не на подвижный или другой объект.**
- **Производите заправку бака вне помещения при холодном двигателе. Вытирайте следы пролитого бензина.**
- **Не курите при выполнении операций с бензином и не выполняйте их вблизи источников огня или искрения.**
- **Храните бензин в штатной емкости в месте, недоступном для детей.**

Примечание: Заправляйте топливный бак чистым стандартным бензином, не содержащим тетраэтилсвинца, используя заправочную станцию заслуживающего доверия поставщика горючего (Рисунок 13).

Примечание: Используйте неэтилированный автомобильный бензин марки regular (минимальное октановое число 87). При отсутствии неэтилированного бензина разрешается использовать этилированный бензин данной марки.

Внимание: Никогда не используйте метанол, бензин, содержащий метанол, или бензоспирт, содержащий более 10% этанола, поскольку может возникнуть повреждение топливной системы. Не смешивайте масло с бензином.

Внимание: Для улучшения запуска в любое время года добавляйте стабилизатор топлива, смешивая его с бензином, полученным за 30 дней и позднее.

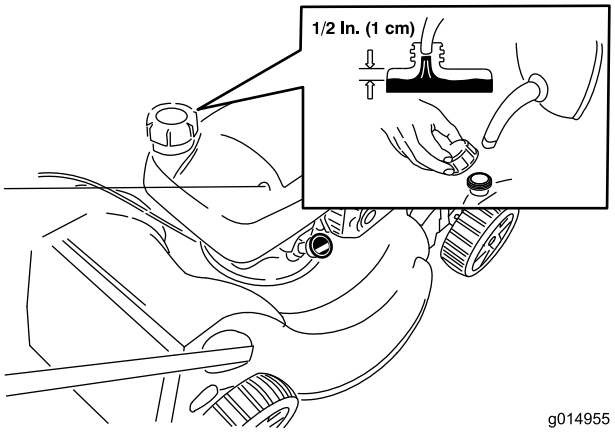

Рисунок 13

1. 1 см (1/2 дюйма)

Проверка уровня масла в двигателе

Интервал обслуживания: Перед каждым использованием или ежедневно

Макс. объем масла: 0,59 л (20 унций), тип: автомобильное моющее масло классификации по API: SAE 30 SF, SG, SH, SJ, SL и выше.

1. Установите газонокосилку на ровную поверхность.
2. Извлеките масломерный щуп (Рисунок 14).

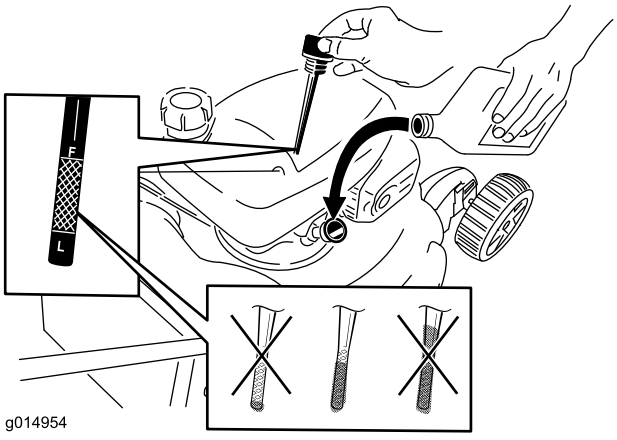

Рисунок 14

3. Протрите конец щупа чистой тканью.
4. Вставьте щуп в маслозаливную горловину и заверните его до упора.
5. Выньте щуп и проверьте уровень масла, см. Рисунок 14.
   - Если уровень масла слишком низкий, медленно залейте небольшое количество масла в маслозаливную горловину и повторите действия 3 – 5, чтобы масло достигло требуемого уровня, как показано на Рисунок 14.
   - Если уровень масла слишком высокий, слейте излишек масла, пока не будет достигнут правильный уровень по щупу. Чтобы слить излишек масла, см. Замена масла в двигателе (страница 18).

     Внимание: Если уровень масла в картере двигателя слишком низкий или слишком высокий во время запуска двигателя, это может привести к его повреждению.
6. Вставьте щуп и проверьте правильность его установки от руки.

Регулировка высоты скашивания

⚠ ПРЕДУПРЕЖДЕНИЕ

При регулировке высоты скашивания можно коснуться движущегося ножа, что может стать причиной серьезной травмы.

- **Выключите двигатель и подождите, пока все движущиеся части остановятся.**
- **Не помещайте пальцы под корпус при регулировке высоты скашивания.**

⚠ ПРЕДОСТЕРЕЖЕНИЕ

Если двигатель работал, глушитель может быть горячим и вызвать серьезные ожоги. Держитесь на достаточном расстоянии от глушителя.

Отрегулируйте высоту скашивания на требуемое значение. Установите все четыре колеса на одну высоту.

Примечание: Чтобы поднять машину, переместите все четыре рычага регулировки высоты скашивания вперед; для опускания машины переместите все эти рычаги назад (Рисунок 15).

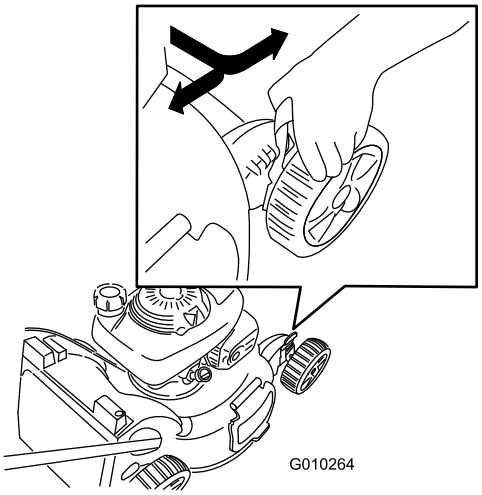

Рисунок 15

Примечание: Высота скашивания может быть установлена на 25 мм (1 дюйм); 38 мм (1-1/2 дюйма); 51 мм (2 дюйма); 64 мм (2-1/2 дюйма); 76 мм (3 дюйма); 89 мм (3-1/2 дюйма); 102 мм (4 дюйма) и 114 мм (4-1/2 дюйма).

Регулировка высоты рукоятки

Рукоятку можно поднять или опустить в удобное для вас положение.

Примечание: Поднять верхнюю часть рукоятки выше, чем угол нижней части рукоятки, невозможно.

1. Ослабьте головку верхней части рукоятки (Рисунок 16).

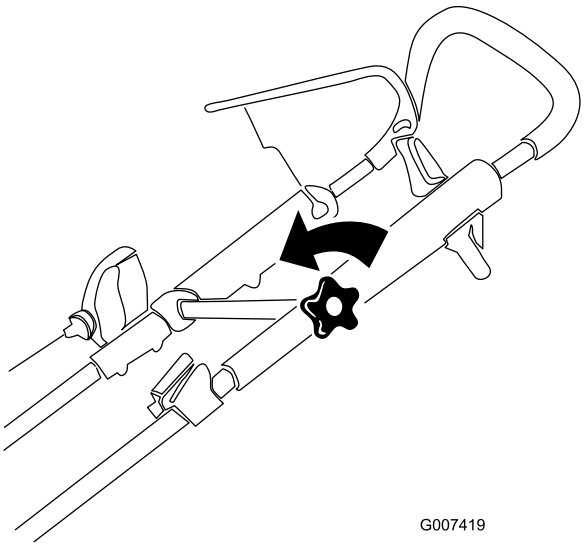

Рисунок 16

2. Переведите верхнюю часть рукоятки в необходимое положение (Рисунок 17).

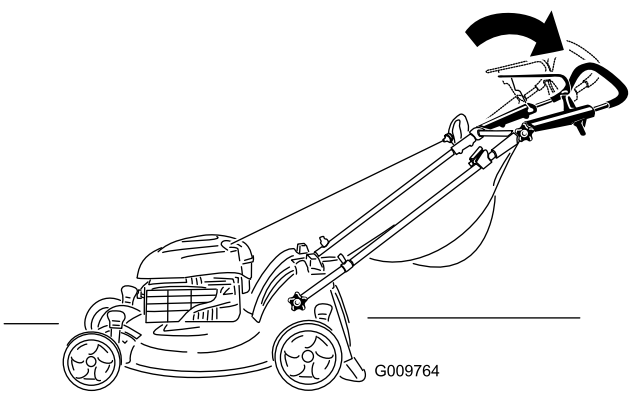

Рисунок 17

3. Надежно затяните головку верхней части рукоятки (рис. 19).

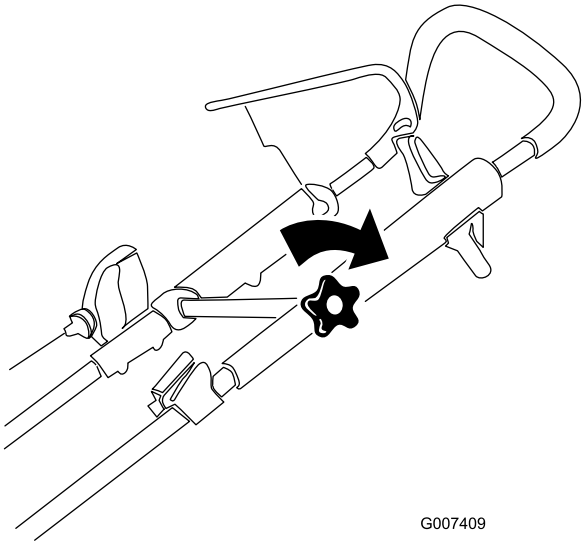

Рисунок 18

Запуск двигателя

Внимание: Машина имеет защитную систему, которая блокирует запуск машины, если на ней заранее надежно не установлены заглушка для мульчирования или мешок для сбора травы.

1. Установите на машину заглушку для мульчирования (Рисунок 19) или мешок для сбора травы (Рисунок 20).

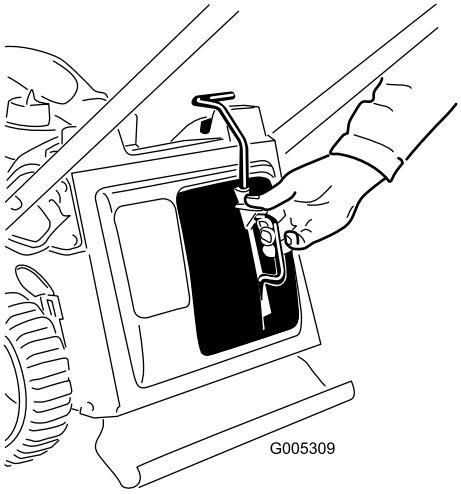

Рисунок 19

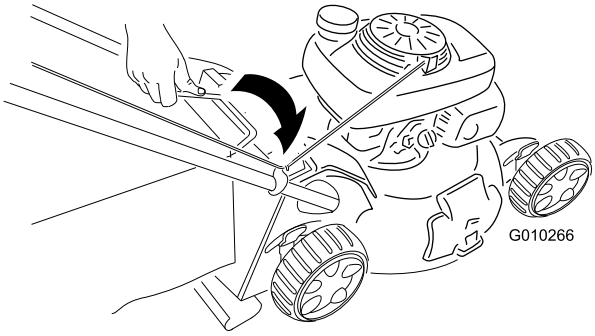

Рисунок 20

2. Удерживая штангу управления ножом прижатой к рукоятке, потяните за механический стартер (Рисунок 21).

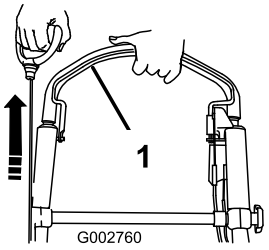

Рисунок 21

1. Штанга управления ножом

Примечание: Если машина не запускается, свяжитесь с уполномоченным дилером по техническому обслуживанию.

3. Проверьте защитную систему машины, см. подраздел «Проверка защитной системы машины» в разделе «Хранение».

Использование самоходного привода

Для включения самоходного привода просто двигайтесь вперед пешком, положив руки на верхнюю рукоятку и держа локти по бокам. При этом машина автоматически будет двигаться с вашей скоростью перемещения (Рисунок 22 и Рисунок 23).

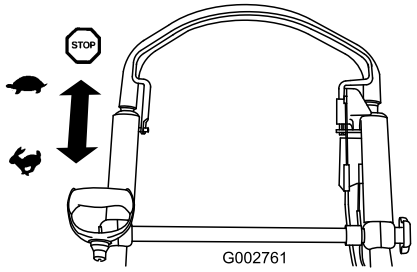

Рисунок 22

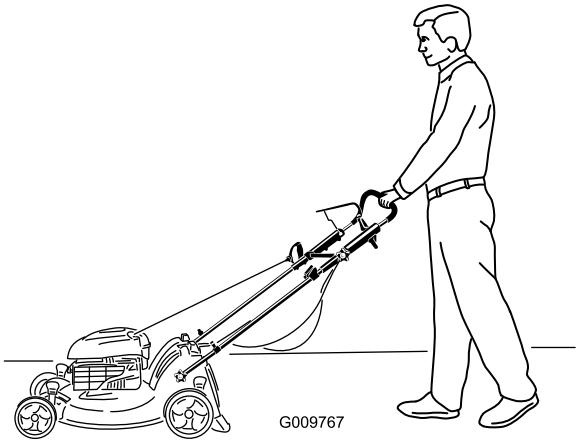

Рисунок 23

Примечание: Если после движения самоходом машину нельзя свободно откатить назад, остановитесь, не меняя положения рук, и дайте машине прокатиться на пару дюймов (сантиметров) вперед для разъединения привода колес. Вы можете также попробовать дотянуться до металлической ручки, расположенной под рукояткой для перемещения газонокосилки, и толкнуть машину вперед на пару дюймов (сантиметров). Если машина по-прежнему не откатывается легко назад, обратитесь в сервис-центр официального дилера.

Останов двигателя

Интервал обслуживания: Перед каждым использованием или ежедневно—Убедитесь, что двигатель остановился в течение 3 секунд после отпускания штанги управления ножом.

Чтобы заглушить двигатель, отпустите штангу управления ножом.

Внимание: После отпускания штанги управления ножом двигатель и нож должны остановиться в течение 3 секунд. Если остановка не происходит надлежащим образом, немедленно прекратите эксплуатацию машины и свяжитесь с уполномоченным дилером по техническому обслуживанию.

Переработка скашиваемой травы и листьев

При поставке с завода-изготовителя машина рассчитана на переработку скашиваемой травы и листьев, оставляя измельченную траву и листья в качестве мульчи на газоне.

Если мешок для травы находится на газонокосилке, снимите его (см. Снятие мешка для травы (страница 15)), прежде чем утилизировать срезанный материал. Если на машину установлен желоб для бокового выброса, перед переработкой скошенной травы и листьев снимите его и заблокируйте крышку бокового выпускного отверстия; см. Снятие бокового желоба для выброса (страница 16).

Внимание: Машина имеет предохранительный выключатель, который блокирует запуск машины, если на ней заранее надежно не установлена заглушка для мульчирования (Рисунок 24).

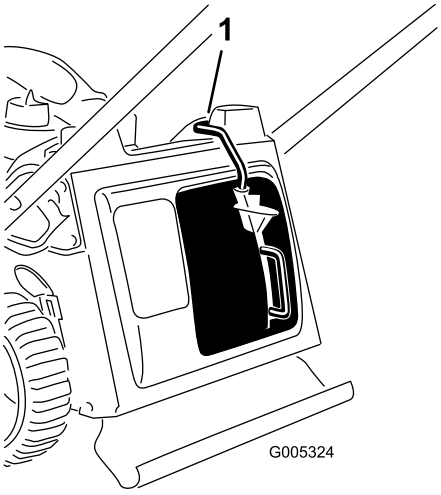

Рисунок 24

1. Верхняя часть рычага заглушки для мульчирования на дне канала

Сбор скошенной травы и листьев в мешки

Если вы хотите собрать траву и срезанные листья с газона, используйте мешок для травы.

Если на машину установлен желоб для бокового выброса, снимите его и заблокируйте боковую выпускную дверцу перед сбором скошенной травы и листьев в мешок; см. Снятие бокового желоба для выброса (страница 16).

⚠ ПРЕДУПРЕЖДЕНИЕ

При прикосновении к остро заточенному ножу возможны серьезные травмы.

Перед уходом с обработанного участка заглушите двигатель и дождитесь остановки всех движущихся частей машины.

Установка мешка для травы

1. Снимите заглушку для мульчирования (Рисунок 25).

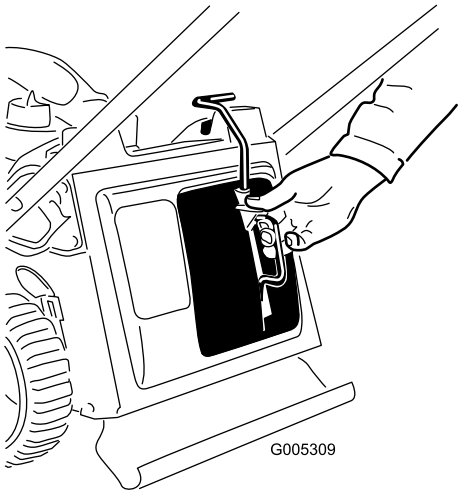

Рисунок 25

2. Проложите трос стартера вокруг нижней направляющей троса (Рисунок 26).

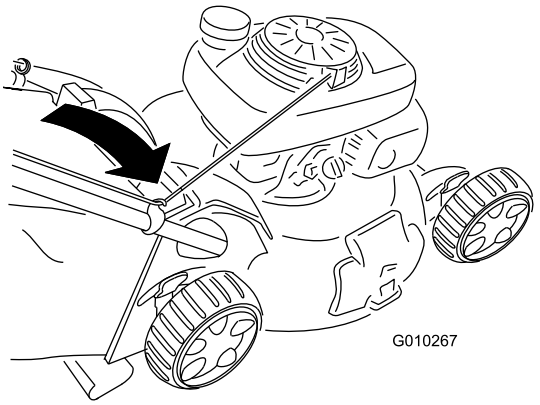

Рисунок 26

Примечание: Нижняя направляющая троса отпускает трос стартера, когда вы тяните за подпружиненную пусковую рукоятку.

3. Вставьте ручку мешка для травы в канавки на верхней части машины (Рисунок 27).

Внимание: Машина имеет предохранительный выключатель, который блокирует запуск машины, если на ней заранее надежно не установлен мешок для травы.

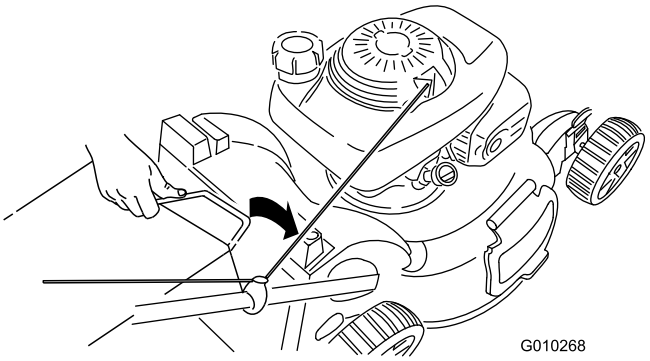

Рисунок 27

Снятие мешка для травы

1. Проложите трос стартера вокруг нижней направляющей троса (Рисунок 28).

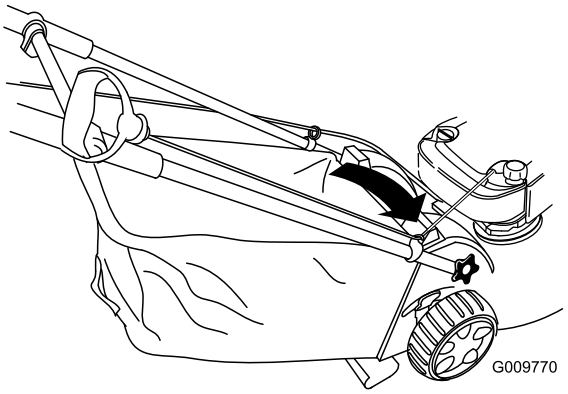

Рисунок 28

2. Поднимите ручку мешка для травы из канавок на верхней панели машины и снимите мешок с машины (Рисунок 29).

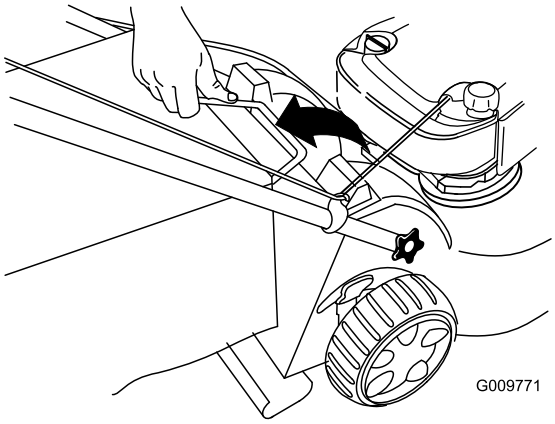

Рисунок 29

3. Установите заглушку для мульчирования (Рисунок 30).

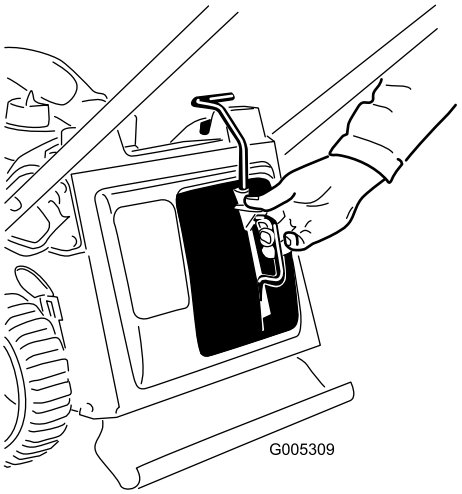

Рисунок 30

Выброс скошенной травы и листьев с боковой стороны

Используйте боковой выброс при обрезке очень высокой травы.

Если мешок для травы находится на машине, снимите его и вставьте заглушку для мульчирования, прежде чем осуществлять выброс срезанной травы с боковой стороны; см. Снятие мешка для травы (страница 15).

Внимание: Машина имеет предохранительный выключатель, который блокирует запуск машины, если на ней заранее надежно не установлена заглушка для мульчирования; см. Переработка скашиваемой травы и листьев (страница 14).

Установка желоба для бокового выброса

1. Разблокируйте крышку бокового выпускного отверстия (Рисунок 31).

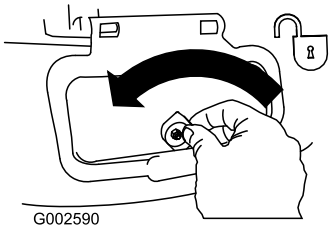

Рисунок 31

2. Поднимите крышку бокового выпускного отверстия, чтобы открыть ее (Рисунок 32).

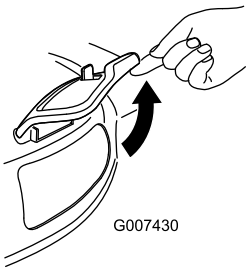

Рисунок 32

3. Установите боковой желоб для выброса и закройте дверцу на желобе (Рисунок 33).

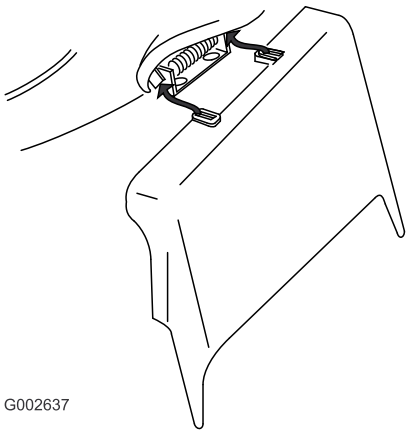

Рисунок 33

Снятие бокового желоба для выброса

Чтобы снять боковой желоб для выброса, выполните указанные выше действия в обратном порядке.

Внимание: Заблокируйте крышку бокового выпускного отверстия после ее закрытия (Рисунок 34).

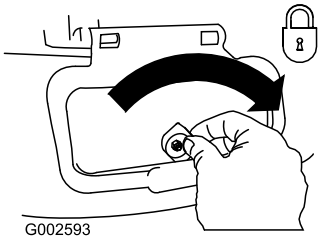

Рисунок 34

Советы по эксплуатации

Общие указания по скашиванию травы

- Удалите из рабочей зоны палки, камни, проволоку, ветви и другой мусор, о который может удариться нож.
- Избегайте ударов ножа о твердые предметы. Никогда специально не производите скашивание поверх какого-либо предмета.
- Если газонокосилка ударяет предмет или начинает вибрировать, немедленно остановите двигатель, отсоедините провод от свечи зажигания и осмотрите газонокосилку на наличие повреждений.
- Для наилучших результатов устанавливайте новый нож перед началом сезона скашивания.
- При необходимости замените нож новым сменным ножом производства компании Toro.

Скашивание травы

- Срезайте только около одной трети высоты травы за один проход. Не производите резку травы ниже настройки 51 мм (2 дюйма), кроме случаев, когда трава растет редко, или в конце осени, когда рост травы начинает замедляться. См. Регулировка высоты скашивания (страница 11)
- При скашивании травы высотой более 15 см (6 дюймов) выполняйте его на максимальной высоте скашивания и идите медленно; затем выполните повторное скашивание на более низкой настройке для получения лучшего внешнего вида газона. Скашивание слишком высокой травы может привести к засорению механизма машины и остановке двигателя.
- Производите скашивание только сухой травы или листьев. Перемещение косилки по слежавшейся листве или траве также может привести к засорению механизма машины и остановке двигателя.

⚠ ПРЕДУПРЕЖДЕНИЕ

Перемещаясь по влажной листве или траве, не забывайте об опасности потери равновесия и нанесения травмы ножом косилки. Производите скашивание только в сухую погоду.

- Попеременно изменяйте направление движения при скашивании. Это способствует однородному распределению срезанного материала по газону и более равномерному удобрению.
- Если после скашивания внешний вид газона оказался неудовлетворительным, попробуйте выполнить одно из следующих действий:
  - Замените или заточите нож.

– При скашивании идите медленнее.

– Увеличьте высоту скашивания на машине.

– Увеличьте частоту скашивания травы.

– Прокладывайте полосы скошенной травы с частичным перекрытием вместо срезания полной полосы за каждый проход.

– Установите высоту скашивания на передних колесах на одно деление ниже, чем на задних. Например, установите высоту передних колес на 51 мм (2 дюйма), а задних – на 64 мм (2-1/2 дюйма).

Резка листьев

- После скашивания убедитесь в том, что поверхность газона в достаточной степени видна сквозь слой срезанных листьев. Возможно, потребуются повторные проходы по покрытой листвой поверхности.
- Если газон покрыт слоем листьев толщиной более 13 см (5 дюймов), установите высоту скашивания спереди на одно или два деления выше, чем высоту скашивания сзади.
- Снизьте скорость движения при скашивании, если газонокосилка недостаточно мелко перерабатывает листья.

Техническое обслуживание

Примечание: Определите левую и правую стороны машины, если смотреть со стороны оператора.

Рекомендуемый график(и) технического обслуживания

Периодичность технического обслуживания	Порядок технического обслуживания
Через первые 5 часа	• Замените масло в двигателе.
Перед каждым использованием или ежедневно	• Проверьте уровень масла в двигателе. • Убедитесь, что двигатель остановился в течение 3 секунд после отпускания штанги управления ножом. • Произведите очистку нижней стороны корпуса машины.
Через каждые 25 часов	• Ежегодно заменяйте воздушный фильтр; при работе в условиях сильной запыленности чаще меняйте фильтр.
Через каждые 50 часов	• Замените масло в двигателе; при работе в условиях сильной запыленности чаще меняйте масло.
Ежегодно	• Смажьте зубчатые колеса. • Смажьте верхнюю часть рукоятки.
Ежегодно, или до помещения на хранение	• Замените масло в двигателе; при работе в условиях сильной запыленности чаще меняйте масло. • Замените нож.

Внимание: Обращайтесь к руководству по эксплуатации двигателя для получения дополнительной информации о процедурах технического обслуживания.

Подготовка к операциям технического обслуживания

1. Выключите двигатель и подождите, пока все движущиеся части остановятся.
2. Отсоедините провод от свечи зажигания (Рисунок 35), прежде чем выполнять любые процедуры технического обслуживания.

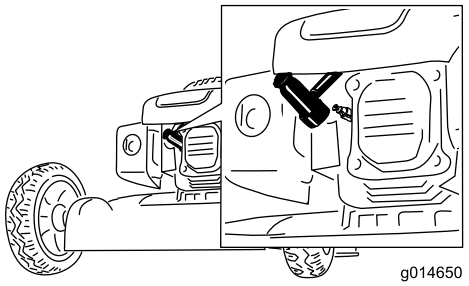

Рисунок 35

3. После выполнения процедур(ы) технического обслуживания подсоедините провод к свече зажигания.

Внимание: Перед переворачиванием машины для замены масла или ножа подождите, пока топливо в баке не выработается полностью в режиме нормальной работы. При необходимости переворачивания машины до выработки топлива используйте ручной топливный насос для выкачивания топлива. Всегда опрокидывайте машину на одну сторону таким образом, чтобы масляный щуп был направлен вниз.

⚠ ПРЕДУПРЕЖДЕНИЕ

При опрокидывании машины топливо может вытечь. Топливо является воспламеняющейся, взрывоопасной жидкостью и может стать причиной травмы.

Подождите, пока топливо полностью не выработается, или откачайте его ручным насосом; запрещается использовать перелив сифоном.

Замена воздухоочистителя

Интервал обслуживания: Через каждые 25 часов

1. Отверните ручку и откройте крышку (Рисунок 36).

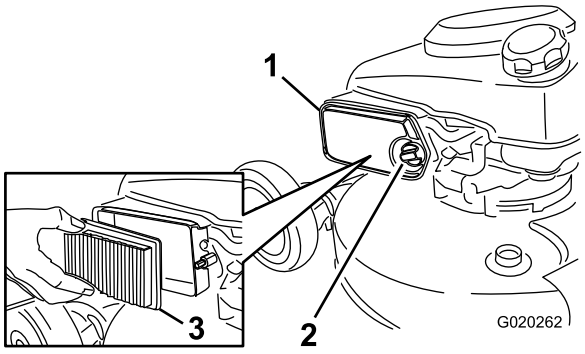

Рисунок 36

1. Крышка
2. Ручка
3. Элемент воздухоочистителя

2. Замените элемент воздухоочистителя (Рисунок 36).
3. Установите крышку на место.

Замена масла в двигателе

Интервал обслуживания: Через первые 5 часа

Через каждые 50 часов

Ежегодно, или до помещения на хранение

Примечание: Максимальный объем масла: 0,59 л (20 унций.), тип: автомобильное моющее масло классификации по API: SAE 30 SF, SG, SH, SJ, SL и выше.

1. Установите газонокосилку на ровную поверхность.
2. Убедитесь в том, что в топливном баке нет топлива, или оно осталось в небольшом количестве, чтобы исключить его вытекание при опрокидывании газонокосилки на бок.
3. Перед заменой масла включите двигатель на несколько минут для прогрева.

   Примечание: Разогретое масло, обладая повышенной текучестью, более эффективно удаляет загрязнения.
4. Отсоедините провод от свечи зажигания, как указано в Подготовка к операциям технического обслуживания.
5. Установите поддон для слива рядом с машиной со стороны щупа.
6. Извлеките щуп из маслозаливной горловины (Рисунок 37).

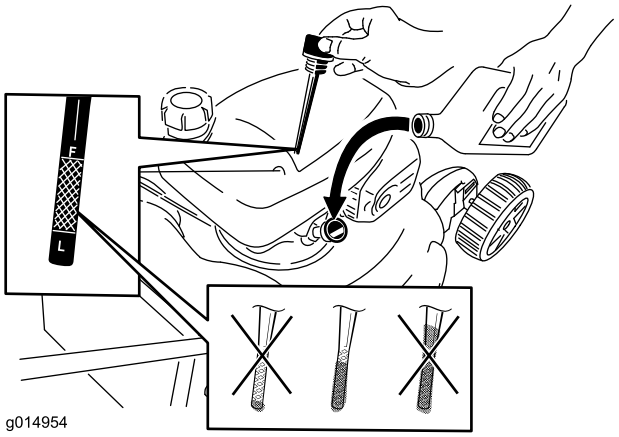

Рисунок 37

7. Переверните машину на одну сторону так, чтобы маслозаливная горловина была направлена вниз, для слива отработанного масла через маслозаливную горловину на поддон для сбора масла (Рисунок 38).

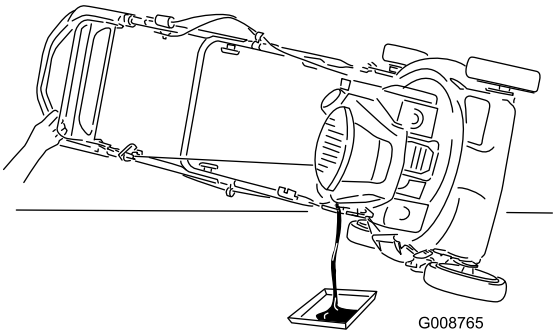

Рисунок 38

8. После слива использованного масла возвратите машину в рабочее положение.
9. Заполните маслом примерно 3/4 емкости картера через маслозаливную горловину.

   Примечание: Максимальный объем масла: 0,59 л (20 унций.), тип: автомобильное моющее масло классификации по API: SAE 30 SF, SG, SH, SJ, SL и выше.
10. Протрите конец щупа чистой тканью.
11. Вставьте щуп в маслозаливную горловину и заверните его до упора.
12. Выньте щуп и проверьте уровень масла, см. Рисунок 37.
    - Если уровень масла слишком низкий, медленно залейте небольшое количество масла в маслозаливную горловину и повторите действия 10 – 12, чтобы масло достигло требуемого уровня, как показано на Рисунок 37.
    - В случае недопустимо высокого уровня масла слейте излишек. Уровень масла контролируйте с помощью щупа.

      Внимание: Недопустимо высокий либо низкий уровень масла в картере может привести к повреждению двигателя во время работы.
13. Вставьте щуп и проверьте правильность его установки от руки.
14. Сдайте отработанное масло в местный пункт утилизации.

Смазка зубчатых колес

Интервал обслуживания: Ежегодно

1. Снимите колесный болт в центре каждого заднего колеса и снимите **задние** колеса.
2. Нанесите смазочное масло на внутреннюю и внешнюю стороны зубчатого колеса, как показано на Рисунок 39.

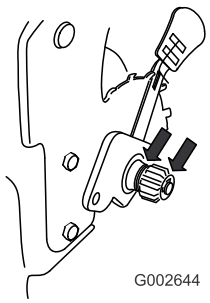

Рисунок 39

3. Установите задние колеса.

Смазка верхней части рукоятки

Интервал обслуживания: Ежегодно

Ежегодно или по мере необходимости смазывайте левую и правую стороны верхней части рукоятки маловязкой силиконовой смазкой путем распыления.

1. Распылите смазку на наружный пластмассовый конец внутренней части рукоятки (Рисунок 40).

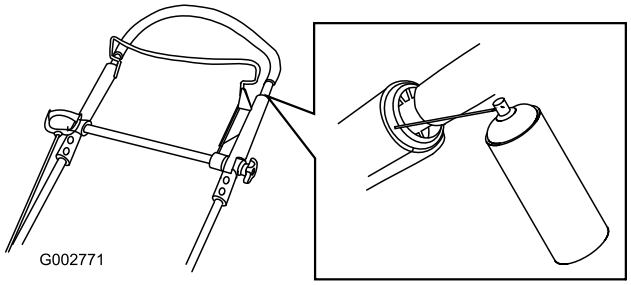

Рисунок 40

   Примечание: Для направления струи используйте тонкую трубочку, прилагаемую к аэрозольному баллончику.
2. Полностью отожмите книзу верхнюю часть рукоятки и распылите смазку на внутреннюю пластмассовую поверхность наружной части рукоятки (Рисунок 41).

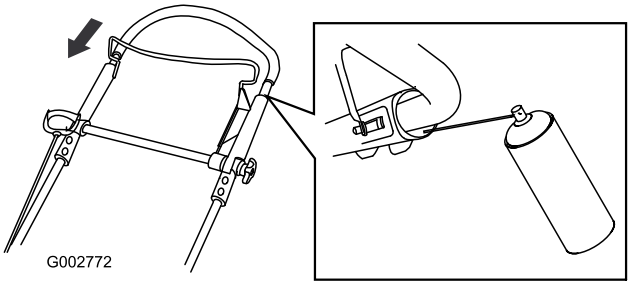

Рисунок 41

Регулировка самоходного привода Трос

1. Ослабьте болт на хомуте тросика (Рисунок 42).

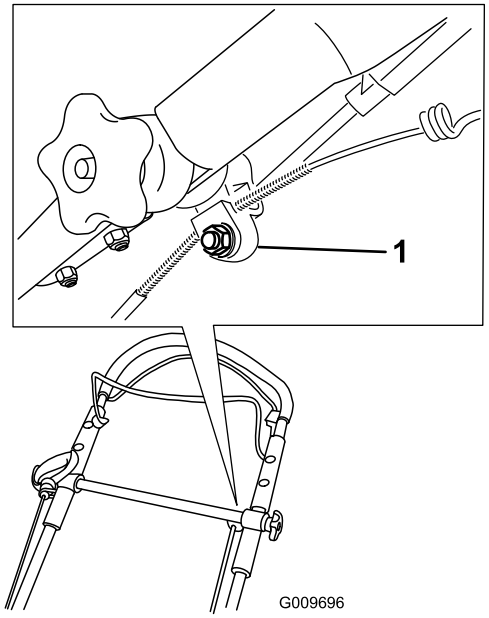

Рисунок 42

1. Крепление тросика

2. До отказа вытяните назад верхнюю часть рукоятки.

   Примечание: Если рукоятка не перемещается плавно, см. Смазка верхней части рукоятки (страница 19).

3. Сдвигайте оболочку тросика в направлении вниз до полного выбора слабины открытой части тросика (Рисунок 43).

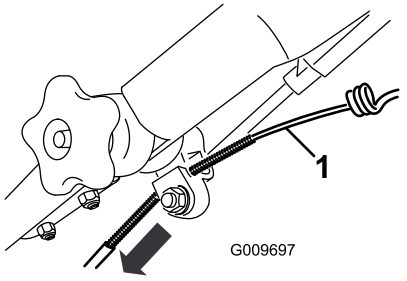

Рисунок 43

1. Открытый тросик

4. Протолкните оболочку тросика вверх на 3 мм.

   Примечание: Можно приставить линейку к верхней стороне черного кронштейна тросика и измерить, насколько перемещается верхний конец оболочки тросика (Рисунок 44).

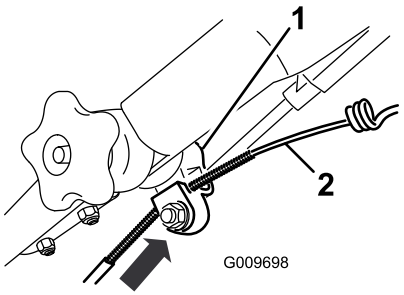

Рисунок 44

1. Кронштейн тросика 2. Оболочка тросика

   Примечание: При передвижении оболочки тросика вверх скорость перемещения косилки самоходом уменьшается; при передвижении оболочки вниз - скорость увеличивается.

5. Туго затяните гайку.

6. Запустите машину и проверьте регулировку.

   Примечание: Если самоходный привод отрегулирован неправильно, повторите данную процедуру.

Замена ножа

Интервал обслуживания: Ежегодно, или до помещения на хранение

Внимание: ***Для правильной установки ножа потребуется динамометрический ключ.*** **При отсутствии динамометрического ключа или условий, необходимых для выполнения этой процедуры, свяжитесь с уполномоченным дилером по техническому обслуживанию.**

Осмотр ножа следует производить каждый раз после выработки очередного бака топлива. При обнаружении трещин или других повреждений нож следует немедленно заменить. Затупленный или имеющий зазубрины нож подлежит заточке или замене.

⚠ ПРЕДУПРЕЖДЕНИЕ

При прикосновении к остро заточенному ножу возможны серьезные травмы.

При техническом обслуживании ножа используйте перчатки.

1. Отсоедините провод от свечи зажигания, см. Подготовка к операциям технического обслуживания.
2. Переверните машину на одну сторону таким образом, чтобы масляный щуп был направлен вниз.
3. Используйте деревянную подкладку для неподвижного удерживания ножа (Рисунок 45).

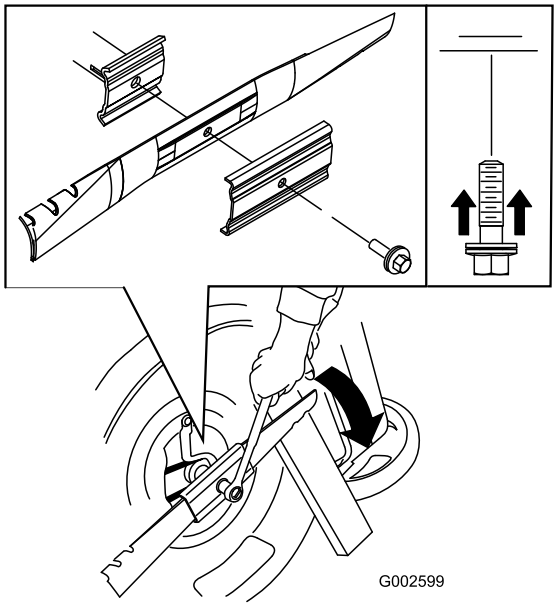

Рисунок 45

4. Снимите нож, сохранив все крепежные детали (Рисунок 45).
5. Установите новый нож, закрепив все крепежные детали (Рисунок 45).

   Внимание: Нож должен быть расположен так, чтобы его криволинейные концы были обращены в сторону корпуса газонокосилки.
6. Динамометрическим гаечным ключом затяните болт ножа до 82 Н-м (60 фут-фунт).

   Внимание: Затяжка болта до 82 Нм (60 фут-фунт) – очень тугая. Поддерживая нож деревянной подкладкой, с усилием нажмите на ключ с храповым механизмом, чтобы надежно затянуть болт. Чрезмерная затяжка этого болта очень маловероятна.

Очистка нижней стороны корпуса машины

Интервал обслуживания: Перед каждым использованием или ежедневно

⚠ ПРЕДУПРЕЖДЕНИЕ

Материал может выбрасываться из-под корпуса машины при ее работе.

- **Используйте средства защиты органов зрения.**
- **Находитесь в рабочем положении (позади рукоятки).**
- **Запрещается допускать посторонних лиц в рабочую зону.**

1. Установите газонокосилку на ровную поверхность с твердым покрытием, и при работающем двигателе направьте струю воды на пространство перед правым задним колесом (Рисунок 46).

   Примечание: Вода будет отбрасываться на нож, смывая скошенную траву.



Рисунок 46

2. После прекращения выброса травы отключите воду и переместите газонокосилку на сухое место.
3. Дайте двигателю проработать несколько минут с целью просушки корпуса для предотвращения его ржавения.

Хранение

Подготовка газонокосилки для хранению

⚠ ПРЕДУПРЕЖДЕНИЕ

Пары бензина взрывоопасны.

- **Не храните бензин более 30 дней.**
- **Не ставьте машину на хранение в помещении, где используется открытый огонь.**
- **Перед установкой на хранение дайте двигателю остыть.**

1. Согласно рекомендации изготовителя двигателя, перед последней в году заправкой двигателя добавьте в свежее топливо стабилизатор топлива.
2. Дождитесь остановки двигателя газонокосилки после полного вырабатывания запаса топлива.
3. Произведите повторную заливку и запуск двигателя.
4. Дайте двигателю поработать до тех пор, пока он не остановится. Если вы больше не можете запустить двигатель, значит, его топливная система достаточно осушена.
5. Отсоедините провод от свечи зажигания.
6. Выверните свечу зажигания, залейте 30 мл (1 унцию) масла в отверстие для свечи и потяните шнур стартера плавно несколько раз для того, чтобы масло распространилось по стенкам цилиндра, предотвращая коррозию во время перерывов в эксплуатации.
7. Вверните свечу зажигания, но не затягивайте ее.
8. Затяните все гайки, болты и винты.

Складывание рукоятки

Вертикальное положение

1. Нажмите на педаль и удерживайте ее в нажатом положении (Рисунок 47).

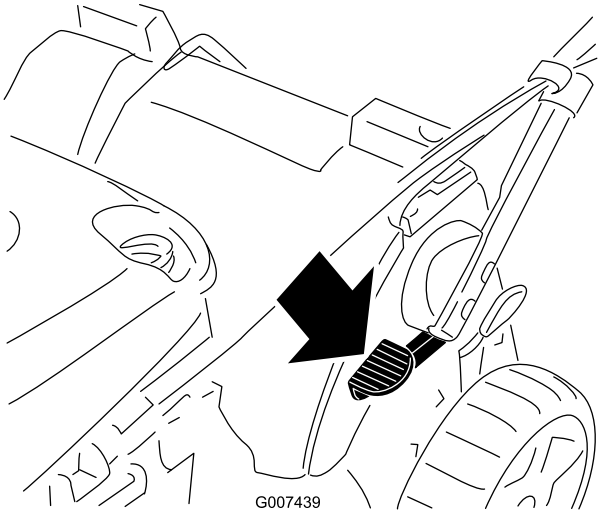

Рисунок 47

2. Переведите рукоятку в вертикальное положение (Рисунок 48).

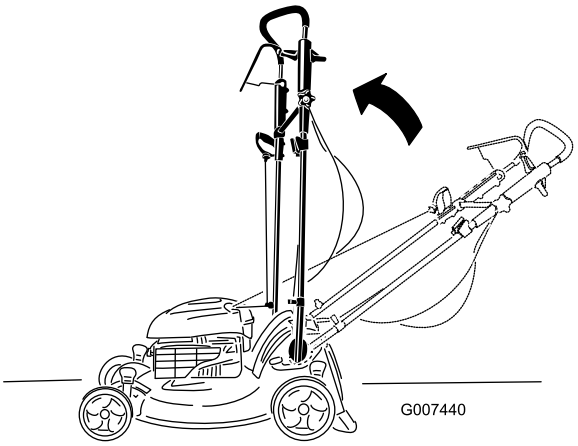

Рисунок 48

Переднее положение

1. Когда рукоятка находится в вертикальном положении, нажмите на педаль и удерживайте ее внизу.
2. Подайте рукоятку вперед до отказа и ослабьте головку верхней части рукоятки (Рисунок 49).

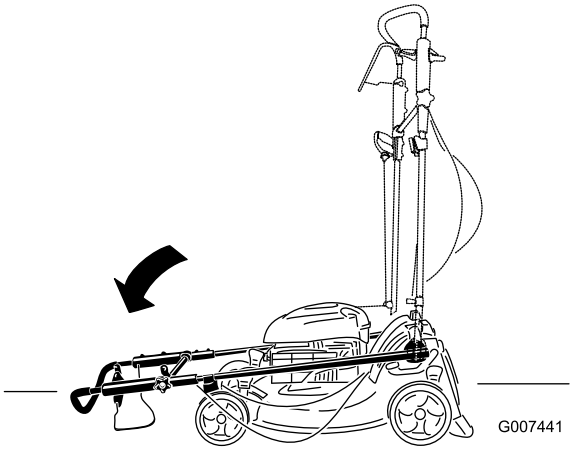

Рисунок 49

3. Порядок раскладывания рукоятки описан в разделе 1 Раскладывание рукоятки (страница 6).

Расконсервация машины после хранения

1. Выверните свечу зажигания и произведите ускоренную прокрутку двигателя для удаления остатков масла из цилиндра.
2. Установите свечу зажигания и затяните ее тарированным ключом с моментом 20 Нм.
3. Присоедините провод к свече зажигания.
4. Проверьте защитную систему машины, см Проверка защитной системы машины (страница 23).

Проверка защитной системы машины

1. Установите газонокосилку на ровную поверхность.
2. Выключите двигатель и подождите, пока все движущиеся части остановятся.
3. Если мешок для травы не прикреплен к машине, снимите пробку выпускного отверстия и установите мешок для травы.
4. Запуск двигателя.
5. При работающем двигателе поднимите верхний правый задний угол мешка для травы так, чтобы проволочный каркас мешка в верхней правой передней части мешка полностью вышел из правого проема (Рисунок 50). **Двигатель должен остановиться.**

   Примечание: В правом проеме установлен защитный блокировочный переключатель.

   Внимание: Не выходите за пределы рабочего участка при выполнении этого действия.

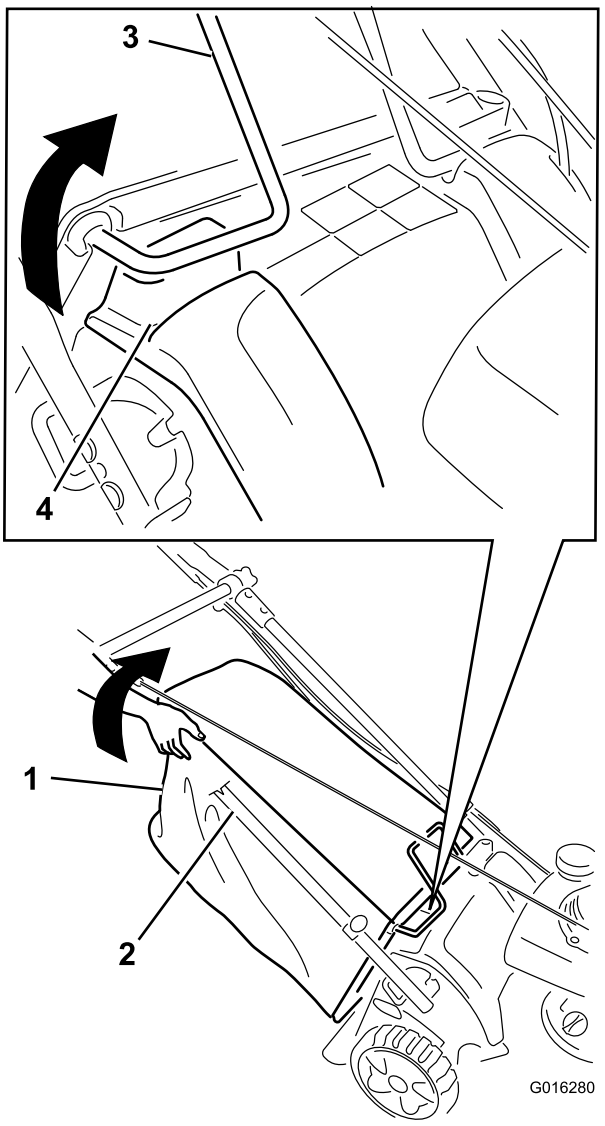

Рисунок 50

1. Мешок для сбора травы
2. Правая сторона рукоятки частично удалена для наглядности
3. Проволочный каркас мешка
4. Проем

6. Если двигатель не останавливается при выполнении этой проверки, отпустите штангу управления на рукоятке, чтобы остановить двигатель, подождите, пока все движущиеся детали остановятся, и отвезите машину официальному дилеру компании Toro для выполнения надлежащего ремонта защитной системы.

Примечания:

Примечания:

Примечания:

Список международных дистрибьюторов

Дистрибьютор:	Страна:	Телефон:	Дистрибьютор:	Страна:	Телефон:
Atlantis Su ve Sulama Sisstemleri Lt	Турция	90 216 344 86 74	Maquiver S.A.	Колумбия	57 1 236 4079
Balama Prima Engineering Equip.	Гонконг	852 2155 2163	Maruyama Mfg. Co. Inc.	Япония	81 3 3252 2285
B-Ray Corporation	Корея	82 32 551 2076	Agrolanc Kft	Венгрия	36 27 539 640
Casco Sales Company	Пуэрто-Рико	787 788 8383	Mountfield a.s.	Чешская Республика	420 255 704 220
Ceres S.A.	Коста-Рика	506 239 1138	Munditol S.A.	Аргентина	54 11 4 821 9999
CSSC Turf Equipment (pvt) Ltd.	Шри-Ланка	94 11 2746100	Oslinger Turf Equipment SA	Эквадор	593 4 239 6970
Cyril Johnston & Co.	Северная Ирландия	44 2890 813 121	Oy Hako Ground and Garden Ab	Финляндия	358 987 00733
Equiver	Мексика	52 55 539 95444	Parkland Products Ltd.	Новая Зеландия	64 3 34 93760
Femco S.A.	Гватемала	502 442 3277	Prato Verde S.p.A.	Италия	39 049 9128 128
G.Y.K. Company Ltd.	Япония	81 726 325 861	Prochaska & Cie	Австрия	43 1 278 5100
Geomechaniki of Athens	Греция	30 10 935 0054	RT Cohen 2004 Ltd.	Израиль	972 986 17979
Guandong Golden Star	Китай	86 20 876 51338	Riversa	Испания	34 9 52 83 7500
Hako Ground and Garden	Швеция	46 35 10 0000	Sc Svend Carlsen A/S	Дания	45 66 109 200
Hako Ground and Garden	Норвегия	47 22 90 7760	Solvert S.A.S.	Франция	33 1 30 81 77 00
Hayter Limited (U.K.)	Великобритания	44 1279 723 444	Spypros Stavrinides Limited	Кипр	357 22 434131
Hydroturf Int. Co Dubai	Объединённые Арабские Эмираты	97 14 347 9479	Surge Systems India Limited	Индия	91 1 292299901
Hydroturf Egypt LLC	Египет	202 519 4308	T-Markt Logistics Ltd.	Венгрия	36 26 525 500
Irriamc	Португалия	351 21 238 8260	Toro Australia	Австралия	61 3 9580 7355
Irrigation Products Int'l Pvt Ltd.	Индия	86 22 83960789	Toro Europe NV	Бельгия	32 14 562 960
Jean Heybroek b.v.	Нидерланды	31 30 639 4611			

Уведомление о правилах соблюдения конфиденциальности для Европы

Информация, которую запрашивает компания Toro
Toro Warranty Company (Toro) обеспечивает конфиденциальность ваших данных. Чтобы обработать вашу заявку на гарантийный ремонт и связаться с вами в случае отзыва изделий, мы просим вас предоставить нам некоторую личную информацию – непосредственно в нашу компанию или через ваше местное отделение или дилера компании Toro.

Гарантийная система Toro размещена на серверах, находящихся на территории Соединенных Штатов, где закон о соблюдении конфиденциальности может не дать такую же защиту, которая применяется в вашей стране.

ПРЕДОСТАВЛЯЯ НАМ СВОЮ ЛИЧНУЮ ИНФОРМАЦИЮ, ВЫ СОГЛАШАЕТЕСЬ НА ЕЕ ОБРАБОТКУ В СООТВЕТСТВИИ С ОПИСАНИЕМ В НАСТОЯЩЕМ УВЕДОМЛЕНИИ О СОБЛЮДЕНИИ КОНФИДЕНЦИАЛЬНОСТИ.

Способ использования информации компанией Toro
Компания Toro может использовать вашу личную информацию, чтобы обрабатывать гарантийные заявки и связываться с вами в случае отзыва изделия или для каких-либо иных целей, о которых мы вам сообщим. Компания Toro может предоставлять вашу информацию в свои филиалы, дилерам или другим деловым партнерам в связи с любыми из указанных видов деятельности. Мы не будем продавать вашу личную информацию никаким посторонним компаниям. Мы оставляем за собой право раскрыть личную информацию, чтобы выполнить требования применимых законов и по запросу соответствующих органов власти, с целью обеспечения правильной работы наших систем или для нашей собственной защиты или защиты пользователей.

Хранение вашей личной информации
Мы будем хранить вашу личную информацию, пока она будет нужна нам для осуществления целей, для которых она была первоначально собрана или для других законных целей (например, соблюдение установленных норм) или в соответствии с требованием применимого закона.

Приверженность компании Toro к обеспечению безопасности вашей личной информации
Мы принимаем все обоснованные меры, чтобы защитить вашу личную информацию. Мы также предпринимаем действия для поддержания точности и актуального состояния личной информации.

Доступ и исправление вашей личной информации
Если вы захотите просмотреть или исправить свою личную информацию, просьба связаться с нами по электронной почте legal@toro.com.

Закон о защите прав потребителей Австралии

Клиенты в Австралии могут найти информацию, относящуюся к Закону о защите прав потребителей Австралии, внутри упаковки или у своего местного дилера компании Toro.

Гарантия компании Toro
и
Гарантия запуска (GTS) компании Toro

Условия гарантии и товары, на которые она распространяется

Компания Toro Company и ее филиал – компания Toro Warranty, в соответствии с заключенным ими соглашением, совместно гарантируют первоначальному покупателю[1] ремонт изделия компании Toro, указанного ниже, в случае обнаружения дефектов материалов или производственных дефектов, если двигатель, на который распространяется гарантия Toro GTS (гарантированный запуск), не запустился с первой или второй попытки при условии проведения планового технического обслуживания, требуемого в *Руководстве для оператора*.

Действуют следующие гарантийные периоды, начиная с даты приобретения:

Изделия	**Гарантийный период**
Самоходные газонокосилки с пешеходным управлением	
• Литой корпус	5 лет при бытовом использовании[2] 90 дней при использовании в коммерческих целях
• Двигатель	Гарантия GTS на 5 лет при бытовом использовании[3]
• Аккумулятор	2 года
• Стальной корпус	2 года при бытовом использовании[2] 90 дней при использовании в коммерческих целях
• Двигатель	Гарантия GTS на 2 года при бытовом использовании[3]
Газонокосилки TimeMaster	3 года при бытовом использовании[2] 90 дней при использовании в коммерческих целях
• Двигатель	Гарантия GTS на 3 года при бытовом использовании[3]
• Аккумулятор	2 года
Электрический ручной инструмент	2 года при бытовом использовании[2] Гарантия не предоставляется при коммерческом использовании
Снегоочистители	
• Одноступенчатый	2 года при бытовом использовании[2] 45 дней при использовании в коммерческих целях
• Двигатель	Гарантия GTS на 2 года при бытовом использовании[3]
• Двухступенчатый	3 года при бытовом использовании[2] 45 дней при использовании в коммерческих целях
• Желоб, отражатель желоба и крышка корпуса крыльчатки	Срок службы (только первоначальные пользователи)[5]
Электрические снегоочистители	2 года при бытовом использовании[2] Гарантия не предоставляется при коммерческом использовании
Все машины, на которых предусмотрено место оператора, указанные ниже	
• Двигатель	См. гарантию изготовителя двигателя[4]
• Аккумулятор	2 года при бытовом использовании[2]
• Принадлежности	2 года при бытовом использовании[2]
Садово-огородные трактора DH	2 года при бытовом использовании[2] 90 дней при использовании в коммерческих целях
Садово-огородные трактора XLS	3 года при бытовом использовании[2] 90 дней при использовании в коммерческих целях
TimeCutter	3 года при бытовом использовании[2] 90 дней при использовании в коммерческих целях
Газонокосилки TITAN	3 года или 240 часов[5]
• Рама	Срок службы (только первоначальные пользователи)[6]
Газонокосилки Z Master — серия 2000	4 года или 500 часов[5]
• Рама	Срок службы (только первоначальные пользователи)[6]

[1]Первичный покупатель - лицо, которое первоначально приобрело изделие компании Toro.

[2]Бытовое использование означает использование изделия на том же участке земли, где стоит ваш дом. Использование в нескольких местах рассматривается как коммерческое использование, и применяется гарантия на коммерческое использование.

[3]Настоящая гарантия запуска компании Toro GTS не распространяется на изделия, используемые в коммерческих целях.

[4]На некоторые двигатели, используемые в изделиях Toro, гарантию выдает изготовитель двигателя.

[5]Что наступит раньше.

[6]Гарантия на раму на весь срок службы - если основная рама, состоящая из деталей, сваренных вместе и образующих конструкцию трактора, к которой крепятся прочие узлы, такие как двигатель, треснет или сломается при штатном использовании, она будет отремонтирована или заменена (по усмотрению компании Toro) по гарантии без оплаты деталей и трудозатрат. Гарантия не распространяется на поломку рамы из-за неправильного или небрежного использования и поломку или необходимый ремонт из-за ржавчины или коррозии.

Настоящая гарантия включает стоимость деталей и трудозатраты, но вы должны оплатить транспортные расходы.

Гарантия может быть аннулирована, если счетчик часов работы отсоединен, переделан или имеет признаки постороннего вмешательства.

Обязанности владельца

Вы обязаны обслуживать изделие компании Toro с соблюдением процедур технического обслуживания, описанных в *Руководстве оператора*. Такое плановое техническое обслуживание, проводимое как дилером, так и вами лично, осуществляется за ваш счет.

Порядок подачи заявки на гарантийное обслуживание

Если вы считаете, что ваше изделие Toro содержит дефект материала или изготовления, выполните следующую процедуру.

1. Свяжитесь со своим продавцом, чтобы организовать техническое обслуживание изделия. Если по какой-либо причине вам не удается связаться со своим продавцом, то вы можете обратиться к официальному дистрибьютору компании Toro, чтобы организовать техобслуживание. См. прилагаемый список дистрибьюторов.
2. Привезите изделие и документы, подтверждающие факт покупки (товарный чек), в сервисный центр дилера. Если по какой-либо причине вы не согласны с мнением сотрудников сервисного центра дилера или имеете замечания в связи с оказанной вам технической помощью, обратитесь к нам по адресу:

   Toro Customer Care Department, RLC Division
   Toro Warranty Company
   8111 Lyndale Avenue South
   Bloomington, MN 55420-1196
   001–952–948–4707

Случаи нераспространения гарантий

Действие данной прямой договорной гарантии не распространяется на следующее:

- Стоимость регулярного технического обслуживания таких изнашиваемых запчастей, как лопасти (лопатки) роторов, лопасти скребков, ремни, топливо, смазочные материалы, замена масла, свечи зажигания, пневматические шины, регулировки тросов/рычагов или тормозов
- Любое изделие или часть, которые были переделаны или использовались неправильно и требуют замены или ремонта вследствие аварии или отсутствия надлежащего технического обслуживания
- Устранение неисправностей, возникших в результате использования несвежего топлива (хранившихся более одного месяца) или невыполнения должной подготовки изделия перед любым периодом простоя свыше одного месяца
- Все виды ремонта, на которые распространяется действие настоящей гарантии, должны выполняться официальным сервисным центром компании Toro с использованием утвержденных к применению запасных частей компании Toro.

Общие условия

Интересы покупателя находятся под защитой законодательства соответствующей страны. Права, которые имеет покупатель в результате действия этих законов, не ограничиваются настоящей гарантией.