Form No. 3376-840 Rev A

# 53 cm Super Recycler® -ruohonleikkuri

**Mallinro: 20792—Sarjanro: 313000001 tai suurempi**

**Käyttöopas**

# Johdanto

**Tämä työnnettävä vaakatasoleikkuri on tarkoitettu kotikäyttöön. Se on tarkoitettu pääasiassa asuinkiinteistöjen viheralueiden ruohonleikkuuseen. Sitä ei ole tarkoitettu pensaiden leikkuuseen eikä maatalouskäyttöön.**

Lue nämä tiedot huolellisesti, jotta opit käyttämään ja huoltamaan laitetta asianmukaisesti sekä välttämään tapaturmia ja laitevaurioita. Olet vastuussa tuotteen asianmukaisesta ja turvallisesta käytöstä.

Voit ottaa yhteyden Toroon suoraan osoitteessa www.Toro.com, jos tarvitset tietoja tuotteista ja lisävarusteista, lähimmästä jälleenmyyjästä tai jos haluat rekisteröidä tuotteesi.

Aina kun tarvitset huoltoa, alkuperäisiä Toro-varaosia tai lisätietoja, ota yhteys valtuutettuun huoltoliikkeeseen tai Toron asiakaspalveluun. Ota tällöin laitteesi malli- ja sarjanumerot valmiiksi esiin. Kuva 1 osoittaa laitteen malli- ja sarjanumeron sijainnin.

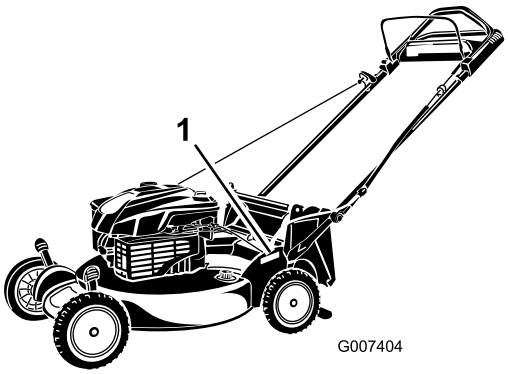


**Kuva 1**

1. Malli- ja sarjanumeron sijainti

Kirjoita tuotteen malli- ja sarjanumerot alla olevaan tilaan:

**Mallinro:** _____

**Sarjanro:** _____

Tässä käyttöoppaassa esiintyvä varoitusmerkintä (Kuva 2) ilmaisee uhkaa, josta saattaa olla seurauksena vakava tapaturma tai jopa kuolema, jos suositellut varotoimenpiteet laiminlyödään.

**Kuva 2**

1. Varoitusmerkintä

Tässä käyttöoppaassa käytetään kahta termiä tietojen korostamiseksi. **Tärkeää** kiinnittää huomiota mekaanisiin erikoistietoihin ja **Huomautus** korostaa erityishuomion ansaitsevia yleistietoja.

Tämä tuote on asiaankuuluvien eurooppalaisten direktiivien mukainen. Lisätietoja on erillisessä tuotekohtaisessa vaatimustenmukaisuusvakuutuksessa.

Mallit, joiden moottoreiden hevosvoima on ilmoitettu: moottorin valmistaja on mitannut moottorin bruttohevosvoiman laboratorio-olosuhteissa SAE J1940:n mukaisesti. Tämän luokan ruohonleikkurin moottorin todellinen hevosvoima on huomattavasti alhaisempi, koska se on säädetty turvallisuuteen, päästöihin ja käyttöön liittyvien vaatimusten mukaisesti.

Älä muuta moottorin asetuksia tai kierrosnopeussäätimen nopeutta, sillä tämä saattaa heikentää laitteen turvallisuutta ja aiheuttaa henkilövahinkoja.

# Sisältö

Johdanto ..... 1
Yleisiä ruohonleikkurin turvaohjeita ..... 2
Äänenpaine ..... 3
Ääniteho ..... 3
Käden/käsivarren värinä ..... 3
Turva- ja ohjetarrat ..... 4
Käyttöönotto ..... 5
1 Kahvan kokoaminen ja suoristus ..... 5
2 Narukäynnistimen asennus naruohjaimeen ..... 6
3 Öljyn lisääminen moottoriin ..... 6
Laitteen yleiskatsaus ..... 7
Tekniset tiedot ..... 7
Käyttö ..... 7
Polttoainesäiliön täyttö ..... 7
Moottorin öljymäärän tarkistus ..... 8
Leikkuukorkeuden säätö ..... 8
Kahvan korkeuden säätö ..... 9
Moottorin käynnistys ..... 9
Itsevetolaitteiston käyttö ..... 9
Moottorin sammutus ..... 9
Leikkuujätteiden kierrättäminen ..... 10

**© 2013—The Toro® Company**
**8111 Lyndale Avenue South**
**Bloomington, MN 55420**

Rekisteröi tuotteesi osoitteessa www.Toro.com.

CE

Käännös alkuperäisestä tekstistä (FI)
**Painettu Yhdysvalloissa**
**Kaikki oikeudet pidätetään**

*3376-840* A

Leikkuujätteiden kerääminen ruohonkeräimeen....10
Leikkuujätteiden heittäminen sivulle....12
Leikkuujätteiden heitto taaksepäin....13
Käyttövihjeitä....13
Kunnossapito....14
Kunnossapitotaulukko....14
Valmistelu huoltoa varten....14
Ilmansuodattimen vaihto....15
Moottoriöljyn vaihto....15
Hammaspyörien voitelu....16
Terän vaihto....16
Laitteen kotelon alapuolen puhdistus....17
Varastointi....18
Laitteen valmistelu varastointia varten....18
Kahvan taittaminen....18
Laitteen käyttöönotto varastoinnin jälkeen....18

# Turvaohjeet

**Ruohonleikkurin asiaton käyttö tai huolto voi aiheuttaa tapaturman tai kuoleman. Vähennä tapaturmariskiä noudattamalla näitä turvaohjeita.**

Toro on suunnitellut ja testannut tämän laitteen siten, että sen käyttö on turvallista, mutta seuraavien ohjeiden laiminlyöminen saattaa aiheuttaa henkilövahingon.

**Parhaan mahdollisen turvallisuuden ja hyvän suorituskyvyn takaamiseksi sekä laitetuntemuksen hankkimiseksi on tärkeää, että kaikki ruohonleikkurin käyttäjät lukevat tämän käyttöoppaan ja omaksuvat sen tiedot ennen laitteen käyttämistä. Erityistä huomiota on kiinnitettävä turvaohjeen varoitusmerkintään (Kuva 2), joka tarkoittaa Varoitusta, Vaaraa tai Hengenvaaraa – ”henkilöturvallisuusohjeet”. Lue ja omaksu nämä ohjeet, sillä ne käsittelevät turvallisuutta. Ohjeiden noudattamatta jättäminen saattaa johtaa henkilövahinkoon.**

## Yleisiä ruohonleikkurin turvaohjeita

Seuraavat ohjeet on mukailtu EN 836:n pohjalta.

Tämä leikkuulaite voi katkaista jalan tai käden sekä singota esineitä. Seuraavien turvaohjeiden noudattamatta jättäminen saattaa aiheuttaa vakavan loukkaantumisen tai kuoleman.

### Koulutus

- Lue ohjeet huolellisesti. Tutustu ohjauslaitteisiin ja laitteen asianmukaiseen käyttöön.
- Älä koskaan anna lasten tai näihin ohjeisiin perehtymättömien henkilöiden käyttää leikkuria. Paikalliset säännökset saattavat asettaa rajoituksia käyttäjän iälle.
- Muista, että käyttäjä vastaa muille ihmisille tai heidän omaisuudelleen aiheutuneista vahingoista.
- Ymmärrä ruohonleikkurissa tai ohjeissa käytettyjen kuvien selitykset.

### Bensiini

**VAARA** – Bensiini on erittäin tulenarkaa. Noudata seuraavia varo-ohjeita:

- Säilytä polttoaine tarkoitukseen suunnitelluissa astioissa.
- Täytä polttoainesäiliö aina ulkona äläkä tupakoi täyttäessäsi polttoainesäiliötä.
- Lisää polttoaine ennen moottorin käynnistämistä. Älä koskaan irrota polttoainesäiliön korkkia tai lisää bensiiniä moottorin ollessa käynnissä tai lämmin.
- Jos bensiiniä roiskuu, älä yritä käynnistää moottoria vaan siirrä ruohonleikkuri pois alueelta, jolla on bensiiniroiskeita. Vältä luomasta minkäänlaisia kipinälähteitä, ennen kuin bensiinihöyryt ovat hälvenneet.
- Asenna polttoainesäiliöiden ja muiden säiliöiden korkit huolellisesti.

### Valmistelut

- Käytä aina ruohoa leikatessa tukevia kenkiä ja pitkiä housuja aina. Älä käytä laitetta avojaloin tai avoimissa sandaaleissa.
- Tarkasta huolellisesti alue, jolla laitetta on tarkoitus käyttää, ja poista kaikki kivet, kepit, johdot ja muut esineet.
- Tarkista aina ennen käyttöä silmämääräisesti, että suojukset ja suojalaitteet, kuten suuntainlevyt ja/tai ruohonkeräimet ovat paikoillaan ja toimivat oikein.
- Tarkasta aina ennen käyttöä silmämääräisesti, että terät, teräpultit ja leikkuujärjestelmä eivät ole kuluneet tai vaurioituneet. Vaihda kuluneet tai vaurioituneet terät ja pultit sarjoissa, jotta tasapaino säilyy.

### Käynnistys

- Älä kallista ruohonleikkuria moottorin käynnistyksen aikana, ellei leikkurin käynnistäminen vaadi kallistamista. Kallista tällöin vain sen verran kuin on aivan välttämätöntä ja nosta vain sitä osaa, joka on käyttäjästä poispäin.
- Käynnistä moottori huolellisesti ohjeiden mukaan jalat kaukana terästä. Älä myöskään seiso heittosuppilon edessä.

### Käyttö

- Älä koskaan leikkaa ruohoa, kun lähistöllä on ihmisiä (varsinkin lapsia) tai lemmikkieläimiä.
- Leikkaa ruohoa vain päivänvalossa tai hyvässä keinovalaistuksessa.

- Pidä silmällä monttuja ja muita piileviä vaaroja.
- Älä laita käsiä tai jalkoja pyörivien osien lähelle tai alle. Älä mene koskaan heittoaukon eteen.
- Älä nosta tai kanna ruohonleikkuria moottorin ollessa käynnissä.
- Ole erittäin varovainen vaihtaessasi suuntaa tai vetäessäsi kävellen ohjattavaa ruohonleikkuria itseäsi kohti.
- Käytä laitetta kävellen, älä juokse.
- Rinteet:
  - Älä yritä leikata ruohoa jyrkissä rinteissä.
  - Noudata erittäin suurta varovaisuutta rinteillä.
  - Leikkaa rinteet poikittaissuunnassa – ei ylös ja alas. Ole erittäin varovainen vaihtaessasi suuntaa rinteillä.
  - Varo, että jalkasi eivät luista rinteissä.
- Vähennä nopeutta rinteissä ja ennen jyrkkiä käännöksiä, jotta kone ei kaadu tai menetä ohjattavuuttaan.
- Pysäytä terä, jos ruohonleikkuria on kallistettava ylitettäessä muita kuin ruohopintoja ja kuljetettaessa leikattavalle alueelle ja sieltä pois.
- Älä käytä moottoria ahtaissa tiloissa, joihin voi kertyä vaarallista häkäkaasua.
- Sammuta moottori
  - aina kun poistut ruohonleikkurin luota
  - ennen polttoainesäiliön täyttämistä
  - ennen ruohonkerääjän irrottamista
  - ennen korkeuden säätämistä, paitsi jos säätö voidaan tehdä kuljettajan istuimelta käsin.
- Sammuta moottori ja irrota sytytystulpan johto
  - ennen tukkeuman poistamista tai tukoksen poistamista suppilosta
  - ennen ruohonleikkurin tarkastamista, puhdistamista tai huoltamista
  - jos ruohonleikkuri osuu vieraaseen esineeseen (tarkasta, onko leikkurissa vaurioita ja korjaa ne ennen leikkurin käynnistämistä ja käyttämistä)
  - jos ruohonleikkuri alkaa täristä epänormaalisti (tarkasta heti).
- Salamanisku voi aiheuttaa vakavan loukkaantumisen tai hengenvaaran. Jos alueella on ukonilma, konetta ei saa käyttää. Tällöin on hakeuduttava suojaan.
- Varo liikennettä, kun ylität tien tai työskentelet tien lähistöllä.

### Kunnossapito ja varastointi

- Huolehdi, että mutterit, pultit ja ruuvit ovat tiukalla, jotta laitetta on turvallista käyttää.
- Älä pese laitetta painepesulaitteilla.
- Älä säilytä laitetta, jonka säiliössä on bensiiniä, sisätiloissa, jossa kaasut voivat joutua kosketuksiin avotulen tai kipinän kanssa.
- Anna moottorin jäähtyä, ennen kuin varastoit koneen suljettuun tilaan.
- Puhdista moottori, äänenvaimennin, akkutila ja bensiinin säilytysalue ruohosta, lehdistä tai liiallisesta rasvasta palovaaran vähentämiseksi.
- Tarkista ruohonkerääjän osat ja heittosuppilon suojus säännöllisesti ja vaihda ne tarvittaessa valmistajan suosittelemiin varaosiin.
- Vaihda kuluneet tai vaurioituneet osat turvallisuuden parantamiseksi.
- Vaihda vialliset äänenvaimentimet.
- Tyhjennä polttoainesäiliö ulkona.
- Älä muuta moottorin kierrosnopeuden säätimen asetuksia tai käytä moottoria ylikierroksilla. Moottorin käyttäminen ylikierroksilla lisää henkilövahingon riskiä.
- Varo ruohonleikkuria säätäessäsi, etteivät sormet jää jumiin ruohonleikkurin liikkuvien terien ja kiinteiden osien väliin.
- **Varmista hyvä suorituskyky ja turvallisuus hankkimalla ainoastaan alkuperäisiä Toro-varaosia ja -lisävarusteita. Älä käytä *muiden valmistajien* osia ja lisävarusteita, sillä ne voivat aiheuttaa turvallisuusriskin.**

## Äänenpaine

Tämän laitteen äänenpainetaso käyttäjän korvan kohdalla on 90 dB(A), johon sisältyy epävarmuusarvo (K) 1 dB(A).

Äänenpainetaso on määritetty standardissa EN 836 määritetyn menettelyn mukaisesti.

## Äänitehо

Tämän laitteen taattu äänitehon taso on 98 dB(A), johon sisältyy epävarmuusarvo (K) 1 dB(A).

Äänitehon taso on määritetty standardissa ISO 11094 kuvatun menettelyn mukaisesti.

## Käden/käsivarren värinä

Oikealle kädelle mitattu värinätaso = 4,7 m/s

Vasemmalle kädelle mitattu värinätaso = 3,6 m/s

Epävarmuusarvo (K) = 2,4 m/s2

Mitatut arvot on määritetty standardissa EN 836 kuvatun menettelyn mukaisesti.

# Turva- ja ohjetarrat

**Tärkeää:** **Turva- ja ohjetarrat on sijoitettu mahdollisesti vaarallisten alueiden lähelle. Vaihda vaurioituneet tarrat.**

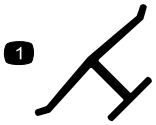


**Valmistajan merkki**

1. Osoittaa, että terän on valmistanut alkuperäinen laitevalmistaja.

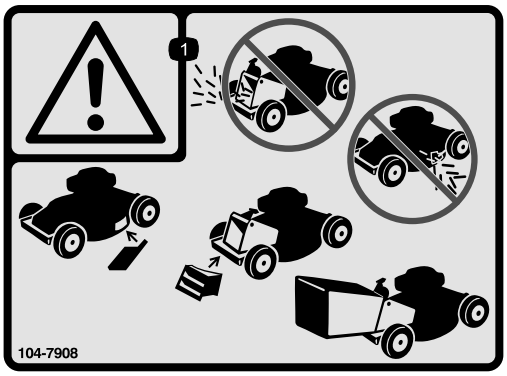


**104-7908**

1. Vaara – älä käytä ruohonleikkuria ilman takaheittokanavan suojusta tai ruohonkeräintä. Älä käytä leikkuria ilman sivuheittokanavan suojusta tai suppilon suuntainta.

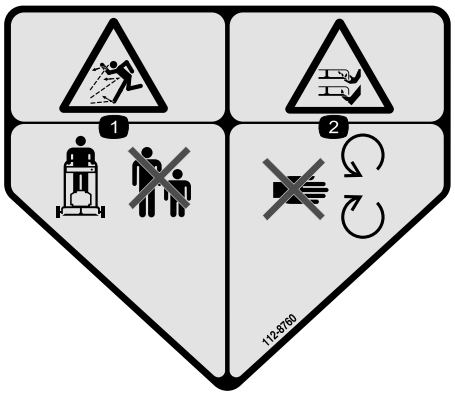


**112-8760**

1. Esineiden sinkoutumisvaara – pidä sivulliset turvallisen matkan päässä koneesta.
2. Jalkojen ja käsien loukkaantumisvaara – pysy etäällä liikkuvista osista.

**112-8867**

1. Lukitus
2. Auki

**114-7982**

1. Vaara – lue *käyttöopas*.
2. Esineiden sinkoutumisvaara – pidä sivulliset turvallisen matkan päässä koneesta.
3. Käsien ja jalkojen loukkaantumisvaara, leikkuuterä – irrota sytytystulpan johto ja lue ohjeet ennen kunnostus- tai huoltotöitä.
4. Jalkojen ja käsien loukkaantumisvaara, leikkuuterä – pysy etäällä liikkuvista osista.
5. Käsien ja jalkojen silpoutumisvaara, leikkuuterä — laitetta ei saa käyttää rinteessä ylös- tai alaspäin vaan sivuittaissuunnassa. Sammuta moottori ennen kuin poistut ohjaajan paikalta ja katso taaksepäin peruuttaessasi.

**115-8411**

1. Lukitsematon
2. Lukittu

# Käyttöönotto

**Tärkeää:** **Irrota ja hävitä moottorin muovisuojus.**

**1**

## Kahvan kokoaminen ja suoristus

### Mitään osia ei tarvita

### Ohjeet

**⚠ VAARA**

**Jos kahva kootaan tai suoristetaan väärin, kaapelit saattavat vahingoittua. Tällöin ruohonleikkuria ei ole turvallista käyttää.**

- **Älä vahingoita kaapeleita, kun kokoat tai suoristat kahvaa.**
- **Jos kaapeli on vaurioitunut, ota yhteyttä valtuutettuun huoltoliikkeeseen.**

1. Nosta laitteen kotelon takaosa korkeimpaan leikkausasentoon siirtämällä kaksi takaleikkuukorkeuden säätövipua kokonaan eteenpäin. Katso Leikkuukorkeuden säätö (sivu 8).
2. Kiinnitä kahvojen päät laitteen koteloon kahdella aluslaatalla ja kahdella kahvapultilla (Kuva 3), **mutta älä kiristä kahvapultteja.**

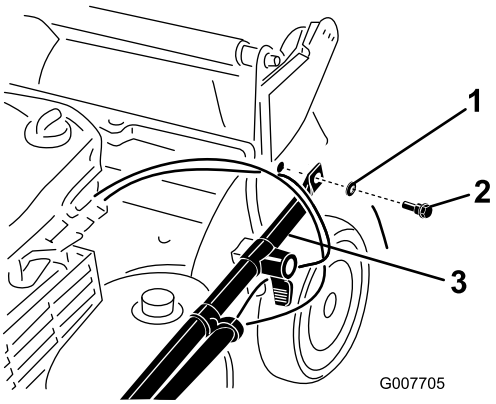


**Kuva 3**

1. Aluslaatta
2. Kahvapultti
3. Kahvan pää

3. Käännä kahvaa taaksepäin (Kuva 4).

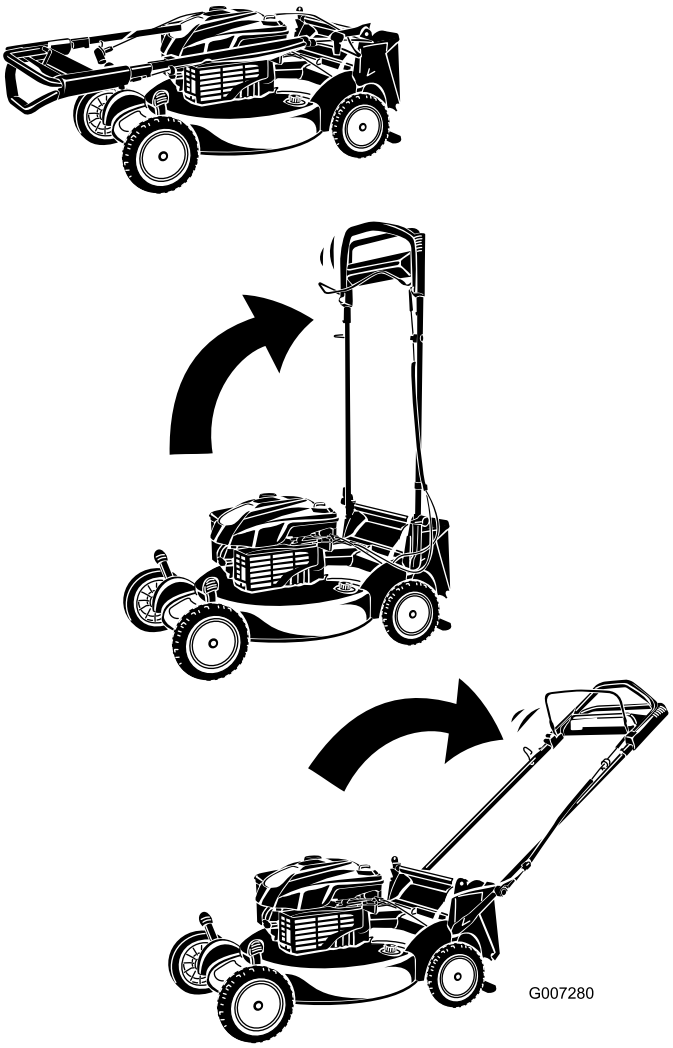


**Kuva 4**

4. Lukitse kahva halutulle korkeudelle. Katso Kahvan korkeuden säätö (sivu 9).
5. Kiristä kahvapultit momenttiavaimella 14–17 Nm:n momenttiin.
6. Säädä leikkuukorkeus. Katso Leikkuukorkeuden säätö (sivu 8).

# 2

# Narukäynnistimen asennus naruohjaimeen

## Mitään osia ei tarvita

## Ohjeet

**Tärkeää: Narukäynnistin on asennettava naruohjaimeen.**

Pidä terän ohjaustankoa yläkahvaa vasten ja vedä narukäynnistin kahvassa olevan naruohjaimen läpi (Kuva 5).

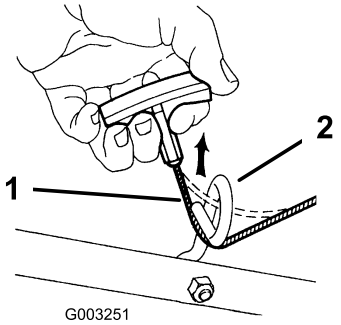


**Kuva 5**

1. Narukäynnistin
2. Naruohjain

# 3

# Öljyn lisääminen moottoriin

## Mitään osia ei tarvita

## Ohjeet

**Tärkeää: Laitteen moottorissa ei ole öljyä toimitettaessa. Täytä moottori öljyllä ennen moottorin käynnistämistä.**

**Tärkeää: Vaihda moottoriöljy viiden ensimmäisen käyttötunnin jälkeen ja sitten vuosittain. Katso Moottoriöljyn vaihto (sivu 15).**

1. Siirrä laite tasaiselle alustalle.
2. Poista mittatikku (Kuva 6) ja kaada öljyä öljyntäyttöputkeen noin kolmen neljäsosan verran kampikammion tilavuudesta.

   **Huomaa:** Tilavuus: 0,59 l, tyyppi: SAE 30, puhdistava öljy, jonka API-huoltoluokitus on SF, SG, SH, SJ, SL tai korkeampi.

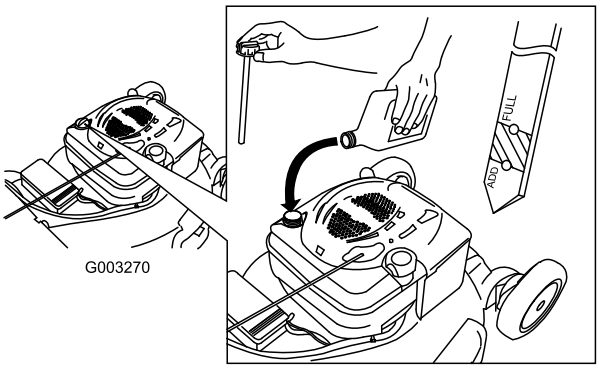


**Kuva 6**

3. Pyyhi mittatikku puhtaalla liinalla.
4. Aseta mittatikku öljyntäyttöputkeen ja ruuvaa sitä kiinni, kunnes se pysähtyy.
5. Irrota mittatikku ja tarkista öljymäärä mittatikusta. Katso Kuva 6.
   - Jos öljyä on liian vähän, lisää öljyntäyttöputkeen hitaasti pieni määrä öljyä ja toista sitten vaiheet 3–5, kunnes öljyn määrä on oikea (Kuva 6).
   - Jos öljyä on liikaa, valuta ylimääräistä öljyä, kunnes öljyn määrä on mittatikun mukaan oikea. Lisätietoa ylimääräisen öljyn tyhjentämisestä on kohdassa Moottoriöljyn vaihto (sivu 15).

   **Tärkeää: Jos kampikammiossa on liikaa tai liian vähän öljyä moottoria käytettäessä, moottori voi vaurioitua.**
6. Asenna mittatikku käsin tukevasti paikalleen.

# Laitteen yleiskatsaus

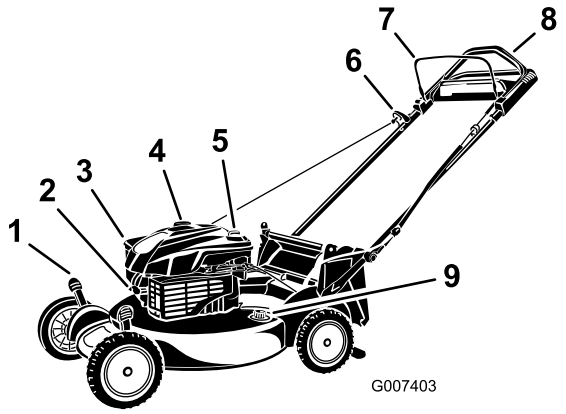


**Kuva 7**

1. Leikkuukorkeusvipu (4)
2. Sytytystulppa
3. Ilmansuodatin
4. Polttoainesäiliön korkki
5. Öljyntäyttö/mittatikku
6. Narukäynnistimen kahva
7. Terän ohjaustanko
8. Yläkahva
9. Pesuportti

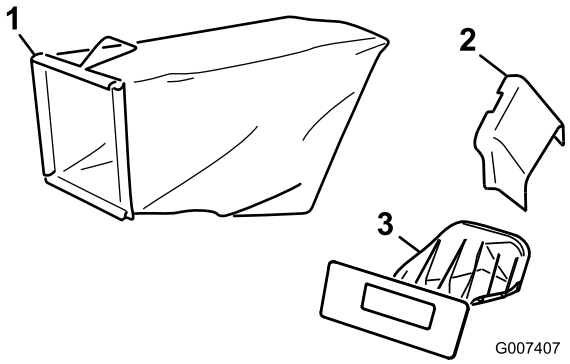


**Kuva 8**

1. Ruohonkeräin
2. Sivuheittosuppilo
3. Takaheittokanavan suojus (asennettu)

# Tekniset tiedot

| Malli | Paino | Pituus | Leveys | Korkeus |
|---|---|---|---|---|
| 20792 | 38 kg | 165 cm | 56 cm | 104 cm |

# Käyttö

## Polttoainesäiliön täyttö

**⚠ HENGENVAARA**

**Bensiini on erittäin tulenarkaa ja räjähdysherkkää. Bensiinin aiheuttama tulipalo tai räjähdys voi aiheuttaa palovammoja.**

- **Aseta säiliö ja/tai laite suoraan maahan ennen polttoaineen lisäystä. Älä aseta niitä ajoneuvoon tai minkään esineen päälle. Muutoin staattinen purkaus voi sytyttää bensiinin.**
- **Täytä polttoainesäiliö ulkona, moottorin ollessa kylmänä. Pyyhi läikkynyt polttoaine pois.**
- **Älä käsittele bensiiniä tupakoidessasi tai avotulen tai kipinöiden lähellä.**
- **Säilytä bensiiniä sille hyväksytyssä säiliössä ja poissa lasten ulottuvilta.**

- Moottori toimii parhaiten, kun käytetään vain tunnetun valmistajan puhdasta ja uutta lyijytöntä bensiiniä, jonka tieoktaaniluku (pumppuoktaaniluku) on vähintään 87 (RON + MON / 2).
- Happipitoisia lisäaineita (enintään 10 % etanolia tai 15 % MTBE:tä) sisältävää polttoainetta voidaan käyttää.
- Etanoliseosbensiiniä, jossa on enemmän kuin 10 tilavuusprosenttia etanolia (kuten E15 tai E85), ei saa käyttää, sillä tämä voi aiheuttaa toimintaongelmia tai moottorivaurioita, joita takuu ei kata.
- Alkoholia sisältävää bensiiniä ei saa käyttää.
- Polttoainetta ei saa säilyttää talven yli polttoainesäiliössä tai -astioissa, ellei polttoaineeseen ole lisätty stabilointiainetta.
- Bensiiniin ei saa lisätä öljyä.

**Tärkeää: Käynnistysongelmien vähentämiseksi lisää polttoaineeseen polttoaineen stabilointiainetta ympäri vuoden. Sekoita stabilointiaine alle 30 päivää vanhaan bensiiniin.**

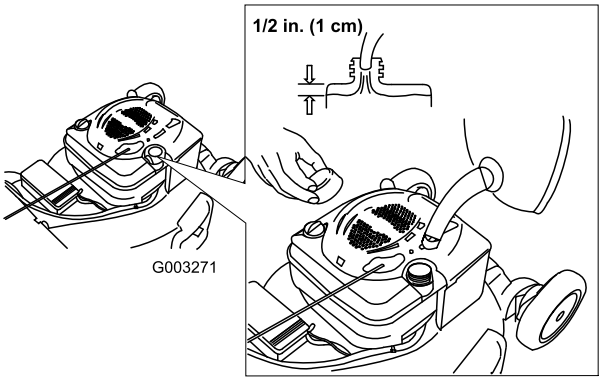


**Kuva 9**

# Moottorin öljymäärän tarkistus

**Huoltoväli:** Aina ennen käyttöä tai päivittäin

Tilavuus: 0,59 l, tyyppi: SAE 30, puhdistava öljy, jonka API-huoltoluokitus on SF, SG, SH, SJ, SL tai korkeampi.

1. Siirrä laite tasaiselle alustalle.
2. Irrota mittatikku (Kuva 10).

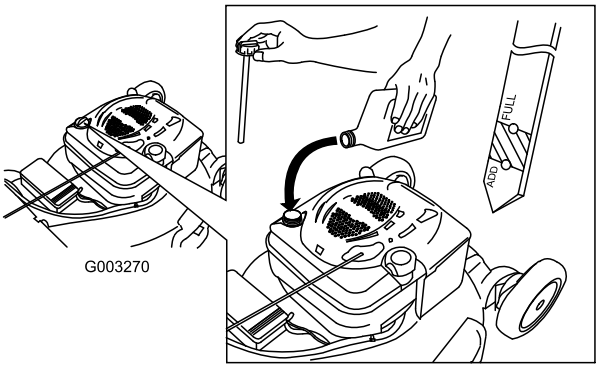


**Kuva 10**

3. Pyyhi mittatikku puhtaalla liinalla.
4. Aseta mittatikku öljyntäyttöputkeen ja ruuvaa sitä kiinni, kunnes se pysähtyy.
5. Irrota mittatikku ja tarkista öljymäärä. Katso Kuva 10.
   - Jos öljyn pinta on mittatikun **Add**-merkin alapuolella, kaada vähän öljyä **hitaasti** öljyntäyttöputkeen ja toista vaiheita 3–5, kunnes öljyn pinta nousee mittatikun **Full**-merkin tasalle.
   - Jos öljyn pinta on **Full**-merkin yläpuolella, tyhjennä liika öljy, kunnes öljyn pinta on mittatikun **Full**-merkin tasalla. Lisätietoa ylimääräisen öljyn tyhjentämisestä on kohdassa Moottoriöljyn vaihto (sivu 15).

     **Tärkeää: Jos kampikammiossa on liikaa tai liian vähän öljyä moottoria käytettäessä, moottori voi vaurioitua.**
6. Asenna mittatikku käsin tukevasti paikalleen.

# Leikkuukorkeuden säätö

**⚠ VAARA**

**Leikkuukorkeutta säädettäessä kädet ja jalat saattavat joutua kosketuksiin liikkuvan terän kanssa, mikä voi aiheuttaa vakavia vammoja.**

- **Sammuta moottori ja odota, kunnes kaikki liikkuvat osat ovat pysähtyneet.**
- **Älä laita sormia kotelon alle säätäessäsi leikkuukorkeutta.**

**⚠ VAROITUS**

**Jos moottori on juuri sammutettu, äänenvaimennin on kuuma ja voi aiheuttaa vakavia palovammoja. Pysy etäällä kuumasta äänenvaimentimesta.**

Säädä leikkuukorkeus halutuksi. Aseta kaikki neljä pyörää samalle korkeudelle.

**Huomaa:** Nosta laitetta siirtämällä kaikkia neljää leikkuukorkeusvipua eteenpäin ja laske laitetta siirtämällä niitä taaksepäin (Kuva 11).

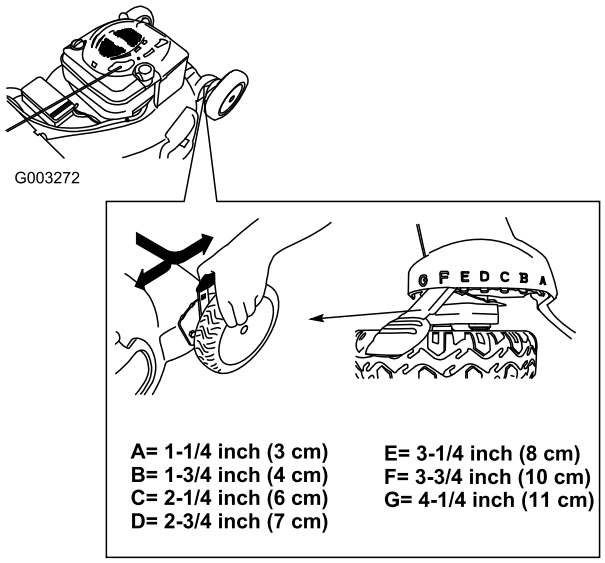


**Kuva 11**

# Kahvan korkeuden säätö

Yläkahvan voi laskea tai nostaa käyttäjälle mukavaan asentoon.

Käännä kahvan lukkoa, siirrä kahvaa (käytettävissä on kolme asentoa) ja lukitse kahva paikalleen (Kuva 12).

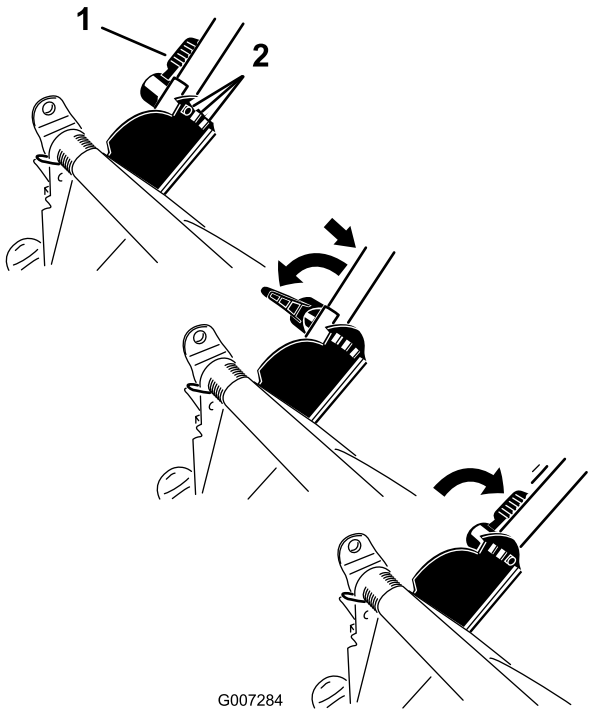


**Kuva 12**

# Moottorin käynnistys

1. Vedä terän ohjaustanko kahvaan (Kuva 13).

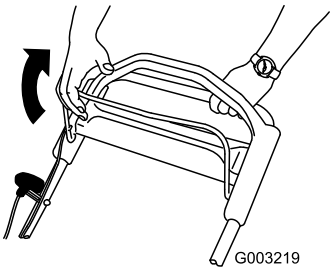


**Kuva 13**

2. Vedä narukäynnistimen kahvasta (Kuva 14).

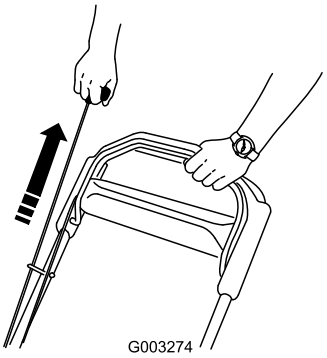


**Kuva 14**

**Huomaa:** Jos laite ei käynnisty, ota yhteys valtuutettuun huoltoliikkeeseen.

# Itsevetolaitteiston käyttö

Itsevetolaitteistoa käytetään kävelemällä ja pitämällä käsiä yläkahvan päällä ja kyynärpäitä sivuilla, jolloin laite liikkuu automaattisesti oikeaa vauhtia (Kuva 15).

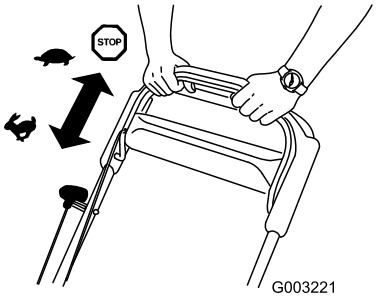


**Kuva 15**

# Moottorin sammutus

**Huoltoväli:** Aina ennen käyttöä tai päivittäin—Varmista, että terä pysähtyy kolmen sekunnin kuluessa terän ohjaustangon vapauttamisesta.

Sammuta moottori vapauttamalla terän ohjaustanko (Kuva 16).

**Tärkeää: Kun vapautat terän ohjaustangon, moottorin ja terän pitäisi pysähtyä 3 sekunnin kuluessa. Jos ne eivät pysähdy, lopeta laitteen käyttö välittömästi ja ota yhteys valtuutettuun huoltoliikkeeseen.**

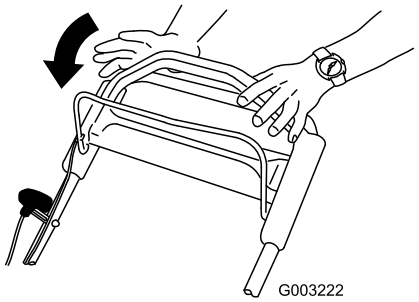


**Kuva 16**

# Leikkuujätteiden kierrättäminen

Laitteessa on valmiina ominaisuus kierrättää ruoho- ja lehtijäte takaisin nurmelle.

Jos sivuheittosuppilo on kiinni laitteessa, irrota se ja lukitse sivuheittoluukku. Katso Sivuheittosuppilon irrotus (sivu 13) ennen leikkuujätteiden kierrätystä.

**Tärkeää: Varmista, että takaheittokanavan suojus on lukittuna paikallaan. Suojuksen lukitseminen: Nosta heittokanava (Kuva 17), työnnä suojusta lujasti, kunnes se napsahtaa paikalleen kielekkeiden taakse ja kierrä suojuksen vipua vasemmalle (Kuva 18).**

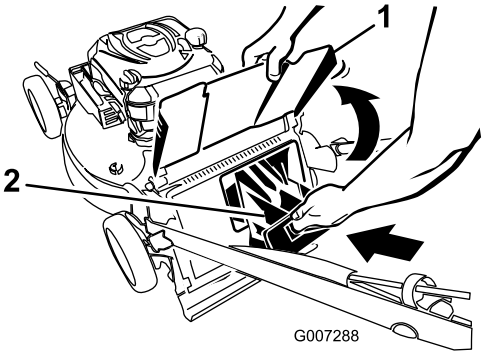


**Kuva 17**

1. Heittokanavan suuntain
2. Takaheittokanavan suojus

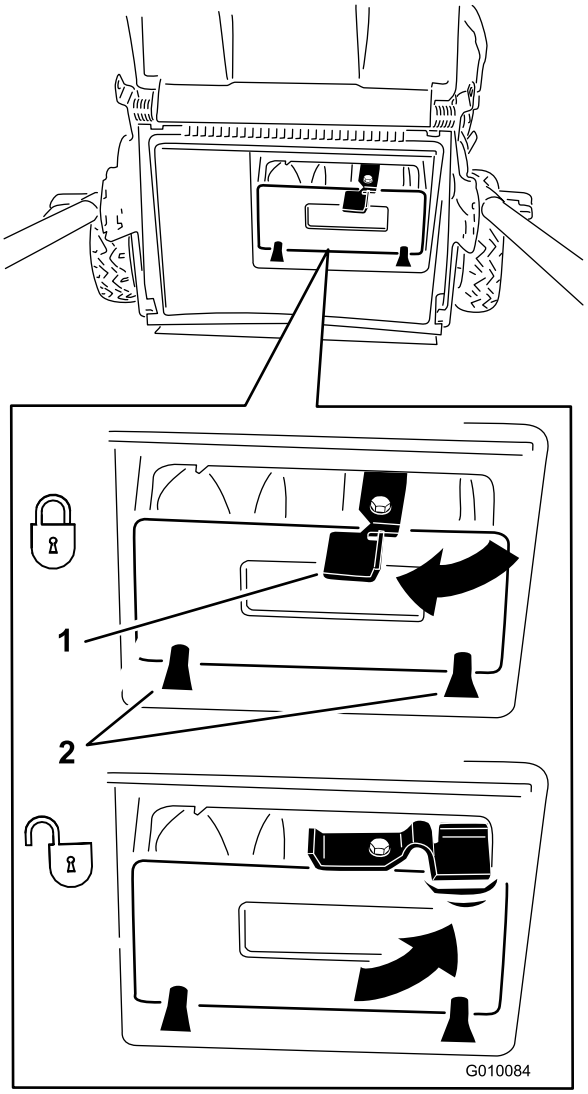


**Kuva 18**

1. Vipu
2. Kielekkeet

**Huomaa:** Suojuksen lukitus avataan kääntämällä suojuksen vipua oikealle (Kuva 18).

# Leikkuujätteiden kerääminen ruohonkeräimeen

Käytä ruohonkeräintä, jos haluat kerätä ruoho- ja lehtijätteet nurmikolta.

**⚠ VAARA**

**Jos ruohonkeräin on kulunut, jätettä voi sinkoutua ulos, mikä voi aiheuttaa vakavan henkilövahingon käyttäjälle tai sivullisille.**

**Tarkasta ruohonkeräin säännöllisesti. Jos keräin on vaurioitunut, asenna uusi Toro-ruohonkeräin.**

Jos sivuheittosuppilo on kiinni laitteessa, irrota se ja lukitse sivuheittoluukku. Katso Sivuheittosuppilon irrotus (sivu 13) ennen leikkuujätteiden keräämistä.

**⚠ VAARA**

**Terä on terävä, ja sen koskettaminen voi aiheuttaa vakavia henkilövahinkoja.**

**Sammuta moottori ja odota, että kaikki liikkuvat osat ovat pysähtyneet, ennen kuin poistut käyttäjän paikalta.**

## Ruohonkeräimen asennus

1. Vie narukäynnistin alemman naruohjaimen ympäri (Kuva 19).

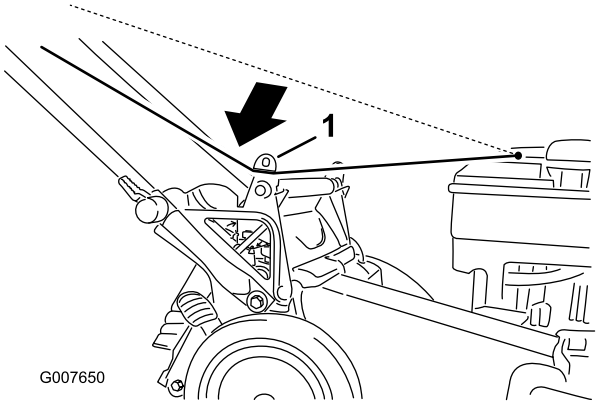


**Kuva 19**

1. Alempi naruohjain

**Huomaa:** Alempi naruohjain vapauttaa narukäynnistimen, kun vedät narukäynnistimen kahvaa.

2. Nosta heittokanavan suuntain ja pidä sitä ylhäällä (Kuva 20).

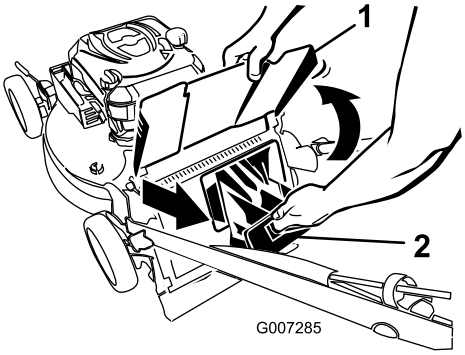


**Kuva 20**

1. Heittokanavan suuntain 2. Takaheittokanavan suojus

3. Vedä takaheittokanavan suojus ulos (Kuva 20).
4. Ripusta ruohonkeräimen etummainen ulkoreuna kielekkeisiin (Kuva 21).

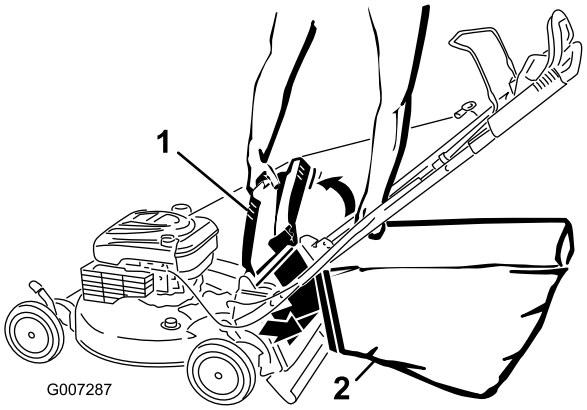


**Kuva 21**

1. Heittokanavan suuntain 2. Ruohonkeräin

5. Laske heittokanavan suuntain alas.

## Ruohonkeräimen irrotus

1. Vie narukäynnistin alemman naruohjaimen ympäri (Kuva 22).

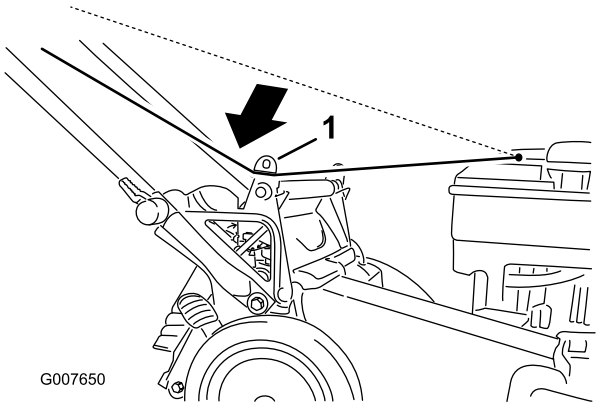


**Kuva 22**

1. Alempi naruohjain

**Huomaa:** Alempi naruohjain vapauttaa narukäynnistimen, kun vedät narukäynnistimen kahvaa.

2. Nosta heittokanavan suuntain ja pidä sitä ylhäällä.
3. Nosta ruohonkeräintä tarttumalla sen kahvoihin.
4. Asenna takaheittokanavan suojus (kuva 23).

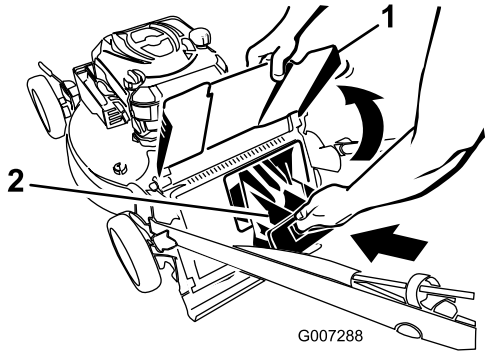


**Kuva 23**

1. Heittokanavan suuntain
2. Takaheittokanavan suojus

**Tärkeää: Varmista, että takaheittokanavan suojus on lukittuna paikallaan. Suojus lukitaan työntämällä suojusta lujasti, kunnes se napsahtaa paikalleen kielekkeiden taakse ja kiertämällä suojuksen vipua vasemmalle (Kuva 24).**

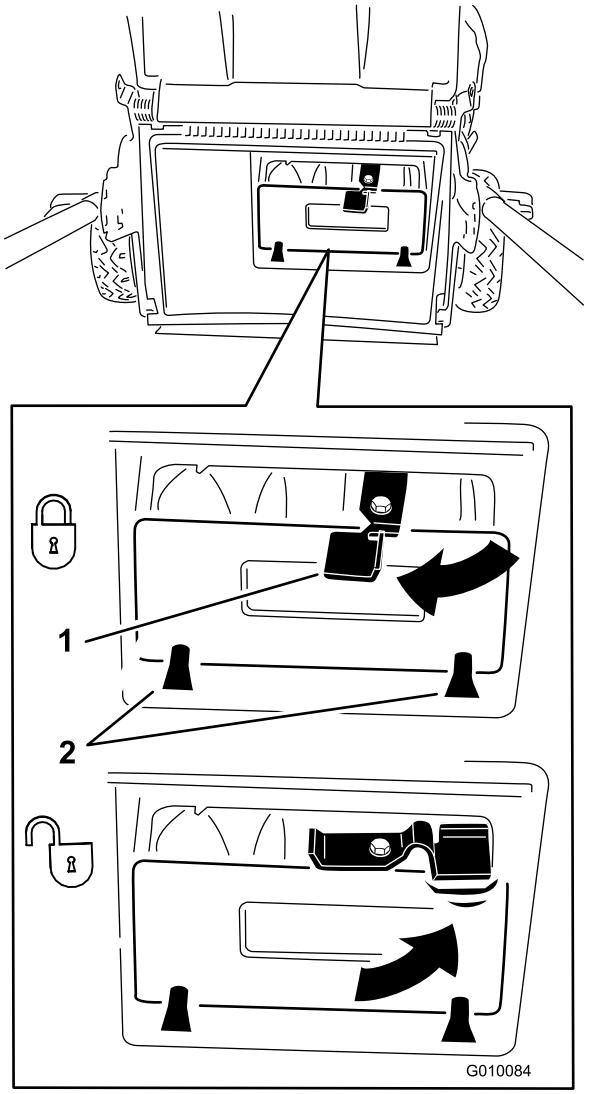


**Kuva 24**

1. Vipu
2. Kielekkeet

**Huomaa:** Suojuksen lukitus avataan kääntämällä suojuksen vipua oikealle (Kuva 24).

5. Laske heittokanavan suuntain alas.

# Leikkuujätteiden heittäminen sivulle

Käytä sivuheittojärjestelmää erittäin pitkän ruohon leikkaamiseen.

Jos laitteeseen on asennettu ruohonkeräin, irrota se ja asenna leikkuujätteen heittosuojus (katso kohta Ruohonkeräimen irrotus (sivu 11)) ennen leikkuujätteiden heittämistä sivulle.

**Tärkeää: Varmista, että takaheittokanavan suojus on lukittuna paikallaan. Suojuksen lukitseminen: Nosta heittokanava (Kuva 25), työnnä suojusta lujasti, kunnes se napsahtaa paikalleen kielekkeiden taakse ja kierrä suojuksen vipua vasemmalle (Kuva 24).**

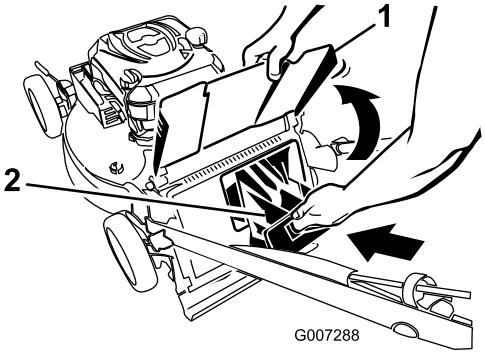


**Kuva 25**

1. Heittokanavan suuntain
2. Takaheittokanavan suojus

**Huomaa:** Suojuksen lukitus avataan kääntämällä suojuksen vipua oikealle (Kuva 24).

**⚠ VAARA**

**Terä on terävä, ja sen koskettaminen voi aiheuttaa vakavia henkilövahinkoja.**

**Sammuta moottori ja odota, että kaikki liikkuvat osat ovat pysähtyneet, ennen kuin poistut käyttäjän paikalta.**

## Sivuheittosuppilon asennus

1. Avaa sivuheittoluukun lukitus (Kuva 26).

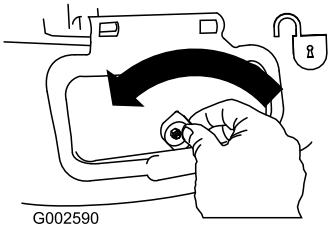


**Kuva 26**

2. Avaa sivuheittoluukku (Kuva 27).

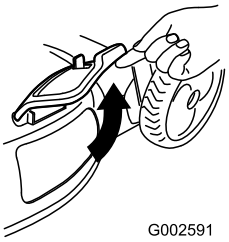


**Kuva 27**

3. Asenna sivuheittosuppilo ja sulje luukku suppilon päälle (Kuva 28).

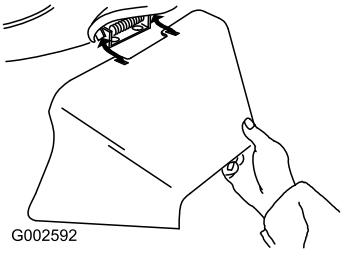


**Kuva 28**

## Sivuheittosuppilon irrotus

Sivuheittosuppilo irrotetaan tekemällä äskeiset vaiheet käänteisessä järjestyksessä.

**Tärkeää: Lukitse sivuheittoluukku sulkemisen jälkeen (Kuva 29).**

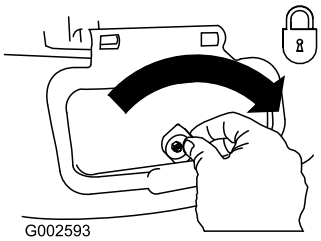


**Kuva 29**

# Leikkuujätteiden heitto taaksepäin

Käytä takaheittojärjestelmää erittäin pitkän ruohon leikkaamiseen.

Jos keräin on kiinni laitteessa, irrota se (katso kohta Ruohonkeräimen irrotus (sivu 11)) ennen leikkuujätteiden heittoa taaksepäin.

Jos sivuheittosuppilo on kiinni laitteessa, irrota se ja lukitse sivuheittoluukku. Katso Sivuheittosuppilon irrotus (sivu 13) ennen leikkuujätteiden heittoa taaksepäin.

1. Nosta heittokanavan suuntain ja pidä sitä ylhäällä (Kuva 30).

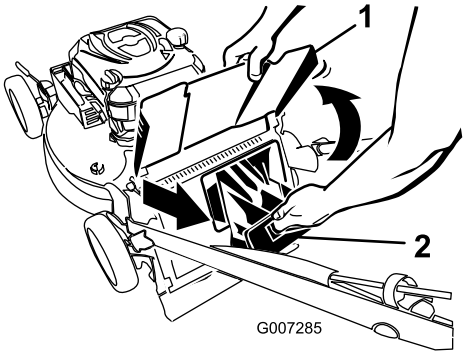


**Kuva 30**

1. Heittokanavan suuntain
2. Takaheittokanavan suojus

2. Vedä takaheittokanavan suojus ulos (Kuva 30).

**⚠ VAARA**

**Terä on terävä, ja sen koskettaminen voi aiheuttaa vakavia henkilövahinkoja.**

**Sammuta moottori ja odota, että kaikki liikkuvat osat ovat pysähtyneet, ennen kuin poistut käyttäjän paikalta.**

# Käyttövihjeitä

## Yleisiä leikkuuvinkkejä

- Siivoa alueelta kepit, kivet, johdot, oksat ja muut jätteet, joihin terä saattaisi osua.
- Älä iske terää kiinteisiin esineisiin. Älä koskaan aja ruohonleikkurilla tarkoituksella minkään esineen yli.
- Jos laite törmää esteeseen tai alkaa täristä, sammuta moottori välittömästi, irrota sytytystulpan johto ja tarkasta laite vaurioiden varalta.
- Jotta ruohonleikkuri toimisi parhaalla mahdollisella tavalla, asenna uusi terä ennen leikkuukauden alkamista.
- Vaihda terä tarvittaessa Toro-vaihtoterään.

## Ruohon leikkaaminen

- Leikkaa vain noin kolmasosa ruohon pituudesta kerrallaan. Älä leikkaa ruohoa 60 mm:n asetusta lyhyemmäksi, paitsi jos ruoho on harvaa tai on myöhäinen syksy, jolloin ruohon kasvu alkaa hidastua. Katso Leikkuukorkeuden säätö (sivu 8).
- Leikattaessa yli 15 cm korkeaa ruohoa leikkaa ensin korkeimmalla leikkuukorkeuden asetuksella ja kävele hitaasti. Leikkaa sen jälkeen matalammalla asetuksella, jotta nurmikosta tulee hyvän näköinen. Jos ruoho on liian pitkää, laite saattaa tukkeutua ja moottori pysähtyä.
- Leikkaa vain kuivaa ruohoa tai lehtiä. Kostea ruoho ja lehdet paakkuuntuvat nurmikolle ja voivat tukkia laitteen tai pysäyttää moottorin.

**⚠ VAARA**

**Kostea ruoho tai lehdet voivat aiheuttaa vakavan loukkaantumisen, jos liukastut ja kosketat terää. Leikkaa vain ruohon ollessa kuivaa.**

- Vaihda leikkuusuuntaa. Tällöin leikkuujätteet hajaantuvat ruohikolle tasaisesti ja lannoittavat hyvin.
- Jos leikattu nurmikko ei näytä hyvältä, kokeile seuraavia toimenpiteitä tai jotain niistä:
  - Vaihda terä tai teroita se.
  - Kävele hitaammin leikatessasi.
  - Nosta laitteen leikkuukorkeutta.
  - Leikkaa ruoho useammin.
  - Kulje aina osaksi edellisen leikkuukaistan päällä; älä leikkaa kokonaan uutta kaistaa.
  - Aseta etupyörien leikkuukorkeus yhtä pykälää takapyörien leikkuukorkeutta alemmaksi. Säädä eturenkaiden korkeudeksi esimerkiksi 60 mm ja takarenkaiden korkeudeksi 70 mm.

## Lehtien leikkaaminen

- Kun nurmikko on leikattu, tarkista, että puolet ruohosta näkyy lehtikerroksen läpi. Joudut ehkä leikkaamaan lehdet vielä kerran tai useamminkin.
- Jos lehtiä on nurmikolla yli 13 cm, aseta etuosan leikkuukorkeus yhtä tai kahta pykälää korkeammalle kuin takaosan leikkuukorkeus.
- Hidasta leikkuunopeutta, jos laite ei leikkaa lehtiä tarpeeksi hienoksi.

# Kunnossapito

**Huomaa:** Koneen vasen ja oikea puoli määritellään normaalista käyttöasennosta käsin.

## Kunnossapitotaulukko

| Huoltoväli | Huoltotoimenpide |
|---|---|
| 5 ensimmäisen käyttötunnin jälkeen | • Moottoriöljyn vaihto |
| Aina ennen käyttöä tai päivittäin | • Tarkista moottoriöljyn määrä.<br>• Varmista, että terä pysähtyy kolmen sekunnin kuluessa terän ohjaustangon vapauttamisesta.<br>• Puhdista laitteen kotelon alapuoli. |
| 25 käyttötunnin välein | • Vaihda terä tai teroituta se (useammin, jos terä tylsyy nopeasti). |
| 50 käyttötunnin välein | • Vaihda moottoriöljy. Öljy on vaihdettava tavallista useammin pölyisissä käyttöolosuhteissa. |
| Vuosittain | • Vaihda ilmansuodatin vuosittain tai useammin, jos käyttöolosuhteet pölyiset.<br>• Voitele hammaspyörät. |

**Tärkeää:** **Lisää huoltotoimenpiteitä on moottorin käyttöoppaassa.**

## Valmistelu huoltoa varten

1. Sammuta moottori ja odota, kunnes kaikki liikkuvat osat ovat pysähtyneet.
2. Irrota sytytystulpan johto sytytystulpasta (Kuva 31) ennen huoltotöiden suorittamista.

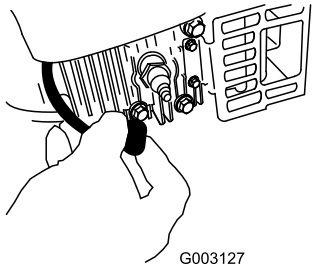


**Kuva 31**

3. Kytke sytytystulpan johto sytytystulppaan huoltotöiden jälkeen.

**Tärkeää: Ennen kuin kallistat laitetta öljyn tai terän vaihtoa varten, anna polttoainesäiliön käydä tyhjäksi normaalissa käytössä. Jos laitetta on kallistettava ennen polttoaineen loppumista, poista polttoaine käsipumpulla. Kallista laite kyljelleen aina siten, että mittatikku osoittaa alaspäin.**

**⚠ VAARA**

**Laitetta kallistettaessa saattaa valua polttoainetta. Bensiini on tulenarkaa ja räjähdysherkkää ja voi aiheuttaa henkilövahingon.**

**Käytä moottoria, kunnes bensiini loppuu, tai poista bensiini käsipumpulla, ei koskaan lapolla.**

# Ilmansuodattimen vaihto

**Huoltoväli:** Vuosittain

1. Tee ennen huoltoa tehtävät toimenpiteet. Katso kohta Valmistelu huoltoa varten (sivu 14).
2. Avaa ilmansuodattimen kansi ruuviavaimella (Kuva 32).

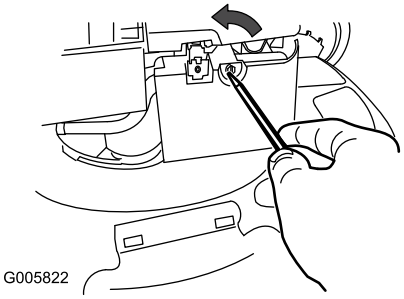


**Kuva 32**

3. Vaihda ilmansuodatin (Kuva 33).

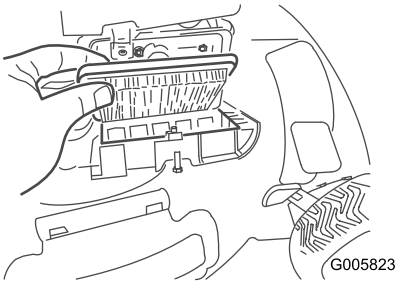


**Kuva 33**

4. Asenna ilmansuodattimen suojus.

# Moottoriöljyn vaihto

**Huoltoväli:** 5 ensimmäisen käyttötunnin jälkeen

50 käyttötunnin välein

**Huomaa:** Tilavuus: 0,59 l, tyyppi: SAE 30, puhdistava öljy, jonka API-huoltoluokitus on SF, SG, SH, SJ, SL tai korkeampi.

1. Siirrä laite tasaiselle alustalle.
2. Varmista, että polttoainesäiliössä on vain vähän polttoainetta tai ei yhtään, jotta polttoainetta ei vuotaisi, kun laite kallistetaan kyljelleen.
3. Lämmitä öljy ennen vaihtoa käyttämällä moottoria muutaman minuutin ajan.

   **Huomaa:** Lämmin öljy juoksee paremmin ja kuljettaa enemmän epäpuhtauksia.
4. Irrota johto sytytystulpasta. Katso Valmistelu huoltoa varten (sivu 14).
5. Aseta öljyn tyhjennysastia laitteen sille sivulle, jolla mittatikku on.
6. Irrota mittatikku öljyntäyttöputkesta (Kuva 34).

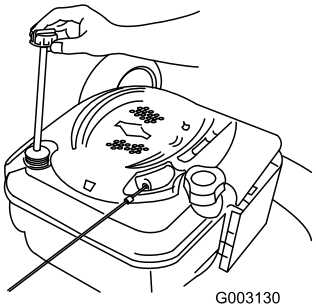


**Kuva 34**

7. Valuta käytetty öljy öljyntäyttöputken läpi öljyn tyhjennysastiaan kallistamalla laite kyljelleen siten, että öljyntäyttöputki osoittaa alaspäin (Kuva 35).

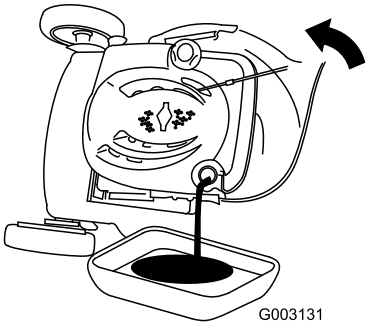


**Kuva 35**

8. Kun öljy on tyhjentynyt, palauta laite käyttöasentoon.
9. Kaada öljyä öljyntäyttöputkeen noin kolmen neljäsosan verran kampikammion tilavuudesta.

   **Huomaa:** Tilavuus: 0,59 l, tyyppi: SAE 30, puhdistava öljy, jonka API-huoltoluokitus on SF, SG, SH, SJ, SL tai korkeampi.
10. Pyyhi mittatikku puhtaalla liinalla.
11. Aseta mittatikku öljyntäyttöputkeen ja ruuvaa sitä kiinni, kunnes se pysähtyy.
12. Irrota mittatikku ja tarkista öljymäärä. Katso Kuva 36.

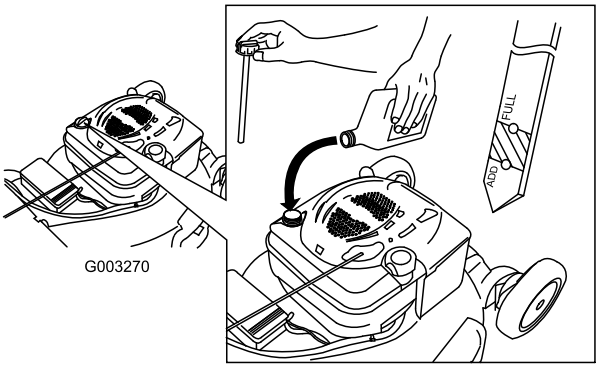


**Kuva 36**

- Jos öljyn pinta on mittatikun **Add**-merkin alapuolella, kaada vähän öljyä **hitaasti** öljyntäyttöputkeen ja toista vaiheita 10–12, kunnes öljyn pinta nousee mittatikun **Full**-merkin tasalle.
- Jos öljyn pinta on **Full**-merkin yläpuolella, tyhjennä liika öljy, kunnes öljyn pinta on mittatikun **Full**-merkin tasalla.

  **Tärkeää: Jos kampikammiossa on liikaa tai liian vähän öljyä moottoria käytettäessä, moottori voi vaurioitua.**

13. Asenna mittatikku tukevasti paikalleen.
14. Toimita käytetty öljy kierrätettäväksi paikalliseen kierrätyskeskukseen.

# Hammaspyörien voitelu

**Huoltoväli:** Vuosittain

1. Pyyhi takapyörien sisäpuolella olevat rasvanipat puhtaalla rievulla (Kuva 37).

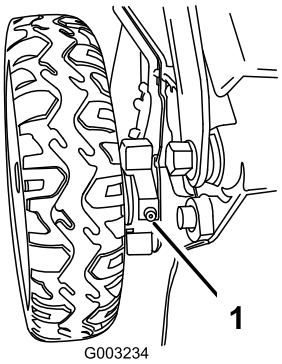


**Kuva 37**

2. Pumppaa voitelupistoolilla varovasti 2–3 painallusta litiumpohjaista yleisrasvaa (nro 2) jokaiseen rasvanippaan.

# Terän vaihto

**Huoltoväli:** 25 käyttötunnin välein

**Tärkeää:** ***Terän asentamiseen tarvitaan momenttiavain.*** **Jos sinulla ei ole momenttiavainta tai et halua suorittaa toimenpidettä itse, ota yhteys valtuutettuun huoltoliikkeeseen.**

Tarkista terä aina bensiinin loppuessa. Jos terä vaurioituu tai murtuu, vaihda se heti. Jos terä on tylsä tai uurteinen, teroituta terä tai vaihda se uuteen.

**⚠ VAARA**

**Terä on terävä, ja sen koskettaminen voi aiheuttaa vakavia henkilövahinkoja.**

**Käytä käsineitä, kun huollat terää.**

1. Irrota sytytystulpan johto sytytystulpasta (katso Valmistelu huoltoa varten (sivu 14)).
2. Kallista laite kyljelleen siten, että mittatikku osoittaa alaspäin.
3. Tue terä puun kappaleella (Kuva 38).

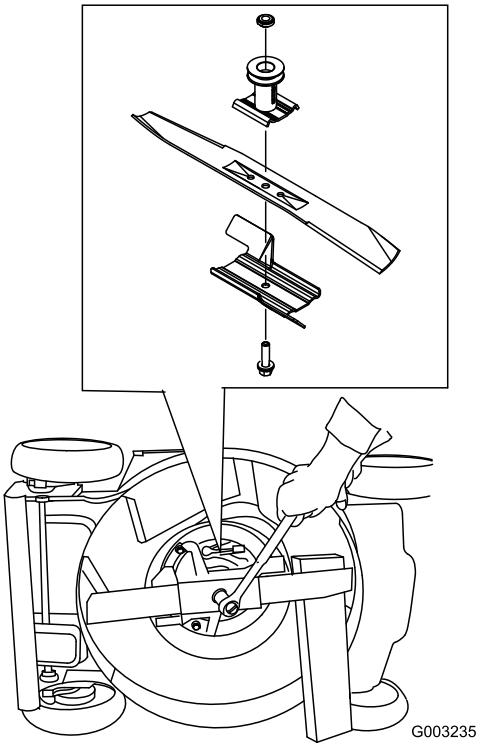


**Kuva 38**

4. Irrota terä ja säästä kaikki kiinnitystarvikkeet.
5. Asenna uusi terä ja kaikki kiinnitystarvikkeet.

   **Tärkeää: Suuntaa terän käyrät päät laitteen koteloa kohti.**
6. Kiristä teräpultti momenttiavaimella 82 N·m:n tiukkuuteen.

   **Tärkeää: 82 N·m:iin kiristetty pultti on erittäin tiukalla. Pidä terää paikoillaan puun kappaleella, aseta painosi räikän tai vääntötyökalun taakse ja kiristä pultti hyvin. Tätä pulttia on hyvin vaikea kiristää liian kireälle.**

# Laitteen kotelon alapuolen puhdistus

**Huoltoväli:** Aina ennen käyttöä tai päivittäin

**⚠ VAARA**

**Leikkuujätettä saattaa irrota laitteen kotelon alta.**

- **Käytä silmäsuojaimia.**
- **Pysy käyttäjän paikalla (kahvan takana).**
- **Älä päästä sivullisia alueelle.**

**Huomaa:** Parhaiden tulosten saamiseksi puhdista kone pian leikkuun lopettamisen jälkeen.

1. Laske laite alimpaan leikkuukorkeuden asetukseen. Katso Leikkuukorkeuden säätö (sivu 8).
2. Siirrä laite tasaiselle päällystetylle pinnalle.
3. Kiinnitä vesipisteeseen liitetty puutarhaletku laitteen kotelon pesuporttiin (Kuva 39).

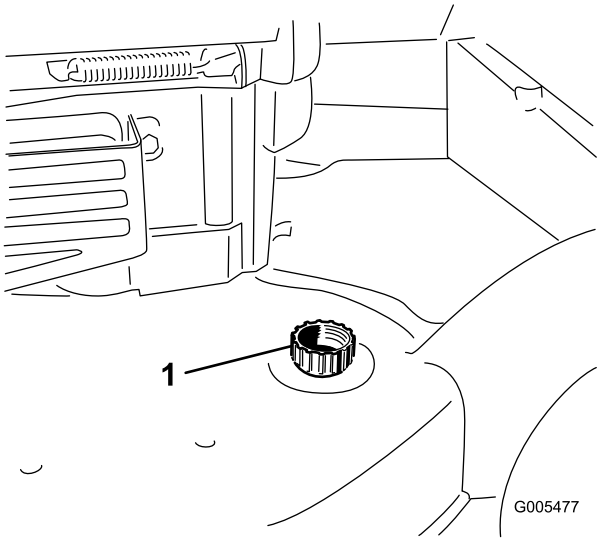


**Kuva 39**

1. Pesuportti

4. Avaa vedensyöttö.
5. Käynnistä moottori ja anna sen käydä, kunnes laitteen kotelon alta ei enää tule leikkuujätettä.
6. Sammuta moottori.
7. Katkaise vedensyöttö ja irrota puutarhaletku laitteesta.
8. Käynnistä moottori ja anna sen käydä muutaman minuutin ajan, jotta kotelo kuivuu.

# Varastointi

## Laitteen valmistelu varastointia varten

**⚠ VAARA**

**Bensiinihöyryt voivat räjähtää.**

- **Älä säilytä bensiiniä 30 päivää kauempaa.**
- **Älä varastoi laitetta suljettuun tilaan lähelle avotulta.**
- **Anna moottorin jäähtyä ennen varastointia.**

1. Lisää polttoaineeseen stabilointiainetta moottorin valmistajan ohjeiden mukaan vuoden viimeisellä polttoainesäiliön täyttökerralla.
2. Käytä laitetta, kunnes moottori pysähtyy polttoaineen loppumisen vuoksi.
3. Anna moottorin käydä, kunnes se pysähtyy. Kun et enää saa moottoria käyntiin, se on tarpeeksi kuiva.
4. Irrota johto sytytystulpasta.
5. Irrota sytytystulppa, lisää 30 ml öljyä sytytystulpan aukkoon ja vedä narukäynnistintä hitaasti useita kertoja, jotta öljy leviää kaikkialle sylinteriin ja estää sylinterin ruostumisen varastoinnin aikana.
6. Aseta sytytystulppa löysästi paikalleen.
7. Kiristä kaikki mutterit, pultit ja ruuvit.

## Kahvan taittaminen

**⚠ VAARA**

**Jos kahva taitetaan tai suoristetaan väärin, kaapelit saattavat vahingoittua. Tällöin ruohonleikkuria ei ole turvallista käyttää.**

- **Älä vahingoita kaapeleita, kun taitat tai suoristat kahvaa.**
- **Jos kaapeli on vaurioitunut, ota yhteyttä valtuutettuun huoltoliikkeeseen.**

1. Käännä kahvaa eteenpäin (Kuva 40).

   **Tärkeää: Vie kaapelit kahvan nuppien ulkopuolelle, kun taitat yläkahvaa.**

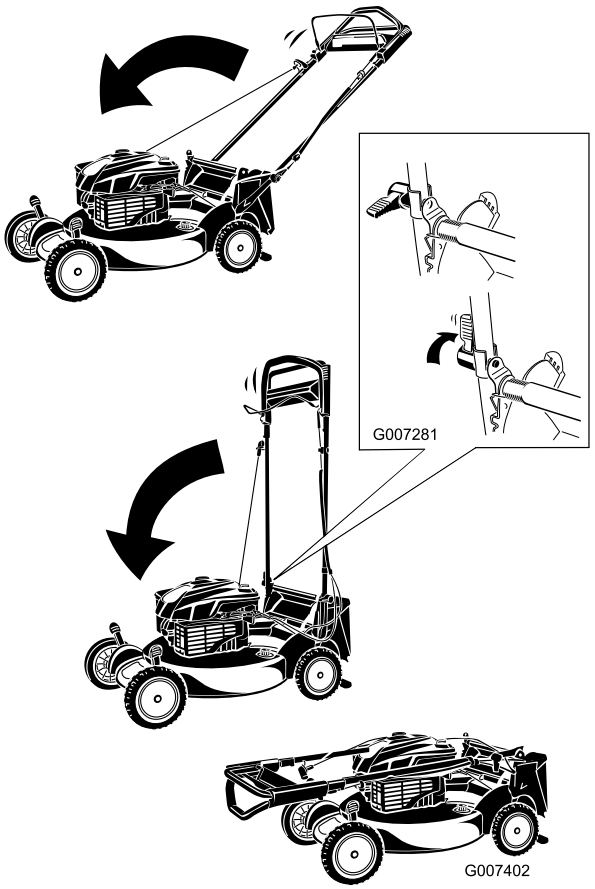


**Kuva 40**

2. Suorista kahva kohdan 1 Kahvan kokoaminen ja suoristus (sivu 5) mukaisesti.

## Laitteen käyttöönotto varastoinnin jälkeen

1. Tarkista ja kiristä kaikki kiinnikkeet.
2. Irrota sytytystulppa ja pyöritä moottoria nopeasti käynnistimen avulla, jotta liika öljy poistuu sylinteristä.
3. Asenna sytytystulppa ja kiristä se momenttiavaimella momenttiin 20 N·m.
4. Tee tarvittavat huoltotoimenpiteet. Katso kohta Kunnossapito (sivu 14).
5. Tarkista moottorin öljymäärä. Katso kohta Moottorin öljymäärän tarkistus (sivu 8).
6. Täytä polttoainesäiliö uudella bensiinillä, katso kohta Polttoainesäiliön täyttö (sivu 7).
7. Kytke johto sytytystulppaan.

# Kansainväliset jakelijat

| Jakelija: | Maa: | Puhelinnumero: | Jakelija: | Maa: | Puhelinnu-mero: |
|---|---|---|---|---|---|
| Atlantis Su ve Sulama Sisstemleri Lt | Turkki | 90 216 344 86 74 | Maquiver S.A. | Kolumbia | 57 1 236 4079 |
| Balama Prima Engineering Equip. | Hongkong | 852 2155 2163 | Maruyama Mfg. Co. Inc. | Japani | 81 3 3252 2285 |
| B-Ray Corporation | Korea | 82 32 551 2076 | Agrolanc Kft | Unkari | 36 27 539 640 |
| Casco Sales Company | Puerto Rico | 787 788 8383 | Mountfield a.s. | Tšekin tasavalta | 420 255 704 220 |
| Ceres S.A. | Costa Rica | 506 239 1138 | Munditol S.A. | Argentiina | 54 11 4 821 9999 |
| CSSC Turf Equipment (pvt) Ltd. | Sri Lanka | 94 11 2746100 | Oslinger Turf Equipment SA | Ecuador | 593 4 239 6970 |
| Cyril Johnston & Co. | Pohjois-Irlanti | 44 2890 813 121 | Oy Hako Ground and Garden Ab | Suomi | 358 987 00733 |
| Equiver | Meksiko | 52 55 539 95444 | Parkland Products Ltd. | Uusi-Seelanti | 64 3 34 93760 |
| Femco S.A. | Guatemala | 502 442 3277 | Prato Verde S.p.A. | Italia | 39 049 9128 128 |
| G.Y.K. Company Ltd. | Japani | 81 726 325 861 | Prochaska & Cie | Itävalta | 43 1 278 5100 |
| Geomechaniki of Athens | Kreikka | 30 10 935 0054 | RT Cohen 2004 Ltd. | Israel | 972 986 17979 |
| Guandong Golden Star | Kiina | 86 20 876 51338 | Riversa | Espanja | 34 9 52 83 7500 |
| Hako Ground and Garden | Ruotsi | 46 35 10 0000 | Sc Svend Carlsen A/S | Tanska | 45 66 109 200 |
| Hako Ground and Garden | Norja | 47 22 90 7760 | Solvert S.A.S. | Ranska | 33 1 30 81 77 00 |
| Hayter Limited (U.K.) | Yhdistynyt kuningaskunta | 44 1279 723 444 | Spypros Stavrinides Limited | Kypros | 357 22 434131 |
| Hydroturf Int. Co Dubai | Arabiemiirikuntien liitto | 97 14 347 9479 | Surge Systems India Limited | Intia | 91 1 292299901 |
| Hydroturf Egypt LLC | Egypti | 202 519 4308 | T-Markt Logistics Ltd. | Unkari | 36 26 525 500 |
| Irriamc | Portugali | 351 21 238 8260 | Toro Australia | Australia | 61 3 9580 7355 |
| Irrigation Products Int'l Pvt Ltd. | Intia | 86 22 83960789 | Toro Europe NV | Belgia | 32 14 562 960 |
| Jean Heybroek b.v. | Alankomaat | 31 30 639 4611 | | | |

## Eurooppalainen tietosuojailmoitus

Toron keräämät tiedot
Toro Warranty Company (Toro) huolehtii asiakkaiden tietosuojasta. Takuuvaatimusten käsittelyä ja mahdollisia tuotteiden takaisinkutsukampanjoita varten pyydämme, että asiakkaat lähettävät henkilötiedot suoraan Torolle tai paikalliselle Toro-jälleenmyyjälle.

Toro-takuujärjestelmä toimii yhdysvaltalaisilla palvelimilla, eivätkä yhdysvaltalaiset tietosuojalait välttämättä tarjoa samanlaista suojaa kuin vastaavat lait asiakkaan omassa maassa.

ANTAMALLA HENKILÖTIEDOT TOROLLE ASIAKAS SUOSTUU SIIHEN, ETTÄ NÄITÄ TIETOJA KÄSITELLÄÄN TÄSSÄ TIETOSUOJAILMOITUKSESSA KUVATULLA TAVALLA.

Tapa, jolla Toro käyttää tietoja
Toro voi käyttää henkilötietoja takuuvaatimusten käsittelyyn, yhteydenottoihin mahdollisissa tuotteiden takaisinkutsukampanjoissa ja muissa mahdollisissa tarkoituksissa, joista kerrotaan erikseen. Toro voi jakaa tietoja Toron sisaryhtiöille, jälleenmyyjille ja muille liiketoimintakumppaneille näiden tarkoitusten yhteydessä. Toro ei myy asiakkaiden henkilötietoja muille yhtiöille. Toro pidättää oikeuden luovuttaa henkilötietoja lain määräämiin tarkoituksiin tai asiaankuuluvien viranomaisten pyynnöstä, Toron järjestelmien toiminnan varmistamiseksi tai Toron turvallisuuden tai muiden käyttäjien turvallisuuden varmistamiseksi.

Henkilötietojen säilytys
Henkilötietoja säilytetään niin kauan kuin niitä tarvitaan niiden alkuperäiseen tarkoitukseen tai muihin asianmukaisiin tarkoituksiin (kuten viranomaismääräysten noudattamiseksi) tai lain määräämän ajan.

Toron vakuutus asiakkaiden henkilötietojen tietosuojasta
Toro pyrkii säilyttämään henkilötietojen tietosuojan kohtuullisten varotoimien avulla. Lisäksi se pyrkii huolehtimaan tietojen tarkkuudesta ja paikkansapitävyydestä.

Henkilötietojen käyttö ja korjaus
Jos haluat tarkistaa henkilötietosi tai korjata niitä, lähetä sähköpostia osoitteeseen legal@toro.com.

## Australian kuluttajalainsäädäntö

Australialaiset asiakkaat voivat saada lisätietoja Australian kuluttajalainsäädännöstä pakkauksen sisällä olevasta materiaalista tai paikalliselta Toro-jälleenmyyjältä.

# Toron takuu
# ja
# Toro GTS -käynnistystakuu

## Ehdot ja takuunalaiset tuotteet

Toro Company ja sen sisaryhtiö Toro Warranty Company antavat yhteisen sopimuksensa mukaisesti alkuperäiselle ostajalle[1] takuun korjata alla ilmoitettu Toro-tuote, jos siinä ilmenee materiaali- tai valmistusvikoja tai jos Toro GTS (Guaranteed to Start) -käynnistystakuun piiriin kuuluva laite ei käynnisty ensimmäisellä tai toisella vedolla, edellyttäen, että *käyttöoppaassa* kuvatuista säännöllisistä huoltotoimenpiteistä on huolehdittu.

Tuotteille annetaan seuraavat takuuajat ostopäivästä lukien:

| Tuotteet | Takuuaika |
|---|---|
| Työnnettävät ruohonleikkurit | |
| • Valettu leikkuupöytä | 5 vuotta kotikäytössä[2]<br>90 päivää kaupallisessa käytössä |
| • Moottori | 5 vuoden GTS-takuu, kotikäytössä[3] |
| • Akku | 2 vuotta |
| • Teräsleikkuupöytä | 2 vuotta kotikäytössä[2]<br>90 päivää kaupallisessa käytössä |
| • Moottori | 2 vuoden GTS-takuu, kotikäytössä[3] |
| TimeMaster-leikkurit | 3 vuotta kotikäytössä[2]<br>90 päivää kaupallisessa käytössä |
| • Moottori | 3 vuoden GTS-takuu, kotikäytössä[3] |
| • Akku | 2 vuotta |
| Sähkökäyttöiset kannettavat laitteet | 2 vuotta kotikäytössä[2]<br>Ei takuuta kaupallisessa käytössä |
| Lumilingot | |
| • Yksivaiheinen | 2 vuotta kotikäytössä[2]<br>45 päivää kaupallisessa käytössä |
| • Moottori | 2 vuoden GTS-takuu, kotikäytössä[3] |
| • Kaksivaiheinen | 3 vuotta kotikäytössä[2]<br>45 päivää kaupallisessa käytössä |
| • Suppilo, suppilon suuntain ja siipipyörän kotelon suojus | Elinikäinen (vain alkuperäinen omistaja)[5] |
| Sähkökäyttöiset lumilingot | 2 vuotta kotikäytössä[2]<br>Ei takuuta kaupallisessa käytössä |
| Kaikki seuraavat ajoleikkurit | |
| • Moottori | Katso moottorin valmistajan takuu[4] |
| • Akku | 2 vuotta kotikäytössä[2] |
| • Lisälaitteet | 2 vuotta kotikäytössä[2] |
| Ajoleikkurit ja puutarhatraktorit (DH) | 2 vuotta kotikäytössä[2]<br>90 päivää kaupallisessa käytössä |
| Ajoleikkurit ja puutarhatraktorit (XLS) | 3 vuotta kotikäytössä[2]<br>90 päivää kaupallisessa käytössä |
| TimeCutter | 3 vuotta kotikäytössä[2]<br>90 päivää kaupallisessa käytössä |
| TITAN-leikkurit | 3 vuotta tai 240 tuntia[5] |
| • Runko | Elinikäinen (vain alkuperäinen omistaja)[6] |
| Z Master -leikkurit: 2000-sarja | 4 vuotta tai 500 tuntia[5] |
| • Runko | Elinikäinen (vain alkuperäinen omistaja)[6] |

[1]Alkuperäinen ostaja on henkilö, joka alun perin osti Toro-tuotteen.

[2]Kotikäyttö tarkoittaa tuotteen käyttöä samalla tontilla, jolla asiakkaan koti sijaitsee. Käyttöä useammassa kuin yhdessä paikassa pidetään kaupallisena käyttönä, johon sovelletaan kaupalliseen käyttöön annettua takuuta.

[3]Toro GTS -käynnistystakuu ei kata kaupallisessa käytössä olevia tuotteita.

[4]Joillakin Toro-tuotteissa käytetyillä moottoreilla on moottorin valmistajan antama takuu.

[5]Kumpi tahansa ilmenee ensin.

[6]Elinikäinen takuu: Jos koneen päärakenteen muodostava runko (joka koostuu yhteen hitsatuista osista ja johon moottorin kaltaiset muut osat kiinnitetään) halkeaa tai murtuu normaalikäytössä, se korjataan tai vaihdetaan Toron harkinnan mukaan takuun puitteissa maksutta osien ja työn osalta. Takuu ei kata rungon vaurioitumista väärinkäytön tai ruostumisen edellyttämien korjausten laiminlyönnin seurauksena.

Takuu kattaa osat ja työn, mutta kuljetuskustannukset ovat asiakkaan vastuulla.

Takuu voidaan evätä, jos tuntilaskuri on irrotettu, siihen on tehty muutoksia tai jos sitä on muuten peukaloitu.

## Omistajan vastuut

Toro-tuotetta on huollettava *käyttöoppaan* huolto-ohjeiden mukaisesti. Tällaisen kunnossapidon kustannuksista vastaa omistaja huollon suorittajasta riippumatta.

## Takuuhuollon ohjeet

Jos epäilet, että Toro-tuotteessasi on materiaali- tai valmistusvirhe, toimi näin:

1. Ota yhteys tuotteen myyjään huollon järjestämiseksi. Jos et voi jostain syystä ottaa yhteyttä tuotteen myyjään, ota yhteys mihin tahansa valtuutettuun Toro-jälleenmyyjään. Katso oheinen jakelijaluettelo.
2. Vie laite ja ostotodistus (ostokuitti) huoltoliikkeeseen. Jos et ole tyytyväinen huoltoliikkeen arvioon tai saamaasi palveluun, ota yhteys Toroon:

   Toro Customer Care Department, RLC Division
   Toro Warranty Company
   8111 Lyndale Avenue South
   Bloomington, MN 55420-1196
   001–952–948–4707

## Takuun ulkopuoliset kohteet ja viat

Tämä takuu ei kata seuraavia:

- Määräaikaishuolto tai kuluvat osat, kuten terät, roottorilavat, kaavinterät, hihnat, polttoaine, voiteluaineet, öljynvaihdot, sytytystulpat, ilmarenkaat, kaapeli/vivusto tai jarrujen säätö
- Laitteet tai osat, joita on muutettu tai käytetty väärin, tai jotka on vaihdettava tai korjattava onnettomuuksien tai asianmukaisen huollon laiminlyönnin vuoksi
- Korjaukset, jotka johtuvat vanhan polttoaineen (yli kuukauden ikäisen) käytöstä tai siitä, että laitetta ei ole valmisteltu oikein ennen kuin se on jätetty käyttämättä yli kuukauden ajaksi
- Kaikki näiden takuiden piiriin kuuluvat korjaukset on suoritettava valtuutetussa Toro-huoltoliikkeessä, ja niissä saa käyttää vain Toron hyväksymiä varaosia.

## Yleiset ehdot

Ostajaa suojaavat maakohtaiset lait. Tämä takuu ei rajoita ostajan lakisääteisiä oikeuksia.