Form No. 3376-859 Rev A

# 53 cm Super Recycler® gazonmaaier

**Modelnr.: 20797—Serienr.: 313000001 en hoger**

**Gebruikershandleiding**

# Inleiding

**Deze loopmaaier met draaiende messen is bedoeld voor gebruik door particulieren. De machine is voornamelijk ontworpen voor het maaien van gras op goed onderhouden particuliere gazons. De machine is niet ontworpen voor het maaien van struikgewas of voor gebruik in de landbouw.**

Lees deze informatie zorgvuldig zodat u weet hoe u het product op de juiste wijze moet gebruiken en onderhouden, en hoe u letsel en materiële schade kunt voorkomen. U bent verantwoordelijk voor het juiste en veilige gebruik van de machine.

U kunt rechtstreeks contact opnemen met Toro via www.Toro.com voor informatie over producten en accessoires, om een dealer te vinden of om uw product te registreren.

Als u service, originele Toro-onderdelen of aanvullende informatie nodig hebt, kunt u contact opnemen met een erkende Service Dealer of met de klantenservice van Toro. U dient hierbij altijd het modelnummer en het serienummer van uw machine te vermelden. De locatie van het plaatje met het modelnummer en het serienummer van het product is aangegeven op Figuur 1.

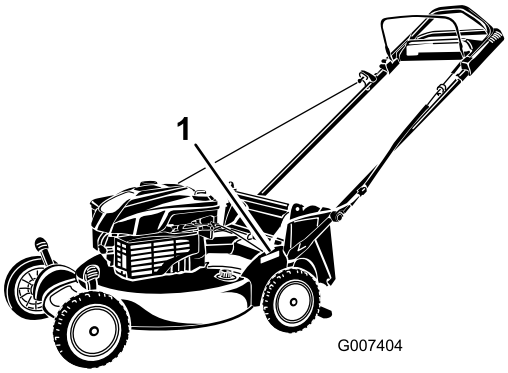


**Figuur 1**

1. Plaats van modelnummer en serienummer

U kunt het modelnummer en het serienummer noteren in deze ruimte:

**Modelnr.:** _____

**Serienr.:** _____

Er worden in deze handleiding een aantal mogelijke gevaren en een aantal veiligheidsberichten genoemd (Figuur 2) met de volgende veiligheidssymbolen, die duiden op een gevaarlijke situatie die zwaar lichamelijk letsel of de dood tot gevolg kan hebben wanneer de veiligheidsvoorschriften niet in acht worden genomen.

**Figuur 2**

1. Veiligheidssymbool

Er worden in deze handleiding twee woorden gebruikt om uw aandacht op bijzondere informatie te vestigen. **Belangrijk** attendeert u op bijzondere technische informatie en **Opmerking** duidt algemene informatie aan die bijzondere aandacht verdient.

Dit product voldoet aan alle relevante Europese richtlijnen. Zie voor details de aparte productspecifieke conformiteitsverklaring.

Voor models waarvan het aantal PK is aangegeven, is de bruto PK door de motorfabrikant gemeten in laboratoriumomstandigheden gemeten volgens SAE J1940. Omdat bij de configuratie rekening is gehouden met de veiligheids-, emissie- en gebruiksvoorschriften, zal de motor van dit type gazonmaaiers in de praktijk veel minder PK hebben.

Laat de bedieningsorganen en het afgesteld motortoerental ongemoeid, anders kan er een onveilige situatie ontstaan waardoor u letsel kunt oplopen.

# Inhoud

Inleiding ..... 1
Algemene veiligheidsregels met betrekking tot de maaimachine ..... 2
Geluidsdruk ..... 4
Geluidsniveau ..... 4
Hand-armtrillingen ..... 4
Veiligheids- en instructiestickers ..... 5
Montage ..... 6
1 De handgreep monteren en uitklappen ..... 6
2 De startkoord aanbrengen in de koordgeleider ..... 7
3 De motor bijvullen met olie ..... 7

© 2012—The Toro® Company
8111 Lyndale Avenue South
Bloomington, MN 55420

Registreer uw product op www.Toro.com.Vertaling van de oorspronkelijke tekst (NL)

Gedrukt in de VS
Alle rechten voorbehouden

*3376-859* A

4 De accu opladen ..... 8
Algemeen overzicht van de machine ..... 8
Specificaties ..... 8
Gebruiksaanwijzing ..... 9
De brandstoftank vullen ..... 9
Het motoroliepeil controleren ..... 9
De maaihoogte instellen ..... 10
Hoogte van handgreep instellen ..... 10
De motor starten ..... 10
De zelfaandrijving gebruiken ..... 11
Motor afzetten ..... 11
Maaisel recyclen ..... 11
Het maaisel opvangen ..... 12
Het maaisel zijwaarts afvoeren ..... 14
Tips voor bediening en gebruik ..... 15
Onderhoud ..... 16
Aanbevolen onderhoudsschema ..... 16
Voorbereidingen voor onderhoudswerkzaamheden ..... 16
Het luchtfilter vervangen ..... 16
Motorolie verversen ..... 17
De accu opladen ..... 18
De zekering vervangen ..... 18
De tandwieloverbrenging smeren ..... 18
Het maaimes vervangen ..... 19
Stalling ..... 19
Voorbereidingen voor stalling ..... 19
Handgreep inklappen ..... 19
De maaimachine uit de stalling halen ..... 20

# Veiligheid

**Onjuist gebruik of onderhoud van deze maaier kan letsel tot gevolg hebben. Houd u aan deze veiligheidsinstructies om het risico op letsel te verminderen.**

Toro heeft deze maaier ontworpen voor en getest op veilig gebruik. Als u zich echter niet houdt aan de volgende instructies kan dit lichamelijk letsel tot gevolg hebben.

**Het is van essentieel belang dat u en eventuele andere gebruikers van de maaier de inhoud van deze handleiding lezen en begrijpen voordat de motor voor het eerst wordt gestart. Zo garandeert u maximale veiligheid en de beste prestaties, en doet u kennis over het product op. Let met name op het symbool voor veiligheidswaarschuwingen (Figuur 2) dat Voorzichtig, Waarschuwing of Gevaar – "instructie voor persoonlijke veiligheid" kan betekenen. Zorg dat u de instructies leest en begrijpt, dit is belangrijk voor de veiligheid. Niet-naleving van de instructie kan leiden tot lichamelijk letsel.**

# Algemene veiligheidsregels met betrekking tot de maaimachine

De volgende instructies zijn ontleend aan EN 836.

Deze maaimachine kan handen of voeten amputeren en voorwerpen uitwerpen. Als u de veiligheidsinstructies niet opvolgt, kan dit leiden tot ernstig of dodelijk letsel.

## Instructie

- Lees deze handleiding aandachtig door. Zorg ervoor dat u vertrouwd raakt met bedieningsorganen en weet hoe u de machine moet gebruiken.
- Laat nooit kinderen of personen die de instructies niet kennen, de maaimachine gebruiken. Voor de bestuurder kan een wettelijke minimumleeftijd gelden.
- Onthoud dat de bestuurder verantwoordelijk is voor ongevallen of schade aan andere personen of hun eigendommen.
- Zorg ervoor dat u de uitleg over alle pictogrammen op de maaimachine en in de instructies hebt gelezen en begrepen.

## Benzine

**WAARSCHUWING**: brandstof is licht ontvlambaar. Neem de volgende voorzorgsmaatregelen.

- Bewaar brandstof uitsluitend in tanks of blikken die speciaal daarvoor bedoeld zijn.
- Vul de brandstoftank nooit binnenshuis; tijdens het bijvullen niet roken.
- Vul brandstof bij voordat u de motor start. Verwijder nooit de dop van de brandstoftank en vul nooit benzine bij wanneer de motor loopt of heet is.
- Probeer de motor niet te starten als er brandstof is gemorst. Verwijder de machine dan uit de buurt van de plek waar is gemorst, en voorkom elke vorm van open vuur of vonken totdat de brandstofdampen volledig zijn verdwenen.
- Doe steeds de dop weer zorgvuldig op brandstoftanks en -containers.

## Vóór ingebruikname

- Draag tijdens het maaien altijd een lange broek en stevige schoenen. Draag geen schoenen met open tenen en loop niet op blote voeten.
- Inspecteer eerst grondig het terrein waar u de machine wilt gebruiken en verwijder alle stenen, takken, draden, botten of andere vreemde voorwerpen.

- Controleer vóór gebruik altijd of de beschermplaten en veiligheidsvoorzieningen zoals grasgeleiders en grasvangers, op hun plaats zitten en naar behoren werken.
- Controleer vóór het gebruik de messen, bevestigingsbouten en het maaimechanisme altijd op sporen van slijtage of beschadiging. Vervang versleten of beschadigde messen en bouten altijd als complete set om een goede balans te behouden.

## Starten

- Houd de maaimachine niet schuin als u de motor aanzet, behalve als u de machine schuin moet houden om te starten. Houd de machine in dat geval niet schuiner dan nodig is, en til alleen de zijde op die het verst van u verwijderd is.
- Houd u bij het starten van de motor zorgvuldig aan de voorschriften en houd uw voeten uit de buurt van de maaimes(sen) en niet vóór de afvoeropening.

## Gebruiksaanwijzing

- Houd iedereen weg uit het gebied waarin u de machine gebruikt, met name kinderen en huisdieren.
- Maai uitsluitend bij daglicht of goed kunstlicht.
- Let op kuilen in het terrein en andere verborgen gevaren.
- Houd handen en voeten uit de buurt van draaiende onderdelen. Blijf altijd uit de buurt van de afvoeropening.
- U mag een maaimachine nooit optillen of dragen terwijl de motor loopt.
- Ga zeer voorzichtig te werk als u een loopmaaimachine achteruitrijdt of naar u toetrekt.
- Lopen, nooit rennen.
- Hellingen:
  - Maai niet op al te steile hellingen.
  - Wees uiterst voorzichtig op hellingen.
  - Maai dwars over een helling, nooit helling op en af, en wees uiterst voorzichtig als u op een helling van richting verandert.
  - Zorg dat u op hellingen altijd stevig staat.
- Verminder de snelheid op een helling en in een scherpe bocht om te voorkomen dat de machine omkantelt of dat u de controle over de machine verliest.
- Zorg ervoor dat het mes stilstaat als u de maaimachine schuin moet houden om oppervlakken over te steken die niet met gras zijn begroeid, en als u de machine naar het terrein brengt waar u moet maaien of daar weer weghaalt.
- Laat de motor nooit in een afgesloten ruimte lopen, omdat zich daar giftige koolmonoxidedampen kunnen verzamelen.
- Zet de motor af,
  - als u de maaimachine achterlaat.
  - voordat u brandstof bijvult.
  - voordat u de grasvanger verwijdert.
  - voordat u de maaihoogte instelt, tenzij die vanaf de bestuurderspositie kan worden ingesteld.
- Zet de motor af en maak de bougiekabel los
  - voordat u verstoppingen losmaakt of het uitwerpkanaal ontstopt.
  - voordat u de maaimachine controleert, reinigt of er werkzaamheden aan verricht.
  - als u een vreemd voorwerp heeft geraakt, moet u de maaimachine op beschadigingen controleren en reparaties uitvoeren voordat u de machine opnieuw start en weer in gebruik neemt.
  - als de maaimachine abnormaal begint te trillen (direct controleren).
- Bliksem kan ernstig of dodelijk letsel veroorzaken. Als u bliksem ziet of donder hoort in het gebied, gebruik de machine dan niet; ga schuilen.
- Let op het verkeer als u in de buurt van een weg werkt of deze oversteekt.

## Onderhoud en opslag

- Draai alle moeren, bouten en schroeven regelmatig strak aan, zodat de machine steeds veilig kan worden gebruikt.
- Gebruik geen hogedrukreinigers op de machine.
- Als er zich brandstof in de tank bevindt, mag u de machine niet opslaan in een afgesloten ruimte waar brandstofdampen in contact kunnen komen met open vuur of vonken.
- Laat de motor afkoelen voordat u de machine in een afgesloten ruimte opslaat.
- Om het risico van brand te verminderen, moet u de motor, de geluiddemper, het accucompartiment en de benzinetank vrij van gras, bladeren of overtollig vet houden.
- U moet de onderdelen van de grasvanger en de afvoergeleider veelvuldig controleren en, indien nodig, vervangen door onderdelen die de fabrikant heeft aanbevolen.
- Vervang versleten of beschadigde onderdelen met het oog op een veilig gebruik.
- Vervang geluiddempers die gebreken vertonen.
- Als het nodig is de brandstoftank af te tappen, doe dit dan buiten.
- Verander de instellingen van de motor niet en voorkom overbelasting van de motor. Laat de motor niet met een te hoog toerental lopen omdat dit de kans op ongevallen kan vergroten.
- Wees voorzichtig als u de machine afstelt en voorkom dat uw vingers bekneld raken tussen de draaiende messen en de vaste onderdelen van de machine.
- **Om de beste prestaties en een veilig gebruik te verzekeren, dient u uitsluitend originele Toro-onderdelen en accessoires te gebruiken.**

**Gebruik nooit *universele* onderdelen en accessoires; deze kunnen de veiligheid in gevaar brengen.**

# Geluidsdruk

Deze machine oefent een geluidsdruk van 90 dBA uit op het gehoor van de gebruiker, met een onzekerheidswaarde (K) van 1 dBA.

De geluidsdruk is vastgesteld volgens de procedures in EN 836.

# Geluidsniveau

Deze machine heeft een gegarandeerd geluidsniveau van 98 dBA uit met een onzekerheidswaarde (K) van 1 dBA.

Het geluidsniveau is vastgesteld volgens de procedures in ISO 11094.

# Hand-armtrillingen

Gemeten trillingsniveau op de rechterhand = 4,7 m/s

Gemeten trillingsniveau op de linkerhand = 3.6 m/s

Onzekerheidswaarde (K) = 2.4 m/s2

De gemeten waarden zijn bepaald volgens de procedures in EN 836.

# Veiligheids- en instructiestickers

**Belangrijk:** **Veiligheidsstickers en veiligheidsinstructies bevinden zich bij plaatsen waar gevaar kan ontstaan. Vervang beschadigde stickers.**

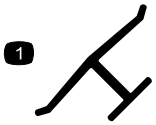


**Merkteken van fabrikant**

1. Geeft aan dat het mes onderdeel van een originele Toro-maaimachine is.

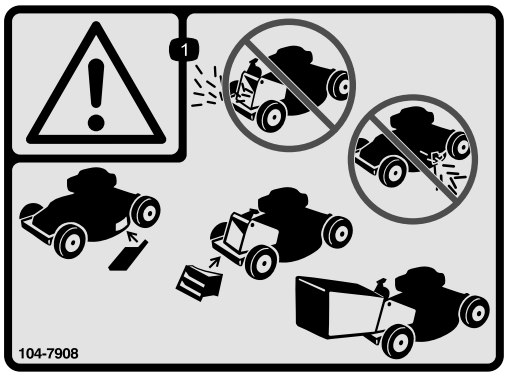


**104-7908**

1. Waarschuwing – Gebruik de machine niet zonder de afsluiter van de achterafvoer of de grasvanger; gebruik de machine niet zonder de afsluiter van de zijafvoer of de grasgeleider.

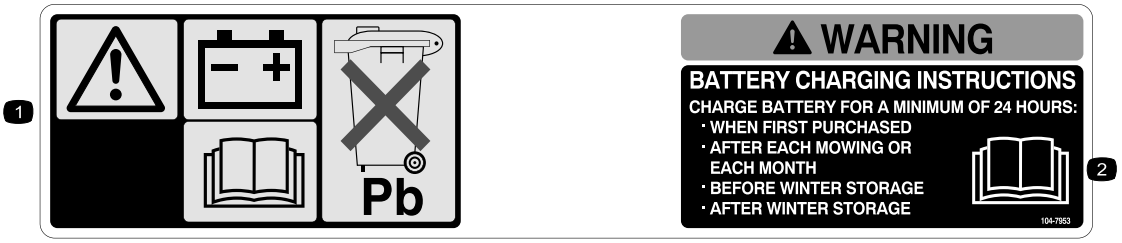


**104-7953**

1. Waarschuwing – Raadpleeg de *Gebruikershandleiding* voor informatie over het opladen van de accu. Bevat lood, niet weggooien.
2. Lees de *Gebruikershandleiding.*

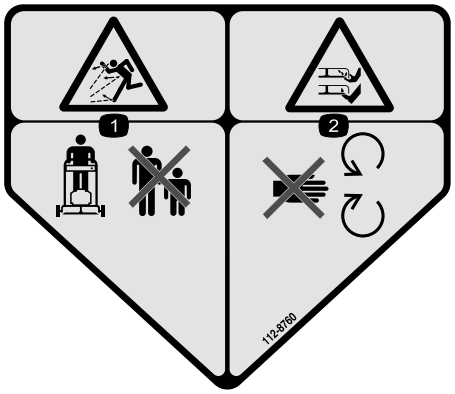


**112-8760**

1. De machine kan voorwerpen uitwerpen—Houd omstanders op een veilige afstand van de machine.
2. Handen of voeten kunnen worden gesneden/geamputeerd – Blijf uit de buurt van bewegende onderdelen.

**112-8867**

1. Vergrendelen
2. Ontgrendelen

**114-7982**

1. Waarschuwing – Raadpleeg de *Gebruikershandleiding*.
2. De machine kan voorwerpen uitwerpen – Houd omstanders op een veilige afstand van de machine.
3. Handen of voeten kunnen worden gesneden/geamputeerd, maaimes – Trek de bougiekabel los en raadpleeg de instructies vóór u service- of onderhoudswerkzaamheden uitvoert.
4. Handen of voeten kunnen worden gesneden/geamputeerd door het maaimes – Blijf uit de buurt van bewegende onderdelen.
5. Handen of voeten kunnen worden gesneden/geamputeerd door het maaimes – Maai nooit heuvelopwaarts en heuvelafwaarts. Gebruik de machine dwars op hellingen. Zet de motor af alvorens de bestuurderspositie te verlaten en kijk achterom als u achteruitloopt.

**115-8411**

1. Ontgrendeld
2. Vergrendeld

# Montage

**Belangrijk: Verwijder de beschermfolie van de motor en werp deze weg.**

# 1

# De handgreep monteren en uitklappen

## Geen onderdelen vereist

## Procedure

**⚠ WAARSCHUWING**

**Als de handgreep verkeerd wordt gemonteerd en uitgeklapt, kunnen de kabels schade oplopen, waardoor de machine niet veilig kan worden gebruikt.**

- **Zorg ervoor dat u de kabels niet beschadigt als u de handgreep monteert en uitklapt.**
- **Indien een kabel is beschadigd, moet u contact opnemen met een erkende Service Dealer.**

1. Breng de achterzijde van de maaikast omhoog tot de hoogste maaihoogte door de twee achterste maaihoogtehendels helemaal naar voren te brengen. Zie De maaihoogte instellen (bladz. 10).
2. Bevestig de uiteinden van de handgreep aan de maaikast met behulp van 2 sluitringen en 2 handgreepbouten (Figuur 3), **maar draai de handgreepbouten niet vast.**

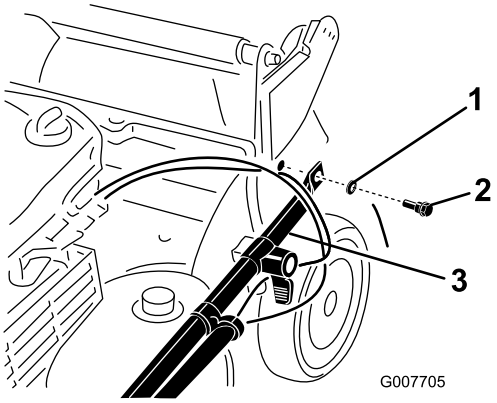


**Figuur 3**

1. Sluitring
2. Handgreepbout
3. Uiteinde van handgreep

3. Draai de handgreep naar achteren (Figuur 4).

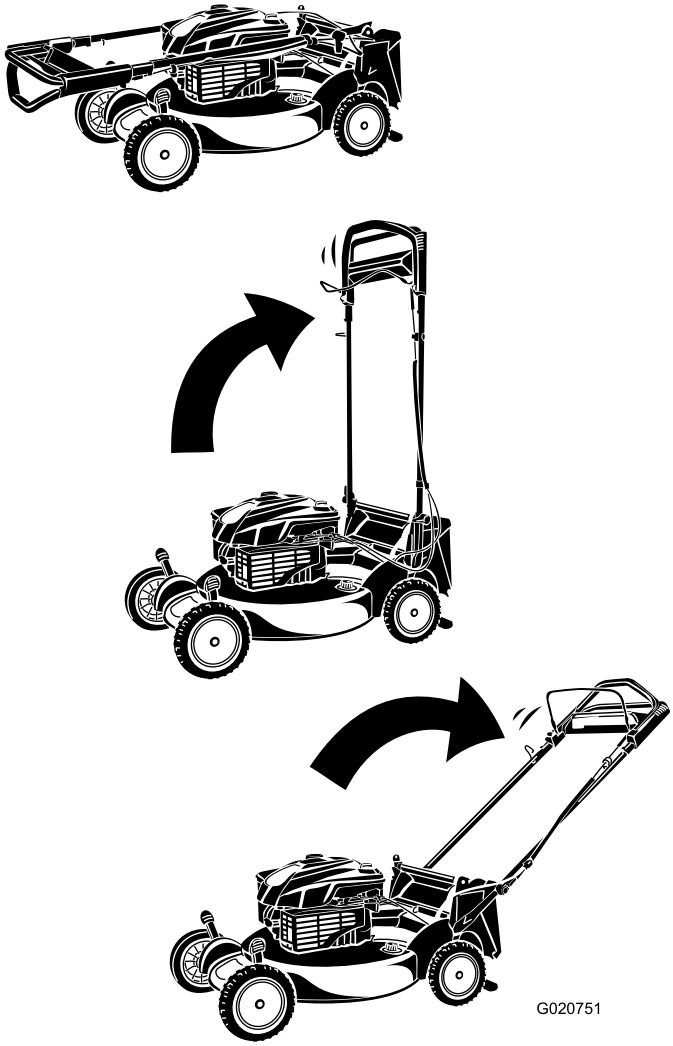


**Figuur 4**

4. Vergrendel de handgreep op de gewenste hoogte; zie Hoogte van handgreep instellen (bladz. 10).
5. Haal de handgreepbouten aan met 14 tot 17 Nm.
6. Zet de maaihoogte op de gewenste stand; zie De maaihoogte instellen (bladz. 10).

# 2

# De startkoord aanbrengen in de koordgeleider

## Geen onderdelen vereist

## Procedure

**Belangrijk: U moet de startkoord aanbrengen in de koordgeleider.**

Houd de bedieningsstang tegen de bovenste handgreep en trek de startkoord door de koordgeleider aan de handgreep (Figuur 5).

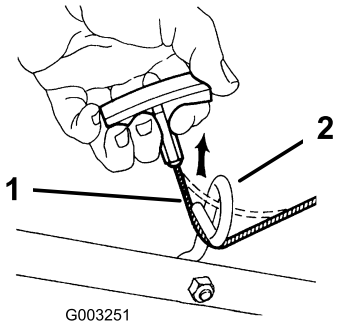


**Figuur 5**

1. Startkoord
2. Koordgeleider

# 3

# De motor bijvullen met olie

## Geen onderdelen vereist

## Procedure

**Belangrijk: Deze maaimachine wordt geleverd zonder olie in het carter. Vul het carter met olie voordat u de motor start.**

**Belangrijk: Ververs de motorolie na de eerste 5 bedrijfsuren, daarna moet dit elk jaar gebeuren. Zie Motorolie ververs en (bladz. 17).**

1. Plaats de machine op een horizontaal oppervlak.
2. Neem de peilstok eruit (Figuur 6) en giet ongeveer 3/4 van de capaciteit van het oliecarter in de vulbuis.

   **Opmerking:** Maximaal vullen: 0,59 l, type: SAE 30 reinigingsolie, met onderhoudsclassificatie SF, SG, SH, SJ, SL van het American Petroleum Institute (API) of hoger.

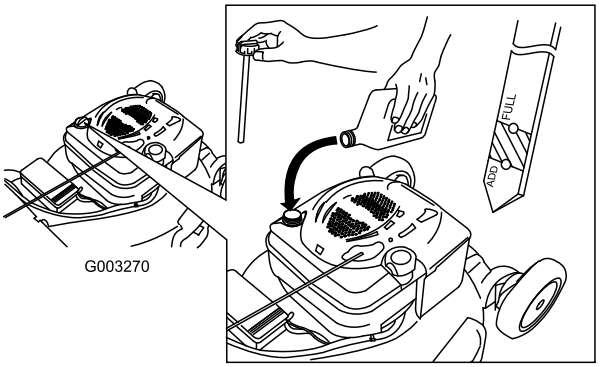


Figuur 6

3. Veeg het uiteinde van de peilstok af met een schone doek.
4. Steek de peilstok in de vulbuis en schroef hem er helemaal in.
5. Haal de peilstok eruit en controleer het oliepeil; zie Figuur 6.
   - Als het oliepeil te laag is, giet u langzaam een kleine hoeveelheid olie in de vulbuis. Herhaal vervolgens stappen 3 tot 5 totdat het oliepeil juist is; zie Figuur 6.
   - Als het oliepeil te hoog is, tapt u de overtollige olie af tot de peilstok het juiste oliepeil aangeeft. Voor het aftappen van overtollige olie, zie Motorolie verversen (bladz. 17).

   **Belangrijk: Als het oliepeil in het carter te hoog of te laag is en u laat de motor toch draaien, kunt u deze beschadigen.**
6. Draai de peilstok met de hand stevig terug op zijn plaats.

# 4

# De accu opladen

## Geen onderdelen vereist

## Procedure

Zie De accu opladen (bladz. 18).

# Algemeen overzicht van de machine

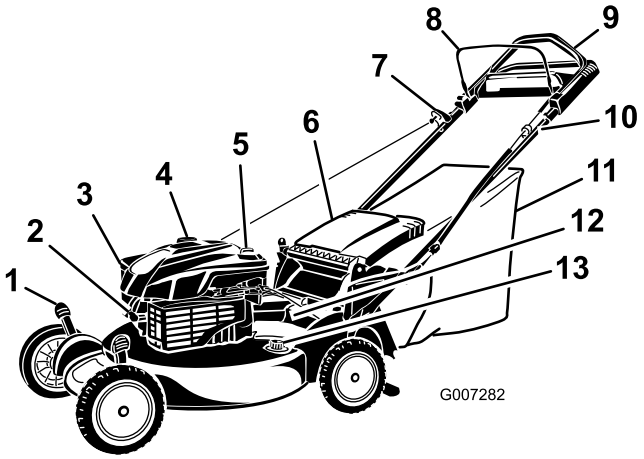


Figuur 7

1. Maaihoogtehendel (4)
2. Bougie
3. Luchtfilter
4. Dop van brandstoftank
5. Vulbuis/Peilstok
6. Afvoergeleider achterzijde
7. Handgreep van startkoord
8. Bedieningsstang voor maaimes
9. Bovenste deel van de handgreep
10. Contactsleuteltje
11. Grasvanger
12. Accu
13. Wasaansluiting

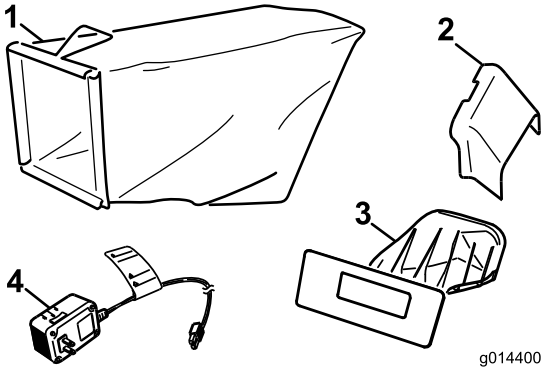


Figuur 8

1. Grasvanger
2. Zijuitwerpkanaal
3. Afsluiter van achteruitwerpkanaal (gemonteerd)
4. Acculader

# Specificaties

| Type | Gewicht | Lengte | Breedte | Hoogte |
|---|---|---|---|---|
| 20797 | 42 kg | 165 cm | 56 cm | 104 cm |

# Gebruiksaanwijzing

## De brandstoftank vullen

**⚠ GEVAAR**

**Benzine is uitermate ontvlambaar en explosief. Brand of explosie van benzine kan brandwonden veroorzaken.**

- **Om te voorkomen dat een statische lading de benzine tot ontbranding kan brengen, moet u het benzinevat en/of de machine voordat u de tank vult op de grond plaatsen, niet op een voertuig of een ander object.**
- **Vul de brandstoftank in de open lucht wanneer de motor koud is. Neem gemorste benzine op.**
- **Rook niet als u omgaat met benzine, en houd benzine uit de buurt van open vuur of brandstof.**
- **Bewaar benzine in een goedgekeurd benzinevat en buiten bereik van kinderen.**

**Opmerking:** Vul de brandstoftank met verse loodvrije, normale benzine van een bekend merk (Figuur 9).

**Opmerking:** Gebruik normale loodvrije benzine voor automobielen (octaangetal minimaal 87). Gelode normale benzine kan worden gebruikt als loodvrije benzine niet verkrijgbaar is.

**Belangrijk: Gebruik nooit methanol, benzine die methanol bevat of gasohol die meer dan 10% ethanol bevat omdat dit kan leiden tot schade aan het brandstofsysteem. Geen olie bij de benzine mengen.**

**Belangrijk: Om startproblemen bij het volgende seizoen te verminderen, moet u het hele seizoen een stabilizer toevoegen aan de benzine. Gebruik nooit benzine die ouder is dan 30 dagen.**

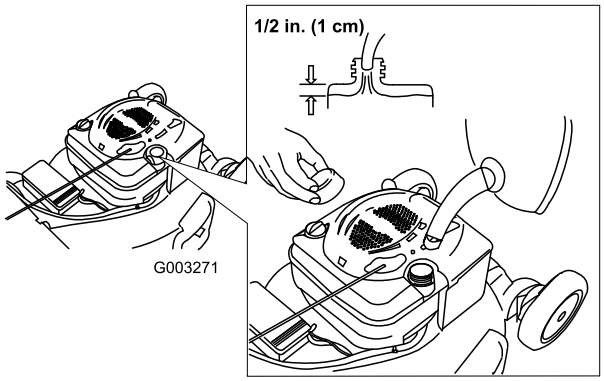


**Figuur 9**

1. 1 cm

## Het motoroliepeil controleren

**Onderhoudsinterval:** Bij elk gebruik of dagelijks

Maximaal vullen: 0,59 l, type: SAE 30 reinigingsolie, met onderhoudsclassificatie SF, SG, SH, SJ, SL van het American Petroleum Institute (API) of hoger.

1. Plaats de machine op een horizontaal oppervlak.
2. Verwijder de peilstok (Figuur 10).

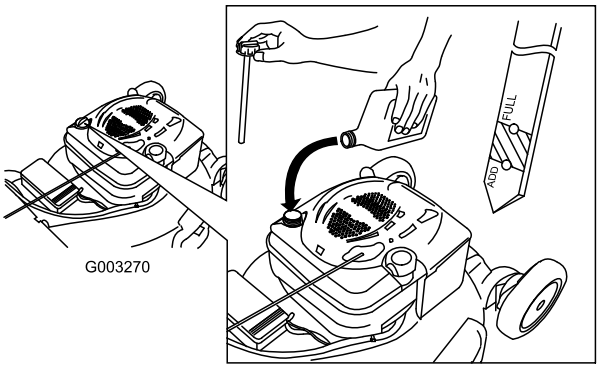


**Figuur 10**

3. Veeg het uiteinde van de peilstok af met een schone doek.
4. Steek de peilstok in de vulbuis en schroef hem er helemaal in.
5. Haal de peilstok eruit en lees het oliepeil af; zie Figuur 10.
   - Als het peil onder de **Bijvullen**-markering op de peilstok staat, giet dan **langzaam** een kleine hoeveelheid olie in de vulbuis en herhaal de stappen 3 tot en met 5 totdat het peil de **Vol**-markering op de peilstok bereikt.
   - Als de olie tot boven de **Vol**-markering op de peilstok reikt, laat dan de overtollige olie weglopen tot het peil de **Vol**-markering op de peilstok bereikt. Voor het aftappen van overtollige olie, zie Motorolie verversen (bladz. 17).

     **Belangrijk: Als het oliepeil in het carter te hoog of te laag is en u laat de motor toch draaien, kunt u deze beschadigen.**
6. Draai de peilstok met de hand stevig terug op zijn plaats.

# De maaihoogte instellen

**⚠ WAARSCHUWING**

**Bij het instellen van de maaihoogte kunt u in aanraking komen met een bewegend mes. Dit kan ernstig letsel veroorzaken.**

- **Zet de motor af en wacht totdat alle bewegende onderdelen tot stilstand gekomen zijn.**
- **Plaats uw vingers niet onder de behuizing als u de maaihoogte instelt.**

**⚠ VOORZICHTIG**

**Als de motor heeft gelopen, kan de geluiddemper heet zijn en ernstige brandwonden veroorzaken. Blijf uit de buurt van een hete geluiddemper.**

Zet de maaihoogte op de gewenste stand. Stel alle 4 wielen op dezelfde hoogte in.

**Opmerking:** Om de maaimachine hoger te zetten moet u de 4 maaihoogtehendels naar voren bewegen; om de machine lager te zetten moet u deze allemaal naar achteren bewegen (Figuur 11).

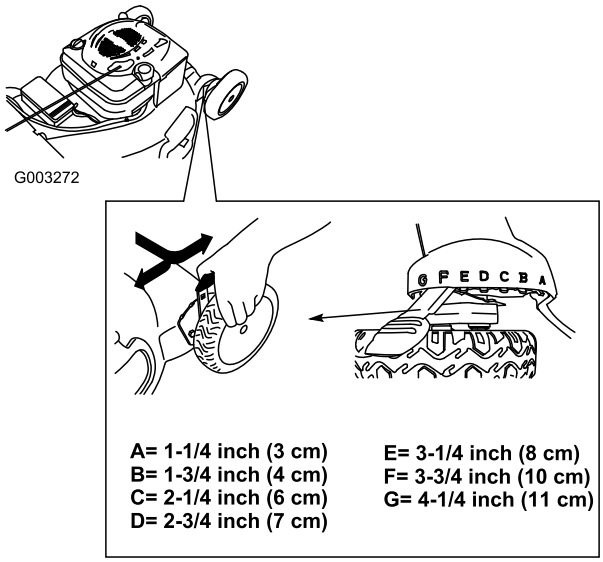


**Figuur 11**

# Hoogte van handgreep instellen

U kunt de bovenste handgreep hoger of lager zetten in een stand die u comfortabel vindt.

Draai aan de handgreepvergrendeling, verplaats de handgreep naar één van de drie standen en vergrendel de handgreep (Figuur 12).

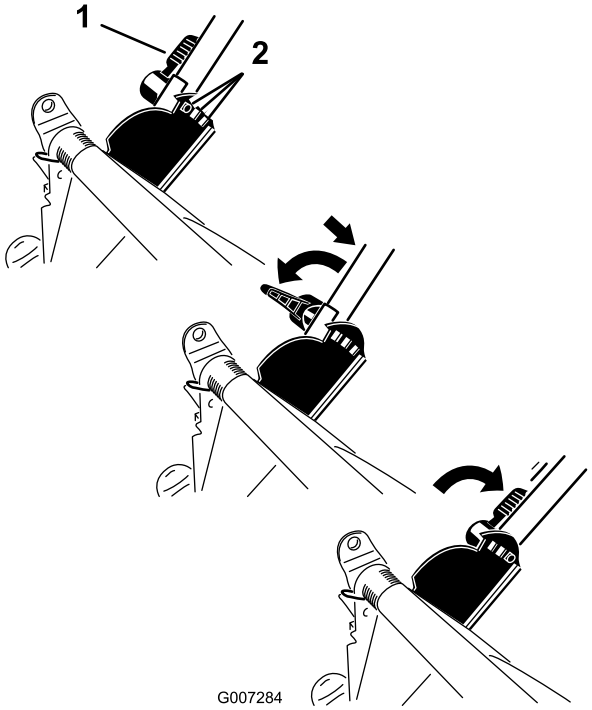


**Figuur 12**

# De motor starten

1. Trek de bedieningsstang van het maaimes naar de handgreep toe (Figuur 13).

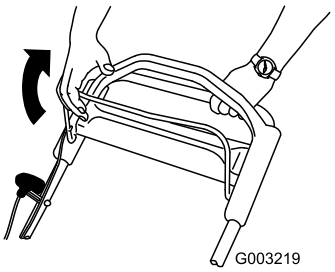


**Figuur 13**

2. Draai het contactsleuteltje (Figuur 14) of trek aan de handgreep van het startkoord (Figuur 15).

   **Opmerking:** Trek de starthandgreep langzaam uit totdat u weerstand voelt, daarna krachtig uittrekken (Figuur 15). Laat het koord langzaam terugkeren.

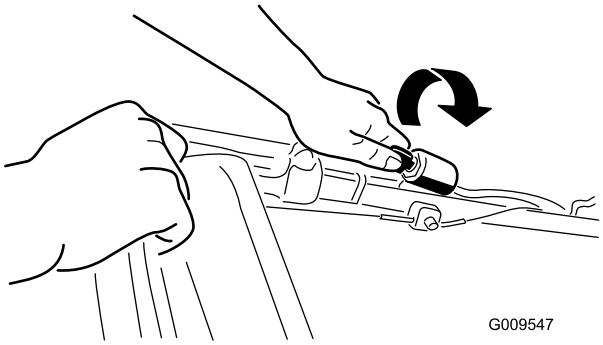


**Figuur 14**

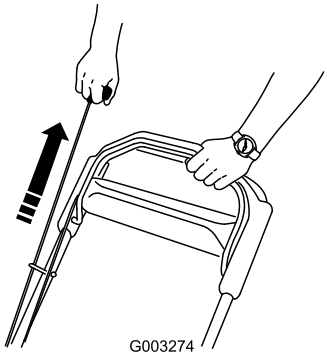


**Figuur 15**

**Opmerking:** Als de motor na enkele pogingen niet wil starten, moet u contact opnemen met een erkende Service Dealer.

# De zelfaandrijving gebruiken

Om de zelfaandrijving te activeren, loopt u eenvoudig vooruit met uw handen op het bovenste deel van de handgreep en uw ellebogen naast uw lichaam; de maaimachine richt zich automatisch naar uw loopsnelheid (Figuur 16).

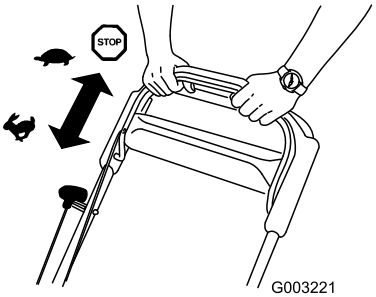


**Figuur 16**

# Motor afzetten

**Onderhoudsinterval:** Bij elk gebruik of dagelijks—Controleer of de motor binnen 3 seconden stopt nadat u de bedieningsstang van het maaimes hebt losgelaten.

Om de motor af te zetten, laat u de bedieningsstang van het maaimes los (Figuur 17).

**Belangrijk: Als u de bedieningsstang loslaat, moeten de motor en het mes binnen 3 seconden stoppen. Als dit niet gebeurt, mag u de machine niet verder gebruiken en moet u contact opnemen met een erkende servicedealer.**

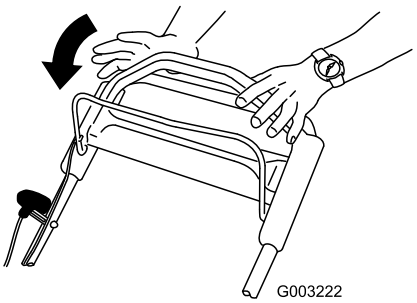


**Figuur 17**

# Maaisel recyclen

Als de machine wordt geleverd, is deze gereed om maaisel en bladafval naar het gazon te recyclen.

Als het zijuitwerpkanaal op de machine zit, moet u dit verwijderen en het deurtje vergrendelen alvorens het maaisel te verzamelen (raadpleeg Het zijuitwerpkanaal verwijderen (bladz. 14)).

**Belangrijk: Zorg ervoor dat de afsluiter van het achteruitwerpkanaal is geplaatst en vergrendeld. De afsluiter vergrendelen: Breng de afvoergeleider aan de achterzijde omhoog (Figuur 18), duw de afsluiter stevig naar binnen tot deze vastklikt en draai de hendel op de afsluiter linksom (Figuur 19).**

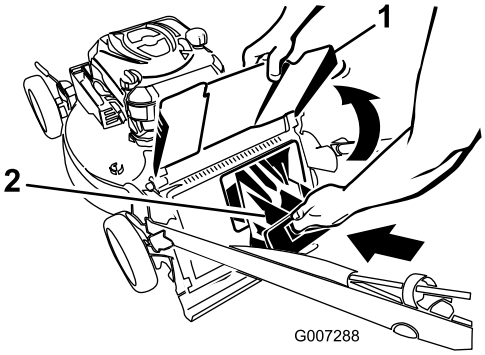


**Figuur 18**

1. Afvoergeleider achterzijde
2. Afsluiter van achteruitwerpkanaal

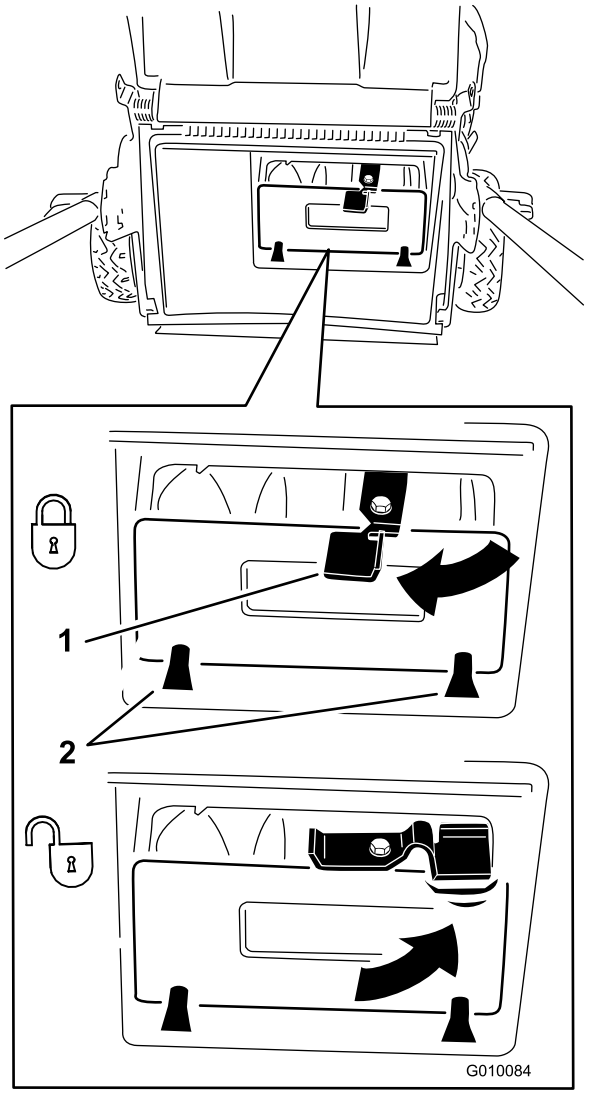


**Figuur 19**

1. Hendel
2. Lipjes

**Opmerking:** Om de afsluiter te ontgrendelen, draait u de hendel op de afsluiter naar rechts (Figuur 19).

# Het maaisel opvangen

Gebruik de grasvanger als u maaisel en bladafval wilt verzamelen.

**⚠ WAARSCHUWING**

**Een versleten graszak kan rommel uitwerpen, waardoor de gebruiker of omstanders ernstig lichamelijk of dodelijk letsel kunnen oplopen.**

**Controleer de graszak regelmatig. Plaats een nieuwe Toro-grasvanger als de oude is beschadigd.**

Als het zijuitwerpkanaal op de machine zit, moet u dit verwijderen en het deurtje vergrendelen alvorens het maaisel te verzamelen (raadpleeg Het zijuitwerpkanaal verwijderen (bladz. 14)).

**⚠ WAARSCHUWING**

**Het maaimes is scherp, contact met het maaimes kan ernstig lichamelijk letsel veroorzaken.**

**Zet de motor af en wacht totdat alle bewegende onderdelen tot stilstand zijn gekomen voordat u de bestuurderspositie verlaat.**

## De grasvanger plaatsen

1. Laat het startkoord rond de onderste koordgeleider lopen (Figuur 20).

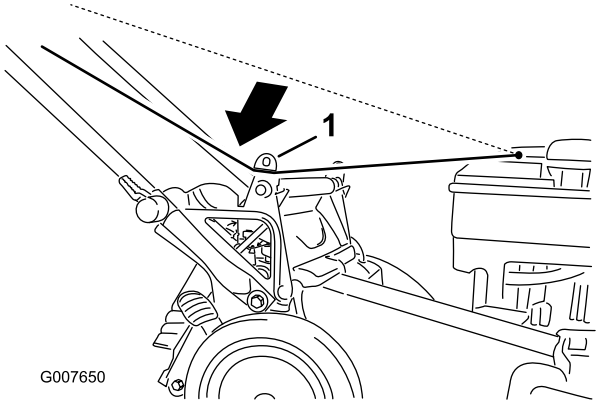


**Figuur 20**

1. Onderste koordgeleider

**Opmerking:** De onderste koordgeleider geeft het startkoord vrij als u aan de handgreep van het startkoord trekt.

2. Breng de afvoergeleider aan de achterzijde omhoog en houd deze omhoog (Figuur 21).

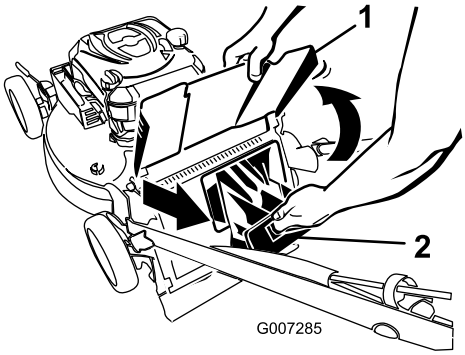


**Figuur 21**

1. Afvoergeleider achterzijde
2. Afsluiter van achteruitwerpkanaal

3. trek de afsluiter van het achteruitwerpkanaal eruit (Figuur 21).
4. Hang de bovenrand van de voorzijde van de vanger aan de inkepingen (Figuur 22).

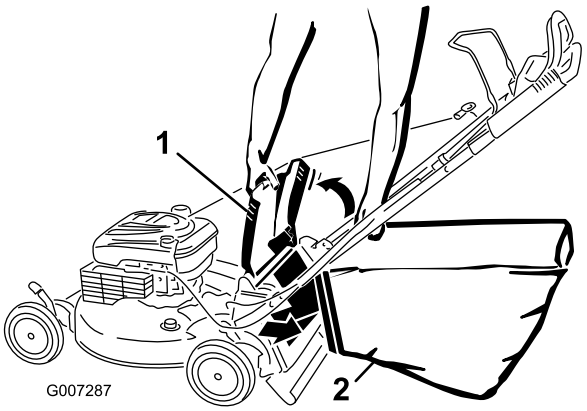


**Figuur 22**

1. Afvoergeleider achterzijde 2. Grasvanger

5. Breng de afvoergeleider aan de achterzijde omlaag.

## De grasvanger verwijderen

1. Laat het startkoord rond de onderste koordgeleider lopen (Figuur 23).

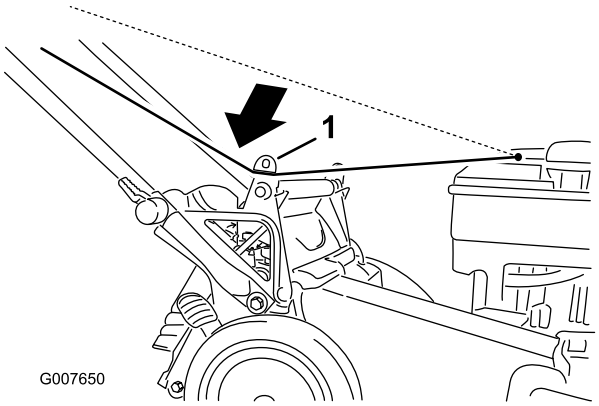


**Figuur 23**

1. Onderste koordgeleider

**Opmerking:** De onderste koordgeleider geeft het startkoord vrij als u aan de handgreep van het startkoord trekt.

2. Breng de afvoergeleider aan de achterzijde omhoog en houd deze omhoog.
3. Pak de grasvanger vast bij de handgreep en til deze uit de inkepingen.
4. Monteer de afsluiter van het achteruitwerpkanaal (Afbeelding 2).

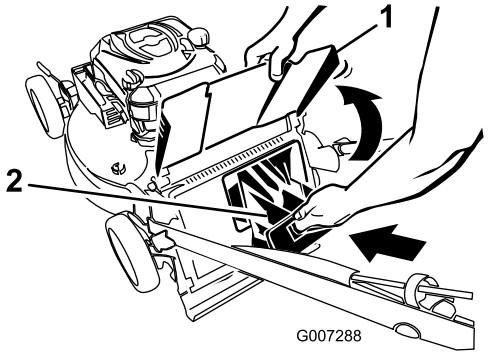


**Figuur 24**

1. Afvoergeleider achterzijde 2. Afsluiter van achteruitwerpkanaal

**Belangrijk: Zorg ervoor dat de afsluiter van het achteruitwerpkanaal is geplaatst en vergrendeld. Om de afsluiter te vergrendelen, duwt u de afsluiter naar binnen totdat deze vastklikt en draait u de hendel op de afsluiter naar links (Figuur 25).**

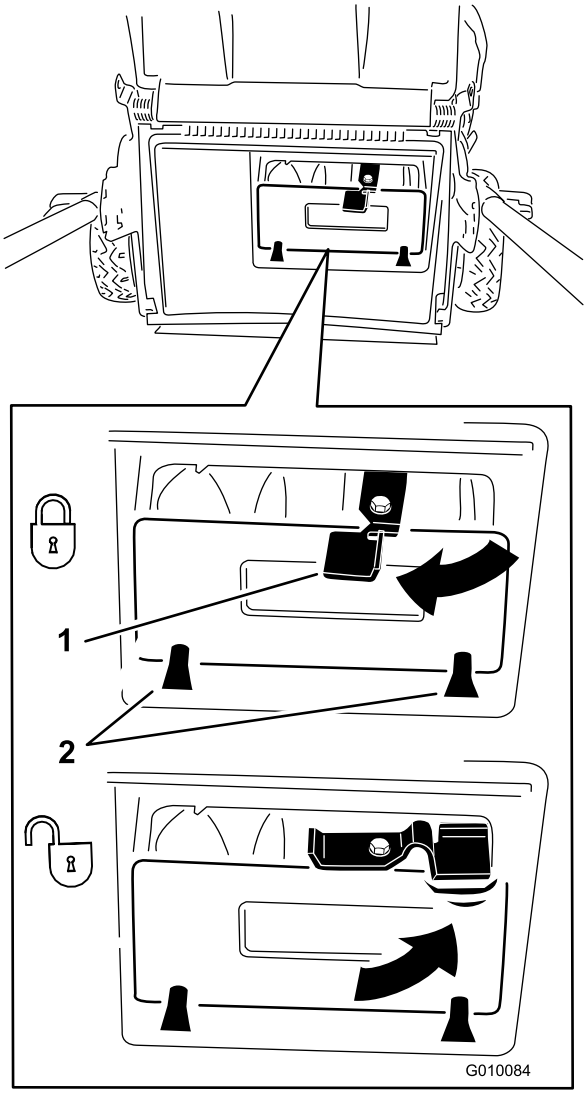


**Figuur 25**

1. Hendel 2. Lipjes

**Opmerking:** Om de afsluiter te ontgrendelen, draait u de hendel op de afsluiter naar rechts (Figuur 25).

5. Breng de afvoergeleider aan de achterzijde omlaag.

# Het maaisel zijwaarts afvoeren

Gebruik de zijafvoer als u zeer hoog gras maait.

Als de grasvanger op de machine zit, moet u die verwijderen en de afsluiter van de achteruitworp plaatsen (zie De grasvanger verwijderen (bladz. 13)) vóór u het maaisel zijwaarts afvoert.

**Belangrijk: Zorg ervoor dat de afsluiter van het achteruitwerpkanaal is geplaatst en vergrendeld. De afsluiter vergrendelen: Breng de afvoergeleider aan de achterzijde omhoog (Figuur 26), duw de afsluiter stevig naar binnen tot deze vastklikt en draai de hendel op de afsluiter linksom (Figuur 25).**

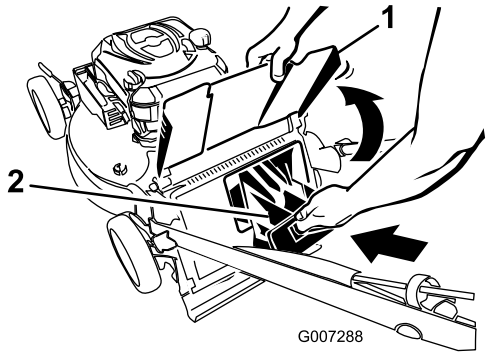


**Figuur 26**

1. Afvoergeleider
2. Afsluiter van achteruitwerpkanaal

**Opmerking:** Om de afsluiter te ontgrendelen, draait u de hendel op de afsluiter naar rechts (Figuur 25).

**⚠ WAARSCHUWING**

**Het maaimes is scherp, contact met het maaimes kan ernstig lichamelijk letsel veroorzaken.**

**Zet de motor af en wacht totdat alle bewegende onderdelen tot stilstand zijn gekomen voordat u de bestuurderspositie verlaat.**

## Zijuitwerpkanaal monteren

1. Ontgrendel het deurtje van de zijafvoer (Figuur 27).

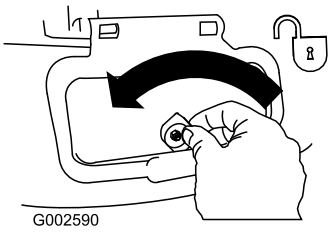


**Figuur 27**

2. Zet het deurtje van de zijafvoer open (Figuur 28).

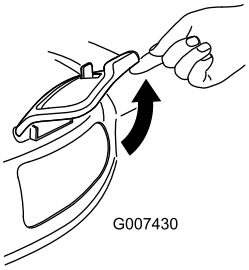


**Figuur 28**

3. Monteer de zijafvoer en sluit het deurtje op de tunnel (Figuur 29).

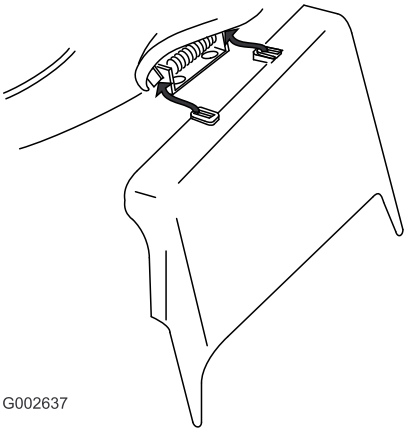


**Figuur 29**

## Het zijuitwerpkanaal verwijderen

Om de zijafvoer te verwijderen, voert u bovenstaande stappen in omgekeerde volgorde uit.

**Belangrijk: Vergrendel het deurtje van de zijuitworp nadat u dit hebt gesloten (Figuur 30).**

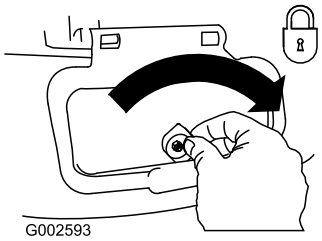


**Figuur 30**

# Tips voor bediening en gebruik

## Algemene maaitips

- Verwijder stokken, stenen, draden, takken en ander vuil die het mes kan raken, uit het werkgebied.
- Zorg ervoor dat het mes geen vaste voorwerpen raakt. Maai nooit met opzet over voorwerpen.
- Als de maaimachine toch een voorwerp raakt en begint te trillen, moet u meteen de motor afzetten, de bougiekabel losmaken en de maaimachine op beschadiging controleren.
- De beste resultaten krijgt u door een nieuw mes te monteren voordat het maaiseizoen begint.
- Vervang indien nodig het maaimes door een Toro-mes.

## Gras maaien

- U moet telkens niet meer dan ongeveer eenderde van de grassprieten afmaaien. Maai niet met een stand lager dan 51 mm, tenzij de grasmat dun is, of als het laat in het najaar is wanneer het gras langzamer begint te groeien. Zie De maaihoogte instellen (bladz. 10).
- Als u gras wilt maken dat langer dan 15 cm is, moet u maaien bij de maximale maaihoogte en een langzamere loopsnelheid. Vervolgens gaat u maaien bij een lagere maaihoogte om het gazon een zo fraai mogelijk uiterlijk te geven. Als het gras te hoog is, kan de machine verstopt raken en de motor afslaan.
- Maai uitsluitend droog gras of droge bladeren. Nat gras en natte bladeren gaan aankoeken, waardoor de maaimachine verstopt kan raken of de motor kan afslaan.

**⚠ WAARSCHUWING**

**Als u nat gras en natte bladeren maait, kunt u uitglijden, in aanraking komen met het mes en ernstig letsel oplopen. Maai uitsluitend in droge omstandigheden.**

- Maai steeds in wisselende richtingen. Hierdoor wordt het maaisel beter over het gazon verstrooid, zodat het gazon gelijkmatig wordt bemest.
- Als u met het uiterlijk van het voltooide gazon niet tevreden bent, probeer dan een of meer van de volgende stappen:
  - Vervang het maaimes of laat het slijpen.
  - Loop langzamer tijdens het maaien.
  - Stel de maaimachine in op een hogere maaihoogte.
  - Maai het gras vaker.
  - Laat de maaibanen overlappen in plaats van steeds een volledig nieuwe baan te maaien.
  - Stel de maaihoogte bij de voorwielen één stand lager in dan bij de achterwielen. Bijvoorbeeld: zet de maaihoogte van de voorwielen op stand 51 mm en die van de achterwielen op stand 64 mm.

## Bladeren fijnmaken

- Na het maaien moet altijd 50 % van het gazon zichtbaar blijven door de bladerlaag. Dit kan een of meerdere rondgangen over de bladeren vereisen.
- Als er een laag bladeren van meer dan 13 cm op het gazon ligt, moet u de voorwielen één of twee uitsparingen hoger zetten dan de achterwielen.
- Als de maaimachine de bladeren niet fijn genoeg maakt, is het beter om wat langzamer te maaien.

# Onderhoud

**Opmerking:** Bepaal vanuit de normale bestuurderspositie de linker- en rechterzijde van de machine.

## Aanbevolen onderhoudsschema

| Onderhoudsinterval | Onderhoudsprocedure |
|---|---|
| Na de eerste 5 bedrijfsuren | • Ververs de motorolie. |
| Bij elk gebruik of dagelijks | • Controleer het motoroliepeil.<br>• Controleer of de motor binnen 3 seconden stopt nadat u de bedieningsstang van het maaimes hebt losgelaten. |
| Om de 25 bedrijfsuren | • De accu opladen.<br>• Vervang het maaimes of laat het slijpen (vaker als de snijrand snel bot wordt). |
| Om de 50 bedrijfsuren | • Vervang de motorolie; doe dit vaker in stoffige werkomstandigheden. |
| Vóór de stalling | • De accu opladen. |
| Jaarlijks | • Het luchtfilter moet elk jaar worden vervangen (vaker als de machine wordt gebruikt in stoffige of vuile omstandigheden).<br>• De tandwieloverbrenging smeren. |

**Belangrijk: Raadpleeg de Gebruikershandleiding van de motor voor verdere onderhoudsprocedures.**

## Voorbereidingen voor onderhoudswerkzaamheden

1. Zet de motor af en wacht totdat alle bewegende onderdelen tot stilstand gekomen zijn.
2. Trek de bougiekabel los van de bougie (Figuur 31) voordat u onderhoudswerkzaamheden uitvoert.

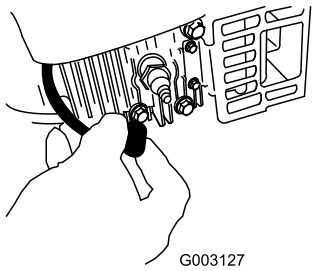


**Figuur 31**

3. Nadat u de onderhoudswerkzaamheden hebt uitgevoerd, moet u de kabel weer aansluiten op de bougie.

**Belangrijk: Voordat u de machine kantelt om olie te verversen of het mes te vervangen, moet u de machine gebruiken totdat de benzinetank leeg is. Als u de machine moet kantelen voordat de benzinetank leeg is, dient u de benzine met een handpomp uit de tank te pompen. Kantel de maaimachine altijd op de zijkant, met de peilstok omlaag.**

**⚠ WAARSCHUWING**

**Als u de machine kantelt, kan er benzine uit de tank lekken. Benzine is ontvlambaar en explosief en kan brandwonden veroorzaken.**

**Laat de motor drooglopen of pomp de benzine met een handpomp uit de tank. Gebruik nooit een hevel.**

## Het luchtfilter vervangen

**Onderhoudsinterval:** Jaarlijks

1. Voer de voorbereidingen voor het onderhoud uit, zie Voorbereidingen voor onderhoudswerkzaamheden (bladz. 16).
2. Gebruik een schroevendraaier om het luchtfilterdeksel te openen (Figuur 32).

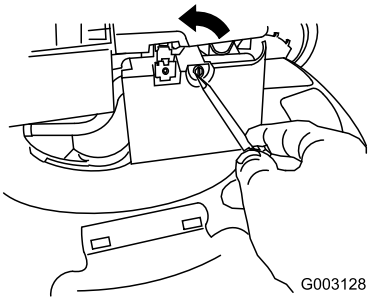


**Figuur 32**

3. Vervang het luchtfilter (Figuur 33).

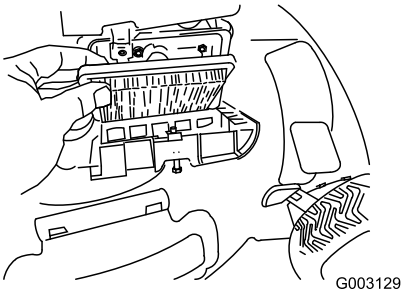


**Figuur 33**

4. Monteer het luchtfilterdeksel.

# Motorolie verversen

**Onderhoudsinterval:** Na de eerste 5 bedrijfsuren

Om de 50 bedrijfsuren

**Opmerking:** Maximaal vullen: 0,59 l, type: SAE 30 reinigingsolie, met onderhoudsclassificatie SF, SG, SH, SJ, SL van het American Petroleum Institute (API) of hoger.

1. Plaats de machine op een horizontaal oppervlak.
2. Controleer of de brandstoftank weinig of geen brandstof bevat zodat de brandstof niet lekt als u de maaier op de zijkant kantelt.
3. Voordat u de olie ververst, moet u de motor enkele minuten laten lopen zodat de olie warm wordt.

   **Opmerking:** Warme olie is vloeibaarder en voert vervuilingen beter mee.
4. Verwijder de bougiekabel van de bougie; raadpleeg Voorbereidingen voor onderhoudswerkzaamheden (bladz. 16).
5. Plaats een opvangbak voor de olie naast de machine, aan de kant van de peilstok.
6. Neem de peilstok uit de vulbuis (Figuur 34).

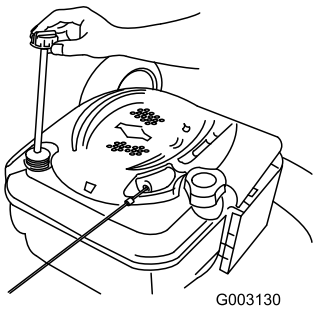


**Figuur 34**

7. Kantel de machine op zijn kant met de vulbuis omlaag om de gebruikte olie langs de vulbuis te laten uitlopen in een bak (Figuur 35).

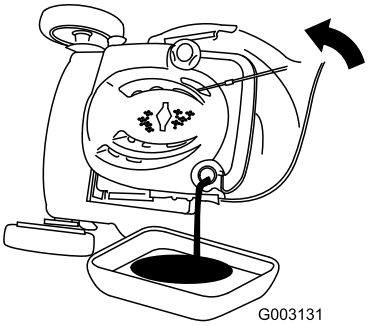


**Figuur 35**

8. Nadat de gebruikte olie is afgetapt, zet u de maaimachine terug in de werkstand.
9. Giet ongeveer 3/4 van de capaciteit van het oliecarter in de vulbuis.

   **Opmerking:** Maximaal vullen: 0,59 l, type: SAE 30 reinigingsolie, met onderhoudsclassificatie SF, SG, SH, SJ, SL van het American Petroleum Institute (API) of hoger.
10. Veeg het uiteinde van de peilstok af met een schone doek.
11. Steek de peilstok in de vulbuis en schroef hem er helemaal in.
12. Haal de peilstok eruit en lees het oliepeil af; zie Figuur 36.

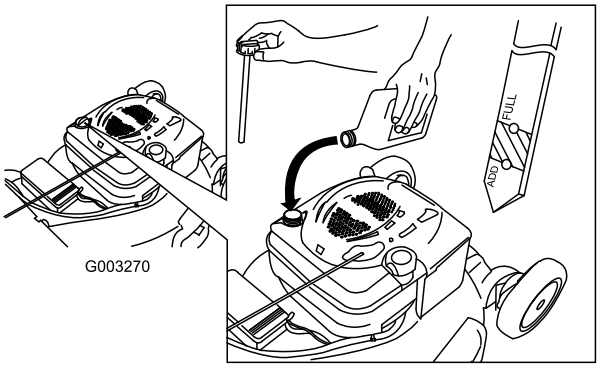


**Figuur 36**

- Als het peil onder de **Bijvullen**-markering op de peilstok staat, giet dan **langzaam** een kleine hoeveelheid olie in de vulbuis en herhaal de stappen 10 tot en met 12 totdat het peil de **Vol**-markering op de peilstok bereikt.
- Als de olie tot boven de **Vol**-markering op de peilstok reikt, laat dan de overtollige olie weglopen tot het peil de **Vol**-markering op de peilstok bereikt.

  **Belangrijk: Als het oliepeil in het carter te hoog of te laag is en u laat de motor toch draaien, kunt u deze beschadigen.**

13. Plaats de peilstok weer stevig op zijn plaats.
14. Geef de oude olie af bij een erkend inzamelpunt.

# De accu opladen

**Onderhoudsinterval:** Om de 25 bedrijfsuren

Vóór de stalling

Laad de accu voor het eerste gebruik gedurende 24 uur op, doe dit vervolgens elke maand (steeds na 25 keer starten) of wanneer dit nodig is. Gebruik de acculader altijd op een beschutte plaats en laad de accu op bij kamertemperatuur (22 °C) indien dit mogelijk is.

1. Sluit de acculader aan op de kabelboom van de machine, die zich onder het contactsleuteltje bevindt (Figuur 37).

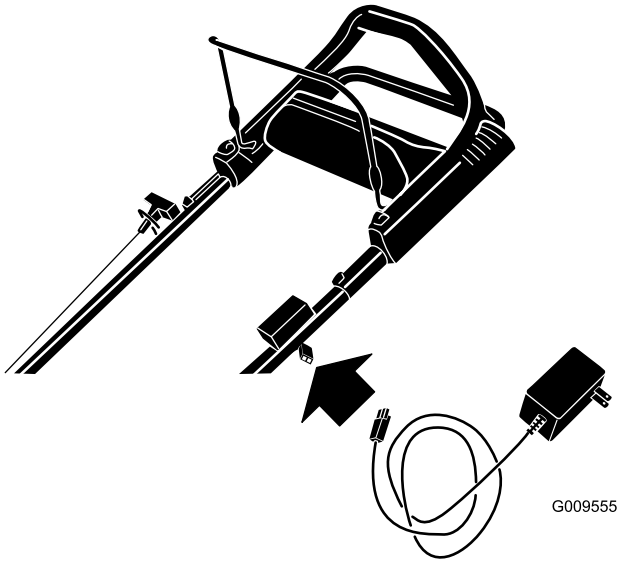


**Figuur 37**

2. Sluit de acculader aan op een stopcontact.

   **Opmerking:** Als de accu niet meer kan worden opgeladen, moet u deze afvoeren of verwerken volgens de plaatselijk geldende voorschriften.

**Opmerking:** De lader is mogelijk voorzien van een LED-display met twee kleuren waarmee de volgende laadstatus kan worden weergeven:

- Een rood lampje geeft aan dat de lader de accu laadt.
- Een groen lampje geeft aan dat de accu volledig is opgeladen of dat de lader is losgekoppeld van de accu.
- Een knipperend licht dat wisselt tussen rood en groen geeft aan dat de accu bijna volledig is opgeladen. Het duurt hierna nog maar enkele minuten tot de accu volledig is opgeladen.

# De zekering vervangen

Als de accu niet oplaadt of de motor niet gaat lopen met behulp van de elektrische starter, is de zekering waarschijnlijk doorgebrand. Monteer een nieuwe 40 A insteekzekering.

**Belangrijk: U kunt de machine pas starten met het elektrische startsysteem of de accu opladen als de zekering is gemonteerd.**

1. Maak beide uiteinden van het accudeksel los en verwijder dit (Figuur 38).

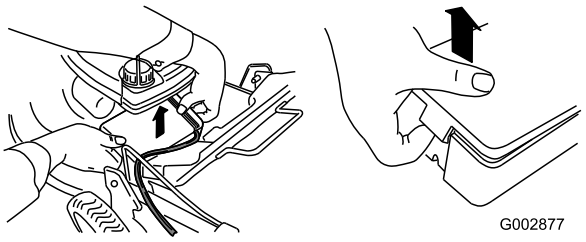


**Figuur 38**

2. Vervang de zekering in de zekeringhouder (Figuur 39).

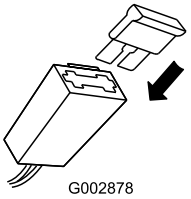


**Figuur 39**

   **Opmerking:** De maaimachine wordt geleverd met een reservezekering in het accucompartiment.

3. Plaats het accudeksel.

# De tandwieloverbrenging smeren

**Onderhoudsinterval:** Jaarlijks

1. Veeg de smeernippels aan de binnenkant van de achterwielen af met een schone doek (Figuur 40).

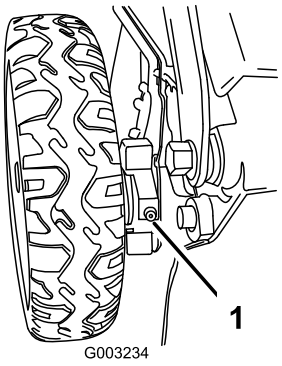


**Figuur 40**

2. Zet een vetspuit op elke smeernippel en pomp er voorzichtig twee of drie slagen Nr. 2 smeervet op lithiumbasis voor algemene doeleinden in.

## Het maaimes vervangen

**Onderhoudsinterval:** Om de 25 bedrijfsuren

**Belangrijk:** ***U hebt een momentsleutel nodig om het mes op correcte wijze te monteren.*** **Als u geen momentsleutel hebt of niet goed weet hoe u de montage moet uitvoeren, kunt u contact opnemen met een erkende servicedealer.**

Controleer het mes wanneer de benzinetank leeg is. Een beschadigd of gescheurd mes moet direct worden vervangen. Als de snijrand bot is of bramen vertoont, moet u het mes laten slijpen of vervangen.

1. Maak de bougiekabel los van de bougie; zie Voorbereidingen voor onderhoudswerkzaamheden (bladz. 16).
2. Kantel de maaimachine op de zijkant, met de peilstok omlaag.
3. Gebruik een blok hout om het mes stil te houden (Figuur 41).

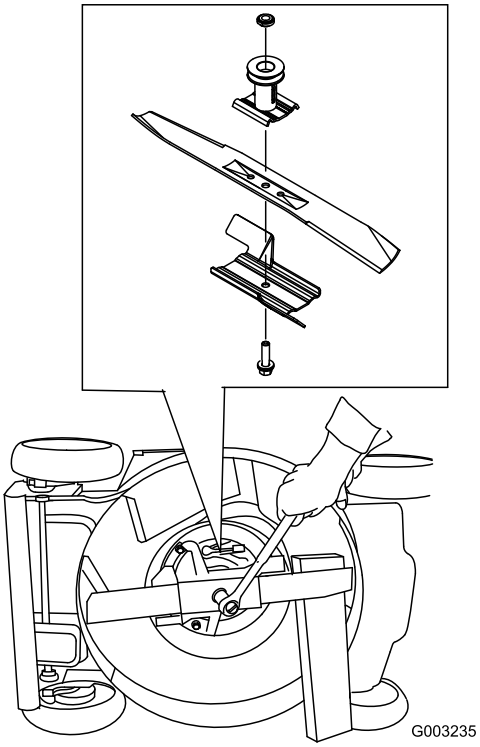


**Figuur 41**

4. Verwijder het mes en bewaar alle bevestigingselementen.
5. Monteer het nieuwe mes en alle bevestigingselementen.

   **Belangrijk:** **De gebogen uiteinden van het mes moeten naar de machine wijzen.**
6. Gebruik een momentsleutel om de mesbout vast te draaien met een torsie van 82 Nm.

   **Belangrijk:** **Een bout die is vastgedraaid met een torsie van 82 Nm zit erg vast. Zet het mes vast met een stuk hout en plaats uw volle gewicht achter de (dop)sleutel om de bout goed vast te draaien. Het is erg moeilijk om deze bout te vast te draaien.**

# Stalling

## Voorbereidingen voor stalling

**⚠ WAARSCHUWING**

**Benzinedampen kunnen tot ontploffing komen.**

- **Bewaar benzine niet langer dan 30 dagen.**
- **Stal de machine nooit in een afgesloten ruimte in de nabijheid van open vuur.**
- **Laat de motor afkoelen voordat u de machine stalt.**

1. Als u de tank voor de laatste keer van het jaar vult, moet u een stabilizer toevoegen aan de benzine volgens de voorschriften van de fabrikant.
2. Laat de motor lopen totdat hij afslaat door gebrek aan benzine.
3. Laat de motor lopen totdat deze afslaat. Als de motor niet meer wil starten, is de brandstof voldoende verbruikt.
4. Verwijder de bougiekabel van de bougie.
5. Verwijder de bougie, giet 30 ml olie in het bougiegat en trek verschillende keren langzaam aan het startkoord om de olie over de cilinderwand te verspreiden teneinde corrosie in de stallingsperiode te voorkomen.
6. Monteer de bougie zonder deze vast te draaien.
7. Draai alle moeren, bouten en schroeven goed aan.
8. Laad de accu voor het eerste gebruik gedurende 24 uur op, haal vervolgens de acculader uit het stopcontact en stal de machine in een onverwarmde ruimte. Als u de machine stalt in een verwarmde ruimte, moet u de accu om de 90 dagen opladen.

## Handgreep inklappen

**⚠ WAARSCHUWING**

**Als de handgreep verkeerd wordt in- en uitgeklapt, kunnen de kabels schade oplopen, waardoor de machine niet veilig kan worden gebruikt.**

- **Zorg ervoor dat u de kabels niet beschadigt als u de handgreep in- of uitklapt.**
- **Indien een kabel is beschadigd, moet u contact opnemen met een erkende Service Dealer.**

1. Draai de handgreep naar voren (Figuur 42).

   **Belangrijk:** **Zorg ervoor dat de kabels aan de buitenkant van de knoppen van de handgreep lopen als u het bovenste deel van de handgreep inklapt.**

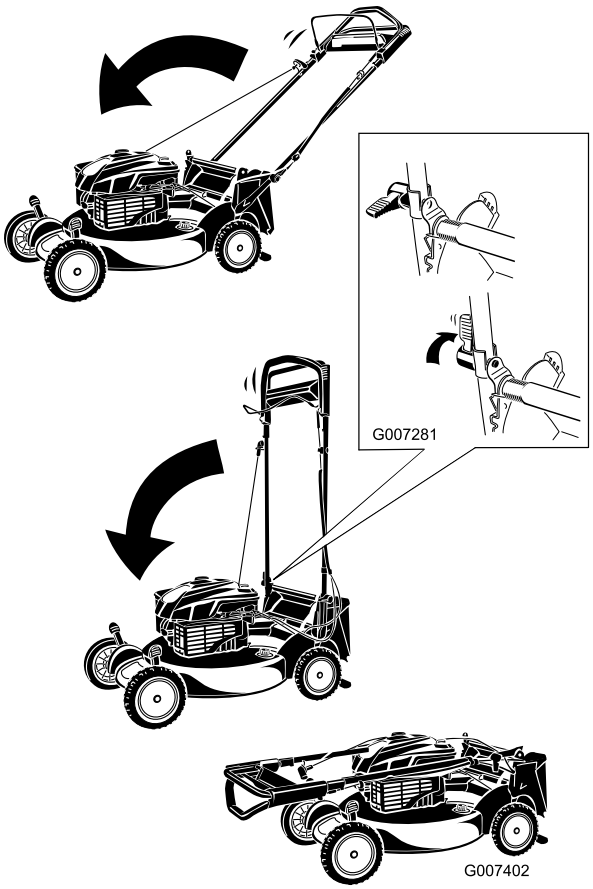


**Figuur 42**

2. Om de handgreep uit te vouwen, zie 1 De handgreep monteren en uitklappen (bladz. 6).

# De maaimachine uit de stalling halen

1. Laad de accu op; zie De accu opladen (bladz. 18).
2. Controleer alle bevestigingen en draai deze vast.
3. Verwijder de bougie en draai de motor snel rond met behulp van het startkoord om overtollige olie uit de cilinder te verwijderen.
4. Plaats de bougie en draai hem met behulp van een momentsleutel vast met een torsie van 20 Nm.
5. Voer de vereiste onderhoudsprocedures uit; zie Voorbereidingen voor onderhoudswerkzaamheden (bladz. 16).
6. Controleer het oliepeil in de motor; zie Het motoroliepeil controleren (bladz. 9).
7. Vul de brandstoftank met verse benzine; zie De brandstoftank vullen (bladz. 9).
8. Sluit de bougiekabel aan op de bougie.

# Opmerkingen:

# Opmerkingen:

# Lijst met internationale dealers

| Dealer: | Land: | Telefoonnummer: | Dealer: | Land: | Telefoonnummer: |
|---|---|---|---|---|---|
| Atlantis Su ve Sulama Sisstemleri Lt | Turkije | 90 216 344 86 74 | Maquiver S.A. | Colombia | 57 1 236 4079 |
| Balama Prima Engineering Equip. | Hongkong | 852 2155 2163 | Maruyama Mfg. Co. Inc. | Japan | 81 3 3252 2285 |
| B-Ray Corporation | Korea | 82 32 551 2076 | Agrolanc Kft | Hongarije | 36 27 539 640 |
| Casco Sales Company | Puerto Rico | 787 788 8383 | Mountfield a.s. | Tsjechië | 420 255 704 220 |
| Ceres S.A. | Costa Rica | 506 239 1138 | Munditol S.A. | Argentinië | 54 11 4 821 9999 |
| CSSC Turf Equipment (pvt) Ltd. | Sri Lanka | 94 11 2746100 | Oslinger Turf Equipment SA | Ecuador | 593 4 239 6970 |
| Cyril Johnston & Co. | Noord-Ierland | 44 2890 813 121 | Oy Hako Ground and Garden Ab | Finland | 358 987 00733 |
| Equiver | Mexico | 52 55 539 95444 | Parkland Products Ltd. | Nieuw-Zeeland | 64 3 34 93760 |
| Femco S.A. | Guatemala | 502 442 3277 | Prato Verde S.p.A. | Italië | 39 049 9128 128 |
| G.Y.K. Company Ltd. | Japan | 81 726 325 861 | Prochaska & Cie | Oostenrijk | 43 1 278 5100 |
| Geomechaniki of Athens | Griekenland | 30 10 935 0054 | RT Cohen 2004 Ltd. | Israël | 972 986 17979 |
| Guandong Golden Star | China | 86 20 876 51338 | Riversa | Spanje | 34 9 52 83 7500 |
| Hako Ground and Garden | Zweden | 46 35 10 0000 | Sc Svend Carlsen A/S | Denemarken | 45 66 109 200 |
| Hako Ground and Garden | Noorwegen | 47 22 90 7760 | Solvert S.A.S. | Frankrijk | 33 1 30 81 77 00 |
| Hayter Limited (U.K.) | Verenigd Koninkrijk | 44 1279 723 444 | Spypros Stavrinides Limited | Cyprus | 357 22 434131 |
| Hydroturf Int. Co Dubai | Verenigde Arabische Emiraten | 97 14 347 9479 | Surge Systems India Limited | India | 91 1 292299901 |
| Hydroturf Egypt LLC | Egypte | 202 519 4308 | T-Markt Logistics Ltd. | Hongarije | 36 26 525 500 |
| Irriamc | Portugal | 351 21 238 8260 | Toro Australia | Australië | 61 3 9580 7355 |
| Irrigation Products Int'l Pvt Ltd. | India | 86 22 83960789 | Toro Europe NV | België | 32 14 562 960 |
| Jean Heybroek BV. | Nederland | 31 30 639 4611 | | | |

## Privacyverklaring voor Europa

De informatie die Toro verzamelt
Toro Warranty Company (Toro) respecteert uw privacy. Om uw aanspraak op garantie te behandelen en contact met u op te nemen in het geval van een terugroepactie vragen wij om bepaalde persoonlijke informatie, hetzij direct of via uw lokale Toro-dealer.

Het Toro garantiesysteem wordt gehost op servers in de Verenigde Staten, waar de privacywet mogelijk niet dezelfde bescherming biedt als in uw land.

DOOR UW PERSOONLIJKE GEGEVENS MET ONS TE DELEN STEMT U IN MET DE VERWERKING VAN UW PERSOONSGEGEVENS ZOALS BESCHREVEN IN DEZE PRIVACYVERKLARING.

Hoe Toro informatie gebruikt
Toro kan uw persoonsgegevens gebruiken om uw aanspraak op garantie te behandelen, contact met u op te nemen in het geval van een terugroepactie, of voor een ander doeleinde waarvan we u op de hoogte brengen. Toro kan uw informatie delen met zijn afdelingen, verdelers of andere zakenpartners in verband met deze activiteiten. We verkopen uw persoonsgegevens niet aan andere bedrijven. We behouden ons het recht voor om persoonsgegevens te delen teneinde te voldoen aan geldende wetten en verzoeken van de aangewezen autoriteiten, opdat wij onze systemen naar behoren kunnen gebruiken of met het oog op onze eigen bescherming of die van andere gebruikers.

Behoud van uw persoonlijke informatie
Wij bewaren uw persoonsgegevens zo lang als nodig is voor de doeleinden waarvoor ze oorspronkelijk werden verzameld of voor andere legitieme doeleinden (zoals naleving van voorschriften), of zo lang als vereist is door de van toepassing zijnde wet.

Toro's engagement voor de bescherming van uw persoonlijke informatie
Wij nemen redelijke voorzorgen om uw persoonlijke informatie te beschermen. We proberen bovendien de nauwkeurigheid en geldigheid van persoonlijke gegevens te waarborgen.

Toegang tot en aanpassing van uw persoonlijke informatie
Als u toegang wenst tot uw persoonlijke gegevens of deze wilt aanpassen, gelieve dan een e-mail te sturen naar legal@toro.com.

## Australische consumentenwet

Australische klanten kunnen voor informatie over de Australische consumentenwet (Australian Consumer Law) terecht bij de lokale Toro-verdeler of ze kunnen deze informatie in de doos vinden.

# Toro Garantie
# en
# De Toro GTS-startgarantie

## Voorwaarden en producten waarvoor de garantie geldt

De Toro Company en de hieraan gelieerde onderneming, Toro Warranty Company, bieden krachtens een overeenkomst tussen beide ondernemingen de oorspronkelijke koper[1] gezamenlijk de garantie dat ze het hieronder vermelde Toro-product zullen repareren als het materiaalgebreken of fabricagefouten vertoont of als de Toro GTS (Guaranteed to Start) motor niet start bij de eerste of de tweede poging, op voorwaarde dat het routineonderhoud dat vereist wordt door de *Gebruikershandleiding* uitgevoerd is.

De volgende perioden zijn van toepassing vanaf de datum van aankoop:

| **Producten** | **Garantieperiode** |
|---|---|
| Motorgazonmaaiers | |
| • Gegoten maaidek | 5 jaar thuisgebruik[2]<br>90 dagen commercieel gebruik |
| • Motor | 5 jaar GTS-garantie, thuisgebruik[3] |
| • Accu | 2 jaar |
| • Maaiers met stalen maaidek | 2 jaar thuisgebruik[2]<br>90 dagen commercieel gebruik |
| • Motor | 2 jaar GTS-garantie, thuisgebruik[3] |
| TimeMaster maaiers | 3 jaar thuisgebruik[2]<br>90 dagen commercieel gebruik |
| • Motor | 3 jaar GTS-garantie, thuisgebruik[3] |
| • Accu | 2 jaar |
| Elektrische trimmers en bladblazers | 2 jaar thuisgebruik[2]<br>Geen garantie voor commercieel gebruik |
| Sneeuwruimers | |
| • Enkel stadium | 2 jaar thuisgebruik[2]<br>45 dagen commercieel gebruik |
| • Motor | 2 jaar GTS-garantie, thuisgebruik[3] |
| • Twee stadia | 3 jaar thuisgebruik[2]<br>45 dagen commercieel gebruik |
| • Kanaal, kanaalgeleider en kap van rotorbehuizing | Levenslang (alleen oorspronkelijke eigenaar)[5] |
| Elektrische sneeuwruimers | 2 jaar thuisgebruik[2]<br>Geen garantie voor commercieel gebruik |
| Alle onderstaande zitmaaiers | |
| • Motor | Raadpleeg de garantie van de motorfabrikant[4] |
| • Accu | 2 jaar thuisgebruik[2] |
| • Werktuigen | 2 jaar thuisgebruik[2] |
| DH gazon- en tuintractoren | 2 jaar thuisgebruik[2]<br>90 dagen commercieel gebruik |
| XLS gazon- en tuintractoren | 3 jaar thuisgebruik[2]<br>90 dagen commercieel gebruik |
| TimeCutter | 3 jaar thuisgebruik[2]<br>90 dagen commercieel gebruik |
| TITAN maaiers | 3 jaar of 240 uur[5] |
| • Frame | Levenslang (alleen oorspronkelijke eigenaar)[6] |
| Z Master maaiers 2000-serie | 4 jaar of 500 uur[5] |
| • Frame | Levenslang (alleen oorspronkelijke eigenaar)[6] |

[1]Oorspronkelijke koper: de persoon die het Toro-product oorspronkelijk heeft gekocht.

[2]Thuisgebruik betekent gebruik van het product op het terrein dat bij uw huis hoort. Gebruik op meerdere locaties wordt beschouwd als commercieel gebruik. Hierop is de garantie voor commercieel gebruik van toepassing.

[3]De Toro GTS-startgarantie is niet van toepassing op producten die commercieel gebruikt worden.

[4]Voor bepaalde motoren van Toro-producten geldt een garantie van de fabrikant van de motor.

[5]De optie die zich het eerst aandient, moet worden aangehouden.

[6]Levenslange garantie op het frame – Als het hoofdframe, bestaand uit de onderdelen die aan elkaar zijn gelast en die samen de structuur van de tractor vormen en waaraan andere onderdelen zoals de motor zijn bevestigd, scheuren of breuken vertoont na normaal gebruik, wordt het frame onder garantie gerepareerd of vervangen, naar de voorkeur van het bedrijf Toro, zonder kosten voor onderdelen of arbeid. Als het frame gebreken vertoont ten gevolge van misbruik of verkeerd gebruik of ten gevolge van corrosie, dan dekt de garantie dat niet.

Deze garantie dekt de kosten van onderdelen en arbeid, maar de transportkosten zijn voor rekening van de klant.

De garantie kan vervallen als de uurmeter is afgekoppeld of aangepast, of als er aanwijzingen zijn dat ermee geknoeid is.

## Plichten van de eigenaar

U dient uw Toro-product te onderhouden zoals wordt beschreven in de *Gebruikershandleiding*. Dit routineonderhoud is voor uw rekening, ongeacht of dit wordt uitgevoerd door de dealer of uzelf.

## Aanwijzingen voor aanvraag van garantieservice

Als u van mening bent dat een Toro-product materiaalgebreken of fabricagefouten vertoont, moet u deze procedure volgen:

1. Neem contact op met de verkoper om het product te laten nakijken of te repareren. Als u om wat voor reden dan ook geen contact kunt opnemen met de verkoper, neem dan contact op met een andere erkende Toro-dealer om onderhoud te laten plegen. Zie bijgevoegde lijst met dealers.
2. Breng het product met uw aankoopbewijs (kwitantie) naar de onderhoudsgarage. Als u om wat voor reden dan ook ontevreden bent over het onderzoek van de onderhoudsgarage of de verleende hulp, verzoeken wij u contact met ons op te nemen via:

   Toro Customer Care Department, RLC Division
   Toro Warranty Company
   8111 Lyndale Avenue South
   Bloomington, MN 55420-1196 VS
   001–952–948–4707

## Zaken en gevallen die niet onder de garantie vallen

Buiten deze expliciete garantie vallen:

- De kosten voor regelmatig onderhoud of onderdelen die aan slijtage onderhevig zijn, zoals messen, rotormessen (schoepen), schrapermessen, riemen, brandstof, smeermiddelen, olie verversen, bougies, luchtbanden, kabels/koppelingen of afstelling van remmen.
- Elk product of onderdeel dat is veranderd of verkeerd is gebruikt en moet worden vervangen of worden gerepareerd als gevolg van ongelukken of gebrekkig onderhoud.
- Reparatie die noodzakelijk is omdat oude brandstof (ouder dan één maand) is gebruikt of het brandstofsysteem niet goed is voorbereid op een periode van buitengebruikstelling van langer dan één maand.
- Alle reparatiewerkzaamheden die onder deze garantie vallen, moeten worden uitgevoerd door een erkende Toro-onderhoudsgarage die goedgekeurde Toro-vervangingsonderdelen gebruikt.

## Algemene voorwaarden

De koper wordt beschermd door de nationale wetgeving van elk land. De rechten waarover de koper beschikt op grond van deze wetgeving, worden niet beperkt door deze garantie.