Form No. 3377-410 Rev A

Cortador ProStripe 560

Modelo nº 02656—Nº de série 313000001 e superiores

Manual do Operador

Introdução

Leia estas informações cuidadosamente para saber como utilizar e efectuar a manutenção do produto de forma adequada, bem como evitar ferimentos e danos no produto. A utilização correcta e segura do produto é da exclusiva responsabilidade do utilizador.

Pode contactar directamente a Toro em www.toro.com para obter informações sobre produtos e acessórios, ajuda para encontrar um representante ou para registar o seu produto.

Sempre que necessitar de assistência, peças genuínas Toro ou informações adicionais, entre em contacto com um distribuidor autorizado ou com o serviço de assistência Toro, indicando os números de modelo e de série do produto. Figura 1 identifica a localização dos números de série e de modelo do produto.

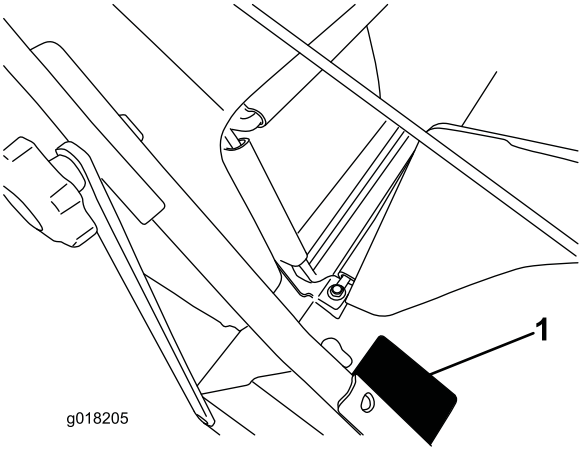

Figura 1

1. Placa com os números de modelo e de série

Escreva os números de modelo e de série do produto nos espaços em baixo:

Modelo nº _____

Nº de série _____

Este manual identifica potenciais perigos e tem mensagens de segurança identificadas pelo símbolo de alerta de segurança (Figura 2), que identifica perigos que podem provocar ferimentos graves ou mesmo a morte, se não respeitar as precauções recomendadas.

Figura 2

1. Símbolo de alerta de segurança.

Neste manual são utilizados 2 termos para identificar informações importantes. **Importante** identifica informações especiais de ordem mecânica e **Nota** sublinha informações gerais que requerem especial atenção.

Para modelos cuja potência do motor está especificada, a potência bruta em cavalos desse motor foi classificada em laboratório pelo fabricante do motor em conformidade com SAE J1940. Com a configuração para obedecer aos requisitos de segurança, emissões e funcionamento, a potência real em cavalos do motor nesta classe de cortador de relva será substancialmente inferior.

Índice

Introdução 1
Segurança geral do cortador de relva 2
Pressão acústica 4
Potência acústica 4
Vibração Mão-Braço 4
Autocolantes de segurança e de instruções 5
Instalação 6
1 Desdobrar o manípulo 6
2 Montar o saco de relva. 7
3 Encher o motor com óleo 7
Descrição geral do produto 8
Especificações 9
Funcionamento 9
Enchimento do depósito de combustível 9
Verifique o nível de óleo do motor 10
Ajustar a altura de corte 10
Ligar o motor 11
Utilizar a transmissão auto-propulsora. 11
Parar o motor 11
Guardar as aparas de relva em sacos 11
Sugestões de utilização 12
Manutenção 13
Plano de manutenção recomendado 13
Preparação para a manutenção 13
Substituir o filtro de ar 14
Mudança do óleo do motor 14
Ajustar o cabo auto-propulsor. 15
Substituir a lâmina 16

© 2013—The Toro® Company
8111 Lyndale Avenue South
Bloomington, MN 55420

Registe o seu produto em www.Toro.com.

CE

Tradução do original (PT)
Impresso no Reino Unido.
Todos os direitos reservados

3377-410 A

Afiar a lâmina.....17
Limpar a máquina.....17
Armazenamento 19
Preparar a máquina para armazenamento 19
Dobrar o manípulo.....19
Retirar a máquina do armazenamento.....19

Segurança

O uso e manutenção impróprios deste equipamento pode resultar em ferimentos. Para reduzir o risco de ferimentos, cumpra estas instruções de segurança.

A Toro concebeu e testou este cortador para um serviço razoavelmente seguro: no entanto, o não cumprimento das seguintes instruções pode resultar em ferimentos pessoais.

Para assegurar a máxima segurança, o melhor desempenho, e para ter conhecimento sobre o produto, é essencial que todos os operadores do equipamento leiam e compreendam o conteúdo deste manual mesmo antes de colocar o motor em funcionamento. Preste particular atenção ao símbolo de alerta de segurança (Figura 2) que significa Cuidado, Aviso, ou Perigo – "instrução de segurança pessoal". Leia e compreenda as instruções pois estas têm a ver com segurança. O não respeito desta instruções pode resultar em ferimentos pessoais.

Segurança geral do cortador de relva

A seguintes instruções foram adaptadas a partir da norma ISO 5395.

Este aparelho de corte pode provocar a amputação de mãos e pés, e a projecção de objectos. O não respeito das seguintes instruções de segurança pode resultar em ferimentos graves ou morte.

Formação

- Leia o *Manual do utilizador* e o restante material de formação. Se o(s) utilizador(es) ou mecânico(s) não compreenderem o idioma do manual, compete ao proprietário a tarefa de lhes transmitir essas informações.
- Familiarize-se com o funcionamento seguro do equipamento, com os comandos do utilizador e com os sinais de segurança.
- Todos os utilizadores e mecânicos devem receber formação adequada. A formação dos utilizadores é da responsabilidade do proprietário.
- Nunca permita que se aproximem do cortador crianças ou pessoas que desconheçam as instruções de utilização. Os regulamentos locais podem determinar restrições relativamente à idade do utilizador.
- Não se esqueça que o utilizador é o único responsável por qualquer acidente e outros perigos que ocorram a si mesmo, a outros ou a qualquer propriedade.
- Compreenda as explicações de todas as imagens usadas no cortador ou nas instruções.

Gasolina

AVISO – A gasolina é altamente inflamável. Tome as seguintes precauções.

- Armazene o combustível em recipientes concebidos especialmente para o efeito.
- Abasteça sempre o veículo no exterior e não fume enquanto o fizer.
- Adicione o combustível antes de pôr o motor em funcionamento. Nunca tire o tampão do depósito de combustível nem adicione combustível se o motor estiver a funcionar ou demasiado quente.
- Em caso de derrame de combustível, não tente ligar o motor, afaste a máquina do local onde se verificou o derrame, evitando criar qualquer fonte de ignição até que os vapores do combustível se tenham dissipado.
- Substitua todos os depósitos de combustível e tampas com segurança.

Preparação

- Enquanto cortar a relva, use sempre calçado resistente, calças compridas e protecção auricular. Nunca utilize o equipamento se usar sandálias ou estiver descalço. O cabelo comprido, roupas largas e jóias podem ficar presos nas peças móveis.
- Examine cuidadosamente a área onde irá utilizar o equipamento, retirando quaisquer pedras, galhos, arames, ossos e outros objectos estranhos que possam ser projectados pela máquina.
- Antes de usar, inspeccione sempre visualmente de forma a certificar-se que resguardos, e dispositivos de segurança, tais como deflectores e/ou apanha relvas, estão colocados e a funcionar correctamente.
- Antes de utilizar, inspeccione sempre as lâminas, as porcas e a estrutura do cortador para verificar se nada se encontra danificado. Substitua as lâminas e as porcas danificadas em grupos para manter o equilíbrio.

Arranque

Não incline o cortador quando puser o motor em funcionamento.

Funcionamento

- Nunca corte a relva com pessoas por perto, sobretudo no caso de crianças ou animais.
- A operação de corte deve ser efectuada apenas com luz natural ou com iluminação artificial adequada.

- Evite utilizar o equipamento em relva molhada, sempre que possível.
- Esteja atento a buracos no terreno e a outros perigos ocultos.
- Não coloque as mãos ou os pés perto ou por baixo das peças móveis. Mantenha-se sempre afastado da abertura de descarga.
- Nunca opere a máquina com o deflector de descarga subido, removido ou alterado, excepto se usar um receptor de relva.
- Nunca levante nem transporte um cortador enquanto o motor está a funcionar.
- Tenha extremo cuidado quando virar ou puxar um cortador manual na sua direcção.
- Ande, nunca corra.
- Declives:
  - Não corte a relva em inclinações demasiado pronunciadas.
  - Tome todas as precauções necessárias quando se encontrar numa inclinação.
  - Corte na direcção transversal da superfície dos declives, nunca de cima para baixo e tenha extremo cuidado quando mudar de direcção nos declives.
  - Tenha sempre a certeza onde coloca os pés nos declives.
- Reduza a velocidade em declives e em curvas apertadas para prevenir a sobreviragem e perda de controlo.
- Pare a lâmina se o cortador de relva tiver de ser inclinado para transporte quando atravessar superfícies que não sejam relva e quando transportar o mesmo de e para a área a ser cortada.
- Não utilize o motor em espaços confinados onde se acumulem gases de monóxido de carbono.
- Pare numa zona nivelada.
- Desligue o motor
  - sempre que abandonar o cortador de relva.
  - antes do reabastecimento.
  - antes de retirar o receptor de relva.
  - antes de fazer ajustes da altura, a não ser que o mesmo possa ser feito a partir do lugar do condutor.
- Pare o motor e desligue o fio da vela de ignição.
  - antes de limpar obstruções ou desentupir a calha.
  - antes de examinar, limpar ou reparar o cortador.
  - depois de bater num objecto estranho, inspeccione o cortador de relva quanto a danos e proceda a reparações antes de voltar a utilizar o equipamento.
  - se a máquina começar a vibrar de um modo estranho (verifique imediatamente).
- Os raios podem causar ferimentos graves ou morte. Se vir raios ou ouvir trovões na área, não opere a máquina - procure abrigo.
- Tome atenção ao tráfego, quando utilizar a máquina perto de vias de circulação ou sempre que tiver de atravessá-las.
- Tenha atenção à direcção da descarga do cortador e não a aponte a ninguém.
- Não utilize o cortador quando se encontrar sob o efeito de álcool ou drogas.
- Tome todas as precauções necessárias quando colocar ou retirar a máquina de um atrelado ou camião.
- Tome todas as precauções necessárias quando se aproximar de esquinas sem visibilidade, arbustos, árvores ou outros objectos que possam obstruir o seu campo de visão.

Manutenção e armazenamento

- Desactive as transmissões, faça descer o equipamento, engate o travão de mão, pare o motor, retire a chave ou desligue o cabo da vela. Antes de efectuar o ajuste, a limpeza ou a reparação da máquina, aguarde até que esta pare por completo.
- Estacione a máquina numa superfície nivelada. Nunca permita que funcionários não qualificados efectuem a manutenção da máquina.
- Mantenha as mãos e os pés longe de peças móveis. Se possível, não efectue qualquer ajuste quando o motor se encontrar em funcionamento.
- Guarde todas as porcas e parafusos para se assegurar de que o equipamento funcionará em perfeitas condições. Substitua todas as etiquetas gastas ou danificadas.
- Não lave a máquina com sistemas de lavagem de pressão.
- Nunca guarde o veículo com combustível no depósito, armazenado num local fechado onde os gases possam entrar em contacto com chamas ou faíscas.
- Espere que o motor arrefeça antes do armazenamento num local fechado.
- Para reduzir o risco de incêndio, mantenha o motor, silenciador e gasolina numa área sem folhas e ervas ou gorduras em excesso.
- Limpe as zonas que tenham óleo ou combustível derramado.
- Verifique o receptor de relva e o resguardo de descarga com frequência e substitua com peças recomendadas pelo fabricante quando necessário.
- Substitua as peças gastas ou danificadas em segurança.
- Substitua os silenciadores com problemas.
- Se tiver que esvaziar o depósito de combustível, faça-o no exterior.
- Não altere os valores do regulador do motor, nem acelere o motor excessivamente. Se utilizar o motor a velocidades excessivas, pode aumentar o risco de danos pessoais.
- Tenha cuidado ao fazer ajustes na máquina, para não entalar os dedos nas lâminas em movimento ou em peças fixas da máquina.

- Tenha cuidado quando efectuar a verificação das lâminas. Envolva a(s) lâmina(s) ou use luvas e tome todas as precauções necessárias quando efectuar a sua manutenção. As lâminas deverão ser sempre substituídas. Nunca reparadas ou soldadas.
- **Para garantir o máximo desempenho e segurança, adquira sempre peças sobressalentes e acessórios originais da Toro. Não use peças ou acessórios *genéricos*; estes podem causar perigos de segurança.**

Pressão acústica

Esta unidade apresenta um nível de pressão sonora no ouvido do operador de 89 dBA, que inclui um Valor de incerteza (K) de 2 dBA. O nível de pressão acústica foi determinado de acordo com os procedimentos descritos na EN 836.

Potência acústica

Esta unidade apresenta um nível de potência acústica garantido de 98 dBA, que inclui um Valor de incerteza (K) de 1 dBA. O nível de potência acústica foi determinado de acordo com os procedimentos descritos na ISO 11094.

Vibração Mão-Braço

Nível de vibração medido na mão esquerda = 2,8 m/s^2

Nível de vibração medido na mão direita = 3,2 m/s^2

Valor de incerteza (K) = 1,6 m/s^2

Os valores medidos foram determinados de acordo com os procedimentos descritos na EN 836.

Autocolantes de segurança e de instruções

Importante: **Os autocolantes de segurança e instruções encontram-se junto das áreas de perigo potencial. Substitua os autocolantes danificados.**

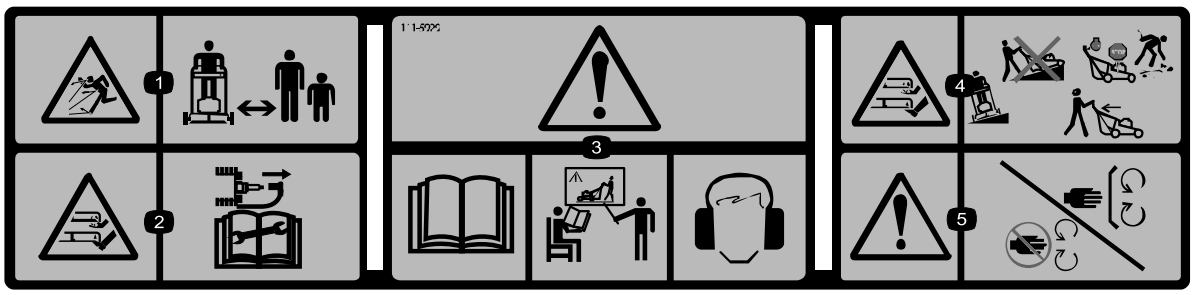

111–5929

1. Perigo de projecção de objectos – mantenha as pessoas afastadas da máquina.
2. Perigo de corte/desmembramento das mãos ou pés, lâmina do cortador – desligue o cabo de vela e leia o *Manual do utilizador* antes de proceder à assistência técnica ou manutenção.
3. Atenção – consulte o *Manual de Instruções*; não utilize esta máquina a não ser que tenha a formação adequada; use protecção auricular.
4. Perigo de corte/desmembramento das mãos ou pés, lâmina do cortador – operar lateralmente em declives; não operar a subir e descer declives; pare o motor e apanhe quaisquer detritos; olhe para trás quando mover a máquina para trás.
5. Aviso — mantenha-se afastado de peças móveis; mantenha todos os resguardos no lugar.

94-8072

1. Aviso — perigo de corte de mãos e pés, mecanismo de corte.

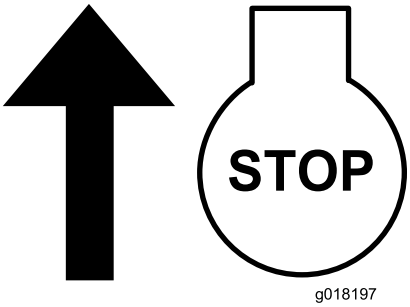

340179

1. Barra de controlo da lâmina

111–6866

1. Ajuste da altura da lâmina

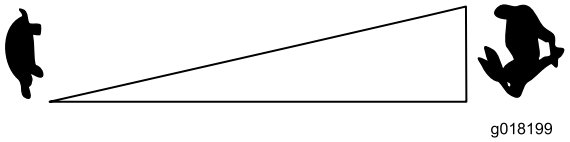

111–3444
Controlador de velocidade do motor

Instalação

Importante: **Retire e deite fora a película de plástico protectora que cobre o motor.**

1

Desdobrar o manípulo

Nenhuma peça necessária

Procedimento

⚠ AVISO

Montar e desdobrar o manípulo inadequadamente pode danificar os cabos criando uma condição de funcionamento insegura.

- **Não danifique os cabos quando estiver a montar e a desdobrar o manípulo.**
- **Se um cabo estiver danificado, contacte um distribuidor autorizado.**

1. Solte os botões da pega (Figura 3).

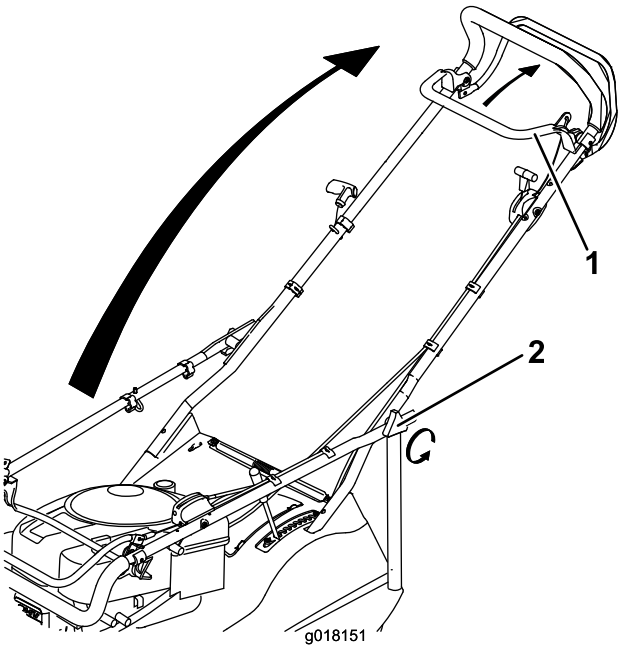

Figura 3

1. Barra de controlo da lâmina
2. Manípulos da pega

2. Segure a barra de controlo da lâmina junto da pela, desdobre a pega para a posição de funcionamento adequada, depois solte a barra de controlo da lâmina.
3. Desaperte os botões da pega.

2

Montar o saco de relva.

Nenhuma peça necessária

Procedimento

1. Insira a estrutura no saco de relva, mantendo a pega acima do saco de relva (Figura 4).

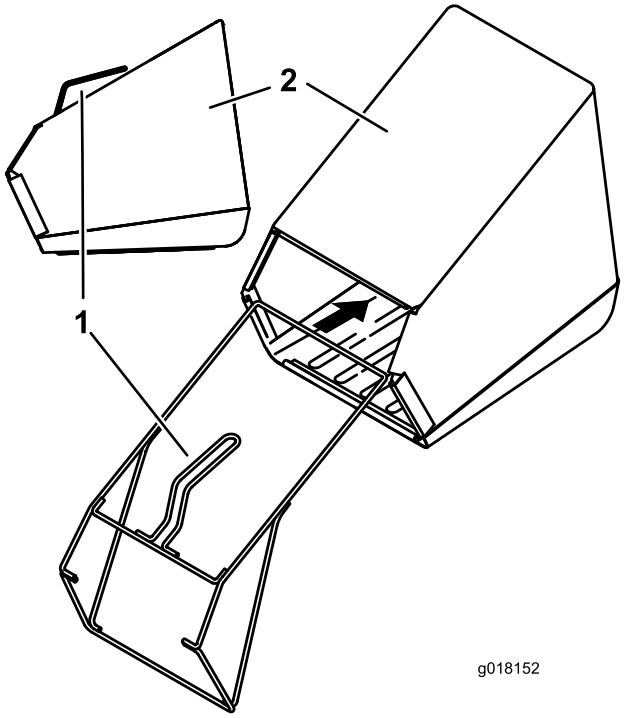

Figura 4

1. Estrutura
2. Saco de relva

2. Prenda os clips de plástico à estrutura do saco de relva (Figura 5).

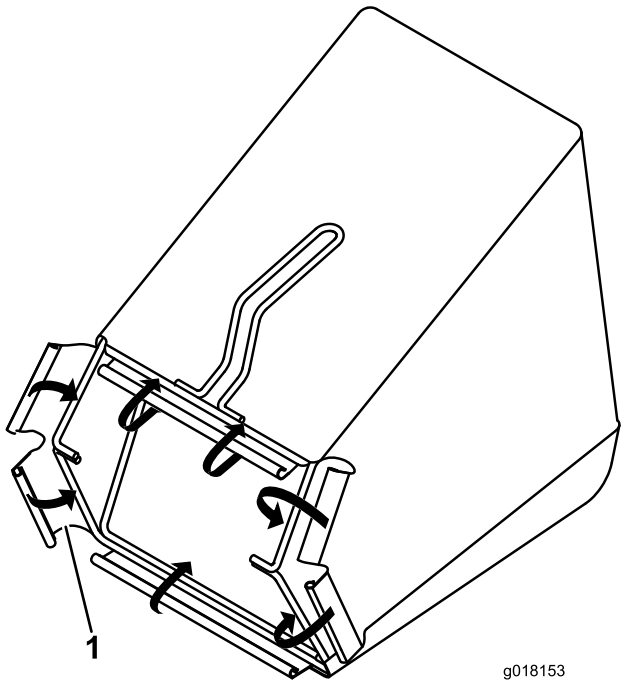

Figura 5

1. Clips de plástico

3

Encher o motor com óleo

Nenhuma peça necessária

Procedimento

A sua máquina não é entregue com óleo dentro do motor. Antes de ligar o motor, encha o motor com óleo.

Enchimento máximo: 0,59 l, tipo: óleo detergente SAE 30 com classificação de serviço API de SF, SG, SH, SJ, SL ou superior.

1. Retire a vareta do óleo (Figura 6).

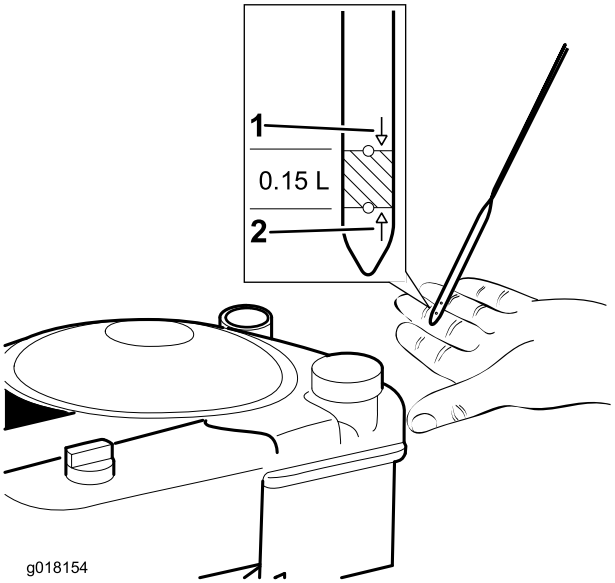

Figura 6

1. Full
2. Add

2. **Lentamente** deite óleo no tubo de enchimento do óleo, aguarde 3 minutos, verifique o nível do óleo na vareta ao limpar a vareta e, depois, introduza totalmente a vareta no tubo (Figura 6).
3. Encha o motor com óleo até a vareta indicar que o nível de óleo do motor está correcto, como indicado em Figura 6.

   Nota: Se encher demasiado o motor com óleo, retire o óleo em excesso, tal como indicado em Mudança do óleo do motor (página 14).

4. Coloque a vareta e aperte-a firmemente.

   Importante: ***Mude o óleo do motor passadas as primeiras 5 horas de funcionamento*; mude anualmente a partir daí; consulte Mudança do óleo do motor (página 14).**

Descrição geral do produto

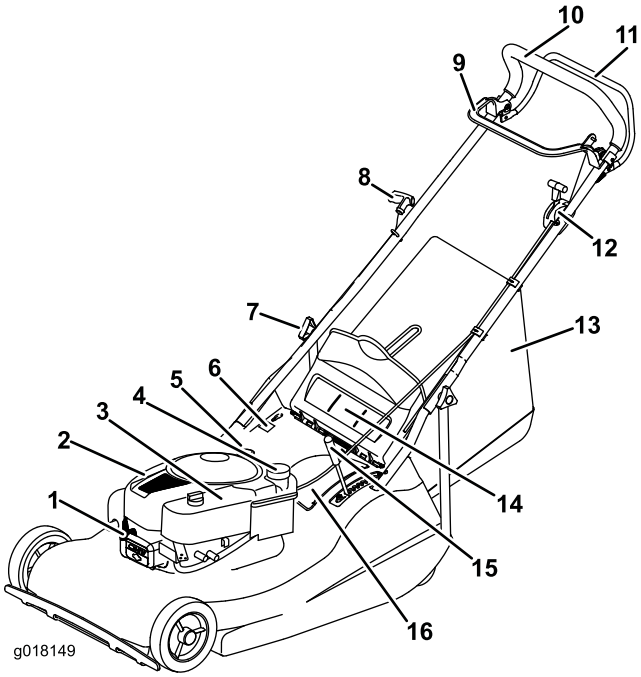

Figura 7

1.	Fio da vela de ignição	9.	Barra de controlo da lâmina
2.	Cobertura do motor	10.	Pega
3.	Filtro de ar	11.	Barra de transmissão auto-propulsora
4.	Tampão de enchimento de combustível	12.	Controlador de velocidade do motor
5.	Tampão de enchimento de óleo / vareta	13.	Conjunto do saco de relva
6.	Etiqueta do número de série	14.	Deflector traseiro
7.	Manípulo da pega	15.	Ajustador da altura de corte
8.	Manípulo do arrancador de retrocesso	16.	Tampa da bateria

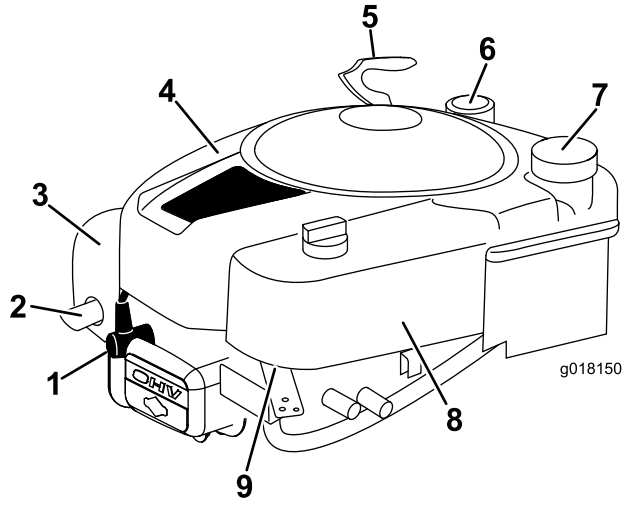

Figura 8

1. Fio da vela de ignição
2. Escape
3. Cobertura do escape
4. Tampa
5. Manípulo do arrancador de retrocesso
6. Vareta
7. Tampa do depósito
8. Filtro de ar
9. Carburador

Especificações

Modelo	Peso	Compri-mento	Largura	Altura
02656	51 kg	156,5 cm	58,5 cm	108 cm

Funcionamento

Enchimento do depósito de combustível

⚠ PERIGO

A gasolina é extremamente inflamável e explosiva. Um incêndio ou explosão provocados por gasolina pode resultar em queimaduras.

- **Para evitar uma descarga de electricidade estática proveniente da ignição da gasolina, coloque o contentor e/ou a máquina directamente no chão antes de encher, não dentro de um veículo ou sobre um objecto.**
- **Encha o depósito no exterior quando o motor está frio. Limpe todo o combustível derramado.**
- **Não manuseie a gasolina quando estiver a fumar ou junto de uma chama aberta ou faíscas.**
- **Guarde a gasolina num recipiente aprovado longe do alcance das crianças.**
- **Para melhores resultados, utilize apenas gasolina limpa, fresca e sem chumbo com uma classificação de octanas de 87 ou superior (método de classificação (R+M)/2).**
- **O combustível oxigenado com até 10% de etanol ou 15% de MTBE por volume é aceitável.**
- ***Não* utilizar gasolina com misturas de etanol (como E15 ou E85) com mais de 10% de etanol por volume. Daí podem resultar problemas de desempenho e/ou danos no motor, que poderão não ser abrangidos pela garantia.**
- ***Não* utilizar gasolina que contenha metanol.**
- ***Não* guardar combustível nem no depósito do combustível nem em recipientes de combustível durante o Inverno, a não ser que seja utilizado um estabilizador de combustível.**
- ***Não* adicionar petróleo à gasolina.**

Encha o tanque de combustível com gasolina normal sem chumbo de uma marca conhecida, consulte Enchimento do depósito de combustível (página 9).

Importante: Para reduzir os problemas com o arranque, adicione estabilizador de combustível ao combustível "all season" misturando-o com gasolina com menos de 30 dias.

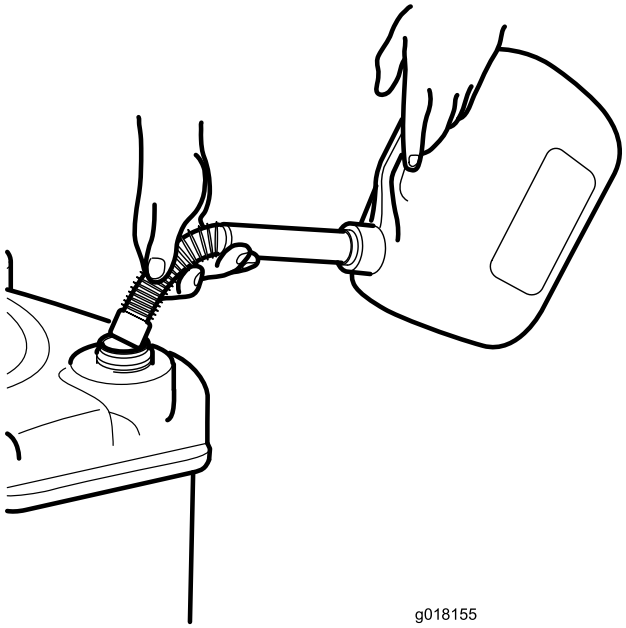

Figura 9

Verifique o nível de óleo do motor

Intervalo de assistência: Em todas as utilizações ou diariamente

1. Retire a vareta e limpe-a com um pano limpo.
2. Insira totalmente a vareta.
3. Se o nível de óleo for muito baixo, **lentamente** deite óleo no tubo de enchimento do óleo, aguarde 3 minutos e verifique o nível do óleo na vareta ao limpar a vareta e, depois, introduza, a vareta no tubo (Figura 10).

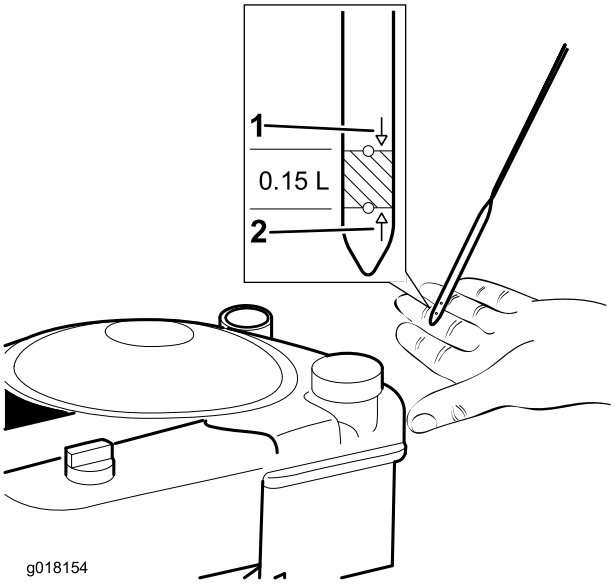

Figura 10

1. Full
2. Add

4. Encha o motor com óleo até a vareta indicar que o nível de óleo do motor está correcto, como indicado em Figura 10. Se encher demasiado o motor com óleo, retire o óleo em excesso, tal como indicado em Verifique o nível de óleo do motor (página 10).
5. Coloque a vareta e aperte-a firmemente.

Importante: ***Mude o óleo do motor passadas as primeiras 5 horas de funcionamento; mude anualmente a partir daí.*** **Consulte Mudança do óleo do motor (página 14).**

Ajustar a altura de corte

⚠ AVISO

Quando está a ajustar a altura de corte pode tocar na lâmina em movimento, provocando ferimentos graves.

- **Pare o motor e espere que todas as peças em movimento parem.**
- **Não coloque os dedos por baixo da caixa quando está a ajustar a altura de corte.**

⚠ CUIDADO

Se o motor tiver estado a trabalhar, o colector vai estar quente e pode provocar-lhe queimaduras graves.

Afaste-se do colector quente.

1. Segure a alavanca e puxe-a para os lados para a desengatar da aleta de bloqueio (Figura 11).

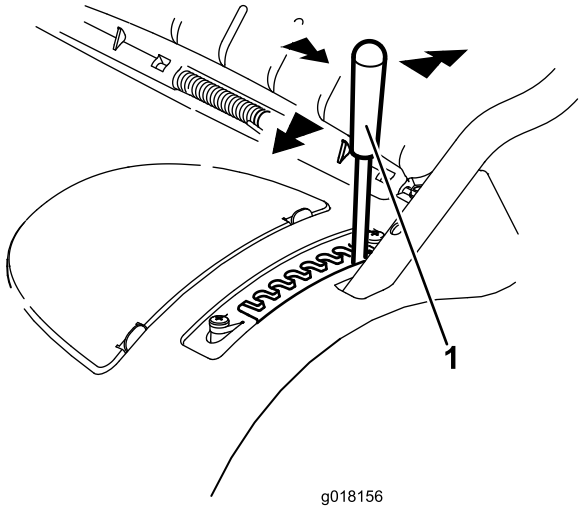

Figura 11

1. Alavanca de ajuste da altura de corte

2. Empurre-a para a frente para baixar ou puxe-a para trás para subir a altura de corte (Figura 11).

3. Solte a alavanca na posição desejada e certifique-se de que bloqueia firmemente em uma das oito aletas (Figura 11).

Ligar o motor

1. Mantenha a barra de controlo da lâmina encostada à pega (Figura 12).

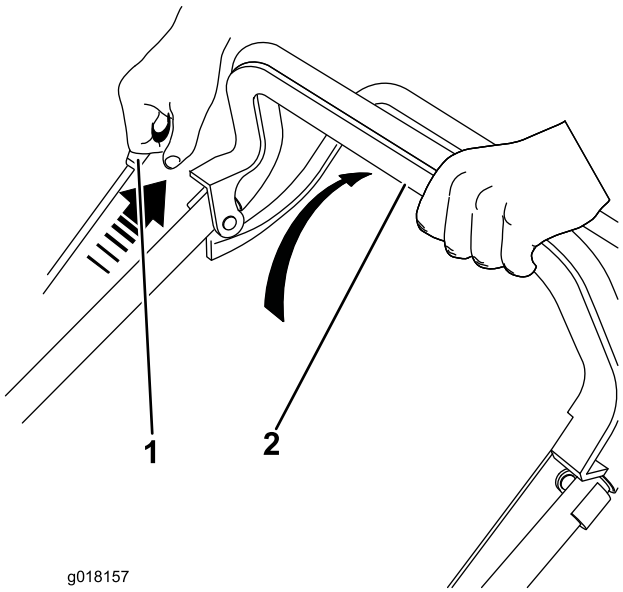

Figura 12

1. Manípulo do arrancador de retrocesso
2. Barra de controlo da lâmina

2. Puxe o manípulo do arrancador de retrocesso (Figura 12).

   Importante: Para evitar danificar a máquina, nunca puxe o manípulo do arrancador de retrocesso quando o motor estiver a trabalhar.

   Nota: Se o cortador não arrancar, contacte um distribuidor autorizado.

Utilizar a transmissão auto-propulsora.

Para a operar a transmissão auto-propulsora, aperte a barra de transmissão auto-propulsora na direcção do manípulo e mantenha-a assim (Figura 13).

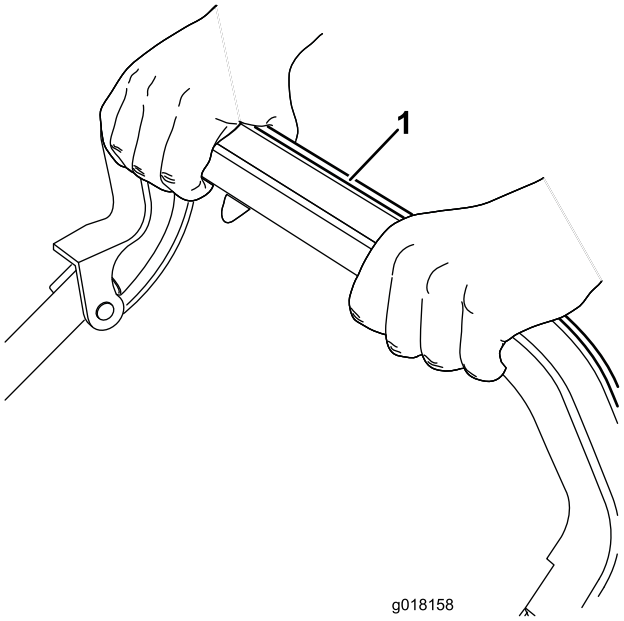

Figura 13

1. Barra de transmissão auto-propulsora

Para desactivar a transmissão auto-propulsora, solte a barra de transmissão auto-propulsora.

Parar o motor

Solte a barra de controlo da lâmina.

Importante: Quando soltar a barra de controlo da lâmina, a lâmina deve parar passados 3 segundos. Se não parar de forma adequada, pare imediatamente de utilizar o cortador e contacte um revendedor autorizado.

Guardar as aparas de relva em sacos

Instale o saco de relva para recolher as aparas de relva e de folhas do relvado.

⚠ AVISO

Um saco de relva gasto pode permitir que detritos sejam projectados, o que pode resultar em lesões pessoais graves ou morte do operador ou de alguém que esteja por perto.

Verifique o saco de relva frequentemente. Se estiver danificado, instale um saco de substituição Toro.

⚠ AVISO

A lâmina é afiada; tocar na lâmina pode ter como resultado ferimentos pessoais graves.

Desligue o motor e espere até que todas as peças em movimento parem, antes de sair da posição de operação.

1. Pare o motor e espere que todas as peças em movimento parem.
2. Faça subir e mantenha elevado o deflector traseiro.
3. Prenda o saco de relva na sua posição (Figura 14).

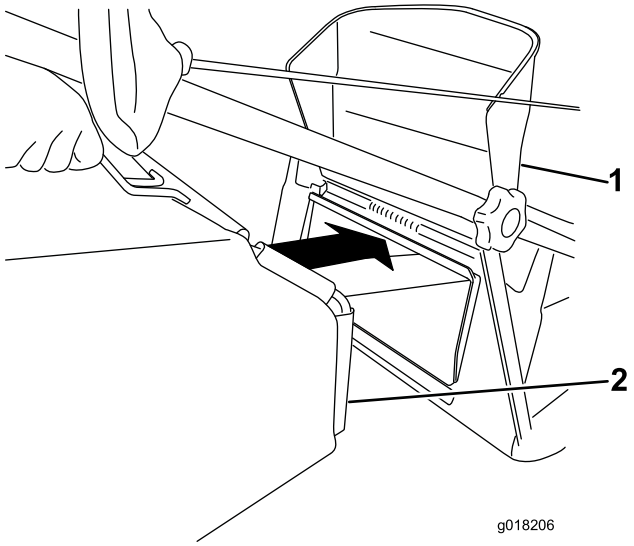

Figura 14

1. Deflector traseiro
2. Saco de relva

4. Baixe o deflector traseiro.

Sugestões de utilização

Dicas gerais de segurança

- Limpe todos os paus, pedras, arame, ramos e outros resíduos que possam ser atingidos pela lâmina.
- Evite atingir objectos sólidos com a lâmina. Nunca corte a relva deliberadamente por cima de um objecto.
- Se a máquina atingir um objecto ou começar a vibrar, pare imediatamente o motor, desligue o fio da vela e inspeccione a máquina para ver se está danificado.
- Para um melhor desempenho, instale uma lâmina nova antes de começar a estação de corte.
- Substitua a lâmina sempre que necessário por uma lâmina de substituição da Toro.

Cortar a relva

- Corte apenas cerca de um terço da lâmina de relva de cada vez. Não corte abaixo da regulação de 51 mm, a menos que a relva seja escassa ou quando se está no fim do Outono e a relva começa a crescer mais devagar. Consulte a secção Ajuste da altura de corte.
- Quanto estiver a cortar relva com mais de 15 cm de altura, corte com a regulação de corte mais alta e caminhe devagar; em seguida volte a cortar com a regulação mais baixa para que o relvado fique com um aspecto óptimo. Se a relva estiver demasiado comprida, a máquina pode encravar e fazer com que o motor vá abaixo.
- Corte apenas relva ou folhas secas. A relva e as folhas molhadas tendem a acumular-se no jardim e podem fazer com a máquina encrave e o motor vá abaixo.

⚠ AVISO

A relva e as folhas molhadas podem provocar ferimentos graves se escorregar e tocar na lâmina. Corte a relva apenas quando está seca.

- Alterne a direcção de corte. Isto ajuda a dispersar as aparas pelo relvado para uma fertilização uniforme.
- Se, depois de cortar, o aspecto do relvado não for satisfatório, tente fazer o seguinte:
  - Substitua a lâmina ou mande afiá-la.
  - Caminhe mais devagar quando estiver a cortar.
  - Aumente a altura de corte na máquina.
  - Corte a relva com mais frequência.
  - Sobreponha as filas de corte em vez de cortar uma fila inteira em cada passagem.

Cortar folhas

Depois de cortar o relvado certifique-se de que metade do relvado se vê através da cobertura de folhas cortadas. Pode ter que passar mais de que uma vez por cima das folhas.

Manutenção

Nota: Determine os lados direito e esquerdo da máquina a partir da posição normal de utilização.

Plano de manutenção recomendado

Intervalo de assistência	Procedimento de manutenção
Após as pimeiras 5 horas	• Substitua o óleo do motor.
Em todas as utilizações ou diariamente	• Verifique o nível de óleo do motor. • Certifique-se de que o motor pára até 3 segundos depois de ter soltado a barra de controlo da lâmina. • Limpe todas as aparas de relva e sujidade debaixo da máquina.
A cada 25 horas	• Substitua o filtro do ar. • Verifique o cabo auto-propulsor e ajuste-o, se necessário. • Substitua a lâmina ou mande afiar a lâmina (mais frequentemente se a extremidade empenar rapidamente). • Afie a lâmina.
A cada 50 horas	• Substitua o óleo do motor.
Antes do armazenamento	• Esvazie o depósito de combustível antes de se fazerem reparações e antes da armazenagem anual.
Anualmente	• Consulte o Manual de utilização do motor para os procedimentos anuais de manutenção adicionais.

Importante: Consulte o *Manual de utilização do motor* para obter informações sobre os procedimentos de manutenção adicionais.

Preparação para a manutenção

1. Pare o motor e espere que todas as peças em movimento parem.
2. Desligue o fio da vela da ignição da vela da ignição Figura 15 antes de executar qualquer procedimento de manutenção.

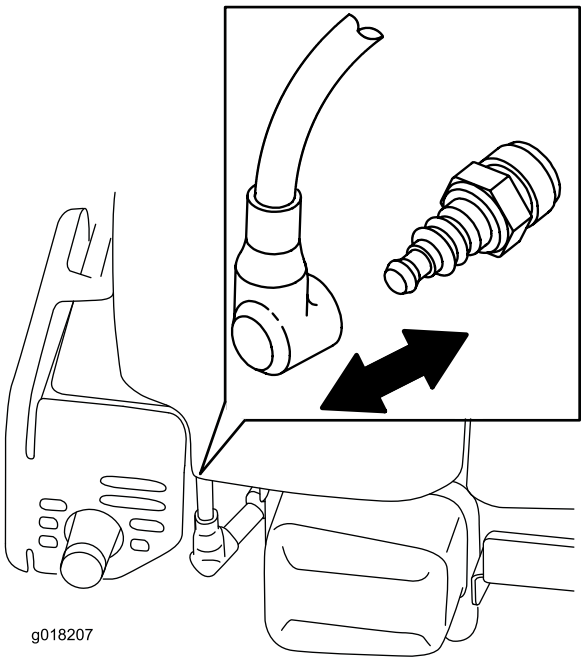

Figura 15

3. Depois de executar os procedimento de manutenção, ligue o fio da vela de ignição à vela de ignição.

Importante: Antes de inclinar o cortador para mudar o óleo ou substituir a lâmina, deixe que o depósito de combustível fique seco utilizando normalmente o cortador. Se tiver de inclinar o

cortador antes do combustível se gastar utilize uma bomba de combustível manual para retirar o combustível. Incline sempre o cortador para o lado com o filtro de ar voltado para cima.

⚠ AVISO

Inclinar a máquina pode fazer com que o combustível derrame. A gasolina é inflamável, explosiva e pode provocar ferimentos pessoais.

Ponha o motor a funcionar até se gastar a gasolina ou remova a gasolina com uma bomba manual; nunca com um sifão.

Substituir o filtro de ar

Intervalo de assistência: A cada 25 horas

1. Efectue os procedimentos de pré-manutenção; consulte Preparação para a manutenção (página 13).
2. Desaperte o manípulo que prende a cobertura do filtro do ar (Figura 16).

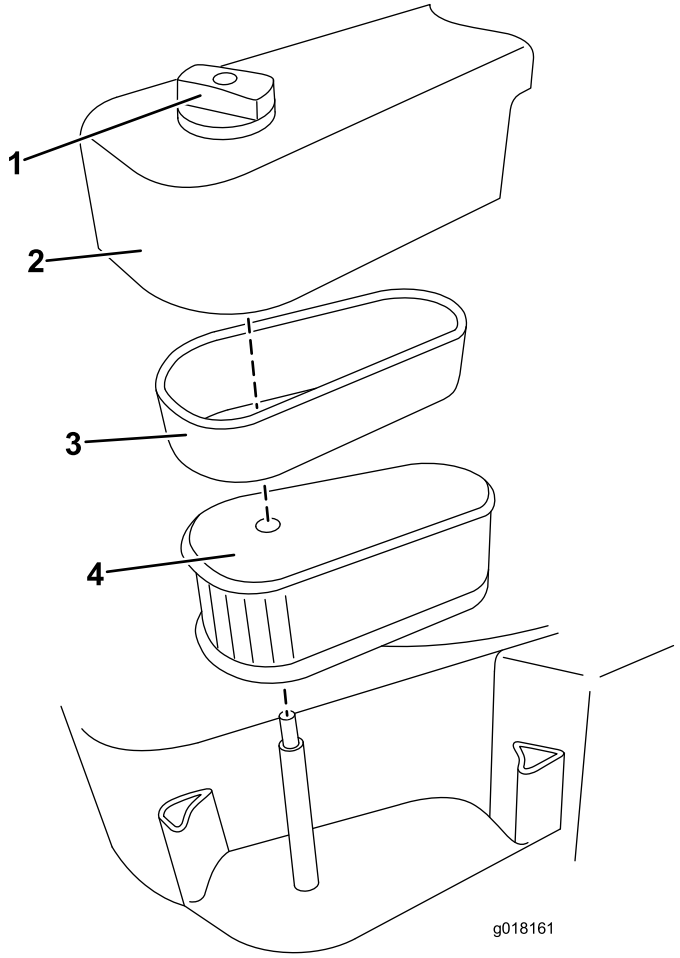

Figura 16

1. Manípulo
2. Cobertura do filtro de ar
3. Cartucho
4. Filtro de esponja

3. Retire a cobertura.
4. Retire cuidadosamente o filtro de esponja e o cartucho em simultâneo, depois separe o filtro de esponja do cartucho (Figura 16).
5. Se o filtro estiver extremamente sujo, substitua-o.
6. Volte a colocar o filtro no cartucho, depois coloque ambos no filtro do ar.
7. Coloque a tampa (Figura 16).

Mudança do óleo do motor

Intervalo de assistência: Após as pimeiras 5 horas

A cada 50 horas

Ponha o motor a funcionar durante alguns minutos antes de mudar o óleo para o aquecer. O óleo quente flui mais rapidamente e transporta mais contaminantes.

1. Efectue os procedimentos de pré-manutenção; consulte Preparação para a manutenção (página 13).
2. Retire a vareta e limpe-a com um pano limpo (Figura 17).

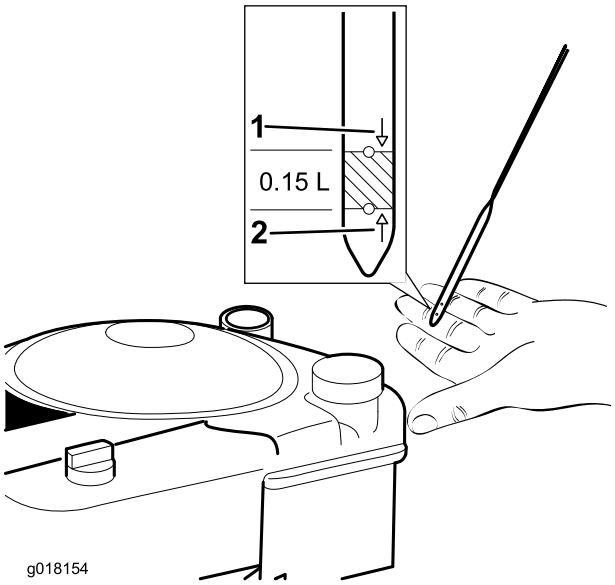

Figura 17

1. Full
2. Add

3. Incline o cortador para o lado, com o filtro de ar voltado para cima, para drenar o óleo utilizado para fora através do tubo de enchimento do óleo (Figura 18).

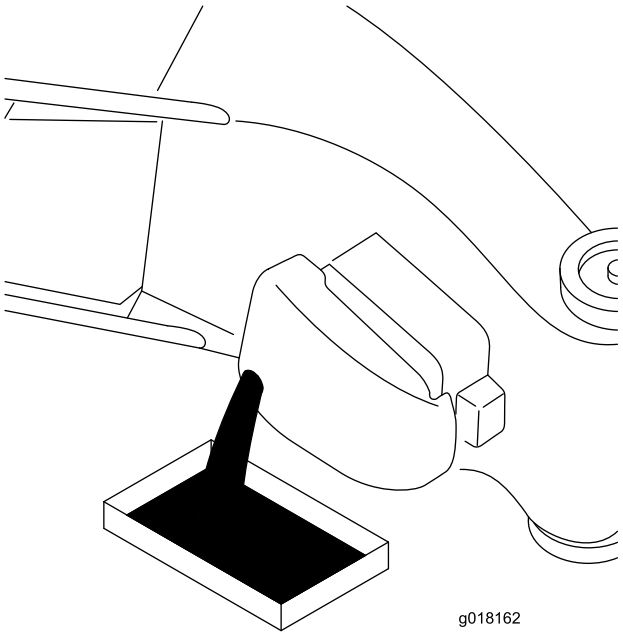

Figura 18

4. **Lentamente** deite óleo no tubo de enchimento do óleo, aguarde 3 minutos, verifique o nível do óleo do motor na vareta ao limpar a vareta e, depois, introduza totalmente no tubo (Figura 17).

   Nota: Enchimento máximo: 0,59 l, tipo: óleo detergente SAE 30 com uma classificação de serviço API de SF, SG, SH, SJ, SL, ou superior.

5. Encha o motor com óleo até a vareta indicar que o nível de óleo do motor está correcto, como indicado em Figura 17. Se encher demasiado o motor com óleo, retire o óleo em excesso.
6. Coloque a vareta e aperte-a firmemente.
7. Deverá eliminar o óleo usado de forma adequada num centro de reciclagem local.

Ajustar o cabo auto-propulsor.

Intervalo de assistência: A cada 25 horas

1. Desligue o motor.
2. Puxe a máquina para trás enquanto engata lentamente a barra auto-propulsora até os rolos traseiros bloquearem.

   Nota: A barra auto-propulsora deve agora estar a 6 cm da pega.

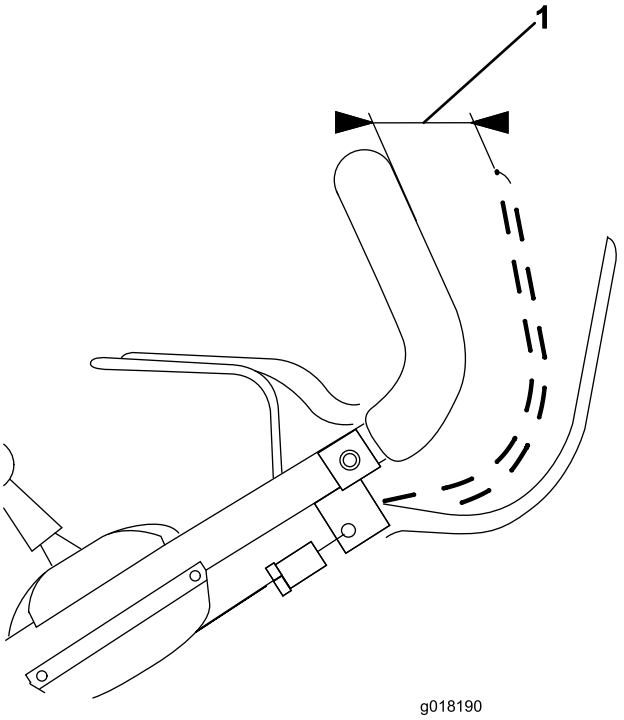

Figura 19

1. 6 cm

3. Se a distância entre a barra auto-propulsora e a pega for inferior a 6 cm, ajuste o ajustador do cabo de plástico preto para definir a distância correcta.

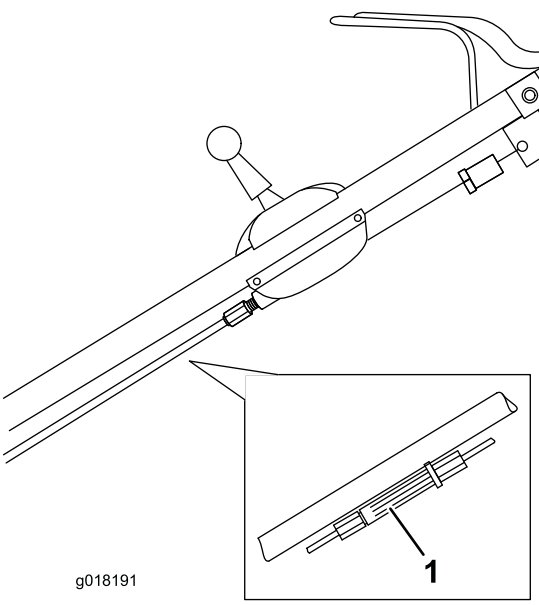

Figura 20

1. Ajustador do cabo

4. Verifique a mola do cabo auto-propulsor que liga à caixa de engrenagens para se certificar de que está correctamente definida.

   Nota: Utilize o ajustador de metal e certifique-se de que o ajustador de plástico está totalmente em série

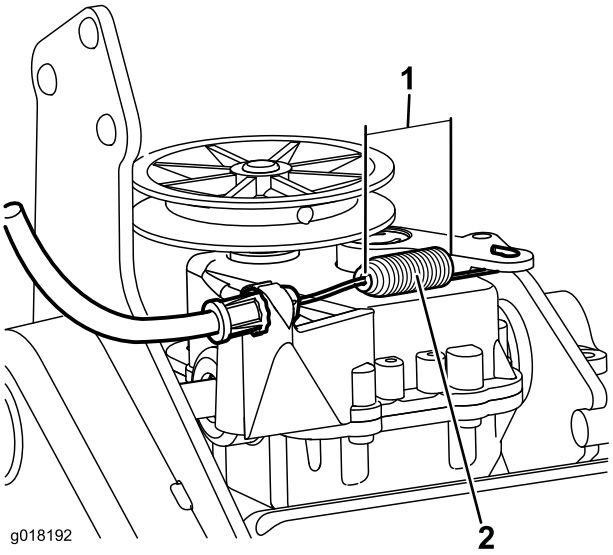

Figura 21

1. 1,3 cm
2. Mola auto-propulsora

5. Assim que a mola estiver correctamente definida, aperte a porta interior para a fixar no lugar.

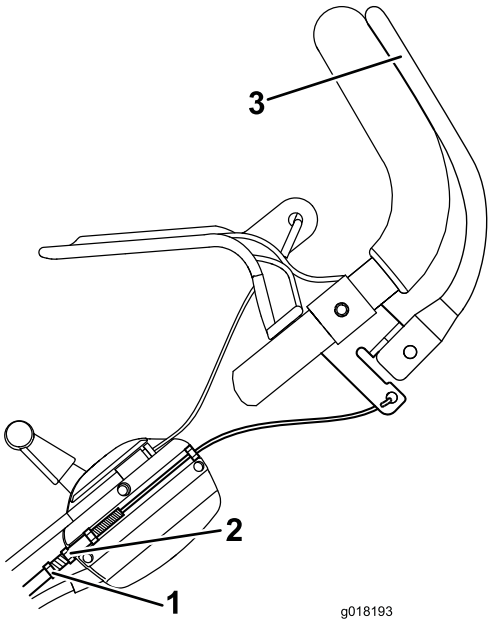

Figura 22

1. Ajustador de metal
2. Porca interior
3. Cabo auto-propulsor

Substituir a lâmina

Intervalo de assistência: A cada 25 horas—Substitua a lâmina ou mande afiar a lâmina (mais frequentemente se a extremidade empenar rapidamente).

Importante: ***Precisará de uma chave de aperto para instalar a lâmina de forma adequada.*** **Se não tiver uma chave de aperto ou se não se sentir à vontade para executar este procedimento, contacte um revendedor autorizado.**

Examine a lâmina sempre que ficar sem gasolina. Se a lâmina estiver danificada ou rachada, substitua-a imediatamente. Se a extremidade da lâmina estiver empenada ou com falhas mande-a afiar ou substitua-a.

⚠ AVISO

A lâmina é afiada; tocar na lâmina pode ter como resultado ferimentos pessoais graves.

Use luvas quando efectuar a manutenção da lâmina.

1. Desligue o cabo da vela da vela. Consulte Preparação para a manutenção (página 13).
2. Incline sempre a máquina para o lado (com o filtro de ar voltado para cima).
3. Utilize um bloco de madeira para manter a lâmina segura.
4. **Usando uma luva na mão**, segure a extremidade da lâmina.
5. Retire o parafuso, a anilha e o espaçador, depois retire a lâmina (Figura 23).

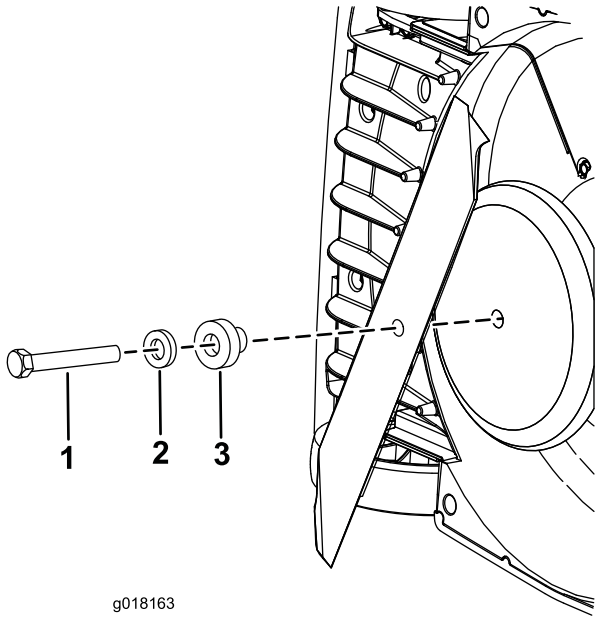

Figura 23

1. Parafuso
2. Anilha da mola
3. Cunha

6. Monte a lâmina com as extremidades para cima voltadas para o motor.
7. Fixe a nova lâmina no lugar com o parafuso, a anilha e o espaçador anteriormente retirados (Figura 23).
8. **Utilize uma chave de aperto para apertar a cavilha da lâmina com 54 Nm.**

   Importante: **Um parafuso com um aperto de 54 Nm é muito apertado. Enquanto segura na**

lâmina com um bloco de madeira, coloque o seu peso por trás da lingueta ou chave e aperte a cavilha de forma segura. Esta cavilha é muito difícil de apertar em demasia.

Afiar a lâmina

Intervalo de assistência: A cada 25 horas

Uma lâmina ligeiramente desgastada pode se novamente afiada. Ambas as extremidades da lâmina têm de ser afiadas de igual modo para assegurar o equilíbrio.

1. Retire a lâmina do cortador (consulte Substituir a lâmina (página 16).
2. Limpe a lâmina utilizando uma escova e água, depois verifique se a lâmina apresenta danos.
3. Afie ambas as extremidades de corte com uma lima plana.

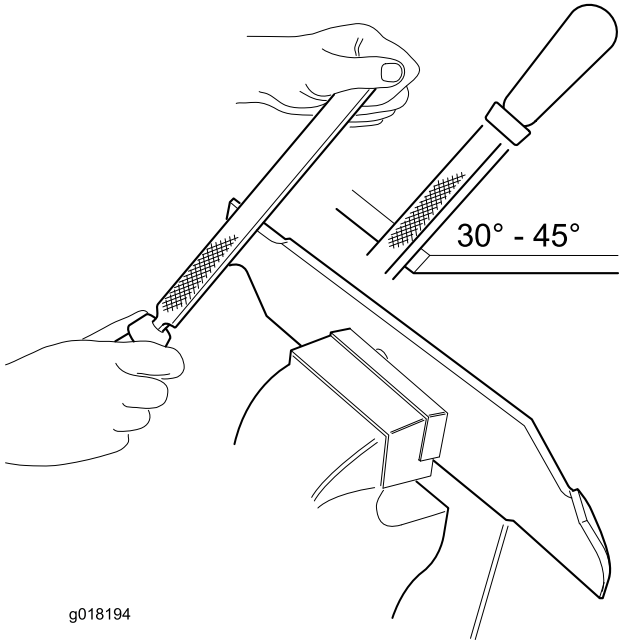

Figura 24

4. Faça deslizar uma chave de parafusos pelo orifício central e mantenha a lâmina na horizontal.

   Nota: Uma lâmina equilibrada manter-se-á na horizontal.

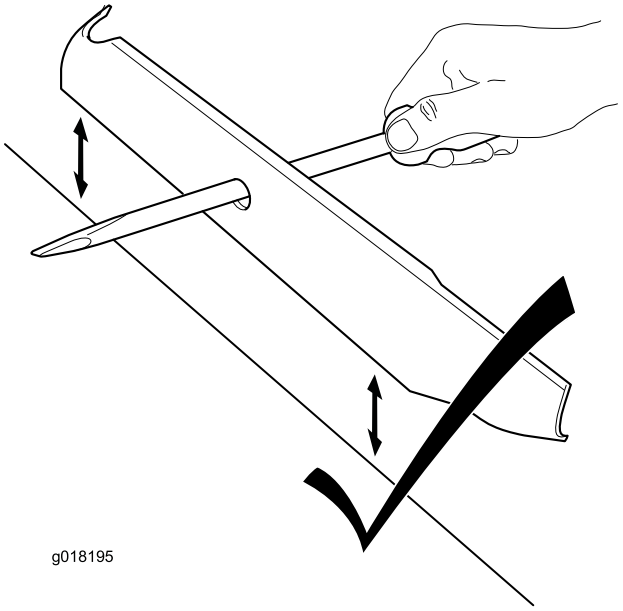

Figura 25

5. Afie o lado mais pesado até a lâmina ficar correctamente equilibrada.

   Nota: Se a lâmina não estiver equilibrada, o lado mais pesado irá rodar para baixo.

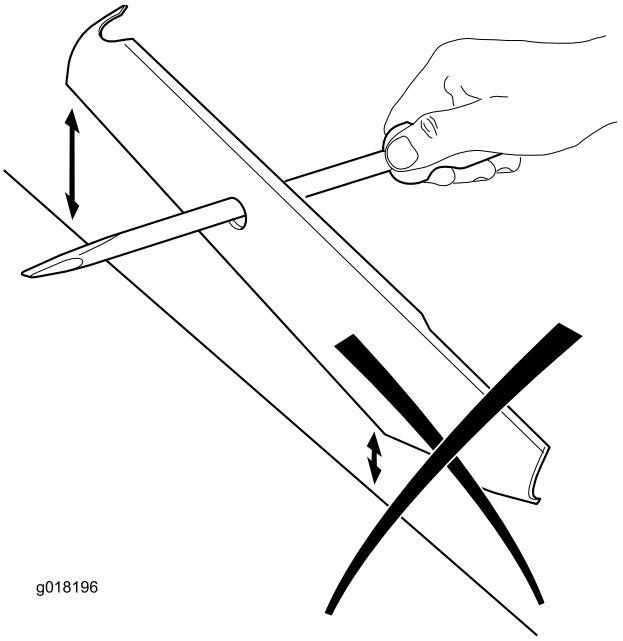

Figura 26

Limpar a máquina

Intervalo de assistência: Em todas as utilizações ou diariamente

⚠ AVISO

A máquina pode deslocar material de debaixo da caixa da máquina.

- **Proteja devidamente os olhos.**
- **Mantenha-se na posição de operação (atrás do manípulo) quando o motor estiver a trabalhar.**
- **Não autorize a presença de pessoas na área.**

Para obter melhores resultados, limpe o cortador logo após ter concluído o corte.

Nota: Nunca borrife o motor com água durante a limpeza.

- Limpe as zonas que tenham óleo ou combustível derramado.
- Retire toda a relva e detritos do motor, incluindo do escape/protecção do escape, das vias do ar no resguardo superior e da plataforma envolvente utilizando uma escova ou ar comprimido (Figura 27).

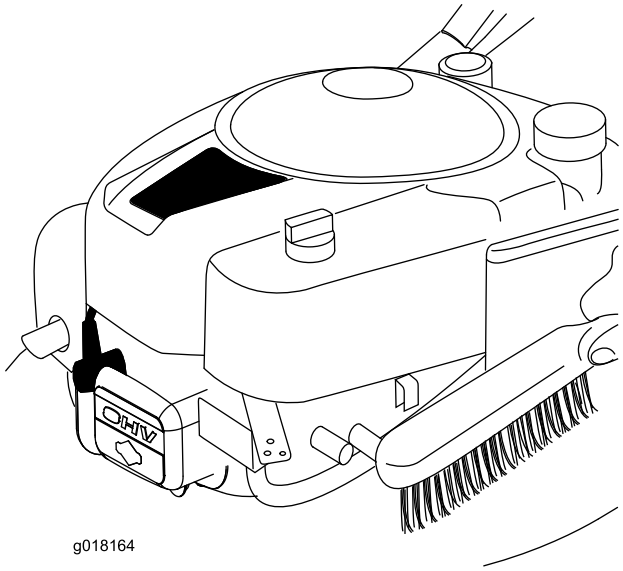

Figura 27

- Retire detritos de relva da parte de cima e de baixo da plataforma imediatamente após a utilização (Figura 28).

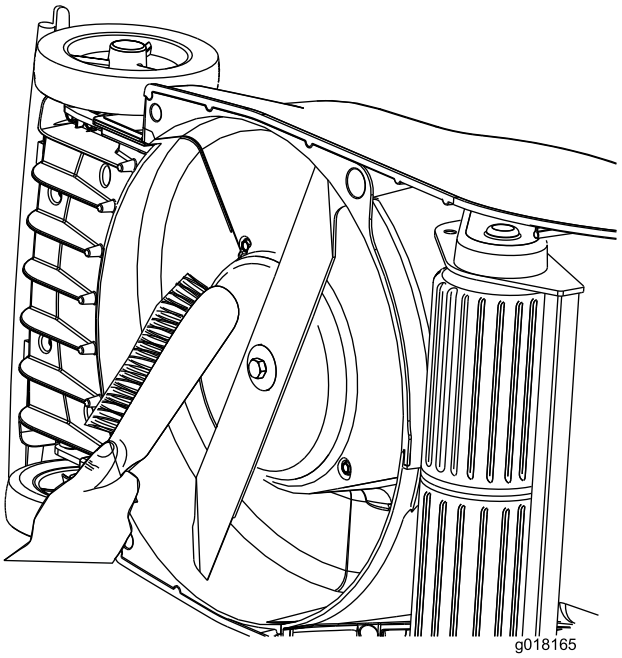

Figura 28

- Limpe aprofundadamente a plataforma do cortador imediatamente após o utilizar em relva tratada.

Armazenamento

Guarde a máquina num local fresco, limpo e seco.

Preparar a máquina para armazenamento

⚠ AVISO

Os vapores da gasolina podem explodir.

- **Não guarde a gasolina mais do que 30 dias.**
- **Não guarde a máquina num espaço fechado perto de uma fonte de calor.**
- **Deixe o motor arrefecer antes de o guardar.**

1. Na último abastecimento de gasolina do ano, adicione estabilizador de combustível ao combustível conforme indicado pelo fabricante do motor.
2. Ponha a máquina a trabalhar até que o motor pare por falta de combustível.
3. Deixe o motor funcionar até parar. Quando já não conseguir pôr o motor a trabalhar é porque está suficientemente seco.
4. Retire o cabo da vela de ignição e deixe-o solta.
5. Retire a vela de ignição, adicione 15 ml de óleo através do orifício da vela de ignição e puxe o cabo do arrancador lentamente várias vezes para distribuir óleo pelo cilindro de forma a evitar a corrosão do cilindro durante a época de inactividade.
6. Instale a vela de ignição e aperte-a com uma chave de aperto com 20 Nm.
7. Aperte todas as porcas, cavilhas e parafusos.

Dobrar o manípulo

1. Solte os botões da pega.
2. Rode o manípulo para a frente (Figura 29).

   Importante: ode os cabos para fora dos manípulos da barra à medida que dobra o manípulo superior.

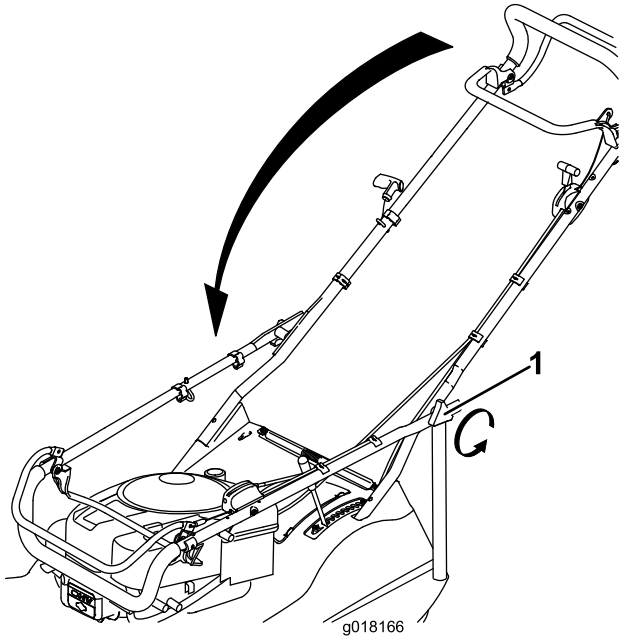

Figura 29

1. Manípulo da barra

Retirar a máquina do armazenamento

Consulte 1 Desdobrar o manípulo (página 6) para remover a máquina do armazenamento.

Ligue o fio à vela de ignição.

Notas:

Notas:

Notas:

Lista de distribuidores internacionais

Distribuidor:	País:	Telefone:	Distribuidor:	País:	Telefone:
Atlantis Su ve Sulama Sisstemleri Lt	Turquia	90 216 344 86 74	Maquiver S.A.	Colômbia	57 1 236 4079
Balama Prima Engineering Equip.	Hong Kong	852 2155 2163	Maruyama Mfg. Co. Inc.	Japão	81 3 3252 2285
B-Ray Corporation	Coreia	82 32 551 2076	Agrolanc Kft	Hungria	36 27 539 640
Casco Sales Company	Porto Rico	787 788 8383	Mountfield a.s.	República Checa	420 255 704 220
Ceres S.A.	Costa Rica	506 239 1138	Munditol S.A.	Argentina	54 11 4 821 9999
CSSC Turf Equipment (pvt) Ltd.	Sri Lanka	94 11 2746100	Oslinger Turf Equipment SA	Equador	593 4 239 6970
Cyril Johnston & Co.	Irlanda do Norte	44 2890 813 121	Oy Hako Ground and Garden Ab	Finlândia	358 987 00733
Equiver	México	52 55 539 95444	Parkland Products Ltd.	Nova Zelândia	64 3 34 93760
Femco S.A.	Guatemala	502 442 3277	Prato Verde S.p.A.	Itália	39 049 9128 128
G.Y.K. Company Ltd.	Japão	81 726 325 861	Prochaska & Cie	Áustria	43 1 278 5100
Geomechaniki of Athens	Grécia	30 10 935 0054	RT Cohen 2004 Ltd.	Israel	972 986 17979
Guandong Golden Star	China	86 20 876 51338	Riversa	Espanha	34 9 52 83 7500
Hako Ground and Garden	Suécia	46 35 10 0000	Sc Svend Carlsen A/S	Dinamarca	45 66 109 200
Hako Ground and Garden	Noruega	47 22 90 7760	Solvert S.A.S.	França	33 1 30 81 77 00
Hayter Limited (U.K.)	Reino Unido	44 1279 723 444	Spypros Stavrinides Limited	Chipre	357 22 434131
Hydroturf Int. Co Dubai	Emirados Árabes Unidos	97 14 347 9479	Surge Systems India Limited	Índia	91 1 292299901
Hydroturf Egypt LLC	Egipto	202 519 4308	T-Markt Logistics Ltd.	Hungria	36 26 525 500
Irriamc	Portugal	351 21 238 8260	Toro Australia	Austrália	61 3 9580 7355
Irrigation Products Int'l Pvt Ltd.	Índia	0091 44 2449 4387	Toro Europe NV	Bélgica	32 14 562 960
Jean Heybroek b.v.	Holanda	31 30 639 4611			

Aviso de privacidade europeu

As informações que a Toro recolhe
A Toro Warranty Company (Toro) respeitam a sua privacidade. Para processar as suas reclamações e o contactar em caso de recolha de produtos, pedimos que partilhe determinadas informações pessoais connosco, seja directamente ou através da empresa Toro ou do seu revendedor Toro.

O sistema de garantia Toro está alojado em servidores que se encontram nos Estados Unidos onde a lei da privacidade pode não providenciar a mesma protecção que se aplica no seu país.

AO PARTILHAR AS SUAS INFORMAÇÕES PESSOAIS CONNOSCO, ESTÁ A AUTORIZAR O PROCESSAMENTO DAS SUAS INFORMAÇÕES PESSOAIS, CONFORME É DESCRITO NESTE AVISO DE PRIVACIDADE.

A forma como a Toro utiliza as informações
A Toro pode utilizar as suas informações pessoais para processar reclamações e para o contactar em caso de recolha de produtos ou qualquer outro fim que indicarmos. A Toro pode partilhar as suas informações com afiliadas da Toro, revendedores ou outros parceiros de negócios relativamente a qualquer uma destas actividades. Não vendemos as suas informações pessoais a qualquer outra empresa. Reservamo-nos o direito de revelar informações pessoais para cumprir as leis aplicáveis e pedidos das autoridades devidas, para operar os seus sistemas devidamente para sua própria protecção e de outros utilizadores.

Retenção de informações pessoais
Iremos manter as suas informações pessoais enquanto necessitarmos delas para os fins para os quais elas foram originalmente recolhidas ou para outros fins legítimos (como conformidade com regulamentos), ou conforme seja exigido pela lei aplicável.

Empenho da Toro com a segurança das suas informações pessoais
Tomamos as precauções razoáveis para proteger a segurança das suas informações pessoais. Também damos todos os passos para manter a precisão e o estado actual das informações pessoais.

Aceder a e corrigir as suas informações pessoais
Se pretender rever ou corrigir as suas informações pessoais, contacte-nos através de e-mail em legal@toro.com.

Lei do consumidor australiana

Os clientes australianos encontrarão informações relacionadas com a Lei do consumidor australiana no interior da caixa ou no seu Distribuidor Toro local.

A garantia Toro de cobertura total

Uma garantia limitada

Condições e produtos abrangidos

The Toro® Company e a sua afiliada, a Toro Warranty Company, no seguimento de um acordo celebrado entre ambas, garantem que o seu Produto Comercial Toro ("Produto") está isento de defeitos de materiais e de fabrico durante dois anos ou 1500 horas de funcionamento*, o que surgir primeiro. Esta garantia aplica-se a todos os produtos, com a excepção dos arejadores (consultar declaração de garantia separada para estes produtos). Nos casos em que exista uma condição para reclamação de garantia, repararemos o Produto gratuitamente incluindo o diagnóstico, mão-de-obra, peças e transporte. A garantia começa na data em que o produto é entregue ao comprador a retalho original.
* Produto equipado com um contador de horas.

Instruções para a obtenção de um serviço de garantia

É da responsabilidade do utilizador notificar o Distribuidor de Produtos Comerciais ou o Revendedor de Produtos Comerciais Autorizado ao qual comprou o Produto logo que considere que existe uma condição para reclamação da garantia. Se precisar de ajuda para encontrar um Distribuidor de Produtos Comerciais ou Revendedor Autorizado, ou se tiver dúvidas relativamente aos direitos ou responsabilidades da garantia, pode contactar-nos em:

Commercial Products Service Department
Toro Warranty Company
8111 Lyndale Avenue South
Bloomington, MN 55420-1196
E-mail: commercial.warranty@toro.com

Responsabilidades do proprietário

Como proprietário do produto, você é responsável pela manutenção e ajustes necessários indicados no seu Manual do utilizador. O não cumprimento da manutenção e ajustes necessários pode constituir motivo para anulação da garantia.

Itens e condições não abrangidos

Nem todas as falhas ou avarias de produto que ocorrem durante o período da garantia são defeitos nos materiais ou no fabrico. Esta garantia não cobre o seguinte:

- Falhas do produto que resultem da utilização de peças sobressalentes que não sejam da Toro ou da instalação e utilização de acessórios e produtos acrescentados ou modificados que não sejam da marca Toro. Pode ser fornecida uma garantia separada pelo fabricante para estes itens.
- Falhas do produto que resultem do não cumprimento da manutenção e/ou ajustes recomendados. A falha em manter devidamente o seu produto Toro de acordo com a Manutenção recomendada indicada no *Manual do utilizador* pode dar origem a recusa de aplicação da garantia em caso de reclamação.
- Falhas do produto que resultem da operação do produto de uma forma abusiva, negligente ou descuidada.
- Peças sujeitas a desgaste devido à utilização a menos que se encontrem com defeito. Exemplos de peças sujeitas a desgaste durante a operação normal do produto incluem, mas não se limitam a pastilhas e coberturas dos travões, cobertura da embraiagem, lâminas, cilindros, lâminas de corte, dentados, rodas giratórias, pneus, filtros, correias, e determinados componentes de pulverização como diafragmas, bicos e válvulas de retenção, etc.
- Falhas provocadas por influência externa. Os itens considerados como influências externas incluem, mas não se limitam a, condições climatéricas, práticas de armazenamento, contaminação, utilização de líquidos de refrigeração, lubrificantes, aditivos, fertilizantes, água ou químicos não aprovados, etc.
- Ruído, vibração, desgaste e deteriorações normais.
- O desgaste normal inclui, mas não se limita a, danos nos bancos devido a desgaste ou abrasão, superfícies com a pintura gasta, autocolantes arranhados ou janelas riscadas, etc.

Peças

As peças agendadas para substituição de acordo com a manutenção necessária são garantidas durante o período de tempo até à data da substituição agendada para essa peça. Peças substituídas durante esta garantia são cobertas durante a duração da garantia original do produto e tornam-se propriedade da Toro. Cabe à Toro tomar a decisão final quanto à reparação ou substituição de uma peça ou conjunto. A Toro pode usar peças refabricadas para reparações da garantia.

Observação sobre a garantia das baterias de circuito interno:

As baterias de circuito interno estão programadas para um número total específico de kWh de duração. As técnicas de funcionamento, carregamento e manutenção podem aumentar/reduzir essa duração. Como as baterias são um produto consumível, o tempo útil de funcionamento entre os carregamentos vai diminuindo progressivamente até as baterias ficarem gastas. A substituição das baterias, devido ao desgaste normal, é da responsabilidade do proprietário do veículo. Esta substituição pode ocorrer no período normal de garantia do produto a custo do proprietário.

A manutenção é a custo do proprietário

A afinação do motor, limpeza e polimento de lubrificação, substituição de itens e filtros de condições não abrangidas, refrigerante e realização da manutenção recomendada são alguns dos serviços normais que os produtos Toro exigem que são a cargo do proprietário.

Condições gerais

A reparação por um Distribuidor ou Revendedor Toro Autorizado é a sua única solução ao abrigo desta garantia.

Nem The Toro Company nem Toro Warranty Company será responsável por quaisquer danos indirectos, acidentais ou consequenciais relacionados com a utilização de Produtos Toro abrangidos por esta garantia, incluindo quaisquer custos ou despesas de fornecimento de equipamento de substituição ou assistência durante períodos razoáveis de avaria ou a conclusão pendente não utilizável de avarias ao abrigo desta garantia. Excepto a garantia quanto a Emissões referida em baixo, caso se aplique, não há qualquer outra garantia expressa.

Todas as garantias implícitas de comercialização e adequabilidade de utilização estão limitadas à duração desta garantia expressa. Alguns estados não permitem a exclusão de danos acidentais ou consequenciais, nem limitações sobre a duração de uma garantia por isso as exclusões e limitações acima podem não se aplicar a si.

Esta garantia dá-lhe direitos legais específicos e pode ainda ter outros direitos que variam de estado para estado.

Países que não são os Estados Unidos nem o Canadá

Os clientes devem contactar o distribuidor Toro; (representante) para obter as políticas de garantia para o respectivo país, província ou estado. Se, por qualquer razão, estiver insatisfeito com o serviço do seu distribuidor ou se tiver dificuldades em obter informações sobre a garantia, contacte o importador da Toro. Se todas as soluções falharem, pode contactar-nos na Toro Warranty Company.